Support pour tube aluminium, pour unité linéaire

93-22

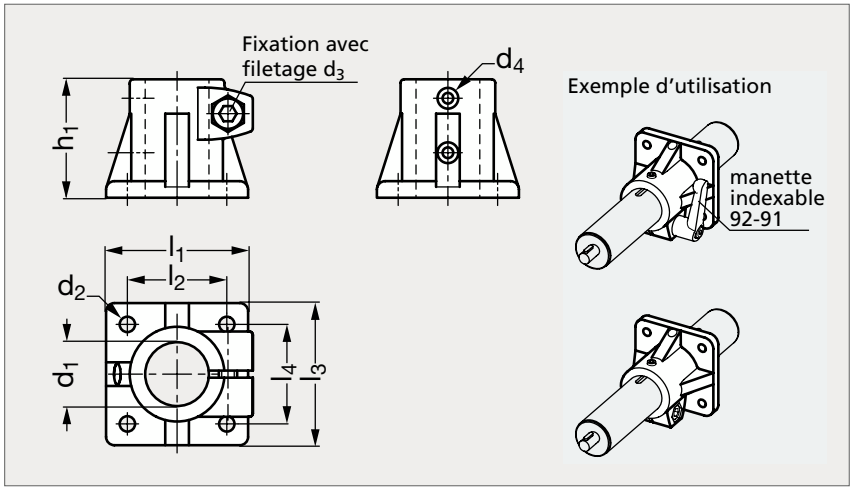

MATIÈRE

- Aluminium pelliculé noir (RAL 9005), mat.
- Alésages usinés, insert polyamide (PA) et teflon (PTFE).
- Vis 6 pans creux DIN 912 et écrous 6 pans DIN 985 en inox (AFNOR Z 6 CN 18-09, Werk 1.4301, AISI 304).

UTILISATION

- En général, ces supports pour tube s'utilisent uniquement avec les unités linéaires tubulaires en raison de leurs perçages supplémentaires.
- Ils sont fournis assemblés sur l'unité linéaire tubulaire et contrôlées.
- Par le biais des vis de serrage (d_3), soit le mouvement peut être réglé, soit l'unité peut être fixée après l'ajustement final.
- Les vis 6 pans creux livrées en standard peuvent être remplacées par des manettes indexables 92-91, à commander séparément.

PRODUITS ASSOCIÉS

Manette indexable 92-91
Page 1688

Unités linéaire tubulaire 93-02
Page 1733

Pied pour tube rond 93-23
Page 1748

Pied pour tube carré 93-44
Voir notre site internet

Sans insert	d_1	d_2	d_3	d_4	l_1	l_2	l_3	l_4	h_1	Manette indexable (réf. à commander)	Avec insert
93-227-30	30	6,5	M 8	M4	60	42	60	42	50	92-911-M 8-32	93-228-30
93-227-40	40	8,5	M10	M5	90	64	90	64	70	92-911-M10-40	93-228-40
93-227-50	50	11	M10	M6	105	74	105	74	85	92-911-M10-55	93-228-50
93-227-60	60	11	M10	M8	125	89	125	89	100	92-911-M10-55	93-228-60

Exemple de commande

Référence
93-227-30