Connecteur de tube articulé aluminium, pour unité linéaire

93-26

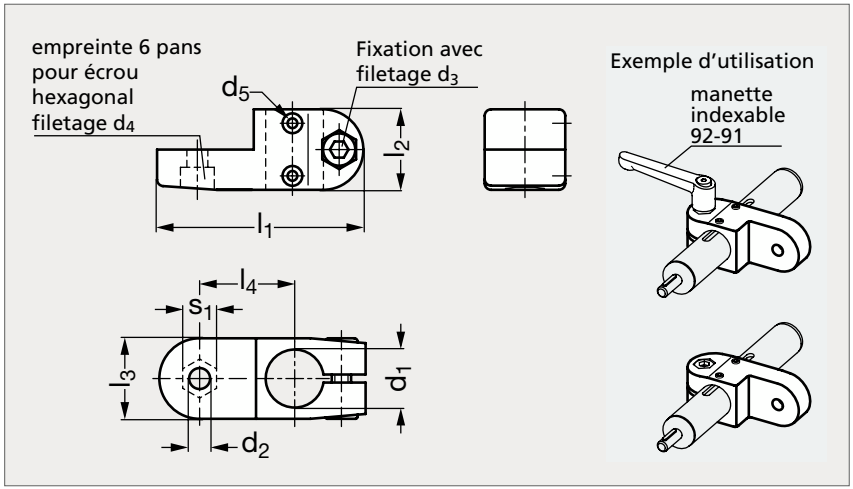

MATIÈRE

- Aluminium pelliculé noir (RAL 9005), mat.
- Alésages usinés.
- Insert polyamide (PA) et teflon (PTFE).
- Vis 6 pans creux DIN 912 et écrous 6 pans DIN 985 en inox (AFNOR Z 6 CN 18-09, Werk 1.4301, AISI 304).

UTILISATION

- En général, ces connecteurs de tube s'utilisent uniquement avec les unités linéaires tubulaires en raison de leurs perçages supplémentaires.
- Ils sont fournis assemblés sur l'unité linéaire tubulaire et contrôlées.
- Par le biais des vis de serrage (d_3), soit le mouvement peut être réglé, soit l'unité peut être fixée après l'ajustement final.
- Les vis 6 pans creux livrées en standard peuvent être remplacées par des manettes indexables 92-91, à commander séparément.

PRODUITS ASSOCIÉS

Manette indexable 92-91

Unités linéaire tubulaire 93-02

Unités linéaire tubulaire 93-04

Connecteur articulé 93-28

Sans insert	d_1	d_2	d_3	d_4	d_5	l_1	l_2	l_3	l_4	s_1	Manette indexable (réf. à commander)	Avec insert
93-267-18	18	6,5	M6	M6	M3	64	25	25	29,5	10	92-911-M6-22	93-268-18

Exemple de commande

Référence
93-268-18

SÉRIE 93