Connecteur de tube en croix aluminium, pour unité linéaire et tube rond ou carré

93-42

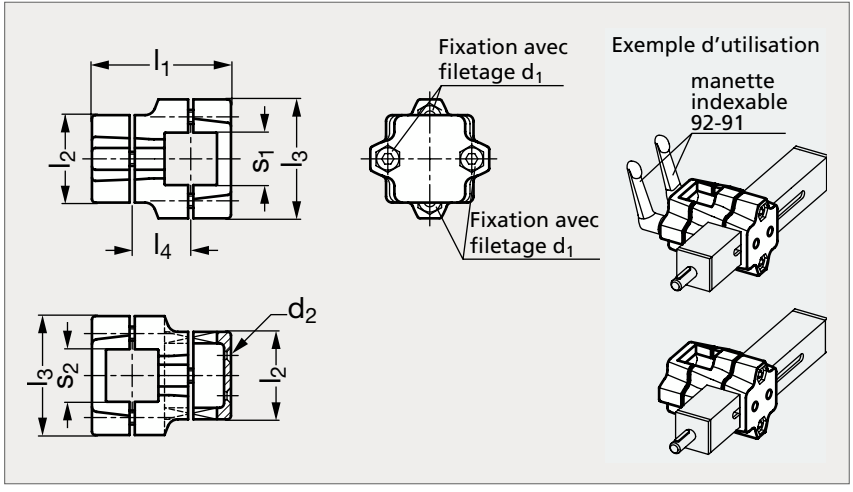

MATIÈRE

- Aluminium pelliculé noir (RAL 9005), mat.
- Trous ronds et carrés non usinés.
- Vis 6 pans creux DIN 912 et écrous 6 pans DIN 985 en inox (AFNOR Z 6 CN 18-09, Werk 1.4301, AISI 304).

UTILISATION

- En général, ces connecteurs de tube s'utilisent uniquement avec les unités linéaires tubulaires en raison de leurs perçages supplémentaires.
- Par le biais des vis de serrage (d_3) et des écrous autobloquants, soit le mouvement peut être réglé, soit l'unité linéaire peut être fixée après ajustement final.
- Les vis 6 pans creux livrées en standard peuvent être remplacées par des manettes indexables 92-91, à commander séparément.

PRODUITS ASSOCIÉS

Manette indexable 92-91
Page 1688

Tube carré 92-94
Page 1722

Unités linéaire tubulaire carrée 93-08
Page 1735

Connecteur en croix, carré et rond 93-43
Page 1743

Rond-Rond	d_1	d_2	s_1	s_2	d_3	d_4	l_1	l_2 longueur serrage	l_3	l_4	Manette indexable (réf. À commander)	Carré-Carré
93-425-30	30	30	30	30	M4	M 8	79,5	50	68	33,5	92-911-M 8-32	93-427-30
93-425-40	40	40	40	40	M5	M10	125	76	98	55	92-911-M10-55	93-427-40
93-425-50	50	50	50	50	M6	M10	125	76	98	55	92-911-M10-55	93-427-50

Exemple de commande

Référence
93-425-30