# Crapaud fonte, à mâchoires

**95-20**

NOUVEAU

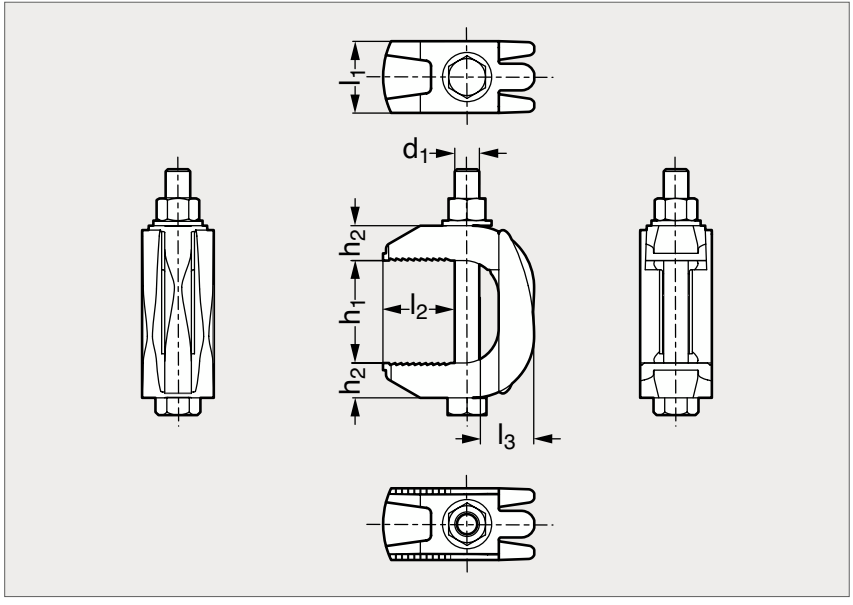

Avec boulon, zingué

Avec boulon, galvanisé

Sans boulon, zingué

Sans boulon, galvanisé

MATIÈRE

- Fonte malléable, zingué brillant ou galvanisé à chaud.

UTILISATION

- Permet la fixation de charpentes métalliques dont les ailes ont la même largeur.
- Ne convient pas pour des ailes fortement inclinées.
- La partie supérieure plate permet de faire tourner la tête du boulon ou de l'écrou pendant le serrage.

*$C_1$ = Couple de serrage recommandé pour des boulons ou vis non lubrifiés et sans revêtement lubrifiant
*$F_1$ = Résistance à la traction pour 1 boulon, coefficient de sécurité : 5

| AVEC BOULON | | | | | | | | | | SANS BOULON | |
|---|---|---|---|---|---|---|---|---|---|---|---|
| Zingué | Galvanisé | $d_1$ | $h_1$ | $h_2$ | $l_1$ | $l_2$ | $l_3$ | $C_1$* (Nm) | $F_1$* (kN) | Zingué | Galvanisé |
| 95-201-10 | 95-203-10 | M10 | 19 à 42 | 13 | 24 | 25 | 19 | 20 | 2 | 95-202-10 | 95-204-10 |
| 95-201-12 | 95-203-12 | M12 | 26 à 60 | 17 | 30 | 35 | 24 | 39 | 2,8 | 95-202-12 | 95-204-12 |
| 95-201-16 | 95-203-16 | M16 | 29 à 69 | 21 | 35 | 43 | 28 | 93 | 5,6 | 95-202-16 | 95-204-16 |
| 95-201-20 | 95-203-20 | M20 | 32 à 82 | 25 | 44 | 51 | 35 | 177 | 8,4 | 95-202-20 | 95-204-20 |
| | 95-203-24 | M24 | 45 à 95 | 38 | 63 | 76 | 55 | 235 | 14 | | 95-204-24 |

Exemple de commande — Référence **95-201-10**