ELEMENTS STANDARD MECANIQUES

EMILE MAURIN®

Catalogue
Éléments standard mécaniques

Édition 13.0 - Avril 2019

EMILE MAURIN®
ELEMENTS STANDARD MECANIQUES

7, chemin de la Pierre Blanche • 69808 Saint-Priest Cedex
Tél. : 33 (0)4 72 71 18 71 • Fax : 33 (0)4 72 76 22 55 • esm@emile-maurin.fr
composants.emile-maurin.fr

Notre histoire, nos engagements

Maurin Composants
votre spécialiste-conseil en éléments normalisés

- Tourné vers l'efficacité et l'efficience **depuis 1871,** Maurin Composants s'engage à **100 % pour votre satisfaction**
- Nous garantissons sur le **long terme, la qualité et la continuité de fabrication** de nos composants
- **Fabrication européenne**
- **Composants pérennes**
- **Vente à l'unité**
- **55 000 références** normalisées pour rationaliser vos achats



Optimisez votre stock et maîtrisez votre budget.

Des solutions adaptées à chacun

Bureaux d'études

Téléchargements 3D 24h/24h
90 formats de fichiers CAO
Fabrications spéciales
...

Acheteurs

Achat à l'unité
Composants pérennes
Largeur de gamme
...

Dirigeants

Standardisation
Fabrication européenne
Étiquetage personnalisé
...

Techniciens

Schémas et fiches techniques
Modes d'emploi
Conseils techniques
...

Et toujours...

- **+ 50 000** références disponibles
- **Aucun minimum** de commande
- Livraison en **24 h**
- **Nouveaux produits** en continu
- 50 spécialistes **à votre écoute**



Site internet

Restez connecté !

composants.emile-maurin.fr

- Accès au 250 000 modélisations 3D MAURIN
  Téléchargez en quelques secondes l'ensemble de nos modélisations 3D.
- Demande et téléchargement de l'ensemble de nos catalogues produits
- Fiches techniques
  Vous saurez tout sur nos produits dans les moindres détails : matières, utilisations, applications, sélections…
- Vidéos produits
  Retrouvez les tests et exemples d'applications de nos produits pour comprendre en détail leurs utilisations.
- Actualités
  Newsletters, nouveautés produits, prochains salons industriels, articles de presse.



Site internet - Le saviez-vous ?

Plusieurs outils
sont à votre disposition
sur nos pages produits
afin de **faciliter l'accès aux informations essentielles.**





J'ajoute mon produit au panier pour faire une demande de prix

J'accède et télécharge le fichier 3D en quelques clics !

Je consulte le schéma avec l'ensemble des cotes de la référence sélectionnée

Bibliothèque CAO

Modélisations 3D

Nos solutions pour les bureaux d'études

- + de 46 000 modélisations CAO
- 85 % de nos références disponibles en téléchargement 3D !
- 90 formats CAO disponibles : STEP, IGES, DXF, DWG...
- Ajout en continu de nouvelles modélisations

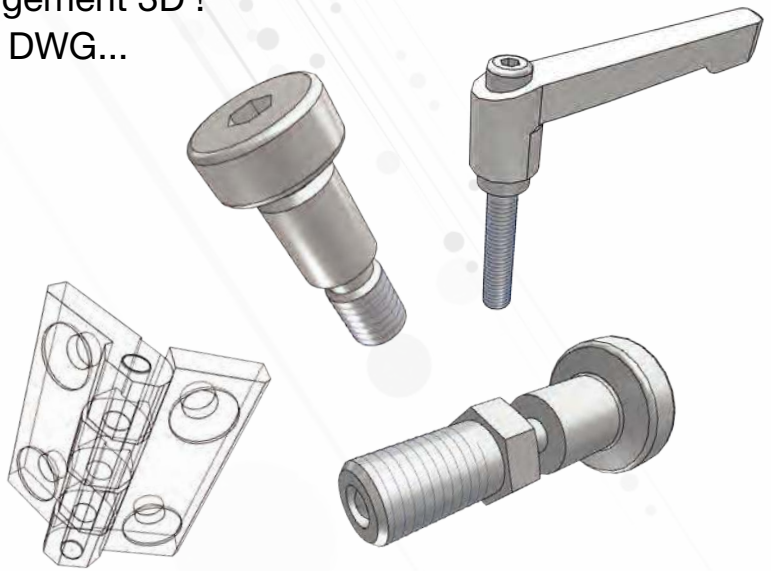

Notre bibliothèque CAO est proposée en totalité sur notre site :
composants.emile-maurin.fr

Matière, design, dimension,
mode de préhension, revêtement...

Pour répondre aux besoins spécifiques de votre production ou à des exigences techniques particulières, nous vous proposons une fabrication sur mesure, après étude ou selon vos plans.

Prisés par nos clients, les doigts d'indexages, poignées étriers, boutons, pieds de machines, anneaux de levage...
sont des éléments que nous personnalisons régulièrement.

Usinages supplémentaires, traitements thermiques, revêtements, pelliculages, cintrages, gravures laser sont autant de paramètres qui nous sont possible d'adapter à votre application.



Pictogrammes

Identifiez et découvrez l'étendue de nos gammes
pour répondre à vos exigences les plus élevées

Repérez rapidement les spécificités des produits
grâce à ces pictogrammes présents sur les pages produits.



Produits en inox 302, 303, 304, 316 et 316L pour les milieux devant répondre à des exigences anticorrosion.
Secteurs : agroalimentaire, pharmaceutique, hospitalier, marin, chimie, cosmétique.



Produits avec les plus hautes normes sanitaires du marché.
Secteurs : agroalimentaire, médical, pharmaceutique, cosmétique, hospitalier.



Produits de couleur blanche RAL 9002, parfaitement lisses et sans creux pour éviter tout dépôt de saleté et poussière.
Secteurs : médical, hospitalier, pharmaceutique.



Produits revêtus d'un plastique conducteur type ESD évitant tout transfert de charges entre des corps ayant des potentiels électrostatiques différents.
Environnements avec risques électrostatiques.



Produits répondant à la directive européenne 94/9/EC pour les fabricants et utilisateurs intervenant dans les zones à risques d'explosion.
Environnements avec risques d'explosions (chimie, pétrole, naval, offshore, décharges, recyclage…).



Gamme fabriquée avec des matériaux synthétiques antimicrobiens qui empêchent le dépôt et la prolifération des microbes et bactéries. Technologie basée sur des ions d'argent qui est totalement inoffensive et efficace à long terme.
Secteurs : médical, hospitalier, pharmaceutique, restauration, mobilier.



Reportez vous à notre site internet pour consulter l'ensemble des informations.

composants.emile-maurin.fr

Nous certifions et garantissons la traçabilité de nos composants pour la mise aux normes de vos structures.

Pincipales nouveautés

Élingage



Roulettes d'immobilisation



Pieds inox 316



Produits hygiéniques



Niveau à bulle



Butées Plots antivibratoires



Doigts d'indexage



Matériel d'accès design



Poignées étrier



Bagues d'arrêt



9 gammes de produits

Éléments de manœuvre



11 Poignées p.87
12 Manivelles p.189
13 Volants p.201
14 Manettes p.243
15 Boutons p.302
16 Vis moletées p.385

Éléments de centrage



32 Éléments de centrage p.423

Matériel d'accès

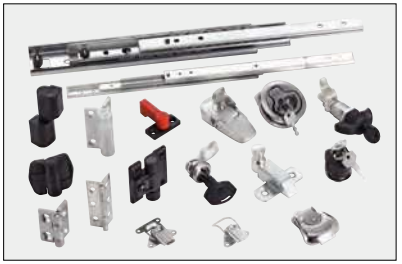

19 Verrous et loquets p.571
36 Grenouillères p.686
37 Charnières et gonds p.726
39 Glissières à billes p.851

Pieds et roulettes



35 Pieds de machines p.889
38 Roues et roulettes p.1009

Éléments de levage



18 **Éléments de levage** p. 1067

Sauterelles



26 **Sauterelles** p. 1201

Éléments de fixation



23 **Éléments de serrage** p. 1275

31 **Éléments de fixation** p. 1313

41 **Éléments magnétiques** p. 1360

Équipements de machines



17 **Verniers et indicateurs** p. 1392

21 **Brides** p. 1443

22 **Éléments d'appuis** p. 1468

24 **Crampons** p. 1483

25 **Lardons** p. 1487

31 **Composants mécaniques et éléments d'articulation** p. 1493

33 **Canons de perçage** p. 1552

34 **Voyants d'huile** p. 1555

35 **Butées caoutchouc et plots antivibratoires** p. 1598

90 **Unités linéaires modulables** p. 1639

Éléments d'assemblage pour tubes



92 **Système d'assemblage pour tubes** p. 1654

93 **Unités linéaires tubulaires** p. 1733

Poignées

Série 11

Poignées



11-02 P. 87

Poignée fixe bombée



11-04 P. 88

Poignée tournante bombée



11-01 P. 89

Poignée tournante taraudée



11-03

Poignée tournante antimicrobienne



11-05 P. 90

Poignée tournante ergonomique, technopolymère, aluminium ou inox



11-06 P. 91

Poignée tournante à insert acier ou inox



11-07 P. 92

Poignée fixe



11-08 P. 93

Poignée fixe conique



11-09 P. 94

Poignée fixe à emmancher



11-18 P. 95

Poignée éclipsable ergonomique



11-10 P. 96

Poignée éclipsable



11-19 P. 97

Poignée éclipsable ergonomique de sécurité



11-12 P. 98

Poignée à boule tournante, acier ou inox,filetée ou taraudée



11-13 P. 99

Poignée à boule tournante ou fixe



11-16 P. 100

Poignée à boule taraudée ou à tige filetée



11-17 P. 101

Poignée à emmancher



11-14 P. 102

Poignée miniature tournante



11-15 P. 103

Poignée miniature moletée



11-34 P. 104

Poignée en T aluminium, taraudée ou alésée



11-35 P. 105

Poignée en T technopolymère, taraudée ou alésée



11-36

Poignée en T technopolymère, débrayable, taraudée



11-38 P. 106

Poignée en T technopolymère, débrayable, à tige filetée



11-37 P. 107

Poignée en T technopolymère, à tige filetée

Poignées

Série 11

Poignées à encastrer



11-20 P. 108
Poignée invisible



11-22 P. 109
Poignée affleurante à clipser



11-24 P. 110
Poignée affleurante à visser



11-25 P. 111
Poignée encastrable à clipser



11-27 P. 112
Poignée encastrable à visser



11-42 P. 113
Poignée encastrable à clipser



11-28 P. 114
Poignée encastrable à visser

Poignées étriers



11-39 P. 115
Poignée étrier simple, acier, inox ou technopolymère



11-40 P. 116
Poignée étrier simple, aluminium anodisé



11-50 P. 117
Poignée étrier fonte



11-48 P. 118
Poignée étrier mince aluminium



11-52 P. 119
Poignée étrier mince, acier ou inox



11-60 P. 120
Poignée étrier aluminium ou inox, mince



11-51 P. 121
Poignée étrier aluminium



11-51 P. 122
Poignée étrier polyuréthane renforcé



11-130 P. 123
Poignée étrier avec supports technopolymère



11-53 P. 124
Poignée étrier inox



11-54 P. 125
Poignée étrier bakélite ou technopolymère



11-54 P. 126
Poignée étrier technopolymère haute résistance



11-45
Support de poignée pour tube



11-55 P. 127
Poignée étrier aluminium alésée



11-68 P. 128
Poignée étrier inox ronde



11-82 P. 129
Poignée étrier plate



11-56 P. 130
Poignée étrier technopolymère alésée



11-65 P. 131
Poignée étrier technopolymère, taraudée



11-49 P. 132
Poignée étrier acier ou inox, à souder



11-116 P. 133
Poignée étrier acier, à souder



11-118 P. 134
Poignée étrier inox 316 L, avec joint H-NBR

Poignées

Série 11

11-141 P. 135
Poignée étrier aluminium, pelliculée blanc antimicrobien

11-142 P. 136
Poignée étrier aluminium ronde, pelliculée blanc antimicrobien



11-58 P. 137
Poignée étrier aluminium évasée



11-134 P. 138
Poignée étrier aluminium, évasée, ergonomique



11-136 P. 139
Poignée étrier aluminium



11-80 P. 140
Poignée étrier évasée, aluminium ou inox



11-62 P. 141
Poignée étrier technopolymère évasée



11-59 P. 142
Poignée étrier aluminium ronde



11-57 P. 143
Poignée étrier aluminium déportée



11-157 P. 144
Poignée étrier inox déportée



11-61 P. 145
Poignée étrier coudée acier ou inox



11-47 P. 146
Poignée étrier coudée aluminium



11-63 P. 147
Poignée étrier coudée aluminium ou inox



11-64 P. 148
Poignée étrier technopolymère



11-44
Support entretoise pour poignée étrier technopolymère



11-64 P. 149
Poignée étrier technopolymère antimicrobienne



11-64 P. 149
Poignée étrier technopolymère flexible



11-95 P. 149
Poignée étrier avec isolant thermique



11-140 P. 150
Poignée ellipse inox



11-78 P. 151
Poignée ellipse inox ou acier



11-79 P. 152
Poignée ellipse aluminium



11-90
Poignée ellipse technopolymère



11-81 P. 153
Poignée tubulaire voutée aluminium



11-67 P. 154
Poignée tubulaire avec supports à vis



11-103 P. 155
Poignée tubulaire aluminium



11-75 P. 156
Poignée tubulaire

11-69 P. 157
Poignée tubulaire avec supports taraudés



11-71 P. 158
Poignée tubulaire avec supports à tige filetée

Poignées

Série 11



11-104 P. 159
Poignée tubulaire inox



11-106 P. 160
Poignée tubulaire aluminium avec supports mobiles



11-91 P. 161
Poignée tubulaire voutée aluminium ou inox



11-93 P. 162
Poignée tubulaire ovale avec supports taraudés



11-72 P. 163
Poignée tubulaire avec supports taraudés ou à tige filetée



11-88 P. 164
Poignée tubulaire aluminium ou inox, avec supports taraudés



11-89 P. 165
Poignée tubulaire aluminium ou inox, avec supports évidés à tige filetée



11-83 P. 166
Poignée tubulaire ovale



11-160 P. 167
Poignée tubulaire ovale, inclinée



11-70 P. 168
Poignée tubulaire déportée



11-105 P. 169
Poignée tubulaire déportée aluminium, avec supports mobiles



11-92
Poignée d'angle



11-84 P. 170
Poignée rabattable acier ou inox



11-46 P. 171
Poignée rabattable acier ou inox avec patte de fixation



11-107 P. 172
Poignée rabattable acier



11-121 P. 173
Poignée rabattable à 90°, inox naturel ou inox pelliculé noir



11-123 P. 174
Poignée rabattable à 180°, inox naturel ou inox pelliculé noir



11-85 P. 175
Poignée acier encastrable rabattable



11-108 P. 176
Poignée rabattable avec ressort de rappel



11-109 P. 177
Poignée encastrable rabattable avec ressort de rappel



11-114 P. 178
Poignée déportée inox



11-86 P. 179
Poignée déportée aluminium



11-76 P. 180
Poignée déportée aluminium



11-87
Poignée déportée technopolymère, avec protection



11-73 P. 181
Poignée déportée technopolymère, avec ou sans protection



11-110
Poignée déportée technopolymère à verrou, avec ou sans serrure



11-112 P. 182
Poignée déportée technopolymère, avec protection



11-66 P. 183
Poignée étrier aluminium, ouverte ou fermée

Poignées

Série 11



11-94
Poignée étrier technopolymère
avec clé de sécurité



11-96 P. 184
Poignée étrier technopolymère
avec interrupteur



11-97 P. 185
Poignée tubulaire avec interrupteur



11-98
Poignée tubulaire déportée
avec interrupteur à droite



11-99
Poignée tubulaire déportée
avec interrupteur à gauche



11-100 P. 186
Câble



11-101 P. 187
Kit de montage



11-102 P. 188
Tube

Manivelles

Série 12



12-01 P. 189
Manivelle droite fonte



12-07 P. 190
Manivelle droite aluminium



12-13 P. 191
Manivelle droite acier



12-14 P. 192
Manivelle droite inox



12-15 P. 193
Manivelle droite technopolymère



12-16
Manivelle droite technopolymère



12-11
Manivelle droite à 3 boules



12-03 P. 194
Manivelle coudée fonte



12-21 P. 195
Manivelle à poignée éclipsable
aluminium pelliculé noir



12-21
Manivelle à poignée éclipsable
aluminium pelliculé gris



12-08 P. 196
Manivelle à poignée éclipsable
aluminium



12-17 P. 197
Manivelle à poignée éclipsable
technopolymère



12-10 P. 198
Manivelle équilibrée zamac



12-19 P. 199
Manivelle équilibrée bakélite

Manivelles Série 12



12-09 P. 200
Manivelle indexable



12-25
Manivelle à dispositif de blocage

Volants Série 13

Volants à bras



13-02 P. 201
Volant à bras fonte



13-04 P. 202
Volant à bras aluminium



13-05 P. 203
Volant à bras inox



13-06 P. 204
Volant à bras à moyeu trou carré



13-07 P. 205
Volant à bras inox



13-08 P. 206
Volant à bras à moyeu renforcé



13-09 P. 207
Volant à bras à moyeu large



13-10 P. 208
Volant à bras bakélite



13-47 P. 209
Volant à bras en tôle inox 316 L



13-48 P. 210
Volant à bras en tôle d'acier



13-49 P. 211
Volant à bras en tôle acier



13-49 P. 212
Volant à bras en tôle inox



13-18 P. 213
Volant deux bras technopolymère



13-19 P. 214
Volant deux bras technopolymère à poignée éclipsable



13-20 P. 215
Volant deux bras aluminium



13-21 P. 216
Volant deux bras aluminium pelliculé noir



13-22 P. 217
Volant deux bras aluminium, à poignée éclipsable



13-23 P. 218
Volant deux bras aluminium, à poignée éclipsable automatiquement



13-27 P. 219
Volant deux bras aluminium pelliculé noir



13-27 P. 220
Volant deux bras aluminium pelliculé gris



13-28 P. 221
Volant deux bras aluminium pelliculé à poignée éclipsable

Volants

Série 13



13-29 P. 222
Volant deux bras aluminium pelliculé à poignée éclipsable automatiquement



13-68
Volant deux bras technopolymère, à couronne pleine



13-69
Volant deux bras technopolymère, à couronne pleine, à poignée éclipsable



13-56
Volant monorayon technopolymère



13-58 P. 223
Volant trois bras technopolymère



13-36 P. 224
Volant de sécurité deux bras

Volants pleins



13-11 P. 225
Volant plein bakélite, moyeu acier ou inox



13-13 P. 226
Volant plein bakélite à poignée éclipsable



13-14 P. 227
Volant plein aluminium



13-16 P. 228
Volant plein aluminium pelliculé noir



13-60 P. 229
Volant plein aluminium pelliculé noir



13-60
Volant plein aluminium pelliculé gris



13-61 P. 230
Volant plein aluminium pelliculé à poignée éclipsable



13-62 P. 231
Volant plein aluminium pelliculé, à poignée éclipsable automatiquement



13-12 P. 232
Volant plein aluminium



13-35
Volant de sécurité plein



13-37 P. 233
Volant de sécurité plein, aluminium, à bride à palier fixe



13-15 P. 234
Volant disque technopolymère



13-17 P. 235
Volant disque technopolymère à poignée éclipsable



13-54
Volant plein technopolymère



13-55
Volant plein technopolymère à poignée éclipsable



13-39
Volant plein bakélite avec bande graduée



13-40 P. 236
Volant moleté technopolymère



13-50 P. 237
Volant moleté aluminium



13-52 P. 238
Volant moleté aluminium



13-32 P. 239
Volant de sécurité plein

Volants **Série 13**

Accessoires pour volants



13-24 P. 240
Embrayage à palier lisse



13-26 P. 241
Embrayage à palier sur roulement aiguilles



13-42 P. 242
Cache volant

Manettes **Série 14**

Manettes indexables



14-01 P. 243
Manette indexable zamac à insert taraudé acier ou inox



14-03 P. 244
Manette indexable zamac à tige filetée acier ou inox



14-02 P. 245
Manette indexable zamac à insert taraudé acier ou inox



14-04 P. 246
Manette indexable zamac à tige filetée



14-04 P. 247
Manette indexable zamac à tige filetée inox



14-22 P. 248
Manette indexable zamac à insert taraudé acier ou inox



14-24 P. 249
Manette indexable zamac à tige filetée



14-24 P. 250
Manette indexable zamac à tige filetée inox



14-50 P. 251
Manette indexable zamac à palier, taraudé



14-51 P. 252
Manette indexable zamac à palier, à tige filetée



14-73 P. 253
Manette indexable zamac, droite, à insert taraudé



14-74 P. 254
Manette indexable zamac, droite, à tige filetée



14-06 P. 255
Manette indexable technopolymère à insert taraudé



14-08 P. 256
Manette indexable technopolymère à tige filetée



14-16 P. 257
Manette indexable technopolymère à insert taraudé laiton ou inox



14-18 P. 258
Manette indexable technopolymère à tige filetée acier ou inox



14-19 P. 259
Manette indexable technopolymère à insert taraudé acier ou inox



14-19 P. 260
Manette indexable technopolymère, à insert taraudé, indémontable



14-19 P. 261
Manette indexable technopolymère, à insert taraudé inox, indémontable



14-20 P. 262
Manette indexable technopolymère à tige filetée acier ou inox



14-20 P. 263
Manette indexable technopolymère à tige filetée acier ou inox, indémontable

Manettes

Série 14



14-13
Manette indexable technopolymère à insert taraudé



14-15
Manette indexable technopolymère à tige filetée



14-09 P. 264
Manette indexable acier, taraudée



14-11 P. 265
Manette indexable acier, à tige filetée



14-21 P. 266
Manette indexable acier, taraudée



14-23 P. 267
Manette indexable acier, à tige filetée



14-38 P. 268
Manette indexable acier, taraudée



14-39 P. 269
Manette indexable acier ou inox, taraudée



14-40 P. 270
Manette indexable acier, à tige filetée



14-41 P. 271
Manette indexable acier ou inox, à tige filetée



14-42 P. 272
Manette indexable acier, taraudée, basse



14-44 P. 273
Manette indexable acier, à tige filetée, basse



14-71 P. 274
Manette indexable inox sablé mat ou poli, à insert taraudé



14-72 P. 275
Manette indexable inox sablé mat ou poli, à tige filetée



14-78 P. 276
Manette indexable à tige filetée à embout laiton ou technopolymère



14-80 P. 277
Manette indexable à tige filetée à embout durci bombé



14-82 P. 278
Manette indexable à tige filetée avec rotule et patin



14-62 P. 279
Manette à cliquet



14-102
Manette indexable zamac à insert alésé



14-25 P. 280
Manette indexable zamac à insert acier ou inox, taraudé ou alésé, indémontable



14-26 P. 281
Manette indexable zamac, à tige filetée acier ou inox, indémontable



14-75 P. 282
Manette indexable technopolymère, à insert taraudé laiton ou inox, indémontable



14-76
Manette indexable technopolymère, à tige filetée acier ou inox, indémontable



14-46 P. 283
Manette indexable inox taraudée, basse



14-48 P. 284
Manette indexable inox à tige filetée, basse



14-90 P. 285
Manette indexable zamac, plate, à insert taraudé ou alésé, acier ou inox



14-92 P. 286
Manette indexable zamac, plate, à tige filetée, acier ou inox



14-94 P. 287
Manette indexable inox, à insert taraudé, avec joint NBR

Manettes



14-96 P. 288
Manette indexable inox, à tige filetée, avec joint NBR

Manettes simples



14-47 P. 289
Moyeu à blocage élastique acier ou inox



14-12 P. 290
Manette technopolymère



14-14 P. 291
Manette technopolymère



14-05 P. 292
Manette acier ou inox



14-17 P. 293
Manette à boule acier



14-37 P. 294
Manette à boule acier



14-37 P. 295
Manette à boule inox



14-27 P. 296
Manette acier ou inox



14-28 P. 297
Manette à deux bras acier ou inox



14-29 P. 298
Manette fonte ou inox à 30°



14-32
Manette de commande technopolymère



14-33
Manette de commande technopolymère



14-34 P. 299
Manette de commande acier



14-35 P. 300
Manette de commande acier



14-43
Manette de commande acier



14-45 P. 301
Cabestan à quatre bras

Boutons

Série 15

Boules



15-02 P. 302
Boule bakélite



15-02 P. 303
Boule bakélite avec insert



15-03 P. 304
Boule bakélite à emmancher



15-04 P. 305
Boule acier, aluminium ou inox



15-05 P. 306
Boule technopolymère



15-08 P. 307
Bouton conique bakélite



15-09 P. 308
Bouton ovale bakélite



15-09 P. 309
Bouton ovale technopolymère



15-10 P. 310
Bouton ogive bakélite

Boutons étoiles



15-24 P. 311
Bouton étoile fonte



15-25 P. 312
Bouton étoile technopolymère à serrage rapide



15-26 P. 313
Bouton étoile bakélite



15-27 P. 314
Bouton étoile technopolymère



15-28 P. 315
Bouton étoile bakélite avec insert apparent



15-29 P. 316
Bouton étoile technopolymère avec insert apparent



15-30 P. 317
Bouton étoile bakélite à tige filetée



15-30 P. 318
Bouton étoile technopolymère à tige filetée



15-30 P. 319
Bouton étoile à tige filetée inox



15-34 P. 320
Bouton étoile technopolymère à tige filetée inox avec patin



15-31 P. 321
Bouton étoile en tôle inox 304 ou 316 L



15-36 P. 322
Bouton étoile en tôle inox 304 ou 316 L, à tige filetée



15-32 P. 323
Bouton étoile aluminium



15-73 P. 324
Bouton étoile aluminium

Boutons

Série 15



15-33 P. 325
Bouton étoile bakélite borgne



15-33 P. 326
Bouton étoile bakélite débouchant



15-35 P. 327
Bouton étoile inox 303



15-85 P. 328
Bouton étoile inox 316 L



15-132 P. 329
Bouton étoile inox 316 L, avec joint H-NBR



15-86 P. 330
Bouton étoile inox à tige filetée



15-80 P. 331
Bouton étoile inox



15-53 P. 332
Bouton étoile technopolymère, plat, à trou carré ou taraudé



15-52 P. 333
Bouton étoile technopolymère



15-54 P. 334
Bouton étoile technopolymère, à tige filetée



15-55 P. 335
Bouton étoile technopolymère débrayable



15-56 P. 336
Bouton étoile bakélite



15-58 P. 337
Bouton étoile bakélite à tige filetée



15-68 P. 338
Bouton étoile technopolymère sans cavité



15-69 P. 339
Bouton étoile technopolymère sans cavité, à tige filetée



15-72 P. 339
Bouton étoile technopolymère avec clé de sécurité



15-72 P. 340
Bouton étoile technopolymère à tige filetée avec clé de sécurité



15-78 P. 341
Bouton étoile avec tige filetée à bille



15-81 P. 341
Bouton étoile technopolymère verrouillable avec clé de sécurité



15-127 P. 342
Bouton étoile technopolymère imperdable



15-130 P. 343
Bouton étoile technopolymère, à tige filetée inox, imperdable

Boutons croisillons



15-16 P. 344
Bouton croisillon fonte



15-17 P. 345
Bouton croisillon aluminium



15-18 P. 346
Bouton croisillon bakélite



15-19 P. 347
Bouton croisillon technopolymère



15-20 P. 348
Bouton croisillon bakélite à insert apparent



15-21 P. 349
Bouton croisillon technopolymère à insert apparent



15-22 P. 350
Bouton croisillon à tige filetée

Boutons

Série 15



15-22 P. 351
Bouton croisillon technopolymère à insert apparent à tige filetée



15-22 P. 352
Bouton croisillon technopolymère, inox ou aluminium, à tige filetée inox



15-23 P. 353
Bouton croisillon technopolymère à palier



15-79 P. 354
Bouton croisillon inox

Boutons divers



15-14 P. 355
Bouton champignon bakélite taraudé



15-11 P. 356
Bouton champignon technopolymère



15-11 P. 357
Bouton champignon technopolymère à tige filetée



15-12 P. 358
Bouton champignon acier ou inox



15-13 P. 359
Bouton champignon acier ou inox



15-134 P. 360
Bouton champignon inox 316 L, avec joint H-NBR



15-15 P. 361
Bouton à trois bras borgne ou débouchant



15-15 P. 362
Bouton à trois bras à tige filetée



15-84 P. 363
Bouton à trois bras inox



15-133 P. 364
Bouton à trois bras inox 316 L, avec joint H-NBR



15-87
Bouton à trois bras technopolymère



15-88
Bouton à trois bras technopolymère, à tige filetée



15-131 P. 365
Bouton à trois bras technopolymère, imperdable



15-140 P. 366
Bouton moleté à limiteur de couple



15-141 P. 367
Bouton moleté à limiteur de couple, à tige filetée



15-38 P. 368
Bouton moleté aluminium



15-71 P. 369
Bouton moleté aluminium à collerette



15-70 P. 370
Bouton moleté technopolymère pour vis tête H



15-39 P. 371
Bouton moulure



15-40 P. 372
Bouton à relief prismatique technopolymère



15-41 P. 373
Bouton à relief prismatique technopolymère, à poignée

Boutons

Série 15



15-42 P. 374
Bouton à relief prismatique technopolymère, à tige filetée



15-43 P. 375
Bouton triangle inox



15-44 P. 376
Bouton triangle technopolymère



15-46 P. 377
Bouton triangle technopolymère à tige filetée



15-48 P. 378
Bouton triangle technopolymère débouchant



15-50 P. 379
Petit volant à lobes



15-63 P. 380
Bouton à lobes technopolymère borgne ou débouchant



15-65
Bouton à lobes technopolymère à tige filetée



15-74
Bouton conique technopolymère long



15-75 P. 381
Bouton moleté technopolymère



15-76 P. 382
Bouton moleté technopolymère, à tige filetée



15-77 P. 383
Bouton moleté technopolymère à tige filetée, embout laiton, technopolymère ou à patin



15-60 P. 384
Levier à bouton

Vis moletées

Série 16



16-01 P. 385
Vis moletée plate, acier ou inox



16-02 P. 388
Vis moletée plate, acier ou inox avec patin



16-04 P. 386
Vis moletée plate, à épaulement, acier ou inox



16-05 P. 389
Vis moletée épaulée, acier ou inox



16-03 P. 390
Écrou moleté plat acier ou inox



16-07 P. 391
Écrou moleté épaulé acier ou inox



16-08 P. 392
Écrou moleté à serrage rapide



16-09 P. 393
Vis moletée polyamide à tige filetée, acier ou inox



16-35 P. 394
Vis moletée polyamide à tige filetée inox avec patin



16-10 P. 395
Vis moletée bakélite à tige filetée acier ou inox



16-12 P. 396
Écrou moleté bakélite à insert laiton



16-34 P. 398
Vis moletée bakélite



16-32 P. 399
Écrou moleté bakélite



16-11 P. 400
Écrou moleté polyamide à insert acier ou inox

Vis moletées

Série 16



16-13 P. 401
Écrou moleté acier ou inox



16-29 P. 402
Vis moletée technopolymère à tige filetée acier ou inox



16-30 P. 403
Écrou moleté technopolymère



16-30
Écrou moleté technopolymère antistatique



16-33 P. 404
Vis moletée inox



16-31 P. 405
Écrou moleté inox



16-36 P. 406
Vis moletée à tige filetée à bille, avec ou sans patin



16-14 P. 407
Écrou papillon technopolymère à insert laiton



16-14 P. 408
Vis papillon technopolymère à tige filetée acier ou inox



16-23 P. 409
Vis papillon inox



16-25 P. 410
Écrou papillon inox



16-20 P. 411
Vis papillon inox



16-18 P. 412
Écrou papillon inox



16-24 P. 413
Vis papillon inox



16-16 P. 414
Écrou papillon inox



16-26
Écrou papillon technopolymère à une oreille



16-27 P. 415
Écrou papillon technopolymère



16-28 P. 416
Vis papillon technopolymère à tige filetée acier ou inox



16-15 P. 417
Vis à broche fixe



16-17 P. 418
Vis à broche mobile



16-19 P. 419
Écrou à broche fixe



16-21 P. 420
Écrou à broche à broche mobile



16-22 P. 421
Écrou à broche à serrage rapide

Eléments de centrage

Série 32

Poussoirs



32-01 P. 423
Poussoir à ressort fendu, acier



32-01 P. 424
Poussoir à ressort fendu, inox



32-04 P. 425
Poussoir à ressort à bille, fendu, delrin



32-02 P. 426
Poussoir à ressort à bille, lisse, inox, delrin ou laiton



32-20 P. 427
Support pour poussoir à ressort lisse



32-202 P. 428
Poussoir à ressort à bille, delrin



32-03 P. 429
Poussoir à ressort à téton, 6 pans creux, acier ou inox



32-22 P. 430
Poussoir à ressort à téton, lisse, inox ou delrin



32-205
Poussoir à ressort à bille latérale



32-40 P. 431
Poussoir à ressort à bille, 6 pans creux, acier ou inox



32-41 P. 432
Poussoir à ressort à téton, 6 pans creux, long



32-42 P. 433
Poussoir à ressort à billes, double

32-43 P. 434
Poussoir à ressort à bille, à contact électrique



32-48 P. 435
Poussoir à ressort à bille, lisse, inox



32-49 P. 436
Poussoir à ressort à bille, à tête fendue ou 6 pans creux, acier ou inox



32-50 P. 437
Poussoir à ressort



32-201 P. 438
Poussoir à ressort à téton, 6 pans creux, acier ou inox



32-206 P. 439
Poussoir à ressort lisse, à collerette



32-207 P. 440
Poussoir à ressort lisse, à palier de friction



32-208 P. 441
Poussoir à ressort à bille, fendu ou 6 pans creux, à palier de friction, acier ou inox



32-210 P. 442
Poussoir à ressort fendu, inox 316 L, à bille céramique



32-212 P. 443
Poussoir à ressort à téton, 6 pans creux, acier ou inox, avec joint NBR



32-16 P. 444
Dispositif de centrage plat, pour poussoir à bille



32-17 P. 445
Dispositif de centrage cylindrique, pour poussoir à bille



32-51 P. 446
Poussoir à pression latérale tête acier



32-53 P. 447
Poussoir à pression latérale tête plastique



32-57 P. 448
Poussoir à pression latérale fileté, tête acier



32-54 P. 450
Poussoir à pression latérale taraudé, sans tête

Eléments de centrage

Série 32



32-55 P. 451
Douille excentrique pour poussoir à pression latérale

Doigts d'indexage



32-05 P. 452
Doigt d'indexage acier



32-05 P. 453
Doigt d'indexage inox



32-65 P. 454
Doigt d'indexage acier ou inox



32-65 P. 455
Doigt d'indexage sans tête, acier ou inox



32-165 P. 456
Doigt d'indexage à tête rouge acier ou inox



32-167 P. 457
Doigt d'indexage avec dispositif de blocage et tête rouge acier ou inox



32-05 P. 458
Doigt d'indexage tout inox



32-06 P. 459
Doigt d'indexage tout inox, entièrement fileté



32-06 P. 460
Doigt d'indexage acier, entièrement fileté



32-06 P. 461
Doigt d'indexage inox, entièrement fileté



32-07 P. 462
Doigt d'indexage avec dispositif de blocage, acier ou inox



32-67 P. 463
Doigt d'indexage avec dispositif de blocage, acier ou inox



32-07 P. 464
Doigt d'indexage tout inox avec dispositif de blocage



32-61 P. 465
Doigt d'indexage acier ou inox



32-62 P. 466
Doigt d'indexage avec dispositif de blocage, acier ou inox



32-63 P. 467
Doigt d'indexage avec anneau, acier ou inox



32-63 P. 468
Doigt d'indexage avec œillet oblong, acier ou inox



32-95 P. 469
Doigt d'indexage à pas métrique, à levier, acier ou inox



32-96 P. 470
Doigt d'indexage à pas métrique, avec dispositif de blocage et levier, acier ou inox



32-97 P. 471
Doigt d'indexage à bouton de sécurité, verrouillage position rentrée, acier ou inox



32-111 P. 472
Doigt d'indexage avec anneau acier ou inox

Eléments de centrage

Série 32



32-113 P. 473
Doigt d'indexage avec anneau avec dispositif de blocage, acier ou inox



32-122 P. 474
Doigt d'indexage technopolymère



32-123 P. 475
Doigt d'indexage avec dispositif de blocage, technopolymère



32-131 P. 476
Doigt d'indexage avec goupille longue démontable, acier ou inox



32-132 P. 477
Doigt d'indexage avec dispositif de blocage et goupille longue démontable, acier ou inox



32-121 P. 478
Doigt d'indexage à came, avec dispositif de blocage, technopolymère



32-09 P. 479
Doigt d'indexage non fileté



32-68 P. 480
Doigt d'indexage avec embase et goupille longue



32-93 P. 481
Doigt d'indexage à tête longue, acier ou inox



32-94 P. 482
Doigt d'indexage avec dispositif de blocage et tête longue, acier ou inox



32-86 P. 483
Doigt d'indexage à bouton de sécurité, acier ou inox



32-87 P. 484
Doigt d'indexage à pas métrique avec dispositif de blocage et poignée



32-87 P. 485
Doigt d'indexage à pas métrique avec dispositif de blocage et poignée plastique



32-11 P. 486
Doigt d'indexage avec dispositif de blocage et poignée



32-11 P. 487
Doigt d'indexage avec dispositif de blocage et poignée plastique



32-10 P. 488
Doigt d'indexage avec dispositif de blocage, embase et poignée



32-69 P. 489
Doigt d'indexage avec dispositif de blocage et poignée, à souder



32-140 P. 490
Doigt d'indexage avec poignée et butée à 180°, acier ou inox



32-141 P. 491
Doigt d'indexage avec poignée plastique et butée à 180°, acier ou inox



32-142 P. 492
Doigt d'indexage avec dispositif de blocage, poignée et butée à 180°, acier ou inox



32-143 P. 493
Doigt d'indexage avec dispositif de blocage, poignée plastique et butée à 180°, acier ou inox



32-83 P. 494
Doigt d'indexage avec dispositif de blocage, à souder, acier ou inox



32-84 P. 495
Doigt d'indexage avec dispositif de blocage et embase



32-84 P. 496
Doigt d'indexage avec dispositif de blocage et embase, inox



32-85 P. 497
Doigt d'indexage avec dispositif de blocage et embase



32-85 P. 498
Doigt d'indexage avec dispositif de blocage et embase, inox



32-109
Doigt d'indexage zamac, avec dispositif de blocage et embase



32-133 P. 499
Doigt d'indexage avec ou sans dispositif de blocage, à embase et goupille longue démontable

Eléments de centrage

Série 32



32-134 P. 500
Doigt d'indexage avec ou sans dispositif de blocage, à tête noire ou rouge et embase



32-135 P. 501
Doigt d'indexage avec ou sans dispositif de blocage, à embase et goupille longue conique



32-136 P. 502
Douille de positionnement pour doigt d'indexage à goupille longue conique, avec ou sans collerette



32-138 P. 503
Doigt d'indexage avec ou sans dispositif de blocage, à support alésé ou taraudé



32-59 P. 504
Doigt d'indexage à poignée



32-59 P. 505
Doigt d'indexage à poignée, avec dispositif de blocage



32-60
Doigt d'indexage à poignée, avec goupille en position rentrée



32-60 P. 506
Doigt d'indexage à poignée, avec dispositif de blocage en position sortie



32-90 P. 507
Doigt d'indexage à clé, avec goupille en position sortie



32-91 P. 508
Doigt d'indexage à clé, avec goupille en position rentrée



32-98 P. 509
Doigt d'indexage à bouton moleté



32-99
Doigt d'indexage à bouton moleté avec sécurité



32-92 P. 510
Doigt d'indexage avec mécanisme “push-push”



32-32 P. 511
Doigt d'indexage court, à souder



32-12 P. 512
Doigt d'indexage court, acier ou inox



32-13 P. 513
Doigt d'indexage court, avec dispositif de blocage, acier ou inox



32-14 P. 514
Doigt d'indexage court, avec embase



32-15 P. 515
Doigt d'indexage court, avec dispositif de blocage et embase



32-108 P. 516
Doigt d'indexage zamac, avec dispositif de blocage et embase



32-64 / 32-66 P. 517
Doigt d'indexage court, avec ou sans dispositif de blocage, à manchonner



32-36 P. 518
Doigt d'indexage miniature



32-37 P. 519
Doigt d'indexage miniature, avec dispositif de blocage



32-30 P. 520
Doigt d'indexage miniature avec corps apparent



32-31 P. 521
Doigt d'indexage miniature avec corps apparent et dispositif de blocage



32-44 P. 522
Doigt d'indexage miniature avec ou sans dispositif de blocage acier ou inox



32-106 P. 523
Doigt d'indexage miniature, avec ou sans dispositif de blocage



32-106 P. 524
Doigt d'indexage miniature, avec ou sans dispositif de blocage, avec embase inox



32-33 P. 525
Doigt d'indexage avec embase

Eléments de centrage

Série 32



32-34 P. 526
Doigt d'indexage avec dispositif de blocage et embase



32-119 P. 527
Doigt d'indexage avec ou sans dispositif de blocage et embase



32-46 P. 528
Doigt d'indexage taraudé, embout taraudé ou en Vé



32-47 P. 529
Doigt d'indexage taraudé, embout pointeau ou sphérique



32-100 P. 530
Doigt d'indexage à poignée en T, acier ou inox



32-101 P. 531
Doigt d'indexage à poignée en T, avec dispositif de blocage, acier ou inox



32-103 P. 532
Doigt d'indexage avec dispositif de blocage en zamac



32-104 P. 533
Doigt d'indexage à pousser acier



32-104
Doigt d'indexage à pousser inox



32-105 P. 534
Doigt d'indexage à pousser, taraudé, acier



32-105
Doigt d'indexage à pousser, taraudé, inox



32-124
Doigt d'indexage technopolymère



32-18 P. 535
Entretoise pour doigt d'indexage



32-19 P. 536
Support pour doigt d'indexage, acier ou inox



32-38 P. 537
Support pour doigt d'indexage



32-39 P. 538
Douille de positionnement pour doigt d'indexage, à tête hexagonale ou conique, acier ou inox



32-120
Réceptacle pour doigt d'indexage



32-45
Douille de positionnement pour doigt d'indexage, avec embase



32-58 P. 539
Outil de montage pour doigt d'indexage entièrement fileté



32-35 P. 540
Pion plongeur à visser

Goupilles



32-21 P. 541
Goupille cylindrique acier



32-21 P. 542
Goupille cylindrique inox



32-23 P. 543
Goupille cylindrique taraudée, acier



32-24 P. 544
Goupille bêta acier ou inox



32-24 P. 545
Goupille bêta double spire, acier ou inox



32-25 P. 546
Goupille conique acier



32-26 P. 547
Goupille conique taraudée, acier

Eléments de centrage

Série 32



32-27 P. 548
Goupille élastique fendue série épaisse, acier



32-27 P. 549
Goupille élastique fendue série épaisse, inox



32-29 P. 550
Goupille pour douille de positionnement

Broches à billes



32-70 / 32-71 P. 551
Broche à billes inox



32-72 / 32-74 P. 552
Broche à billes tout inox



32-73 P. 553
Broche à billes courte



32-150 P. 554
Broche à billes avec poignée en T, inox



32-76 P. 555
Broche de centrage à ergots inox



32-77 P. 556
Broche à billes inox



32-78 P. 557
Broche de centrage à ergots inox, à anneaux pivotant



32-151 P. 558
Broche de centrage magnétique, inox



32-152 P. 559
Broche à billes tout inox



32-79 P. 560
Anneau inox



32-80 P. 561
Chaînette laiton ou inox



32-81 P. 562
Câble



32-82 P. 563
Cable ressort



32-179 P. 564
Anneau de retenue inox



32-180 P. 565
Plaquette inox



32-181 P. 566
Rondelle trou fraisé avec œillet pour anneau, inox



32-190 P. 567
Axe avec rondelle plate, inox

32-191 P. 568
Axe avec rondelle à œillet pour anneau, inox

32-192 P. 569
Axe avec rondelle à trou oblong, inox

Verrous et loquets

Série 19

Loquets à came



19-01 P. 571
Came de verrouillage



19-122 P. 572
Came de verrouillage



19-02
Verrou de porte



19-03 P. 573
Serrure batteuse acier



19-05 P. 574
Serrure batteuse inox



19-07 P. 575
Serrure batteuse avec indexation



19-09 P. 576
Loquet à came à ailette rabattable



19-10 P. 577
Loquet à came à bouton étoile



19-11 P. 578
Loquet à came technopolymère



19-12 P. 579
Loquet à came inox



19-150 P. 580
Loquet à came à clipser



19-146 P. 581
Loquet à came à fixation rapide



19-148 P. 582
Loquet à came à fixation rapide, avec serrure



19-73 P. 583
Loquet à came miniature, acier ou inox



19-72 P. 584
Loquet à came zamac, à tête chromée



19-76 P. 586
Loquet à came zamac, à tête pelliculée noire



19-74 P. 588
Loquet à came



19-75 P. 589
Loquet à came tout inox



19-77 P. 590
Loquet à came avec poignée étrier



19-30 P. 592
Loquet à came à dispositif antirotation



19-31 P. 593
Loquet à came à serrage réglable, à poignée en T



19-32 P. 594
Loquet à came à serrage réglable, à poignée en L



19-144 P. 595
Loquet à came poignée en technopolymère



19-138 P. 596
Loquet à came avec serrure zamac, à tête pelliculée noire



19-50 P. 598
Loquet à came modulable (corps)



19-50 P. 599
Loquet à came modulable (goujon)



19-50 P. 600
Loquet à came modulable (came plate)



19-51 P. 601
Loquet à came à serrage fixe, à empreinte

Verrous et loquets

Série 19



19-130 P. 602
Loquet à came à empreinte, inox



19-132 P. 603
Loquet à came à bouton, inox



19-134 P. 604
Loquet à came avec serrure zamac, à tête chromée



19-152 P. 605
Loquet à came affleurant, à poignée en T



19-162
Loquet à came avec poignée encastrable zamac, empreinte à gauche



19-163
Loquet à came avec poignée encastrable zamac, empreinte à droite



19-164 P. 606
Loquet à came avec poignée encastrable zamac, à serrure



19-165
Loquet avec poignée encastrable technopolymère, à clipser



19-166
Came acier ou inox, pour loquet avec poignée encastrable technopolymère, à clipser



19-126
Loquet à crochet avec serrure, chromé



19-127
Loquet à crochet avec serrure, pelliculé noir



19-128
Loquet à crochet à bouton, chromé



19-129
Loquet à crochet à bouton, pelliculé noir



19-124 P. 608
Loquet à crochet à empreinte, chromé ou pelliculé noir



19-160 P. 609
Loquet à came zamac, avec sécurité



19-49
Plaque de guidage pour loquet à came



19-99
Outil de poinçonnage pour montage des loquets

Loquets à compression



19-08 P. 610
Loquet à compression à bouton étoile



19-136
Loquet à compression à bouton étoile



19-04 P. 611
Loquet à compression à empreinte "triangle", acier ou inox



19-06 P. 612
Loquet à compression à empreinte



19-06
Loquet à compression à bouton étoile



19-36 P. 613
Loquet à compression à serrage réglable, miniature



19-37 P. 614
Loquet à compression à serrage réglable

Verrous et loquets



19-39 P. 615
Loquet à compression inox, à serrage fixe, grande capacité, à ailette



19-39 P. 616
Loquet à compression à serrage fixe, grande capacité, à empreinte



19-39 P. 618
Loquet à compression à serrage fixe, grande capacité, à bouton



19-40 P. 619
Loquet à compression à serrage réglable, petite capacité



19-41 P. 620
Loquet à compression à serrage réglable, grande capacité, à empreinte



19-41 P. 621
Loquet à compression inox, à serrage réglable, grande capacité, à ailette



19-41 P. 622
Loquet à compression à serrage réglable, grande capacité, à bouton



19-135 P. 623
Loquet à compression à serrage réglable, grande capacité, inox



19-42 P. 624
Loquet à compression à serrage réglable, grande capacité, à poignée



19-43 P. 625
Loquet à compression étanche, à serrage réglable, grande capacité, à empreinte



19-44 P. 626
Loquet à compression étanche, à serrage réglable, grande capacité, à poignée



19-45 P. 627
Loquet à compression



19-46
Tirette (pour loquet à compression)



19-47
Rondelle crampon (pour loquet à compression)



19-48
Couvercle (pour loquet à compression)



19-53 P. 630
Loquet à compression inox, affleurant, à serrage réglable



19-57 P. 631
Loquet à compression à serrage réglable



19-52 P. 628
Loquet à compression à serrage réglable



19-54 P. 632
Loquet à compression affleurant, à serrage réglable, petite capacité



19-55
Loquet à compression affleurant, à serrage réglable, grande capacité



19-56 P. 633
Loquet à compression affleurant, à serrage réglable



19-58 P. 634
Loquet à compression affleurant, à serrage par levier réglable



19-59 P. 635
Loquet à compression affleurant, à serrage par levier réglable, verrouillable



19-60 P. 636
Loquet à compression étanche, affleurant, à serrage par levier réglable



19-121
Loquet à compression avec poignée étrier



19-79 P. 637
Loquet à compression inox



19-140 P. 638
Loquet à compression zamac



19-142 P. 640
Loquet à compression à serrage réglable, à poignée

Verrous et loquets

Série 19



19-71
Poignée d'ouverture pour loquets



19-102 P. 641
Clé pour loquets



19-180 P. 642
Joint d'étanchéité, à clipser



19-182 P. 643
Joint d'étanchéité, à clipser



19-184 P. 644
Joint de protection, à clipser

Verrous et loquets à fermeture par poussée



19-13
Verrou à fermeture par poussée
avec clé de sécurité



19-14 P. 645
Verrou à fermeture par poussée
à axe, inox



19-15
Loquet à fermeture par poussée



19-16
Verrou à fermeture par poussée
autoréglable



19-17 P. 646
Verrou à fermeture par poussée
à languette



19-26 P. 647
Verrou à fermeture par poussée
coulissant



19-25
Verrou à fermeture par poussée
à ailette



19-18 P. 648
Verrou à fermeture par poussée
affleurant, à clipser



19-19 P. 649
Verrou à fermeture par poussée
affleurant, à visser



19-21 P. 650
Verrou à fermeture par poussée
affleurant, plastique ou inox



19-22 P. 651
Loquet à fermeture par poussée
affleurant simple



19-23 P. 652
Verrou à fermeture par poussée
affleurant



19-24
Verrou à fermeture par poussée
affleurant, de sécurité



19-28 P. 653
Verrou à fermeture par poussée
affleurant, inox



19-29 P. 654
Verrou à fermeture par poussée
affleurant, inox, grand capacité



19-27 P. 655
Verrou à fermeture par poussée
à bouton poussoir



19-27 P. 656
Verrou à fermeture par poussée
affleurant, à bouton poussoir



19-33 P. 657
Verrou à fermeture par poussée
affleurant, à bouton poussoir



19-33
Verrou à fermeture par poussée
affleurant, à bouton poussoir, autoréglable



19-34 P. 658
Verrou à fermeture par poussée
affleurant ou à bouton moleté



19-35 P. 659
Verrou à fermeture par poussée
à bouton poussoir

Verrous et loquets



19-38 P. 660
Verrou à fermeture par poussée affleurant, ouverture en tirant



19-62 P. 661
Loquet à fermeture par poussée crampon à clipser



19-63 P. 662
Loquet à fermeture par poussée crampon à visser



19-64
Loquet à fermeture par poussée crampon à visser avec interrupteur



19-65 P. 663
Verrou à ressort de rappel acier



19-67 P. 664
Verrou à ressort de rappel inox



19-154 P. 665
Verrou à ressort de rappel inox



19-158 P. 666
Verrou aluminium



19-61 P. 667
Loqueteau 2 billes zamac chromé



19-115 P. 668
Loqueteau 2 billes zamac



19-100
Système de blocage à bille



19-101
Cale pour système de blocage à bille



19-110 P. 669
Verrou à fermeture par poussée



19-111 P. 670
Loqueteau à encliqueter plastique

Loquets à expansion



19-66 P. 671
Loquet à expansion à poignée zamac



19-70 P. 672
Loquet à expansion à poignée nylon



19-68 P. 673
Loquet à expansion miniature



19-69
Loquet à expansion affleurant



19-80 P. 674
Loquet à expansion 1/4 de tour



19-90 P. 675
Équerre de montage (pour loquet à expansion)



19-78
Loquet à levier éjecteur



19-82
Système de verrouillage invisible



19-84 P. 676
Loquet pour panneaux aboutés

Verrous et loquets

Série 19

Taquets magnétiques



19-96 P. 677
Taquet magnétique à clipser



19-97
Taquet magnétique adhésif



19-98 P. 678
Taquet magnétique à clipser, rond



19-94 P. 679
Loqueteau magnétique étanche



19-95 P. 680
Loqueteau magnétique étanche



19-103 P. 681
Loqueteau magnétique à visser



19-104 P. 682
Loqueteau magnétique à visser, plat



19-105 P. 683
Loqueteau magnétique à visser



19-106 P. 684
Loqueteau magnétique à visser



19-107 P. 685
Loqueteau magnétique à visser

Grenouillères

Série 36

Grenouillères



36-01 P. 686
Grenouillère polypropylène



36-05 P. 687
Grenouillère élastomère



36-07 P. 688
Grenouillère élastomère, flexible, petit modèle



36-09 P. 689
Grenouillère élastomère, flexible



36-11 P. 690
Grenouillère élastomère, flexible grand modèle



36-13 P. 691
Grenouillère à levier acier



36-15 P. 692
Grenouillère à levier zamac



36-21 P. 693
Grenouillère rotative acier ou inox



36-23 P. 694
Grenouillère rotative acier ou inox



36-28 P. 695
Grenouillère à lame zamac, miniature



36-29 P. 696
Grenouillère à lame zamac



36-30 P. 697
Grenouillère à lame acier ou inox



36-31 P. 698
Grenouillère à lame acier ou inox



36-32 P. 699
Grenouillère à lame acier ou inox

Grenouillères

Série 36



36-35 P. 700
Réceptacle pour grenouillère à lame



36-37 P. 701
Grenouillère à lame acier ou inox, avec ressort à torsion



36-03 P. 702
Grenouillère à tige réglable, acier ou inox



36-39 P. 703
Grenouillère à crochet invisible, acier



36-39 P. 704
Grenouillère à crochet invisible, inox



36-40 P. 706
Réceptacle pour grenouillère à crochet invisible



36-42 P. 707
Grenouillère à crochet invisible, acier ou inox, fortes charges, avec trou pour cadenas



36-43 P. 708
Grenouillère à crochet invisible, acier ou inox, fortes charges



36-44 P. 709
Grenouillère à crochet invisible, acier ou inox, fortes charges, avec taquet



36-45 P. 710
Grenouillère à crochet invisible, acier, fortes charges, avec clé



36-46 P. 711
Grenouillère à crochet réglable, acier ou inox



36-47
Grenouillère à crochet invisible, acier



36-48 P. 712
Grenouillère à crochet invisible, inox



36-50 P. 713
Grenouillère à crochet acier ou inox



36-53 P. 714
Grenouillère à crochet acier ou inox



36-51 P. 715
Grenouillère à crochet courte, acier ou inox



36-54 P. 716
Grenouillère à crochet courte, acier ou inox



36-52 P. 717
Grenouillère à crochet miniature, acier ou inox



36-61 P. 718
Grenouillère à crochet miniature, acier, fortes charges



36-62 P. 719
Grenouillère à crochet acier, fortes charges



36-71 / 36-72 / 36-73 P. 720
Grenouillère à crochet acier, miniature, avec crochet droit ou incurvé



36-74 / 36-75 P. 721
Grenouillère à crochet acier, miniature, avec crochet faible ou grande amplitude



36-76 / 36-77 P. 722
Grenouillère à crochet acier, avec crochet droit ou incurvé



36-78 / 36-79 P. 723
Grenouillère à crochet acier, avec crochet faible ou grande amplitude



36-80 P. 724
Réceptacle pour grenouillère à crochet



36-57 P. 725
Grenouillère à crochet à clé, acier ou inox

Charnières et gonds

Série 37

Charnières



37-01 P. 726
Charnière à friction réglable, aluminium petit modèle



37-02 P. 727
Charnière à friction réglable, acétal, miniature



37-03 P. 728
Charnière à friction réglable, aluminium



37-04 P. 729
Charnière à friction réglable, acétal



37-110 P. 730
Charnière à friction réglable zamac



37-06 P. 731
Charnière à friction à couple constant, zamac



37-114 P. 732
Charnière à friction à couple constant, inox



37-05 P. 733
Charnière à friction avec manette indexable, technopolymère



37-08 P. 734
Charnière à indexation acétal



37-07 P. 735
Charnière à indexation technopolymère



37-09 P. 736
Charnière à indexation technopolymère, grand angle



37-10 P. 737
Charnière à indexation nylon



37-82
Charnière à indexation technopolymère, pour vis fraisée plate



37-171 P. 738
Charnière à indexation aluminium



37-151 P. 739
Charnière à amortissement aluminium



37-152 P. 740
Charnière à amortissement inox



37-11 P. 741
Charnière plate aluminium



37-12 P. 742
Charnière plate zamac, inox ou aluminium



37-12 P. 743
Charnière plate zamac, inox ou aluminium, à tige filetée



37-75 P. 744
Charnière nœud renvoyé



37-76 P. 745
Charnière nœud à plat inox



37-77 P. 746
Charnière nœud à plat



37-106 P. 747
Charnière nœud à plat, acier ou inox



37-183 P. 748
Charnière aluminium



37-184 P. 749
Charnière aluminium



37-116 P. 750
Charnière design, symétrique, technopolymère



37-13 P. 751
Charnière plate technopolymère



37-15 P. 752
Charnière plate technopolymère

Charnières et gonds

Série 37



37-16 P. 753
Charnière plate technopolymère, inviolable



37-34 P. 754
Charnière plate entièrement technopolymère



37-17 P. 755
Charnière entièrement technopolymère, fine



37-31
Charnière plate avec interrupteur, technopolymère



37-31 P. 756
Charnière plate avec interrupteur, technopolymère



37-14 P. 757
Charnière ajustable zamac



37-25 P. 758
Charnière ajustable zamac



37-26 P. 759
Charnière ajustable technopolymère



37-105 P. 760
Charnière ajustable technopolymère



37-27 P. 761
Charnière pour profiles aluminium ajustable, zamac



37-18 P. 762
Charnière pour profiles aluminium technopolymère



37-19
Charnière pour profiles aluminium technopolymère, double



37-20 P. 763
Charnière technopolymère



37-23 P. 764
Charnière technopolymère, large



37-24 P. 765
Charnière technopolymère, longue



37-112 P. 766
Charnière asymétrique ou large, nœud à plat, zamac ou inox



37-21 P. 767
Charnière asymétrique technopolymère, longue



37-22 P. 768
Charnière asymétrique technopolymère



37-117 P. 769
Charnière design, asymétrique, technopolymère



37-37 P. 770
Charnière asymétrique zamac



37-38 P. 771
Charnière asymétrique aluminium



37-160 P. 772
Charnière asymétrique zamac



37-104 P. 773
Charnière asymétrique ou large, nœud à plat, acier ou inox



37-28 P. 774
Charnière acier ou inox, à tige filetée



37-102
Charnière asymétrique acier ou inox, à tige filetée



37-103
Charnière asymétrique acier



37-32 P. 775
Charnière invisible acier ou inox, à 90°



37-33 P. 776
Charnière invisible acier ou inox, à 180°

Charnières et gonds

Série 37



37-35 P. 777
Fiche invisible à ressort



37-36 P. 778
Fiche invisible à ressort, petit modèle



37-30 P. 779
Charnière déboîtable acier ou inox



37-40 P. 780
Charnière déboîtable acier ou inox



37-41 P. 781
Charnière déboîtable double, acier ou inox



37-43 P. 782
Charnière déboîtable plate, zamac ou inox



37-58 P. 783
Charnière déboîtable zamac, à compression réglable



37-39 P. 784
Charnière marine inox



37-44 P. 785
Charnière à couple constant faible, zamac



37-45 P. 786
Charnière à couple constant moyen, zamac



37-46 P. 787
Charnière à couple constant élevé, zamac



37-47 P. 790
Charnière modulable acier ou inox

37-48 / 37-49 P. 789
Broche et vase pour charnière modulable



37-50 P. 792
Charnière non percée acier ou inox



37-51 P. 793
Charnière renforcée débrochable acier ou inox



37-52 P. 794
Charnière renforcée rivetée inox



37-53 P. 795
Charnière renforcée rivetée acier

37-54 P. 796
Charnière longue polypropylène



37-55
Charnière entièrement polypropylène, large

37-56
Charnière entièrement polypropylène



37-57
Charnière entièrement polypropylène, grand modèle



37-73
Charnière non percée, nœud renvoyé, debrochable



37-74 P. 797
Charnière non percée, nœud à plat



37-107 P. 798
Charnière percée ou non percée, nœud à plat, acier



37-78
Charnière avec connecteur de sécurité



37-78
Charnière avec câble de sécurité



37-108
Charnière avec connecteur de sécurité



37-79
Plaque de montage

Charnières et gonds



37-80 P. 799
Charnière longue acier



37-80 P. 800
Charnière longue aluminium

37-81 P. 801
Charnière longue inox 304, percée

37-81 P. 802
Charnière longue inox 304, non percée

37-81 P. 804
Charnière longue inox 316

37-88 P. 805
Charnière longue à double articulation, aluminium



37-89 P. 806
Charnière longue à nœud fin, aluminium



37-84 P. 807
Charnière à ressort aluminium



37-85 P. 808
Charnière à ressort acier ou inox



37-86 P. 809
Charnière à ressort acier ou inox



37-87 P. 810
Charnière à ressort acier ou inox



37-172 P. 811
Charnière non perçée, renforcée, nœud à plat, inox



37-176 P. 812
Charnière non percée, large, nœud à plat, acier



37-186 P. 813
Charnière matricée, nœud à plat ou avec ailes inversées, aluminium, acier ou inox



37-190 P. 814
Charnière aluminium pour salle blanche



37-192 P. 815
Charnière invisible bistable, acier ou inox, ouverture 90° ou 150°



37-193 P. 816
Charnière invisible, inox, ouverture 180°



37-194 P. 817
Charnière à friction inox, avec 2 axes de rotation



37-196 P. 818
Charnière invisible, à biellettes, inox, ouverture 90°



37-162 P. 819
Charnière pour porte vitrée, inox



37-164 P. 820
Charnière pour porte vitrée, inox



37-201
Butée de charnière



37-202
Entretoise et plaque de fixation pour charnière, inox

Charnières et gonds

Série 37

Gonds



37-60 P. 821
Gond zamac, miniature, à articulation déportée



37-61 P. 822
Gond zamac, miniature, à articulation en ligne



37-62 P. 823
Gond zamac, miniature, à articulation en ligne



37-68 P. 824
Gond zamac, à articulation déportée



37-69 P. 825
Gond zamac, à articulation en ligne



37-63
Gond zamac, à articulation déportée



37-64 P. 826
Gond nylon, à articulation déportée



37-65 P. 827
Gond nylon, à articulation en ligne



37-70
Gond nylon, à articulation déportée ou en ligne



37-72 P. 828
Gond à souder, acier, aluminium ou inox



37-140 P. 829
Gond acier, à bouts ronds avec rondelle laiton ou butée à billes



37-141 P. 830
Gond acier ou inox, à bouts plats avec rondelles laiton ou butée à billes



37-91 P. 831
Arrêt de porte inox



37-93 P. 832
Compas acier



37-94 P. 833
Compas acier avec pattes de fixation cambrées et plates



37-95 P. 834
Compas acier avec pattes de fixation plates



37-96 P. 835
Compas inox



37-97 P. 836
Compas avec cran de sécurité, inox



37-98 P. 837
Compas aluminium



37-142 P. 838
Coulisseau inox



37-143 P. 839
Coulisseau multi-positions, inox



37-144 P. 840
Coulisseau télescopique
à déverrouillage manuel, inox



37-99
Coulisseau téléscopique
à déverrouillage automatique



37-145 P. 841
Coulisseau télescopique
à déverrouillage automatique, acier



37-146 P. 842
Coulisseau télescopique
à déverrouillage automatique, inox



37-147 P. 843
Coulisseau télescopique
à déverrouillage automatique, acier



37-120 P. 844
Paumelle acier avec rondelle laiton



37-121 P. 845
Paumelle acier ou inox, avec ou sans rondelle laiton

Charnières Série 37



37-122 P. 846
Paumelle acier, avec ou sans rondelle laiton



37-130 P. 847
Paumelle acier, percée ou non percée



37-131
Paumelle miniature, acier



37-132 P. 848
Paumelle inox, à coins ronds ou carrés



37-133 P. 849
Paumelle renforcée acier, avec rondelle laiton



37-134 P. 850
Paumelle à rampe, inox

Glissières à billes Série 39

Glissières charges faibles



39-01 P. 851
Glissière charge faible course 75 %



39-02 P. 852
Glissière charge faible course 75 %



39-03 P. 853
Glissière charge faible course 75 %, double course



39-15 P. 854
Glissière charge faible course 75 %, double course



39-19 P. 855
Glissière charge faible course 75 %, avec disconnexion



39-11 P. 856
Glissière charge faible course 100 %



39-04 P. 857
Glissière charge faible course 100 %



39-22 P. 858
Glissière charge faible course 100 %, avec disconnexion et finition anti-corrosion



39-22 P. 859
Glissière charge faible course 100 %, avec disconnexion



39-30 P. 860
Glissière charge faible course 100 %, avec disconnexion par poussoir



39-27 P. 861
Glissière charge faible course 100 %, avec disconnexion et fermeture automatique



39-21 P. 862
Glissière charge faible course 100 %, avec disconnexion, ouverture et fermeture automatiques



39-34 P. 863
Glissière charge faible course 100 %, avec disconnexion et fermeture automatique avec amortissement



39-12 P. 864
Glissière charge faible aluminium, course > 100 %

Glissières charges moyennes



39-05 P. 865
Glissière charge moyenne inox, course 75 %



39-20 P. 866
Glissière charge moyenne course 75 %, avec disconnexion et verrouillage



39-07 P. 867
Glissière charge moyenne inox, course 100 %



39-18 P. 868
Glissière charge moyenne course > 100 %



39-06 P. 869
Glissière charge moyenne course > 100 %



39-16 P. 870
Glissière charge moyenne course > 100 %, montage par crevés de fixation



39-17
Glissière charge moyenne course > 100 %, fermeture automatique, montage par crevés de fixation

Glissières à billes

Série 39



39-23 P. 871
Glissière charge moyenne
extra-fine, course > 100 %,
avec disconnexion et verrouillage



39-24 P. 872
Glissière charge moyenne
course > 100 %, avec disconnexion
et verrouillage



39-26 P. 873
Glissière charge moyenne
course > 100 %, avec disconnexion
et verrouillage 2 positions



39-29
Glissière charge moyenne
course > 100 %, avec disconnexion
et verrouillage, pour serveur

Glissières charges lourdes



39-31 P. 874
Glissière charge lourde
aluminium, course 75 %



39-32
Glissière charge lourde
aluminium, course 100 %



39-33 P. 875
Glissière charge lourde
aluminium, course 100 %



39-09 P. 876
Glissière charge lourde
course 100 %



39-08 P. 878
Glissière charge lourde acier,
course > 100 %



39-10 P. 879
Glissière charge lourde inox,
course > 100 %



39-13 P. 880
Glissière charge lourde course
> 100 %



39-25 P. 881
Glissière charge lourde course 100 %,
avec disconnexion et verrouillage



39-28 P. 882
Glissière charge lourde
course 100 %, verrouillage 2 positions



39-14 P. 884
Glissière charge lourde course
> 100 %, avec équerres de fixation



39-40 P. 885
Guide câble pour glissière



39-42 P. 886
Équerre de montage

Pieds

Série 35

Supports antivibratoires



35-02 P. 889
Support antivibratoire acier
ou inox



35-03 P. 890
Support antivibratoire acier,
pour charges lourdes



35-04 P. 891
Support antivibratoire plat, acier
ou inox



35-05 P. 892
Support antivibratoire acier, à tige
filetée articulée



35-10 P. 893
Support antivibratoire acier, à tige
filetée courte



35-06 P. 894
Support antivibratoire
caoutchouc, pour faibles charges



35-08 P. 895
Support antivibratoire caoutchouc,
petit diamètre, pour faibles charges

Pieds de machines

Série 35



35-11 P. 896
Support antivibratoire fonte, pour charges très lourdes



35-12 P. 897
Support antivibratoire acier, à platine



35-14 P. 898
Support antivibratoire acier ou inox



35-15 P. 899
Support antivibratoire acier, taraudé



35-23 P. 900
Support antivibratoire avec ou sans dispositif anti déchirement



35-25
Protection en caoutchouc

Pieds



35-72 P. 901
Pied acier ou inox, petit diamètre, avec semelle



35-56 P. 902
Pied technopolymère, à tige filetée acier



35-57 P. 903
Pied technopolymère, avec trou de fixation et tige filetée acier



35-58 P. 904
Pied technopolymère, à tige filetée acier



35-59 P. 905
Pied technopolymère, avec trou de fixation et tige filetée acier



35-130 P. 906
Pied inox, à tige filetée avec méplat, écrou de protection et joint NBR



35-74 P. 907
Pied inox, taraudé



35-75 P. 908
Pied inox, à tige filetée



35-77 P. 910
Pied inox, à tige filetée avec 6 pans creux



35-78 P. 912
Pied inox, à tige filetée avec 6 pans



35-79 P. 914
Pied inox, à tige filetée avec écrou de protection



35-27 P. 915
Pied acier ou inox, taraudé, avec semelle en caoutchouc



35-27 P. 916
Pied inox, taraudé, avec semelle vulcanisée en caoutchouc



35-204 P. 918
Pied acier, à tige filetée, avec semelle collée



35-208 P. 920
Pied inox, à tige filetée, avec semelle collée



35-212 P. 922
Pied inox, à tige filetée, avec semelle vulcanisée



35-216 P. 924
Pied inox, à tige filetée, avec semelle noire



35-218 P. 925
Pied inox, à tige filetée, avec semelle blanche



35-220 P. 926
Pied inox, à tige filetée, avec semelle noire



35-222 P. 927
Pied inox, à tige filetée, avec semelle blanche



35-17 P. 928
Pied inox, à tige filetée avec écrou de protection et semelle noire

Pieds de machines

Série 35



35-17 P. 929
Pied inox, à tige filetée avec écrou de protection et semelle blanche



35-100 P. 930
Pied acier ou inox, avec patte de fixation, taraudé



35-230 P. 932
Pied acier, à tige filetée



35-232 P. 934
Pied inox, à tige filetée



35-234 P. 936
Pied inox, à tige filetée



35-108 P. 937
Pied inox, avec patte de fixation, à tige filetée avec écrou de protection



35-13 P. 938
Pied acier, taraudé



35-13 P. 939
Pied inox, taraudé



35-242 P. 940
Pied acier, à tige filetée



35-244 P. 942
Pied acier, à tige filetée, avec semelle caoutchouc



35-246 P. 944
Pied inox, à tige filetée



35-248 P. 946
Pied inox, à tige filetée, avec semelle caoutchouc



35-250 P. 948
Pied inox 316 L, à tige filetée



35-252 P. 950
Pied inox 316 L, à tige filetée, avec semelle caoutchouc



35-254 P. 952
Pied inox, à tige filetée



35-256 P. 953
Pied inox, à tige filetée, avec semelle antiglisse



35-258 P. 954
Pied inox, à tige filetée, avec semelle vulcanisée



35-114 P. 955
Pied inox, à tige filetée avec écrou de protection



35-34 P. 956
Pied acier, taraudé



35-34 P. 957
Pied inox, taraudé



35-266 P. 958
Pied acier, à tige filetée



35-268 P. 959
Pied acier, à tige filetée, avec semelle caoutchouc



35-270 P. 960
Pied inox, à tige filetée



35-272 P. 961
Pied inox, à tige filetée, avec semelle caoutchouc



35-274 P. 962
Pied inox 316 L, à tige filetée



35-276 P. 963
Pied inox 316 L, à tige filetée, avec semelle caoutchouc



35-278 P. 964
Pied inox, à tige filetée



35-280 P. 965
Pied inox, à tige filetée, avec semelle antiglisse

Pieds de machines



35-282 P. 966
Pied inox, à tige filetée, avec semelle vulcanisée



35-126 P. 967
Pied inox, à tige filetée avec écrou de protection



35-286 P. 968
Pied acier, taraudé



35-288 P. 969
Pied inox, taraudé



35-290 P. 970
Pied acier, à tige filetée



35-292 P. 971
Pied acier, à tige filetée, avec semelle vulcanisée



35-294 P. 972
Pied inox, à tige filetée



35-296 P. 973
Pied inox, à tige filetée, avec semelle vulcanisée



35-298 P. 974
Pied inox, à tige filetée



35-300 P. 975
Pied inox, à tige filetée, avec semelle vulcanisée



35-302 P. 976
Pied inox, à tige filetée avec écrou de protection

Pieds à rotule



35-70 P. 977
Pied à rotule technopolymère ou inox, petit diamètre, à tige filetée



35-71 P. 979
Pied à patin



35-73 P. 980
Pied à patin



35-42 P. 981
Pied à rotule polyamide, taraudé



35-44 P. 982
Pied à rotule polyamide, à tige filetée



35-48 P. 984
Pied à rotule acier ou inox, à tige filetée



35-46 P. 986
Pied à rotule acier ou inox, taraudé



35-49 P. 987
Pied à rotule acier ou inox, taraudé antistatique



35-49 P. 988
Pied à rotule acier ou inox, à tige filetée, antistatique



35-40 P. 990
Pied à rotule acier, avec patin antivibratoire



35-54
Pied à rotule technopolymère, avec bouton de réglage



35-55 P. 992
Pied à rotule technopolymère antistatique, à tige filetée acier



35-50 P. 994
Pied à rotule technopolymère, à tige filetée acier



35-51 P. 996
Pied à rotule technopolymère, à tige filetée inox

Pieds de machines

Série 35



35-52 P. 998
Pied à rotule technopolymère, avec trou de fixation et tige filetée acier



35-53 P. 999
Pied à rotule technopolymère, avec trou de fixation et tige filetée inox



35-65 P. 1000
Pied à rotule technopolymère antistatique, à tige fileté inox



35-66 P. 1002
Pied à rotule technopolymère, avec patte de fixation, à tige filetée acier



35-67 P. 1003
Pied à rotule technopolymère, avec patte de fixation, à tige filetée inox



35-60 P. 1004
Insert taraudé technopolymère, pour pied à tige filetée



35-62 P. 1005
Insert taraudé aluminium ou inox



35-61 P. 1006
Insert taraudé technopolymère, carré, pour pied à tige filetée



35-63 P. 1007
Insert taraudé technopolymère, rond, pour pied à tige filetée



35-64 P. 1008
Plaque taraudée acier, pour pied à tige filetée

Roues et roulettes

Série 38

Roulettes d'appareil



38-01 P. 1009
Roue d'appareil à bandage caoutchouc, jante en polyamide



38-03 P. 1010
Roulette d'appareil pivotante ou fixe, à platine



38-04 P. 1011
Roulette d'appareil pivotante ou fixe, à trou central



38-07 P. 1012
Roulette d'appareil pivotante, à douille expansible



38-05 P. 1013
Roulette d'appareil jumelée, pivotante, à platine



38-06
Roulette d'appareil jumelée, pivotante, à trou central



38-30 P. 1014
Roue d'appareil en polyamide



38-31 P. 1015
Roulette d'appareil pivotante ou fixe, à platine



38-32 P. 1016
Roulette d'appareil pivotante, à trou central



38-33
Roulette d'appareil pivotante, à douille expansible



38-34 P. 1017
Roulette d'appareil jumelée, pivotante, à platine



38-35
Roulette d'appareil jumelée, pivotante, à trou central



38-36 P. 1018
Roulette d'appareil pivotante, à platine, à bandage polyuréthane



38-37 P. 1019
Roulette d'appareil pivotante, à trou central, à bandage polyuréthane

Roues et roulettes

Roulettes charge moyenne



38-71
Roulette d'appareil design, bandage et monture synthétique pivotante, à platine



38-72
Roulette d'appareil design, bandage et monture synthétique pivotante, à trou central



38-08 P. 1020
Roue charge moyenne à bandage caoutchouc, jante en polypropylène



38-10 P. 1021
Roulette charge moyenne pivotante ou fixe, à platine



38-11 P. 1022
Roulette charge moyenne pivotante, à trou central



38-15 P. 1023
Roue charge moyenne à bandage caoutchouc, jante en polyamide



38-16 P. 1024
Roulette charge moyenne pivotante ou fixe, à platine



38-17 P. 1025
Roulette charge moyenne pivotante ou fixe, à platine, à bandage non tachant



38-20 P. 1026
Roue charge moyenne en polyamide



38-22 P. 1027
Roulette charge moyenne pivotante ou fixe, à platine



38-23 P. 1028
Roulette charge moyenne pivotante ou fixe, à platine, inox



38-24 P. 1029
Roulette charge moyenne pivotante, à trou central



38-25 P. 1030
Roulette charge moyenne pivotante, à trou central, inox



38-60 P. 1031
Roue charge moyenne à bandage polyuréthane, jante en polyamide



38-61 P. 1032
Roulette charge moyenne pivotante ou fixe, à platine



38-62 P. 1033
Roulette charge moyenne pivotante, à platine, inox



38-62 P. 1034
Roulette charge moyenne fixe, à platine, inox



38-63 P. 1035
Roulette charge moyenne pivotante, à trou central

Roulettes forte charge



38-40 P. 1036
Roue forte charge à bandage caoutchouc, jante en aluminium



38-41 P. 1037
Roulette forte charge pivotante ou fixe, à platine



38-42 P. 1038
Roulette forte charge pivotant ou fixe, à platine, monture renforcée



38-43
Roulette forte charge jumelée, pivotante ou fixe, à platine, monture renforcée



38-45 P. 1039
Roue forte charge à bandage polyuréthane souple, jante en aluminium



38-46 P. 1040
Roulette forte charge pivotante ou fixe, à platine



38-50 P. 1041
Roue forte charge à bandage polyuréthane, jante en aluminium

Roues et roulettes

Série 38



38-51 P. 1042
Roulette forte charge pivotante ou fixe, à platine



38-52 P. 1043
Roulette forte charge pivotante ou fixe, à platine, monture renforcée



38-54 P. 1044
Roue forte charge à bandage polyuréthane, jante en fonte



38-55 P. 1045
Roulette forte charge pivotante ou fixe, à platine



38-56 P. 1046
Roulette forte charge pivotante ou fixe, à platine, monture renforcée



38-57 P. 1047
Roulette forte charge jumelée, pivotante ou fixe, à platine, monture renforcée



38-58 P. 1048
Roulette forte charge jumelée, pivotante ou fixe, à platine, monture renforcée



38-111 P. 1049
Roue forte charge à bandage caoutchouc non tachant gris, antistatique



38-112 P. 1050
Roulette forte charge pivotante ou fixe, à platine



38-113 P. 1051
Roulette forte charge pivotante ou fixe, à platine, monture renforcée



38-116 P. 1052
Roue forte charge à bandage polyuréthane, à faible résistance au roulement et au pivotement



38-117 P. 1053
Roulette forte charge pivotante ou fixe, à platine



38-119 P. 1054
Roulette forte charge pivotante ou fixe, à platine, monture épaisse renforcée



38-90 P. 1055
Galet de guidage polyuréthane



38-91 P. 1056
Galet de guidage polyuréthane, corps acier



38-92 P. 1057
Roue de guidage alésée



38-92 P. 1058
Roue de guidage à tige filetée



38-94 P. 1059
Roulette d'immobilisation pivotante, à trou central



38-95 P. 1060
Roulette d'immobilisation pivotante, à platine



38-96 P. 1061
Roulette d'immobilisation pivotante, à platine, à pédale d'action fixe



38-97 P. 1062
Roulette d'immobilisation pivotante, à platine, à pédale d'action mobile



38-98 P. 1063
Roulette d'immobilisation pivotante, à platine, avec pied fixe et roue mobile en hauteur



38-99 P. 1064
Roulette de compensation pivotante, à platine, avec vis de réglage

Eléments de levage

Accessoires de levage



18-01 P. 1067
Anneau de levage taraudée DIN 582, acier ou inox 304 ou 316



18-01 P. 1068
Anneau de levage à tige filetée DIN 580, acier ou inox 304 ou 316



18-03 P. 1070
Anneau de levage à tige filetée longue



18-04 P. 1071
Anneau de levage à tige filetée longue, haute résistance



18-132 P. 1072
Anneau de levage à tige filetée longue, inox



18-05 P. 1073
Anneau de levage à anse



18-07 P. 1074
Anneau de levage à anse



18-131 P. 1075
Anneau de levage taraudé HR, acier ou inox



18-110 P. 1079
Anneau de levage à oreille, à visser



18-13 P. 1076
Anneau de levage rotatif, taraudé ou à tige filetée



18-13
Anneau de levage rotatif, pas fin



18-133 P. 1078
Anneau de levage rotatif, tige longue



18-10 P. 1080
Anneau de levage rotatif inox



18-134 P. 1081
Anneau d'ancrage anti-chute



18-19 P. 1082
Anneau de levage à souder



18-125 P. 1083
Anneau de levage à souder



18-126 P. 1084
Anneau de levage à souder



18-151 P. 1085
Crochet de godet à visser



18-152 P. 1086
Crochet à godet à souder



18-25 P. 1087
Mousqueton de levage acier ou inox



18-26 P. 1088
Mousqueton de levage à œil, acier ou inox



18-161 P. 1089
Manille droite haute résistance, grade 60

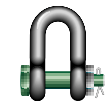

18-161 P. 1090
Manille droite avec axe boulonné goupillé, haute résistance, grade 60



18-67 P. 1091
Manille droite haute résistance



18-67 P. 1092
Manille droite goupillée haute résistance



18-163 P. 1093
Manille lyre haute résistance, grade 60



18-163 P. 1094
Manille lyre avec axe boulonné goupillé, haute résistance, grade 60



18-165 P. 1095
Manille lyre avec axe boulonné goupillé, haute résistance, grade 80

Eléments de levage

Série 18



18-167 P. 1096
Manille lyre à corps large, avec axe boulonné goupillé, haute résistance, grade 80



18-169 P. 1097
Manille lyre à bouche large, avec axe boulonné goupillé, haute résistance, grade 80



18-171 P. 1098
Manille lyre avec axe vissé à trou carré, haute résistance, grade 60



18-64 P. 1099
Manille lyre haute résistance



18-64 P. 1100
Manille lyre goupillée haute résistance



18-37 P. 1101
Manille de levage torse



18-38 P. 1102
Manille de levage droite, longue



18-39 P. 1103
Émerillon de levage 2 anneaux, inox



18-40 P. 1104
Émerillon de levage 2 anneaux, sur roulement



18-48 P. 1105
Émerillon de levage 2 manilles



18-36 P. 1106
Ridoir de levage 2 chapes fixes, inox



18-98 P. 1107
Plaquette d'identification

Anneaux de levage articulés



18-09 P. 1108
Anneau de levage articulé



18-116 P. 1109
Anneau de levage articulé tige longue



18-114 P. 1110
Anneau de levage articulé à double roulement à bille



18-115 P. 1111
Anneau de levage articulé à double roulement à bille, tige longue



18-11 P. 1112
Anneau de levage articulé avec embase à roulement à billes



18-117 P. 1113
Anneau de levage articulé avec embase à roulement à billes, tige longue



18-11 P. 1114
Anneau de levage articulé avec embase à roulement à billes, charges lourdes



18-119 P. 1115
Anneau de levage articulé à tige filetée acier, grade 80



18-120 P. 1116
Anneau de levage articulé à tige filetée longue acier, grade 80



18-100 P. 1117
Anneau de levage articulé à tige filetée



18-101 P. 1118
Anneau de levage articulé à tige filetée, inox



18-102 P. 1119
Anneau de levage articulé taraudé



18-103 P. 1120
Anneau de levage articulé taraudé, inox



18-105 P. 1121
Anneau de levage articulé à tige filetée, charges lourdes

Eléments de levage

Série 18



18-111 P. 1122
Anneau de levage articulé à tige filetée, charges lourdes, inox



18-112 P. 1123
Anneau de levage articulé taraudé, charges lourdes



18-113 P. 1124
Anneau de levage articulé taraudé, charges lourdes, inox



18-106 P. 1125
Anneau de levage articulé



18-107 P. 1126
Anneau de levage articulé à maille libre



18-108 P. 1127
Anneau de levage articulé avec crochet



18-12 P. 1128
Anneau de levage articulé avec embase à roulement à billes



18-16 P. 1129
Anneau de levage articulé avec embase à roulement à billes, à souder



18-17 P. 1130
Anneau de levage articulé avec embase fixe, à souder



18-153 P. 1131
Broche à billes de levage



18-154 P. 1132
Douille de maintien pour broche à billes de levage



18-104 P. 1133
Anneau de levage articulé à souder



18-15 P. 1134
Anneau de levage articulé à souder



18-122 P. 1135
Anneau de levage articulé à souder, acier ou inox



18-18 P. 1136
Anneau de levage articulé à palier, à souder



18-08 P. 1137
Anneau de levage articulé à paliers fixes, à souder



18-08 P. 1138
Anneau de levage articulé à souder, pour arête



18-14 P. 1139
Anneau de levage articulé à paliers



18-20
Adaptateur de filetage

Élingage



18-201 P. 1140
Maille de tête 1 brin pour élingue 1 brin, grade 100 ou 120



18-202 P. 1141
Maille de tête 2 brins pour élingue 2 brins, grade 100 ou 120



18-204 P. 1142
Maille de tête 4 brins pour élingue 3 ou 4 brins, grade 100 ou 120



18-211 P. 1143
Maille d'assemblage pour élingue, grade 100 ou 120



18-213 P. 1144
Maillon d'assemblage pour élingue, grade 100 ou 120



18-215 P. 1145
Crochet de réduction pour élingue, grade 100 ou 120



18-217 P. 1146
Griffe de raccourcissement pour élingue, grade 100 ou 120

Eléments de levage

Série 18



18-23 P. 1147
Crochet de levage pour sangle



18-21 P. 1148
Crochet de levage à œil



18-22
Crochet de levage à œil haute résistance



18-224 P. 1149
Crochet de levage à oeil, à linguet, acier ou inox 316 L



18-225 P. 1150
Crochet de levage à œil, automatique, grade 80 ou 100



18-226 P. 1151
Crochet de levage à émerillon à linguet, grade 80



18-227 P. 1152
Crochet de levage à émerillon automatique, grade 80 ou 100



18-221 P. 1153
Crochet de levage à linguet forgé, grade 100 ou 120



18-223 P. 1154
Crochet de levage automatique, grade 100 ou 120



18-240 P. 1155
Chaîne à maillon rond pour élingue, grade 100 ou 120



18-250 P. 1156
Mini élingue 1 à 4 brins, avec réducteur intégré



18-251 P. 1157
Élingue 1 brin, simple ou réductible, grade 100 ou 120



18-252 P. 1158
Élingue 2 brins, simples ou réductibles, grade 100 ou 120



18-254 P. 1159
Élingue 4 brins, simples ou réductibles, grade 100 ou 120

Accastillage



18-30 P. 1160
Mousqueton inox



18-34 P. 1161
Mousqueton à œil, inox



18-27 P. 1162
Mousqueton à vis de sécurité



18-28 P. 1163
Mousqueton à œil et vis de sécurité, inox



18-24 P. 1164
Mousqueton à émerillon, inox



18-29 P. 1165
Mousqueton à émerillon à targette



18-31 P. 1166
Maillon rapide acier ou inox



18-32 P. 1167
Maillon rapide à grande ouverture, acier ou inox



18-33 P. 1168
Maillon rapide delta, acier ou inox



18-35 P. 1169
Cosse cœur acier ou inox



18-135 P. 1170
Piton à œil inox

18-41 P. 1171
Tendeur à lanterne 2 anneaux, acier

18-41 P. 1172
Tendeur à lanterne 2 anneaux, inox

18-43 P. 1173
Tendeur à lanterne 2 crochets, acier

Eléments de levage

Série 18



18-43 P. 1174
Tendeur à lanterne 2 crochets, inox



18-45 P. 1175
Tendeur à lanterne anneaux et crochet, acier



18-45 P. 1176
Tendeur à lanterne anneaux et crochet, inox



18-47 P. 1177
Tendeur à lanterne 2 chapes, acier



18-47 P. 1178
Tendeur à lanterne 2 chapes, inox



18-51 P. 1179
Ridoir 2 chapes fixes, inox



18-55
Embout rapide à chape



18-56 P. 1180
Embout rapide à tige filetée



18-57 P. 1181
Embout rapide à œil



18-61 P. 1182
Manille droite acier



18-61 P. 1183
Manille droite inox



18-62 P. 1184
Manille droite longue inox



18-65
Manille torse inox



18-63 P. 1185
Manille lyre acier



18-63 P. 1186
Manille lyre inox



18-71
Émerillon 2 anneaux, inox



18-73 P. 1187
Émerillon 2 manilles, inox



18-83 P. 1188
Serre-câble plat, acier ou inox



18-81 P. 1189
Serre-câble à étrier, acier ou inox



18-82 P. 1190
Serre-câble cylindrique, inox



18-84 P. 1191
Serre-câble croisillon, inox



18-85 P. 1192
Étrier en U à double plaque



18-87 P. 1193
Pontet inox



18-88 P. 1194
Pontet sur platine



18-89 P. 1195
Pontet sur platine rectangulaire



18-90 P. 1196
Pontet sur platine losange



18-91 P. 1197
Pontet sur platine ronde



18-92 P. 1198
Anneau tournant sur platine carrée

Levage Série 18

18-99 P. 1199
Esse acier ou inox

Sauterelles Série 26

Sauterelles verticales



26-01 P. 1201
Sauterelle verticale à embase horizontale



26-01 P. 1202
Sauterelle verticale à embase verticale



26-01 P. 1203
Sauterelle verticale à embase latérale



26-01 P. 1204
Sauterelle verticale à vis de placage fixe



26-01 P. 1205
Sauterelle verticale anti-reflets, à embase horizontale



26-01
Sauterelle verticale anti-reflets, à embase verticale



26-02 P. 1206
Sauterelle verticale à bras plein, à embase horizontale



26-02 P. 1207
Sauterelle verticale à bras plein, à embase verticale



26-06 P. 1208
Sauterelle verticale renforcée, à embase horizontale



26-06 P. 1209
Sauterelle verticale renforcée, à embase verticale



26-17 P. 1210
Sauterelle verticale à poignée de sécurité, à embase horizontale



26-17 P. 1211
Sauterelle verticale à poignée de sécurité, à embase verticale



26-17 P. 1212
Sauterelle verticale à poignée de sécurité, à embase latérale



26-17
Sauterelle verticale à poignée de sécurité, à bras plein, à embase horizontale



26-17
Sauterelle verticale anti-reflets, à poignée de sécurité, à embase horizontale



26-17
Sauterelle verticale anti-reflets, à poignée de sécurité, à embase verticale



26-21 P. 1213
Sauterelle verticale inox, à embase horizontale



26-21 P. 1214
Sauterelle verticale inox, à embase latérale



26-91 P. 1215
Sauterelle verticale à embase horizontale



26-91 P. 1216
Sauterelle verticale à embase verticale



26-92
Sauterelle verticale à bras plein, à embase horizontale

Sauterelles

Série 26



26-92

Sauterelle verticale à bras plein, à embase verticale

Sauterelles horizontales



26-03 P. 1217

Sauterelle horizontale à embase horizontale



26-03 P. 1218

Sauterelle horizontale à embase verticale



26-03 P. 1219

Sauterelle horizontale à embase latérale



26-04 P. 1220

Sauterelle horizontale à bras plein, à embase horizontale



26-03 P. 1221

Sauterelle horizontale anti-reflets, à embase horizontale



26-03

Sauterelle horizontale anti-reflets, à embase verticale



26-03

Sauterelle horizontale anti-reflets, à embase verticale ouverte



26-18 P. 1222

Sauterelle horizontale à poignée de sécurité, à embase horizontale



26-18 P. 1223

Sauterelle horizontale à poignée de sécurité, à embase verticale



26-18

Sauterelle horizontale à poignée de sécurité, à bras plein, à embase horizontale



26-18

Sauterelle horizontale anti-reflets, à poignée de sécurité, à embase verticale



26-18

Sauterelle horizontale anti-reflets, à poignée de sécurité, à embase verticale ouverte



26-23 P. 1224

Sauterelle horizontale inox, à embase horizontale



26-26 P. 1225

Sauterelle horizontale combiclamp à embase horizontale



26-05 P. 1226

Sauterelle horizontale longue, acier ou inox, à embase horizontale



26-70

Sauterelle horizontale à poignée amovible



26-71

Poignée amovible pour sauterelle horizontale



26-93 P. 1227

Sauterelle horizontale miniature à embase horizontale



26-93 P. 1228

Sauterelle horizontale à embase horizontale



26-73 P. 1229

Sauterelle horizontale variable, à embase horizontale



26-73 P. 1230

Sauterelle horizontale variable, à embase verticale

Sauterelles

Série 26



26-73 P. 1231
Sauterelle horizontale variable, à embase latérale

Sauterelles à tige coulissante



26-07 P. 1232
Sauterelle à tige coulissante



26-07
Sauterelle à tige coulissante, anti-reflets



26-08 P. 1233
Sauterelle à tige coulissante courte



26-11 P. 1234
Sauterelle à tige coulissante renforcée, verticale



26-12 P. 1235
Sauterelle à tige coulissante renforcée, horizontale



26-12
Sauterelle à tige coulissante anti-reflets, renforcée, verticale



26-19 P. 1236
Sauterelle à tige coulissante à levier



26-27 P. 1237
Sauterelle à tige coulissante inox



26-28 P. 1238
Sauterelle à tige coulissante courte, inox



26-20 P. 1239
Sauterelle à tige coulissante avec bouton de verrouillage



26-97
Sauterelle à tige coulissante à embase horizontale



26-98
Sauterelle à tige coulissante



26-74 P. 1240
Sauterelle à tige coulissante variable, à embase horizontale



26-74 P. 1241
Sauterelle à tige coulissante variable, à embase latérale

Sauterelles à crochet



26-10 P. 1242
Sauterelle à crochet à petite embase



26-30 P. 1243
Sauterelle à crochet inox, à petite embase



26-09 P. 1244
Sauterelle à crochet



26-29 P. 1245
Sauterelle à crochet inox



26-09 P. 1246
Sauterelle à crochet avec bouton de verrouillage



26-14 P. 1247
Sauterelle à crochet avec bouton de verrouillage



26-16 P. 1248
Sauterelle à crochet renforcée

Sauterelles

Série 26



26-13 P. 1249
Sauterelle à crochet horizontale



26-24 P. 1250
Sauterelle à crochet horizontale, inox



26-15 P. 1251
Sauterelle à crochet verticale



26-25 P. 1252
Sauterelle à crochet verticale, inox



26-80 P. 1253
Sauterelle à crochet horizontale, avec bouton de verrouillage



26-82 P. 1254
Sauterelle à crochet horizontale, inox, avec bouton de verrouillage

Sauterelles pneumatiques



26-31
Sauterelle pneumatique



26-31 P. 1255
Sauterelle pneumatique



26-32 P. 1256
Sauterelle pneumatique serrage faible



26-33
Sauterelle pneumatique à tige coulissante



26-34 P. 1257
Sauterelle pneumatique à vérin vertical



26-35 P. 1258
Sauterelle pneumatique serrage important



26-36
Sauterelle pneumatique à bras plein



26-39
Sauterelle combiné, pneumatique

Accessoires



26-41
Vérin pivotant pneumatique à visser, double effet



26-43 P. 1259
Vérin pivotant pneumatique bloc, double effet



26-50 P. 1260
Embout de protection



26-51 P. 1261
Embout de protection avec ou sans écrou



26-52 P. 1262
Palonnier



26-56 P. 1263
Équerre de fixation



26-57 P. 1264
Allonge de bras d'appui

Sauterelles

Série 26



26-99
Équerre de fixation



26-54 P. 1265
Patte d'accrochage acier ou inox



26-55 P. 1266
Patte d'accrochage mince, acier ou inox



26-58 P. 1267
Vis de placage pour bras en U acier ou inox



26-58
Vis de placage pour sauterelle anti-reflets



26-59 P. 1268
Vis de placage courte acier ou inox



26-60 P. 1269
Vis de placage à effort réglable



26-62 P. 1270
Vis de placage articulée



26-64 P. 1271
Vis de placage à ressort



26-66 P. 1272
Vis de placage



26-68
Vis de placage acier ou inox avec ou sans patin de protection



26-53
Capteur pour sauterelle

Eléments de serrage

Série 23

Tasseaux



23-01 P. 1275
Tasseau ébauché



23-02 P. 1276
Tasseau pour rainure en T



23-03 P. 1277
Tasseau pour rainure en T série longue



23-04 P. 1278
Tasseau losange



23-06
Tasseau à ressort



23-08 P. 1279
Tasseau à bille, pour rainure en T



23-70 P. 1280
Tasseau pour profiles aluminium



23-71 P. 1281
Tasseau pivotant pour profilés aluminium



23-73 P. 1282
Tasseau à bille avec guidage pour profilés aluminium



23-74 P. 1283
Tasseau à bille pour profilés aluminium



23-75 P. 1284
Tasseau à ressort pour profilés aluminium



23-10 P. 1285
Profilé pour rainure en T

Eléments de serrage

Série 23

Écrous



23-20 P. 1286
Écrou haut



23-22 P. 1287
Écrou à embase



23-24 P. 1288
Écrou rallongé



23-26 P. 1289
Écrou articulé



23-28 P. 1290
Écrou divisible à serrage rapide



23-27 P. 1291
Écrou à serrage rapide

Rondelles



23-64 P. 1292
Support à ressort pour bride



23-38 P. 1293
Rondelle articulée



23-39 P. 1294
Rondelle articulée



23-40 P. 1295
Rondelles articulées acier



23-41 P. 1296
Rondelles articulées inox 303 ou 316 L



23-42 P. 1297
Rondelle plate



23-43 P. 1298
Rondelle plate de précision



23-44 P. 1299
Rondelles autobloquantes



23-45 P. 1300
Rondelle à palier anti-friction



23-46 P. 1302
Rondelle ressort



23-47 P. 1301
Rondelle plate inox

Goujon - boulon

23-60 P. 1304
Goujon

23-60 P. 1306
Goujon classe 12.9, avec ou sans 6 pans creux

23-62 P. 1307
Boulon en T série mince



23-62 P. 1308
Boulon en T série large



23-63 P. 1309
Boulon en T classe 12.9, série mince



23-63 P. 1310
Boulon en T classe 12.9, série large



23-65 P. 1311
Boulon en T losange

Serrage — Série 23



23-76 P. 1312

Boulon en T pour profilés aluminium



23-90

Coffret d'éléments de serrage

Eléments de fixation — Série 31



31-02 P. 1313

Vis à patin



31-04 P. 1314

Vis à patin grand angle



31-06 P. 1315

Vis de pression inox embout laiton, technopolymère ou vis à patin



31-37 P. 1316

Vis de pression acier ou inox, longue, à bille lisse



31-38 P. 1317

Vis de pression acier ou inox, courte, à bille



31-40 P. 1318

Vis de pression acier, embout technopolymère ou laiton



31-40 P. 1319

Vis de pression inox, embout technopolymère ou laiton



31-41 P. 1320

Vis de pression acier, bout sphérique ou pointeau

31-44 P. 1321

Vis à bille orientable sans tête, acier



31-44 P. 1322

Vis à bille orientable sans tête, inox



31-46 P. 1323

Vis à bille orientable à tête 6 pans creux, acier



31-46 P. 1324

Vis à bille orientable à tête 6 pans creux, inox



31-51 P. 1325

Axe épaulé rectifié



31-52 P. 1326

Vis épaulée 6 pans creux, acier classe 12.9, tolérance h8



31-53 P. 1327

Vis épaulée 6 pans creux, acier ou inox, tolérance f9



31-54 P. 1328

Vis à tête cylindrique 6 pans creux CHC acier ou inox



31-156 P. 1329

Vis à tête hexagonale entièrement filetée



31-163 P. 1330

Vis à tête hexagonale inox, avec joint H-NBR



31-55 P. 1331

Vis d'arrêt à patin polyuréthane



31-58

Vis d'arrêt avec aimant de maintien



31-56 P. 1332

Vis d'arrêt à portée sphérique

Eléments de fixation

Série 31



31-57
Vis d'arrêt à contact électrique



31-111 P. 1333
Vis de pression à bille, tête hexagonale



31-113 P. 1334
Vis de pression à bille, sans tête



31-115 P. 1335
Vis de pression avec aimant de maintien



31-153 P. 1336
Vis à tête fraisée à 6 pans creux FHc acier ou inox



31-154
Vis sans tête à 6 pans creux Hc à bout conique



31-155 P. 1337
Vis sans tête à 6 pans creux Hc à bout plat



31-60 P. 1338
Écrou à créneaux



31-64 P. 1339
Écrou à créneaux avec vis de pression



31-61 P. 1340
Écrou autobloquant, à créneaux, acier



31-151 P. 1341
Écrou hexagonal Hu acier ou inox



31-150 P. 1342
Écrou hexagonal borgne acier ou inox



31-63 P. 1343
Écrou hexagonal bas



31-62 P. 1344
Écrou hexagonal plat, acier ou inox



31-164 P. 1345
Écrou hexagonal borgne, inox, avec joint H-NBR



31-30 P. 1346
Rondelle trou fraisé



31-160
Rondelle trou fraisé avec trou oblong, inox



31-36 P. 1347
Rondelle plate, acier ou inox



31-32 P. 1348
Rondelle amovible



31-33 P. 1349
Rondelle pivotante



31-34 P. 1350
Rondelle inox avec embase polyamide



31-35
Rondelle support avec cache



31-152 P. 1351
Rondelle plate, acier ou inox



31-162
Joint d'étanchéité H-NBR



31-08 P. 1352
Patin acier, avec ou sans embase



31-09
Patin acier, avec ou sans embase



31-10 P. 1353
Patin acier



31-12 P. 1354
Patin technopolymère ou inox

Eléments de fixation

Série 31



31-14 P. 1355
Patin à rotule



31-112
Patin de pression à bille, acier



31-47 P. 1356
Pied de positionnement à tige filetée



31-31 P. 1357
Support de positionnement à tige filetée



31-43 P. 1358
Support de positionnement taraudée



31-39 P. 1359
Patin de pression acier ou inox, à bille



31-100
Pince de serrage pour panneaux



31-102
Adaptateur à pince de serrage pour tube rond

Eléments magnétiques

Série 41

Aimants plats



41-02 P. 1360
Aimant plat



41-03 P. 1361
Aimant plat taraudé



41-04 P. 1362
Aimant plat à tige filetée



41-05 P. 1363
Aimant plat taraudé



41-06 P. 1364
Aimant plat à épaulement taraudé



41-07 P. 1365
Aimant plat inox à épaulement taraudé



41-08 P. 1366
Aimant plat avec logement pour vis



41-09 P. 1367
Aimant plat inox avec logement pour vis



41-10 P. 1368
Aimant plat acier laque, pour vis tête fraisée avec plaque de fer



41-11 P. 1369
Aimant plat avec crochet ou anneau



41-12 P. 1370
Aimant plat à épaulement taraudé et protection caoutchouc



41-14 P. 1371
Aimant plat taraudé avec protection caoutchouc



41-15 P. 1372
Aimant plat à double taraudage et protection caoutchouc



41-16 P. 1373
Aimant plat à tige filetée et protection caoutchouc

Eléments magnétiques



41-18 P. 1374
Aimant plat alésé avec protection caoutchouc



41-19 P. 1375
Aimant plat avec double poignée à boule et protection caoutchouc



41-20
Aimant plat plastique



41-22 P. 1376
Aimant plat



41-24 P. 1377
Aimant plat alésé ou pour vis à tête fraisée



41-26 P. 1378
Aimant plat rectangulaire



41-60 P. 1379
Support pour aimant



41-61
Support pour aimant, adhésif



41-70 P. 1380
Aimant pour profilés

Aimants cylindriques



41-42 P. 1381
Aimant cylindrique



41-30 P. 1382
Aimant cylindrique acier



41-32 P. 1383
Aimant cylindrique laiton



41-34 P. 1384
Aimant cylindrique acier, taraudé



41-36 P. 1385
Aimant cylindrique acier laqué, taraudé avec plaque de fer



41-38 P. 1386
Aimant cylindrique acier, à tige filetée



41-40 P. 1387
Aimant cylindrique inox, à embase caoutchouc, avec tige filetée

Aimants en U



41-50 P. 1388
Aimant en U cylindrique



41-52 P. 1389
Aimant en U

Verniers et indicateurs

Série 17

Verniers



17-02 P. 1392
Bague de vernier acier



17-04 P. 1393
Douille épaulée pour vernier

17-06 P. 1394
Lame de ressort pour vernier



17-08 P. 1396
Vernier moleté acier



17-10 P. 1397
Vernier moleté aluminium



17-11 P. 1398
Vernier moleté aluminium



17-13
Bague aluminium pour vernier moleté



17-12 P. 1399
Vernier moleté aluminium avec collerette



17-14 P. 1400
Vernier moleté aluminium à poignée



17-15
Vernier moleté inox



17-17 P. 1401
Vernier moleté inox avec collerette



17-16
Vernier moleté technopolymère



17-22 P. 1402
Vernier moleté technopolymère



17-24
Vernier avec index



17-26 P. 1403
Vernier moleté à embase



17-56 P. 1404
Vernier moleté à roue libre

Indicateurs de position



17-71 P. 1406
Indicateur de position digital miniature



17-72 P. 1408
Indicateur de position digital miniature



17-74 P. 1410
Indicateur de position digital surbaissé



17-73 P. 1412
Indicateur de position électronique



17-75 P. 1413
Plaque de blocage pour indicateur de position digital



17-76
Entretoise pour indicateur de position digital



17-77
Bouton de régulation

Verniers et indicateurs

Série 17



17-100 P. 1414
Kit de montage pour indicateur de position digital sur unité linéaire tubulaire

Indicateurs gravitationnels



17-80 P. 1415
Indicateur gravitationnel



17-82 P. 1416
Indicateur gravitationnel moleté



17-83
Bouton moleté pour indicateur gravitationnel



17-84
Bouton à relief prismatique pour indicateur gravitationnel



17-85 P. 1417
Volant à lobes pour indicateur gravitationnel



17-86 P. 1418
Volant deux bras pour indicateur gravitationnel



17-87 P. 1419
Volant plein pour indicateur gravitationnel

Indicateurs à réaction fixe



17-90 P. 1420
Indicateur à réaction fixe



17-94
Bouton à relief prismatique pour indicateur à réaction fixe



17-95 P. 1421
Volant à lobes pour indicateur à réaction fixe



17-96
Volant plein pour indicateur à réaction fixe

Leviers de commande



17-50 P. 1422
Élément d'arrêt à bouton



17-50 P. 1424
Élément d'arrêt à poignée



17-54 P. 1426
Levier de commande



17-60 P. 1428
Disque d'indexation acier ou inox



17-62
Boîtier de positionnement pour disque d'indexation, acier ou inox



17-63
Ressort pour disque d'indexation



17-64 P. 1431
Disque d'indexation inox

Verniers et indicateurs

Série 17



17-67 P. 1432
Réglet percé, aluminium

17-78 P. 1434
Réglet autocollant, inox

17-79 P. 1435
Réglet autocollant, plastique



17-81 P. 1436
Réglet autocollant, plastique transparent

Niveaux à bulle



17-200 P. 1437
Niveau à bulle



17-202
Rondelle d'ajustement pour niveau à bulle



17-204 P. 1438
Niveau à bulle



17-206 P. 1439
Niveau à bulle



17-208 P. 1440
Niveau à bulle



17-210 P. 1441
Niveau à bulle



17-212 P. 1442
Niveau à bulle

Brides

Série 21

Brides



21-06 P. 1443
Bride à fourche



21-02 P. 1444
Bride à fourche avec tourillon



21-08 P. 1445
Bride à fourche avec nez



21-20
Bride droite double, courte



21-21
Bride d'étau



21-10 P. 1446
Bride droite



21-12 P. 1447
Bride droite crénelée



21-04 P. 1448
Bride contre-coudée



21-22
Bride contre-coudée double



21-14 P. 1449
Bride droite à vis d'appui réglable



21-15 P. 1450
Bride droite à vis d'appui réglable



21-16 P. 1451
Bride contre-coudée à vis d'appui réglable



21-17 P. 1452
Bride à fourche à vis d'appui réglable



21-19
Bride allégée

Brides



21-24 P. 1453
Bride réglable forgée



21-25
Bride allégée avec protection plastique



21-28
Bride réglable avec patin d'appui



21-29
Allonge de soutien pour bride réglable



21-18 P. 1454
Bride réglable col de cygne, forgée



21-62 P. 1455
Bride surpuissante longue



21-63 P. 1456
Bride surpuissante courte



21-64
Élément intermédiaire pour bride surpuissante



21-65
Patin d'appui pour bride surpuissante

Brides à excentrique



21-36 P. 1457
Levier à excentrique technopolymère taraudé ou à tige filetée



21-32 P. 1458
Levier à excentrique acier, taraudé ou à tige filetée



21-33 P. 1459
Levier à excentrique tout inox, taraudé ou à tige filetée



21-34 P. 1460
Levier à excentrique inox taraudé ou à tige filetée



21-35 P. 1461
Levier à excentrique zamac, taraudé ou à tige filetée inox



21-39 P. 1462
Levier à excentrique zamac, taraudé ou à tige filetée acier



21-37
Vis à came



21-40 P. 1463
Bride à excentrique verticale de relevage, acier ou inox



21-42 P. 1464
Bride à excentrique verticale de placage, acier ou inox



21-44 P. 1465
Bride à excentrique horizontale, acier ou inox



21-45 P. 1466
Moyeu à excentrique



21-46 P. 1467
Levier à excentrique



21-47
Bride à excentrique basse, à levier



21-48
Bride à excentrique haute, à levier

Brides — Série 21

Coffrets de bridage



21-50
Coffret d'éléments de bridage



21-52
Coffret d'éléments de bridage

Eléments d'appuis — Série 22

Cales



22-01 P. 1468
Cale étagée



22-03
Cale crénelée réglable



22-05 P. 1469
Cale crénelée



22-07 P. 1470
Cale crénelée large



22-08
Cale crénelée avec aimant



22-21
Cales appairées



22-23
Coffret de cales appairées



22-25
Coffret de cales parallèles de précision



22-51
Butée universelle



22-53 P. 1471
Butée pour rainure en T



22-55
Butée réglable



22-56 P. 1472
Bloc de pression pour tables de machines



22-57
Butée parallèle fixe



22-58
Butée

Vérins



22-10
Vérin d'alignement à bille



22-19
Vérin d'alignement



22-11 P. 1473
Vérin d'appui acier



22-14
Vérin d'appui acier à goupille de centrage



22-12 P. 1474
Vérin d'appui aluminium modulable



22-13
Vérin d'appui aluminium



22-15 P. 1475
Vérin d'appui à base magnétique

Eléments d'appuis

Série 22



22-16
Vérin d'appui à base magnétique avec goupille de centrage



22-17 P. 1476
Vérin d'appui haut



22-20 P. 1477
Tête de vérin



22-20
Tête de vérin à centrage



22-71 P. 1478
Vérin de précision



22-73 P. 1480
Vérin de précision bas, avec ou sans contre-écrou



22-75 P. 1482
Vérin de précision articulé



22-75
Vérin de précision articulé, avec contre-Écrou



22-31
Vérin d'appui antivibratoire



22-33
Vérin d'appui antivibratoire

Crampons

Série 24



24-01 P. 1483
Crampon plaqueur



24-03
Crampon plaqueur miniature



24-05 P. 1484
Crampon plaqueur



24-21 P. 1485
Crampon de centrage



24-09
Bride latérale



24-10
Plaque de base pour bride latérale



24-27 P. 1486
Crampon plaqueur double



24-13
Crampon pour pièces plates



24-15
Crampon long pour pièces plates

Lardons **Série 25**



25-02 P. 1487
Lardon percé parallèle



25-04 P. 1488
Lardon percé étagé



25-06 P. 1489
Lardon libre DIN 6323



25-20 P. 1490
Cimblot de positionnement



25-22 P. 1491
Cimblot de positionnement taraudé



25-24 P. 1492
Cimblot d'appui

Composants mécaniques et éléments d'articulation **Série 31**

Composants mécaniques



31-48 P. 1493
Bouchon fileté



31-59 P. 1494
Entretoise hexagonale, filetée ou taraudée



31-180 P. 1495
Élément de mise à niveau acier ou inox



31-182 P. 1496
Outil de montage pour élément de mise à niveau



31-78 P. 1497
Clavette de serrage



31-70 P. 1498
Bague d'arrêt acier ou inox



31-74 P. 1500
Bague d'arrêt fendue simple, acier, inox ou aluminium



31-74 P. 1501
Bague d'arrêt fendue double, acier, inox ou aluminium



31-75 P. 1502
Bague d'arrêt fendue simple, acier, inox ou aluminium avec manette indexable



31-76 P. 1503
Bague d'arrêt taraudée, fendue simple acier ou inox



31-77 P. 1504
Bague d'arrêt à serrage rapide, fendue simple, aluminium



31-79 P. 1505
Bague d'arrêt fendue double, technopolymère



31-140 P. 1506
Bague d'arrêt fendue simple, inox, avec trous taraudés pour accessoires



31-141 P. 1507
Bague d'arrêt fendue simple, inox, avec trous de fixation



31-142 P. 1508
Bague d'arrêt fendue simple, inox, avec rondelle d'amortissement



31-143 P. 1509
Bague d'arrêt fendue double, inox, avec trous taraudés pour accessoires



31-144 P. 1510
Bague d'arrêt fendue double, inox, avec trous de fixation



31-145 P. 1511
Bague d'arrêt fendue double, inox, avec rondelle d'amortissement



31-146 P. 1512
Manette indexable pour bague d'arrêt fendue



31-147 P. 1513
Équerre de montage pour bague d'arrêt fendue



31-148 P. 1514
Rondelle d'amortissement pour bague d'arrêt fendue

Composants mécaniques et éléments d'articulation



31-85 P. 1516
Bille porteuse



31-86 P. 1517
Bille porteuse massive



31-87 P. 1518
Bille porteuse



31-90 P. 1520
Bague de fixation pour billes porteuses



31-97 P. 1521
Clavette parallèle 2 bouts ronds



31-99 P. 1522
Barreau à clavette



31-101 P. 1523
Élément de positionnement pour arbre à blocage par manette indexable ou vis de pression

Éléments d'articulation



31-200 P. 1524
Joint de cardan acier ou inox



31-202 P. 1526
Soufflet de protection pour joint de cardan



31-204 P. 1527
Joint de cardan à compensation longitudinale, à palier lisse ou à roulement à aiguilles, acier



31-206 P. 1528
Joint de cardan pour rotation lente, à palier lisse, simple ou double, acier



31-20 P. 1529
Vis à œil acier



31-21 P. 1530
Vis à œil acier ou inox, filetage long



31-22 P. 1531
Vis à œil inox



31-24 P. 1532
Écrou à œil acier bruni



31-25 P. 1533
Écrou à œil acier zingué ou inox



31-26 P. 1534
Chape de tringlerie acier



31-26 P. 1535
Chape de tringlerie inox



31-26 P. 1536
Chape de tringlerie aluminium



31-27 P. 1537
Chape de tringlerie rotative, acier



31-28 P. 1538
Embout à rotule orthogonal avec pivot fileté



31-128
Embout à rotule orthogonal avec pivot lisse à riveter



31-29 P. 1539
Embout à rotule droit



31-126 P. 1540
Rotule radiale



31-120 P. 1541
Embout à rotule taraudé acier



31-121 P. 1542
Embout à rotule à tige filetée acier



31-122 P. 1543
Embout à rotule taraudé inox



31-123 P. 1544
Embout à rotule à tige filetée inox

Articulation Série 31



31-80 P. 1545
Accouplement à compression radiale



31-81 P. 1546
Accouplement à embase de fixation



31-82 P. 1547
Accouplement à compensation angulaire



31-83 P. 1548
Support à rotule filetée, à blocage par vis de pression ou manette indexable



31-83 P. 1549
Support à rotule taraudée, à blocage par vis de pression ou manette indexable



31-84 P. 1550
Socle de fixation pour support à rotule

Canons Série 33



33-04 P. 1552
Canon de perçage fixe



33-08 P. 1553
Canon de perçage à collerette



33-12 P. 1554
Canon de perçage amovible

Voyants d'huile Série 34

Indicateurs de niveau



34-01 P. 1555
Indicateur de niveau d'huile technopolymère transparent à visser



34-03 P. 1556
Indicateur de niveau d'huile technopolymère noir ou rouge, à visser



34-10
Indicateur de niveau d'huile technopolymère noir, à visser, à voyant prismatique

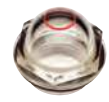

34-13 P. 1557
Indicateur de niveau d'huile technopolymère transparent, à visser, à calotte sphérique



34-09
Indicateur de niveau d'huile technopolymère noir, à emmancher, avec ou sans thermomètre



34-07 P. 1558
Indicateur de niveau d'huile polycarbonate, à emmancher



34-06 P. 1559
Indicateur de niveau d'huile aluminium, à emmancher



34-05 P. 1560
Indicateur de niveau d'huile aluminium, haute température, à visser



34-05 P. 1561
Indicateur de niveau d'huile aluminium anodisé noir, haute température, à visser



34-11 P. 1562
Indicateur de niveau d'huile aluminium, à visser



34-12 P. 1563
Indicateur de niveau d'huile aluminium, à visser, norme ATEX



34-08 P. 1564
Indicateur de niveau d'huile inox, haute température, à visser



34-14 P. 1565
Indicateur de niveau d'huile laiton, haute température, à visser



34-15 P. 1566
Indicateur de niveau d'huile laiton, haute température, filetage Gaz BSP cylindrique ou NPT conique, à visser

Voyants d'huile



34-91 P. 1567
Contre-écrou pour indicateur de niveau d'huile



34-80 P. 1568
Indicateur visuel d'écoulement

Indicateurs de niveau à colonne

34-16
Indicateur de niveau à colonne avec flotteur



34-17 P. 1569
Indicateur de niveau à colonne avec ou sans thermomètre



34-18 P. 1570
Indicateur de niveau à colonne avec ou sans thermomètre, mince



34-51 P. 1571
Indicateur de niveau à colonne avec boîtier aluminium



34-52 P. 1572
Indicateur de niveau à colonne avec capteur électrique de niveau mini



34-53
Indicateur de niveau à colonne avec capteur électrique de niveau mini



34-54
Indicateur de niveau à colonne avec capteur électrique de température maxi



34-55
Indicateur de niveau à colonne avec capteur électrique de niveau mini et température maxi



34-70 / 34-71 P. 1573
Indicateur de niveau à colonne avec ou sans protection

Bouchons



34-19
Bouchon d'huile avec ou sans jauge



34-20 P. 1574
Bouchon d'huile technopolymère, 6 pans



34-30
Bouchon d'huile aluminium, haute température



34-40 P. 1575
Bouchon d'huile aluminium, haute température



34-40
Bouchon d'huile aluminium anodisé noir, haute température



34-31
Bouchon d'huile grand diamètre, taraudé



34-27 P. 1576
Bouchon d'huile magnétique

Voyants d'huile

Série 34



34-28 P. 1577

Bouchon d'huile magnétique, haute température



34-24 P. 1578

Bouchon d'huile technopolymère, 6 pans creux



34-29 P. 1579

Bouchon d'huile acier, 6 pans creux



34-39 P. 1580

Bouchon d'huile acier 6 pans creux



34-37 P. 1582

Bouchon d'huile acier ou inox, 6 pans creux



34-21 P. 1583

Bouchon d'huile de remplissage, avec ou sans jauge



34-25

Bouchon d'huile de remplissage, à emmancher



34-38 P. 1584

Bouchon d'huile de remplissage, aluminium, haute température



34-38

Bouchon d'huile de remplissage, aluminium anodisé noir, haute température



34-22

Bouchon d'huile de vidange



34-26 P. 1585

Bouchon d'huile de vidange, aluminium, haute température



34-26

Bouchon d'huile de vidange, aluminium anodisé noir, haute température



34-57 P. 1586

Bouchon d'huile de vidange acier ou laiton



34-58

Connecteur pour bouchon d'huile



34-59 P. 1587

Bouchon d'huile à échappement, laiton, avec valve



34-61 P. 1588

Bouchon d'huile à échappement, laiton, avec valve



34-60 P. 1589

Bouchon d'huile à échappement, laiton, avec filtre



34-63 P. 1590

Bouchon d'huile à échappement, laiton, avec filtre



34-62 P. 1591

Bouchon d'huile à échappement, aluminium ou inox, avec filtre



34-64 P. 1592

Bouchon d'huile à échappement, aluminium ou inox, avec membrane imperméable



34-32

Bouchon d'huile à échappement et fermeture étanche



34-23 P. 1593

Bouchon d'huile à échappement, avec ou sans jauge



34-33

Bouchon d'huile à échappement pressurise et dispositif anti-vandalisme



34-34 / 34-36 P. 1594

Bouchon d'huile à échappement, simple ou double valve, avec ou sans panier filtrant



34-35

Bouchon d'huile avec valve à dépression



34-41

Flasque de remplissage verticale



34-43

Flasque de remplissage latérale



34-101 P. 1596

Raccord de tube avec filtre, inox

Voyants Série 34



34-102 P. 1597
Filtre pour raccord de tube, inox

Butées caoutchouc et plots antivibratoires Série 35



35-32 P. 1598
Butée caoutchouc cylindrique, à tige filetée acier ou inox, 55 shore



35-32 P. 1600
Butée caoutchouc cylindrique, à tige filetée acier, 40 shore



35-32 P. 1602
Butée caoutchouc cylindrique, à tige filetée acier, 70 shore



35-33 P. 1604
Butée caoutchouc cylindrique, taraudée, acier ou inox, 55 shore



35-33 P. 1606
Butée caoutchouc cylindrique, taraudée, acier, 40 shore



35-33 P. 1608
Butée caoutchouc cylindrique, taraudée, acier, 70 shore



35-30 P. 1610
Butée caoutchouc conique, à tige filetée acier ou inox, 55 shore



35-30 P. 1611
Butée caoutchouc conique, à tige filetée acier, 40 shore



35-30 P. 1612
Butée caoutchouc conique, à tige filetée acier, 70 shore



35-31 P. 1613
Butée caoutchouc conique, taraudée, acier ou inox, 55 shore



35-31 P. 1614
Butée caoutchouc conique, taraudée, acier, 40 shore



35-31 P. 1615
Butée caoutchouc conique, taraudée, acier, 70 shore



35-24 P. 1616
Plot antivibratoire cylindrique, fileté-fileté, acier ou inox, 55 shore



35-24 P. 1618
Plot antivibratoire cylindrique, fileté-fileté, acier, 40 shore



35-24 P. 1620
Plot antivibratoire cylindrique, fileté-fileté, acier, 70 shore



35-26 P. 1622
Plot antivibratoire cylindrique, taraudé-taraudé, acier ou inox, 55 shore



35-26 P. 1624
Plot antivibratoire cylindrique, taraudé-taraudé, acier, 40 shore



35-26 P. 1626
Plot antivibratoire cylindrique, taraudé-taraudé, acier, 70 shore



35-28 P. 1628
Plot antivibratoire cylindrique, fileté-taraudé, acier ou inox, 55 shore



35-28 P. 1630
Plot antivibratoire cylindrique, fileté-taraudé, acier, 40 shore



35-28 P. 1632
Plot antivibratoire cylindrique, fileté-taraudé, acier, 70 shore

Butées **Série 35**



35-35 P. 1634
Butée caoutchouc avec logement pour vis Chc, 55 shore



35-36 P. 1635
Butée caoutchouc conique à bout plat, à tige filetée acier ou inox, 55 shore



35-37 P. 1636
Butée caoutchouc conique à bout plat, taraudée, acier ou inox, 55 shore



35-38 P. 1637
Butée silicone conique, à tige filetée inox, 55 shore



35-39 P. 1638
Butée silicone conique, taraudée, inox, 55 shore

Unités linéaires modulables **Série 90**



90-01 P. 1639
Unité linéaire avec vernier



90-02 P. 1640
Unité linéaire avec vernier et indicateur de position digital



90-03 P. 1641
Unité linéaire avec volant



90-04 P. 1642
Unité linéaire avec volant et indicateur de position digital



90-21 P. 1643
Kit de fixation



90-22 P. 1644
Kit de Connexion pour axe X-Y



90-23 P. 1645
Kit de Connexion pour axe X-Z



90-24 P. 1646
Plaque de montage



90-25
Plaque de montage



90-26 P. 1647
Plateau diviseur rotatif



90-42
Guidage linéaire à billes



90-44
Guidage linéaire à billes télescopique



90-46
Guidage linéaire à billes télescopique, avec profilé intermédiaire en S



90-48
Guidage linéaire à billes avec rails connectés en H



90-50
Guidage linéaire à billes avec chariots connectés



90-62 P. 1648
Rail pour guidage linéaire à galets



90-66 P. 1649
Galet pour guidage linéaire à galets



90-64 P. 1650
Chariot de galets pour guidage linéaire à galets



90-68
Racleur pour guidage linéaire à galets

Système d'assemblage pour tubes

Série 92

Connecteurs de tube



92-01 P. 1654
Connecteur de tube en croix
petit modèle, aluminium ou inox



92-03 P. 1655
Connecteur de tube en croix
aluminium



92-03 P. 1656
Connecteur de tube en croix inox



92-05 P. 1657
Connecteur de tube en croix
aluminium



92-06 / 92-07 P. 1658
Connecteur de tube en croix
aluminium, pour tubes ronds ou carrés



92-106 / 92-107 P. 1659
Connecteur de tube en croix
aluminium, pour tubes ronds et carrés



92-08 P. 1660
Connecteur de tube en croix
aluminium, pour tubes ronds et carrés



92-30 P. 1661
Connecteur de tube en T
petit modèle, aluminium ou inox



92-31 P. 1662
Connecteur de tube en T
aluminium



92-31 P. 1663
Connecteur de tube en T inox



92-32/ 92-33 P. 1664
Connecteur de tube en T
aluminium, pour tubes ronds ou carrés



92-34 / 92-35 P. 1665
Connecteur de tube en T
aluminium, pour tubes ronds et carrés



92-36 / 92-37 P. 1666
Connecteur de tube en T
aluminium, pour tubes ronds ou carrés



92-38/ 92-39 P. 1667
Connecteur de tube en T
aluminium, pour tubes ronds et carrés



92-40
Connecteur de tube en T long,
aluminium, pour tubes ronds ou carrés



92-42 / 92-43 P. 1668
Support de tube rond ou carré



92-44 / 92-45 P. 1670
Raccord de tube rond ou carré



92-46 P. 1671
Raccord de tube rond



92-60 P. 1672
Connecteur de tube articulé
petit modèle, aluminium, à embase



92-62 / 92-63 P. 1673
Connecteur de tube articulé aluminium,
à embase, avec réglage lisse ou à denture



92-61 / 92-67 P. 1674
Connecteur de tube articulé
petit modèle, aluminium, parallèle
ou perpendiculaire



92-66 P. 1675
Connecteur de tube articulé
petit modèle, aluminium



92-64 / 92-65 P. 1676
Connecteur de tube articulé
aluminium, avec réglage lisse
ou à denture



92-68 / 92-69 P. 1677
Connecteur de tube articulé
aluminium, avec réglage lisse
ou à denture



92-70 / 92-71 P. 1678
Connecteur de tube articulé
aluminium, avec réglage lisse
ou à denture



92-72 P. 1679
Connecteur de tube d'angle,
aluminium



92-75
Connecteur de tube avec support
pour capteur, aluminium



92-50
Connecteur de tube articulé
aluminium, pour tubes ronds et carrés

Système d'assemblage pour tubes

Série 92



92-51 P. 1680

Connecteur de tube articulé petit modèle, aluminium, parallèle ou perpendiculaire



92-53

Connecteur de tube articulé petit modèle, aluminium



92-49

Connecteur de tube articulé aluminium, pour tube rond ou carré



92-57 P. 1682

Connecteur de tube articulé aluminium



92-58 P. 1684

Connecteur de tube articulé aluminium



92-59 P. 1686

Connecteur de tube articulé aluminium



92-91 P. 1688

Manette indexable pour connecteur de tube



92-122 P. 1689

Connecteur de tube en T technopolymère



92-123 P. 1690

Embout de tube technopolymère, pour montage horizontal



92-124 P. 1691

Embout de tube technopolymère, pour montage latéral



92-10

Connecteur de tube en croix aluminium, avec embase, pour tubes ronds ou carrés



92-12

Connecteur de tube en croix aluminium, avec embase, pour tubes ronds et carrés



92-14 P. 1692

Connecteur de tube à embase aluminium ou inox



92-15 / 92-16 P. 1693

Connecteur de tube à embase aluminium, 2 ou 4 trous de fixation



92-15 / 92-16 P. 1694

Connecteur de tube à embase inox, 2 ou 4 trous de fixation



92-17 P. 1695

Connecteur de tube à embase aluminium, pour tubes ronds ou carrés



92-47

Embase articulée petit modèle, aluminium, avec 2 trous de fixations



92-48 P. 1696

Embase articulée aluminium, avec 4 trous de fixations



92-73

Embase support pour capteur aluminium, petit modèle



92-74

Embase support pour capteur aluminium

Pieds



92-19 P. 1697

Pied pour tube aluminium ou inox, 2 ou 4 trous de fixation



92-20 P. 1698

Pied pour tube aluminium



92-20 P. 1699

Pied pour tube inox



92-21 P. 1700

Pied pour tube aluminium, pour tube rond ou carré



92-23 P. 1701

Pied pour tube aluminium, pour tube rond ou carré



92-25 P. 1702

Pied pour tube aluminium, pour tube rond ou carré



92-27

Pied pour tube aluminium, pour tube rond ou carré

Système d'assemblage pour tubes

Série 92



92-120 P. 1703
Pied pour tube à deux ou trois appuis, technopolymère



92-121 P. 1704
Pied pour tube avec renvoi, droit ou à 120°, technopolymère

Supports de montage



92-89 P. 1705
Noix de serrage bidirectionnelle à manette indexable ou à vis



92-101 P. 1706
Connecteur de tube articulé perpendiculaire ou parallèle



92-102
Connecteur de tube articulé en T



92-103 P. 1707
Connecteur de tube taraudée



92-104
Kit de serrage pour connecteur de tube articulé



92-90
Support taraudé pour profilés aluminium



92-105 P. 1708
Embase articulée aluminium



92-80 P. 1709
Connecteur de tube parallèle



92-81 P. 1710
Pied monobloc



92-82 P. 1711
Connecteur de tube en croix



92-83 P. 1712
Connecteur de tube articulé



92-84 P. 1713
Connecteur de tube en T



92-85 P. 1714
Connecteur de tube simple



92-86 P. 1715
Connecteur de tube taraudé



92-87 P. 1716
Équerre de montage



92-88 P. 1717
Embase



92-92 P. 1718
Manette indexable pour support de montage



92-110
Adaptateur pour support de montage taraudé-cannelé, inox



92-111
Adaptateur pour support de montage taraudé-taraudé, inox

Système d'assemblage pour tubes — Série 92

Tubes et accessoires



92-95 P. 1719
Bouchon pour tube



92-93 P. 1720
Tube rond



92-94 P. 1722
Tube carré



92-97 P. 1723
Tube rond et carré



92-96 P. 1724
Tige inox, coudée, pour connecteur de tube

Rails à rouleaux modulaires



92-150 P. 1725
Profilé aluminium pour rails à rouleaux modulaires



92-151 P. 1726
Élément à rouleaux pour rails à rouleaux modulaires



92-152 P. 1727
Élément à billes pour rails à rouleaux modulaires



92-153 P. 1728
Cheville de jonction pour rails à rouleaux modulaires



92-154 P. 1729
Guide latéral pour rails à rouleaux modulaires



92-155 P. 1730
Frein pour rails à rouleaux modulaires



92-156 P. 1731
Équerre pour rails à rouleaux modulaires



92-157 P. 1732
Support pour rails à rouleaux modulaires

Unités linéaires — Série 93

Unités linéaires tubulaires



93-02 P. 1733
Unité linéaire tubulaire avec filetage à droite ou à gauche, axe à une extrémité



93-04 P. 1734
Unité linéaire tubulaire avec filetage à droite, axe à une extrémité



93-08 P. 1735
Unité linéaire tubulaire carrée avec filetage à droite ou à gauche



93-94 P. 1736
Graduations pour tube

Unités linéaires tubulaires

Série 93

Connecteurs de tube



93-10 / 93-11 P. 1738
Connecteur de tube aluminium ou inox, pour unité linéaire



93-12 P. 1739
Connecteur de tube aluminium, pour unité linéaire



93-24 P. 1740
Connecteur de tube en T aluminium ou inox, pour unité linéaire



93-25 P. 1741
Connecteur de tube en T aluminium, pour unité linéaire



93-26
Connecteur de tube articulé aluminium, pour unité linéaire



93-28
Connecteur de tube articulé aluminium, pour unité linéaire



93-42 P. 1742
Connecteur de tube en croix aluminium, pour unité linéaire et tube rond ou carré



93-43 P. 1743
Connecteur de tube en croix aluminium, pour unité linéaire carrée et tube rond



93-47 P. 1744
Connecteur de tube en croix aluminium, pour unité linéaire et tube de profils différents (rond et carré)



93-20 P. 1745
Connecteur de tube à embase aluminium ou inox, pour unité linéaire



93-21 P. 1746
Connecteur de tube à embase aluminium, pour unité linéaire



93-22 P. 1747
Support pour tube aluminium, pour unité linéaire



93-23 P. 1748
Support pour tube aluminium ou inox, pour unité linéaire



93-44
Support pour tube aluminium, pour unité linéaire



93-40 P. 1749
Support pour tube aluminium, pour unité linéaire

Accessoires



93-90 P. 1750
Volant plein pour unité linéaire



93-91
Volant deux bras pour unité linéaire



93-92 P. 1751
Kit d'installation pour indicateur de position digital monté sur unité linéaire



93-96 P. 1752
Unité d'entraînement



93-98 P. 1753
Roue conique pour unités linéaires et unités de transfert



93-99 P. 1754
Éléments de jonction pour engrenage d'angle ou en T

ÉLÉMENTS DE MANŒUVRE



Poignée fixe bombée

11-02

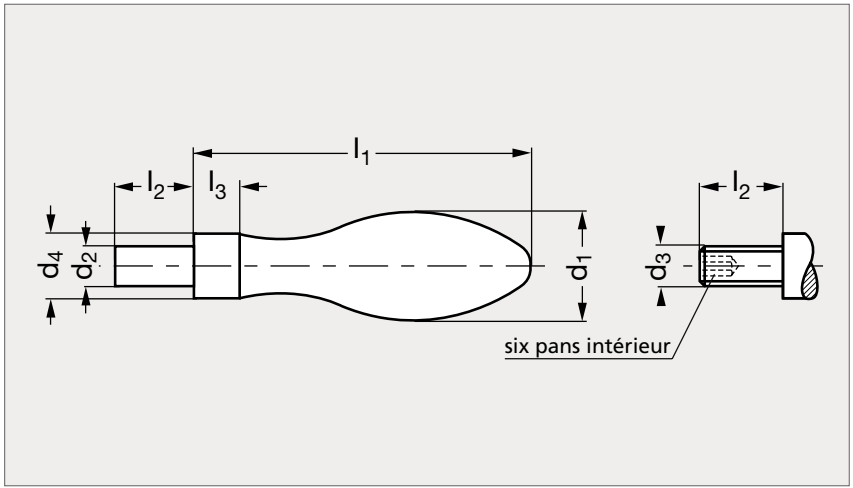



Bout fileté, acier | Bout fileté, technopolymère | Bout fileté, inox | Bout lisse, acier

MATIÈRE

- Acier tourné zingué ou technopolymère noir mat avec insert en acier ou inox (AFNOR Z 2 CND 17-12, Werk 1.4404, AISI 316 L).

UTILISATION

- Température d'emploi jusqu'à 100 °C pour le technopolymère.

BOUT LISSE									BOUT FILETÉ		
Acier	d_1	$d_{2\ h8}$	d_3	$d_{4\ h13}$	l_1	l_2	l_3	6 pans	Acier	Technopolymère	Inox
11-021-16	16	7	M 6	10	50	11	7	3	11-024-16		11-028-16
11-021-20	20	8	M 8	13	64	13	8	4	11-024-20	11-026-20	11-028-20
11-021-25	25	10	M10	16	80	14	10	5	11-024-25	11-026-25	11-028-25
11-021-32	32	13	M12	20	100	21	13	6	11-024-32	11-026-32	
11-021-36	36	16	M16	22	112	26	14	8	11-024-36		

Exemple de commande — Référence **11-021-16**

Poignée tournante bombée

11-04

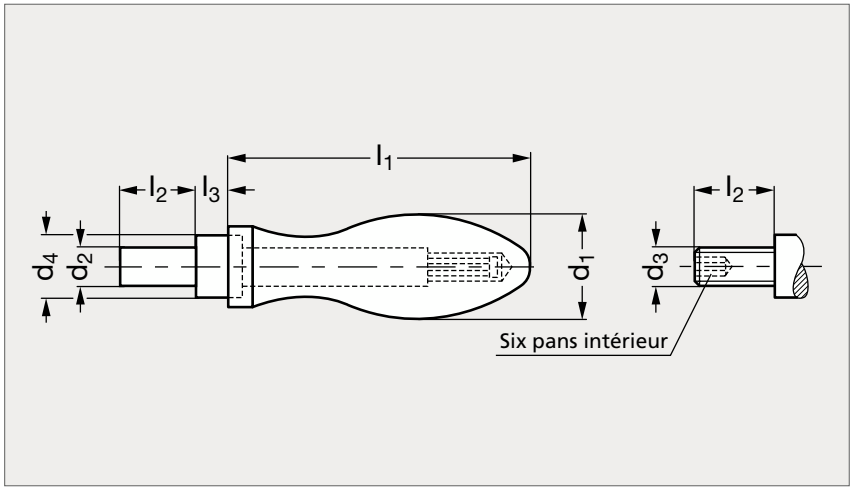



Acier, bout fileté — Aluminium, bout lisse — Technopolymère, bout lisse — Acier, bout lisse

MATIÈRE

- Corps en acier tourné zingué, aluminium tourné poli ou technopolymère noir mat.
- Insert en acier zingué.

UTILISATION

- Température d'emploi jusqu'à 110 °C pour le technopolymère.

BOUT LISSE											BOUT FILETÉ		
Acier	Aluminium	Technopolymère	d_1	d_2 h8	d_3	d_4 h13	l_1	l_2	l_3	6 pans	Acier	Aluminium	Technopolymère
11-041-16	11-042-16	11-043-16	16	7	M 6	10	49	11	5,5	3	11-044-16	11-045-16	11-046-16
11-041-20	11-042-20	11-043-20	20	8	M 8	13	61	13	6	4	11-044-20	11-045-20	11-046-20
11-041-25	11-042-25	11-043-25	25	10	M10	16	75	14	8	5	11-044-25	11-045-25	11-046-25
11-041-32	11-042-32	11-043-32	32	13	M12	20	95	21	10,5	6	11-044-32	11-045-32	11-046-32

Exemple de commande — Référence **11-041-16**

Poignée tournante taraudée

11-01

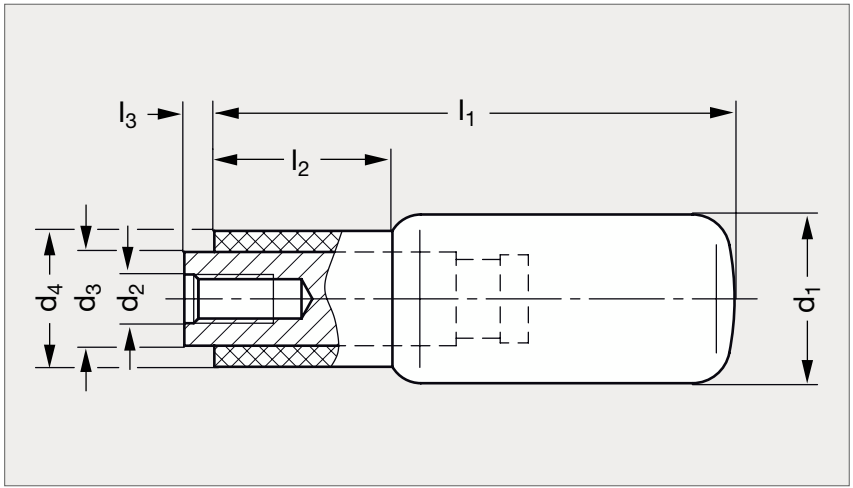



MATIÈRE
- Technopolymère noir.
- Axe en acier zingué.

UTILISATION
- Température d'emploi jusqu'à 80 °C.

	d_1	d_2	d_3	d_4	l_1	l_2	l_3
11-010-16	16	M5	10	13	41,5	12	2,5
11-010-18	18	M5	10	14,5	56	13	2,5
11-010-22	22	M6	14	18,5	59	14	2,5
11-010-24	24	M6	14	18,5	74	16	2,5
11-010-25	25	M8	16	20	84	16	2,5

Exemple de commande — Référence **11-010-16**

Poignée tournante ergonomique, technopolymère, aluminium ou inox

11-05

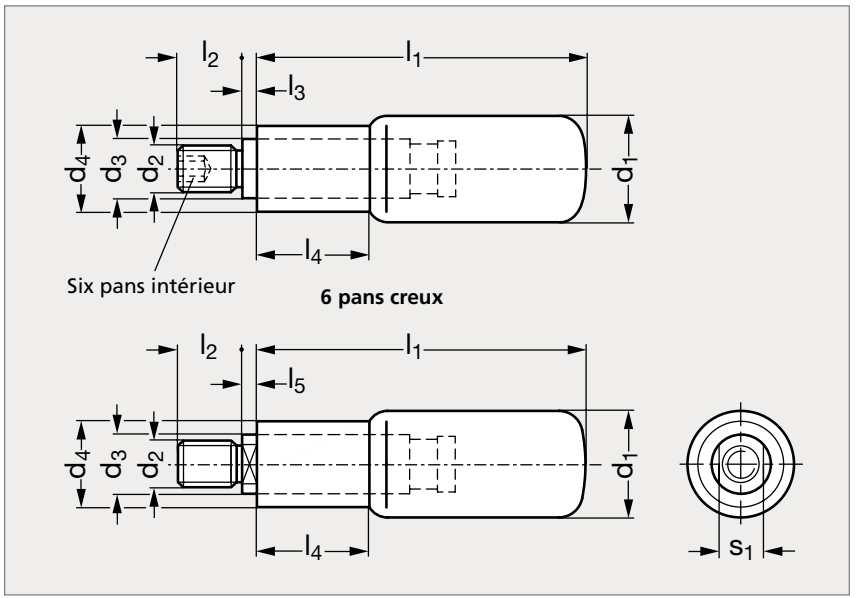



Technopolymère, insert acier — Aluminium, insert acier — Technopolymère, insert inox — Inox, insert inox

MATIÈRE

- Poignée en technopolymère noir mat ou en aluminium poli ou en inox (AFNOR Z 8 CNF 18-09, Werk 1.4305, AISI 303).
- Insert en acier zingué ou en inox (AFNOR Z 8 CNF 18-09, Werk 1.4305, AISI 303).

UTILISATION

- Température d'emploi jusqu'à 90 °C pour le technopolymère.

** Insert acier uniquement.*

TECHNOPOLYMÈRE														ALUMINIUM	INOX	
6 pans creux		À méplat												6 pans creux	6 pans creux	À méplat
Insert acier	Insert inox	Insert inox	d_1	d_2 6 pans creux		d_2 à méplat	d_3	d_4	l_1	l_2	l_3	l_4	l_5	s_1	Insert acier	Insert inox	Insert inox
11-051-16	11-053-16	11-054-16	16	M 6		M 6	10	13	41,5	12	2,5	15	4	8	11-055-16		
11-051-18	11-053-18	11-054-18	18	M 6	M 8	M 6	10	14,5	56	13	2,5	19	4	8	11-055-18	11-057-18	11-058-18
11-051-22	11-053-22	11-054-22	22	M 6*	M 8 M10	M 8	14	18,5	59	14	2,5	21	5,2	11	11-055-22	11-057-22	11-058-22
11-051-24	11-053-24	11-054-24	24	M 8	M10	M10	14	18,5	74	16	2,5	27	5,2	11	11-055-24	11-057-24	11-058-24
11-051-25	11-053-25	11-054-25	25	M10		M10	16	20	84	16	2,5	30	5,5	13	11-055-25		

Exemple de commande — Référence - d_2 : **11-051-16-6**

Poignée tournante à insert acier ou inox

11-06

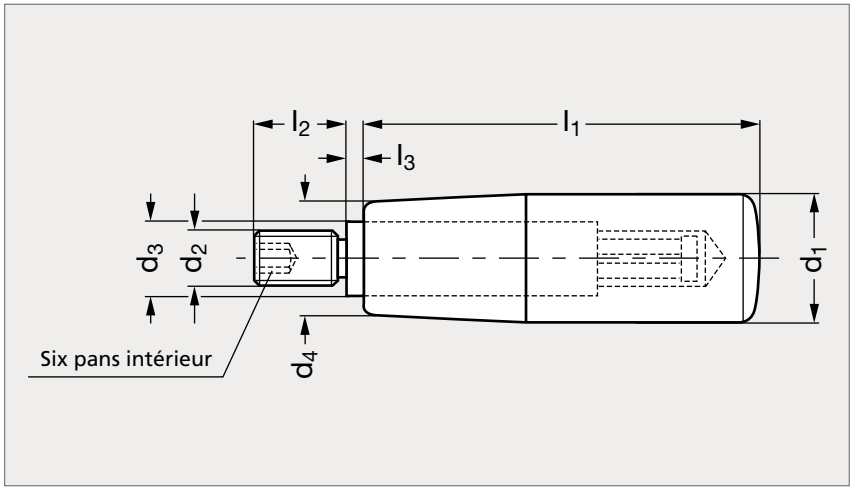



Insert acier, acier pelliculé | Insert inox, technopolymère | Insert acier, bakélite | Insert inox, bakélite

MATIÈRE

- Acier pelliculé noir, technopolymère noir ou bakélite noire.
- Insert en acier zingué ou en inox (AFNOR Z 8 CNF 18-09, Werk 1.4305, AISI 303).

UTILISATION

- Température d'emploi jusqu'à 80 °C pour le technopolymère et 110 °C pour la bakélite.

** Insert acier uniquement.*

INSERT ACIER											INSERT INOX	
Acier pelliculé	Technopolymère	Bakélite	d_1	d_2		d_3	d_4	l_1	l_2	l_3	Bakélite	Technopolymère
	11-062-14		14	M 6		8	11	28	10	0,5		
11-060-18	11-062-18	11-065-18	18	M 6		10	15	40	12	2,5	11-066-18	11-067-18
11-060-21	11-062-21	11-065-21	21	M 6	M 8*	10	17	50	13	2,5	11-066-21	11-067-21
	11-062-22	11-065-22	22	M 6	M 8	10	18	56	13	2,5		
11-060-23	11-062-23	11-065-23	23	M 8	M10*	13	19	65	14	2,5	11-066-23	11-067-23
11-060-26	11-062-26	11-065-26	26	M 8*	M10	13	21	80	16	2,5	11-066-26	11-067-26
11-060-28	11-062-28	11-065-28	28	M10		13	22	90	16	2,5	11-066-28	11-067-28
11-060-31		11-065-31	31	M12		14	25	102	20	2,5	11-066-31	

Exemple de commande — Référence - d_2 : **11-060-18-6**

Poignée fixe

11-07

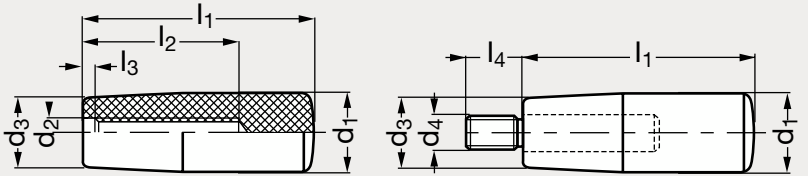



Taraudée



À tige filetée

MATIÈRE

- Thermodurcissable noir.
- Finition brillante.
- Vis en acier zingué.

UTILISATION

- Température d'emploi de - 20 °C à + 110 °C.

Taraudée	d_1	d_2		d_3	d_4	l_1	l_2	l_3 $^{\pm 0,5}$	l_4	À tige filetée
11-070-14	14	M 5		11		28	12	1,5		
11-070-18	18	M 6	M 8	15	M 6	40	25	3,2	16	11-075-18
11-070-21	21	M 6	M 8	17	M 8	50	25	7,5	16	11-075-21
11-070-23	23	M 8	M10	19	M10	65	30	7,5	16	11-075-23
11-070-26	26	M10	M12	21	M10	80	55	10	16	11-075-26
11-070-28	28	M10	M12	22	M12	90	55	8	16	11-075-28
11-070-29	29	M12		23		116	58	8		
11-070-31	31	M12	M14	25	M12	102	58	8	16	11-075-31

Exemple de commande

Référence - d_2 ou d_4

11-070-14-5

Poignée fixe conique

11-08

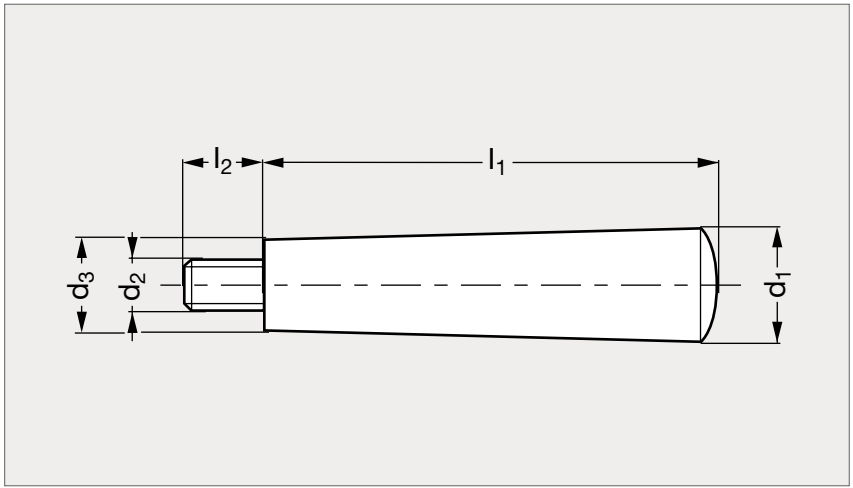



MATIÈRE

- Bakélite noire.
- Axe fileté en acier zingué.

UTILISATION

- Température d'emploi jusqu'à 110 °C.

	d_1	d_2	d_3	l_1	l_2
11-080- 12	12	M 4	9	40	8
11-080- 15	15	M 5	11	50	7
11-080- 18	18	M 6	13	64	8
11-080- 21	21	M 6	15	72	10
11-080-211	21	M 8	15	72	10
11-080- 25	25	M 8	17	90	10
11-080- 26	26	M10	20	100	12
11-080- 33	33	M12	25	124	14

Exemple de commande — Référence **11-080-12**

Poignée fixe à emmancher

11-09

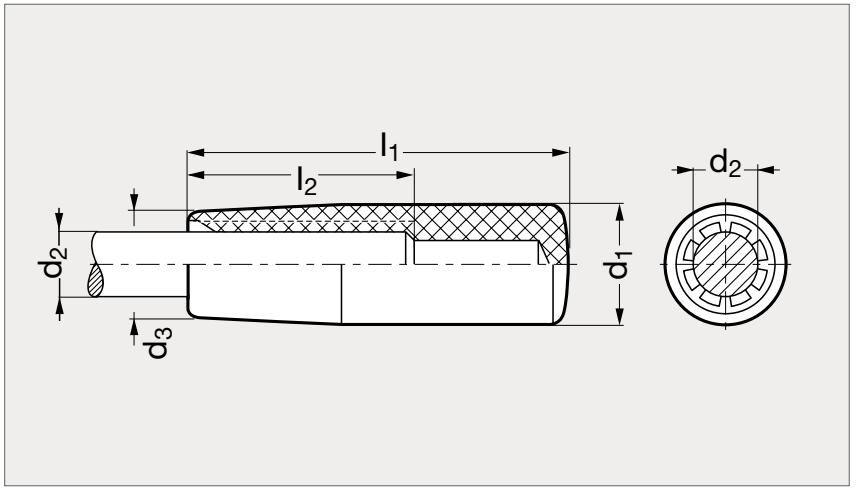



MATIÈRE

• Technopolymère noir, haute résilience, finition mate.

UTILISATION

• Température d'emploi jusqu'à 80 °C.

	d_1	d_2		d_3	l_1	l_2
11-090-18	18	8		15	40	28
11-090-21	21	10		17	50	35
11-090-23	23	10	12	19	65	45
11-090-26	26	12	14	21	80	50
11-090-28	28	15	16	22	90	60

Exemple de commande — Référence - d_2 : **11-090-18-8**

Poignée éclipsable ergonomique

11-18

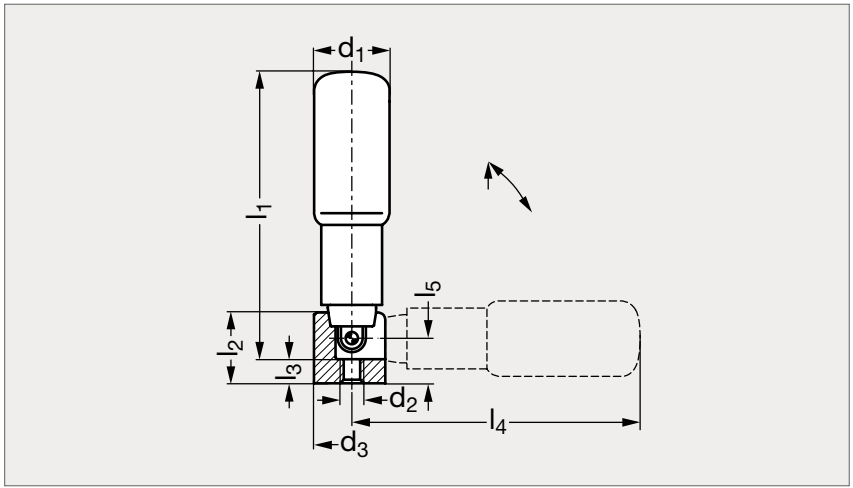



Acier Inox

MATIÈRE

- Poignée en technopolymère noir mat.
- Mécanisme en acier bruni ou en inox (AFNOR Z 8 CNF 18-09, Werk 1.4305, AISI 303).

UTILISATION

- Pour plier la poignée, tirer légèrement vers le haut et rabattre.
- Température d'emploi jusqu'à 90 °C.

Acier	d_1	d_2	d_3	l_1	l_2	l_3	l_4	l_5	Inox
11-180-16	16	M5	16	58	15	5	52,5	9,5	11-185-16
11-180-18	18	M5	16	72,5	15	5	67	9,5	11-185-18
11-180-22	22	M6	20	80,5	19,5	6	80	10,5	11-185-22
11-180-24	24	M6	20	95,5	19,5	6	89	10,5	11-185-24
11-180-25	25	M6	20	105,5	19,5	6	98,5	10,5	11-185-25

Exemple de commande — Référence **11-180-16**

Poignée éclipsable

11-10

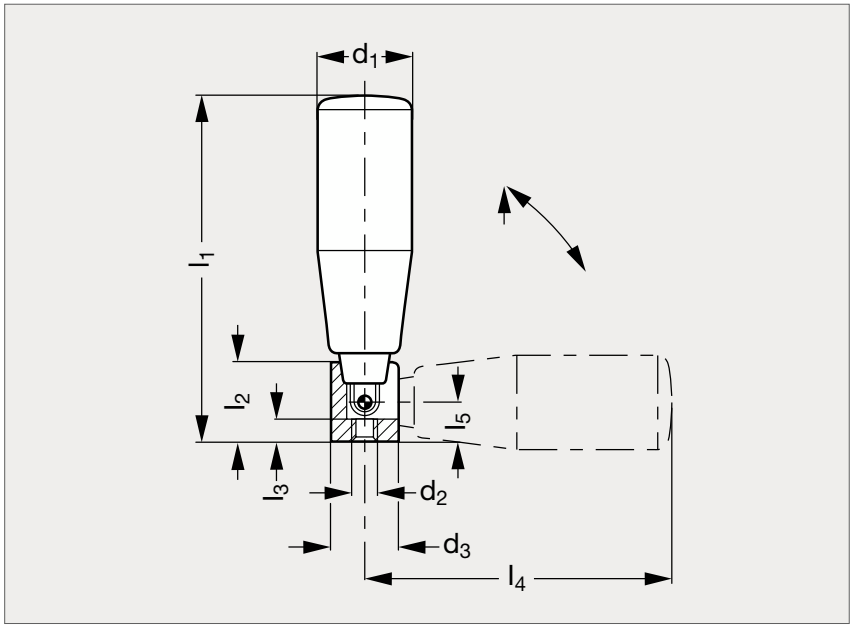



Acier



Inox

MATIÈRE

- Poignée tournante en bakélite noire.
- Mécanisme en acier bruni ou inox (AFNOR Z 8 CNF 18-09, Werk 1.4305, AISI 303).

UTILISATION

- Pour plier la poignée, tirer légèrement vers le haut et rabattre.
- Température d'emploi jusqu'à 110 °C.

Acier	d_1	d_2	d_3	l_1	l_2	l_3	l_4	l_5	Inox
11-100-18	18	M5	16	57	15	5	52	9,5	
11-100-21	21	M5	16	67	15	5	62	9,5	
11-100-22	22	M5	16	73	15	5	68	9,5	
11-100-23	23	M6	20	87	19,5	6	80	10,5	11-106-23
11-100-26	26	M6	20	102	19,5	6	95	10,5	11-106-26
11-100-28	28	M8	26	118	26	10	106	16	11-106-28

Exemple de commande — Référence **11-100-18**

Poignée éclipsable ergonomique de sécurité

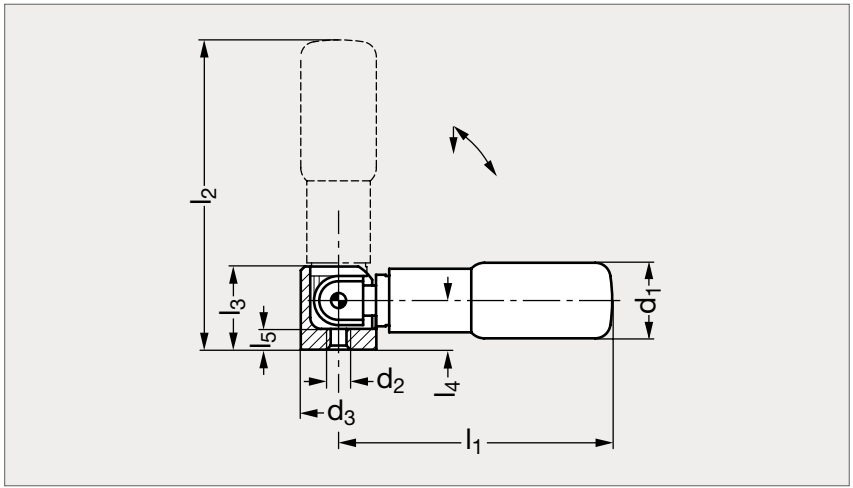



Mécanisme acier



Mécanisme inox

MATIÈRE

- Poignée en technopolymère noir mat.
- Mécanisme en acier bruni, ou en inox (AFNOR Z 8 CNF 18-09, Werk 1.4305, AISI 303) pour l'axe et en inox (AFNOR Z 6 CND 17-11, Werk 1.4401, AISI 316) pour la base.

UTILISATION

- Pour amener la poignée en position d'utilisation, il suffit de l'incliner à 90° et de la pousser axialement dans un dispositif d'arrêt. En la relâchant, la poignée reprend sa position initiale.
- Température d'emploi jusqu'à 90 °C.

Acier	d_1	d_2	d_3	l_1	l_2	l_3	l_4	l_5	Inox
11-190-22	22	M6	20	73	82	22	13	5,5	11-195-22
11-190-24	24	M6	20	88	97	22	13	5,5	11-195-24
11-190-25	25	M6	20	98	107	22	13	5,5	11-195-25

Exemple de commande — Référence **11-190-22**

Poignée à boule tournante, acier ou inox,filetée ou taraudée

11-12

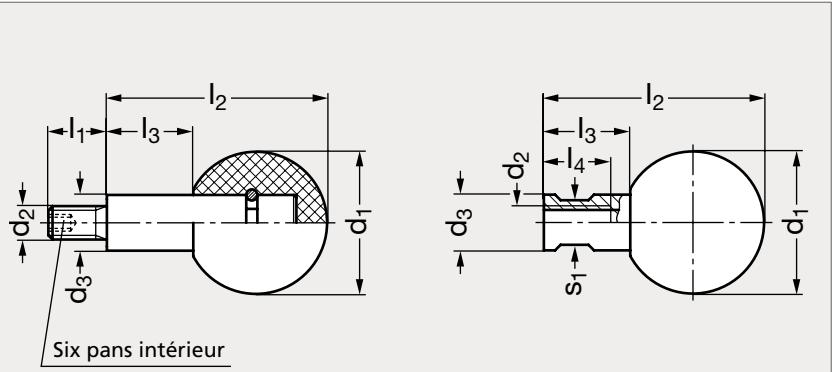



Tige filetée acier | Taraudé acier | Tige filetée inox | Taraudé inox

MATIÈRE

- Boule en bakélite noire.
- Insert à tige filetée ou taraudé en acier zingué, passivé bleu ou en inox (AFNOR Z 8 CNF 18-09, Werk 1.4305, AISI 303).

UTILISATION

- Température d'emploi jusqu'à 110 °C.

ACIER										INOX	
À tige filetée	Taraudé	d_1	d_2	d_3	l_1	l_2 ±1	l_3 ±1	l_4	s_1	À tige filetée	Taraudé
11-120-25	11-121-25	25	M 6	10	11	37,5	15	10	8	11-125-25	11-126-25
11-120-32	11-121-32	32	M 8	13	13	48	19	12	10	11-125-32	11-126-32
11-120-40	11-121-40	40	M10	16	14	61	24	16	14	11-125-40	11-126-40
11-120-50	11-121-50	50	M12	20	21	78	31	16	17	11-125-50	11-126-50

Exemple de commande — Référence **11-120-25**

Poignée à boule tournante ou fixe

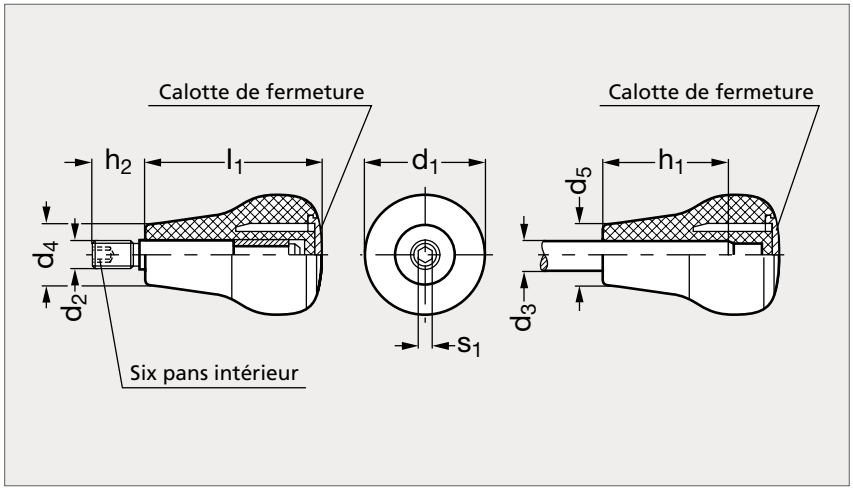



Tournante



À emmancher

MATIÈRE

- Poignée en technopolymère à base de polypropylène (PP) haute résilience, recouvert d'élastomère "soft touch", noir mat, dureté 70 shore A.
- Insert en acier zingué.
- Résiste aux solvants, huiles, graisses et autres agents chimiques.

UTILISATION

- Température d'emploi jusqu'à 80 °C.

SUR DEMANDE

- Pour les poignées à emmancher, voyant lenticulaire en polyamide transparent.

Tournante	d_1	d_2	d_3	d_4	d_5	h_1	h_2	l_1	s_1	À emmancher
11-130-45	45	M10	12	28	28	34	17	47	5	11-130-45
11-130-45	45	M10	10 12	21	23	50	17	65	5	11-130-45

Exemple de commande

Référence - d_2 ou d_3 - l_1

11-130-45-10-47

Poignée à boule taraudée ou à tige filetée

11-16

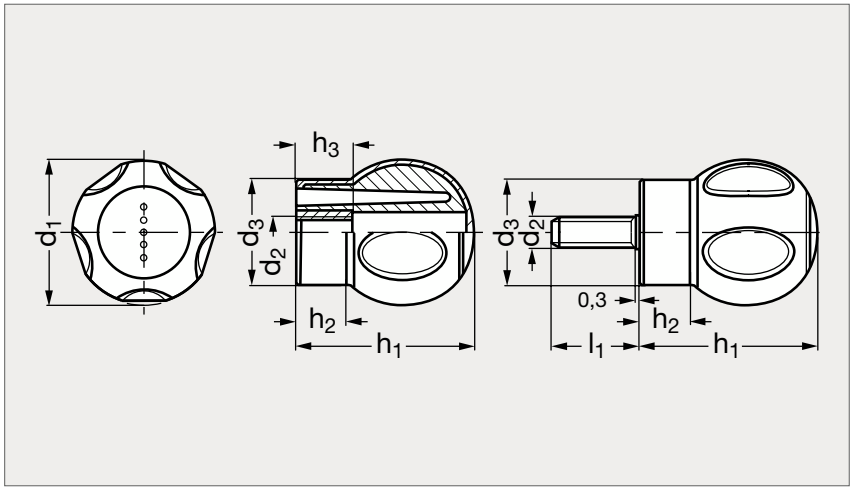



Tige filetée



Taraudée

MATIÈRE

- Technopolymère à haute résilience, recouvert d'élastomère "soft touch", dureté 70 shore A, noir mat.
- Caractéristiques de la surface "soft touch" :
  - prise ergonomique solide et sûre,
  - confort élevé grâce à la couverture souple qui absorbe les vibrations,
  - non sensible aux conditions climatiques difficiles.
- Résiste aux solvants, huiles, graisses et autres agents chimiques.
- Insert en laiton ou tige filetée en acier zingué.
- Autres couleurs sur demande.

UTILISATION

- Température d'emploi jusqu'à 80 °C.

Taraudée	d_1	d_2	d_3	h_1	h_2	h_3	l_1				À tige filetée
11-160-43	43	M 6	32,5	55	17,5	18	16	20	25		11-165-43
11-160-43	43	M 8	32,5	55	17,5	18	16	20	25	30	11-165-43
11-160-43	43	M10	32,5	55	17,5	18	20	25	30	50	11-165-43
11-160-50	50	M 8	37	64	20	26	16	20	25	30	11-165-50
11-160-50	50	M10	37	64	20	26	20	25	30	50	11-165-50
11-160-50	50	M12	37	64	20	26					

Exemple de commande

Référence - d_2 - l_1

11-160-43-6-20

Poignée à emmancher

11-17

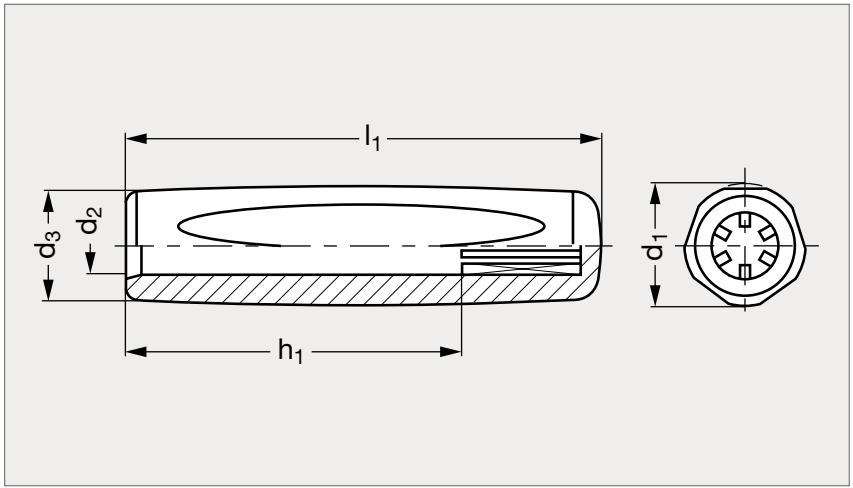



MATIÈRE

- Technopolymère recouvert d'élastomère "soft touch" (TPE), gris-noir, finition mate, dureté 90 shore A.
- Caractéristiques de la surface "soft touch" :
  - prise ergonomique solide et sûre,
  - confort élevé grâce à la couverture souple qui absorbe les vibrations,
  - non sensible aux conditions climatiques difficiles.
- Résiste aux solvants, huiles, graisses et autres agents chimiques.

UTILISATION

- Température d'emploi jusqu'à 80 °C.

	d_1	d_2	d_3	h_1	l_1
11-170-22	22	8	18	60	85

Exemple de commande — **Référence** **11-170-22**

Poignée miniature tournante

11-14

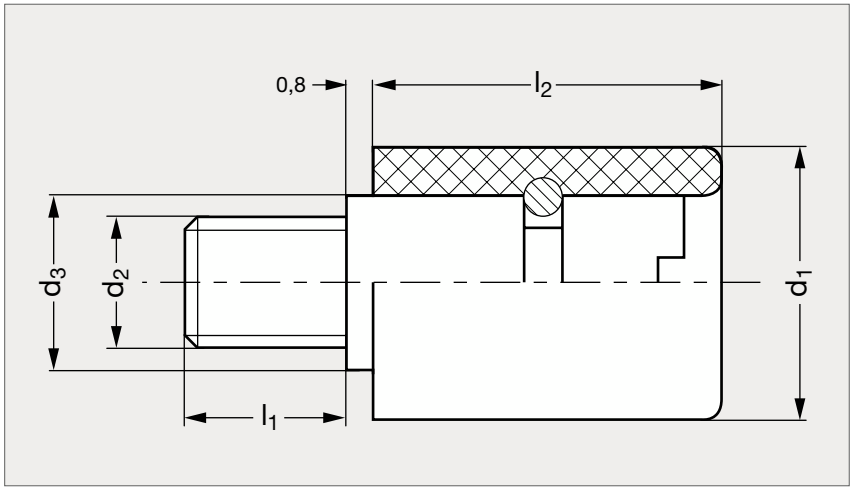

INOX



MATIÈRE

- Bakélite noire mate.
- Insert en inox (AFNOR Z 8 CNF 18-09, Werk 1.4305, AISI 303).

UTILISATION

- Température d'emploi jusqu'à 80 °C.

	d_1	d_2	d_3	l_1	l_2
11-140-13	13	M6	8	9	18
11-140-14	14	M6	8	9	20
11-140-16	16	M6	8	9	23

Exemple de commande — Référence **11-140-13**

Poignée miniature moletée

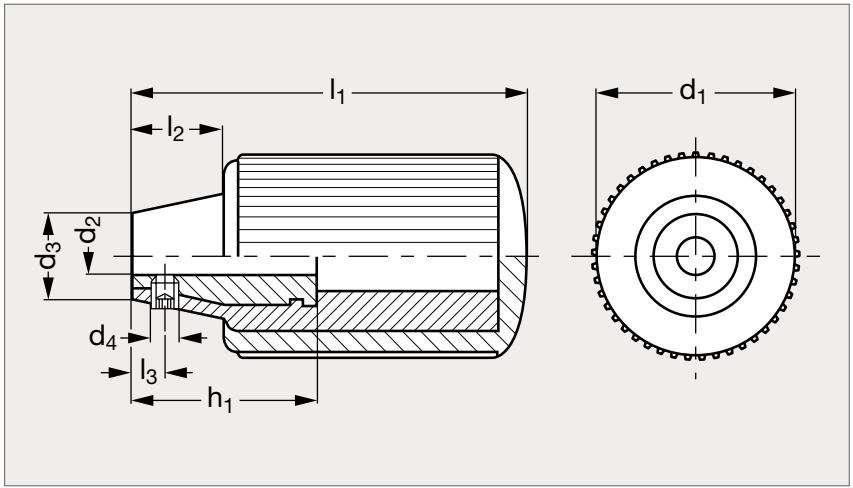



MATIÈRE

- Technopolymère recouvert d'élastomère "soft touch" (TPE), noir, finition mate, dureté 90 shore A.
- Caractéristiques de la surface "soft touch" :
  - prise ergonomique solide et sûre,
  - confort élevé grâce à la couverture souple qui absorbe les vibrations,
  - non sensible aux conditions climatiques difficiles.
- Résiste aux solvants, huiles, graisses et autres agents chimiques.
- Insert en laiton.

UTILISATION

- Température d'emploi de - 20 °C à + 80 °C.

	d_1	d_2	d_3	d_4	h_1	l_1	l_2	l_3
11-150-30	30	6	13	M4	28	60	14	5

Exemple de commande — Référence **11-150-30**

Poignée en T aluminium, taraudée ou alésée

11-34

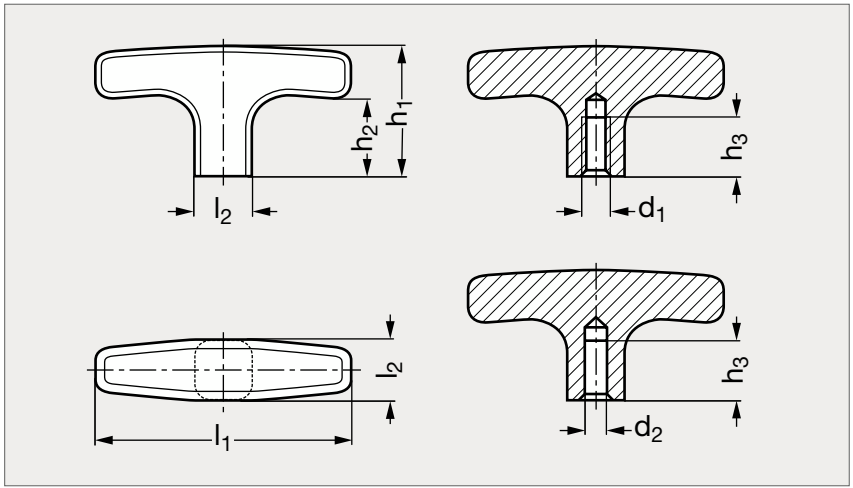



Mat



Pelliculé noir

MATIÈRE

- Aluminium mat ou pelliculé noir RAL 9005.

PRODUIT ASSOCIÉ



Vis six pans creux 31-54
Page 1328

TARAUDÉE										ALÉSÉE	
Mat	Pelliculé noir	l_1	l_2	d_1		$d_{2\ H7}$	h_1	h_2	h_3	Mat	Pelliculé noir
11-340-55	11-342-55	55	14	M6	M 8	6	33	22	12	11-345-55	11-347-55
11-340-67	11-342-67	67	16	M8		8	37	25	16	11-345-67	11-347-67
11-340-80	11-342-80	80	20	M8	M10	8	41	26	16	11-345-80	11-347-80

Exemple de commande

Référence - d_1 ou d_2

11-340-55-6

Poignée en T technopolymère, taraudée ou alésée

11-35

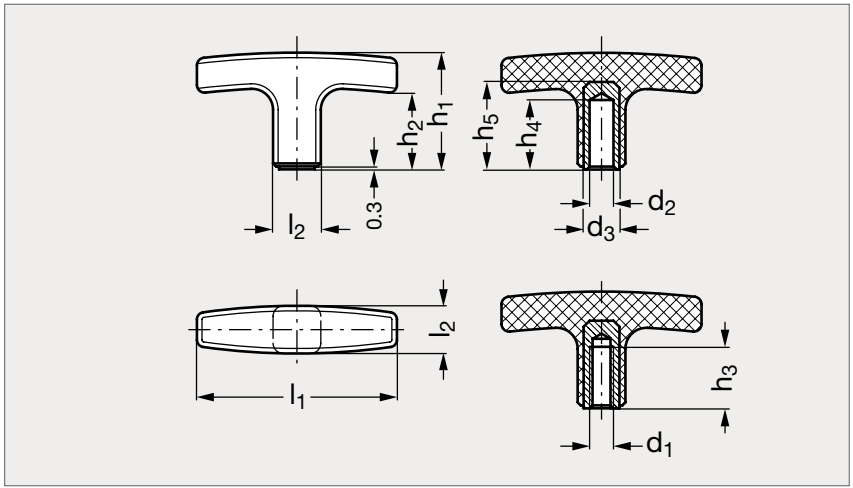



MATIÈRE

- Technopolymère noir renforcé de fibre de verre, finition mate.
- Douille en laiton.

UTILISATION

- Température d'emploi de - 30 °C à + 130 °C.

PRODUIT ASSOCIÉ



Vis six pans creux 31-54
Page 1328

Taraudée	l_1	l_2	d_1	d_2 H9	d_3	h_1	h_2	h_3	h_4	h_5	F_1 (N)	Alésée
11-350-40	40	13	M 6	6	9	30	20	16	18	23	2500	11-355-40
11-350-55	55	15	M 6	6	10	33	22	18	18	27	3300	11-355-55
11-350-55	55	15	M 8		10	33	22	20			3300	
	67	16,5		6	11	37	25		20	30	4500	11-355-67
11-350-67	67	16,5	M 8	8	11	37	25	20	20	30	4500	11-355-67
	80	20		6	13	41	26		25	33	7000	11-355-80
11-350-80	80	20	M 8	8	13	41	26	25	25	33	7000	11-355-80
11-350-80	80	20	M10		13	41	26	25			7000	
11-350-80	80	20	M12		13	41	26	18			7000	
	94	21		6	13	46	28,5		25	33	8000	11-355-95
11-350-95	94	21	M10		13	46	28,5	25			8000	
11-350-95	94	21	M12		13	46	28,5	18			8000	

Exemple de commande

Référence - d_1 ou d_2

11-350-40-6

Poignée en T technopolymère, débrayable, à tige filetée

11-38

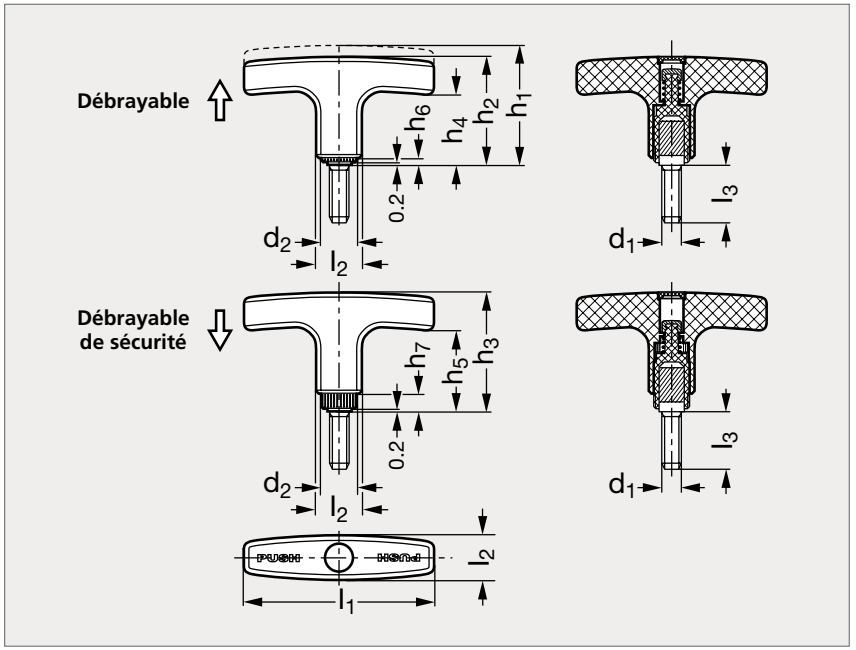



Débrayable de sécurité



Débrayable

MATIÈRE

- Technopolymère noir à base de polyamide renforcé de fibres de verre, finition mate.
- Inscription "PUSH" par impression tampographique pour le modèle 11-383.
- Résiste aux solvants, huiles, graisses et autres agents chimiques pour le modèle 11-381.
- Tige filetée en acier zingué.

UTILISATION

- Température d'emploi de - 30 °C à + 130 °C.
- Le modèle débrayable 11-381 s'utilise quand on doit faire un serrage alors que la rotation complète de la poignée n'est pas possible ou que l'angle de manœuvre est trop limité.
- Le modèle débrayable de sécurité 11-383 s'utilise quand la poignée doit pouvoir tourner librement, évitant que des chocs accidentels puissent compromettre le serrage.
- Il faut pousser la poignée pour embrayer la denture. Quand on la relâche, le ressort désengage la denture et remet la poignée en position repos.

Débrayable	l_1	l_2	d_1	d_2	h_1	h_2	h_3	h_4	h_5	h_6	h_7	l_3		Débrayable de sécurité
11-381-67	67	16	M 5	12	42	39	41	26	29	1	4	10	16	11-383-67
11-381-67	67	16	M 6	12	42	39	41	26	29	1	4	16	25	11-383-67
11-381-80	80	20	M 8	15	46	42	47	27	31,5	1	5,5	20	25	11-383-80
11-381-80	80	20	M10	15	46	42	47	27	31,5	1	5,5	30		11-383-80

Exemple de commande — Référence - d_1 - l_3 : **11-381-67-5-10**

Poignée en T technopolymère, à tige filetée

11-37

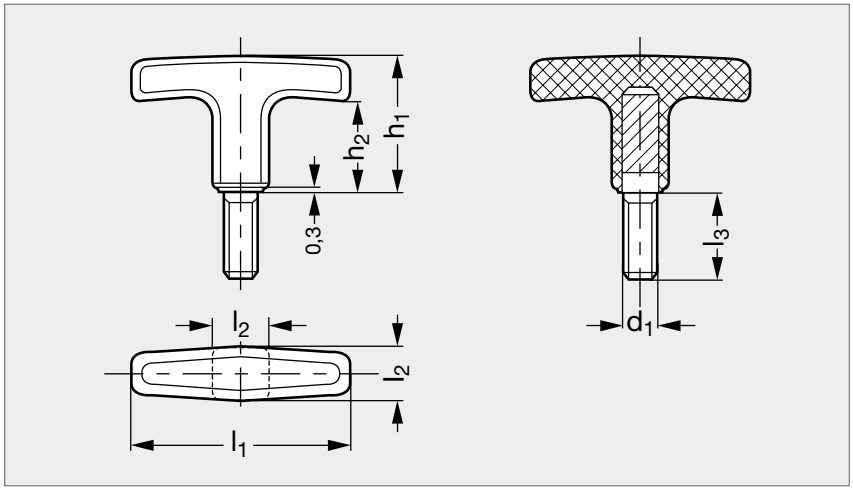



MATIÈRE

- Technopolymère noir renforcé de fibre de verre, finition mate.
- Tige filetée en acier zingué.

UTILISATION

- Température d'emploi de - 30 °C à + 130 °C.

	l_1	l_2	l_3	d_1	h_1	h_2
11-370- 40	40	13	20	M 6	30	20
11-370- 55	55	15	20	M 8	33	22
11-370- 67	67	16,5	25	M 8	37	25
11-370- 80	80	20	30	M10	41	26
11-370-801	80	20	20	M10	41	26
11-370- 95	94	21	30	M12	46	28,5

Exemple de commande — Référence **11-370-40**

Poignée invisible

11-20

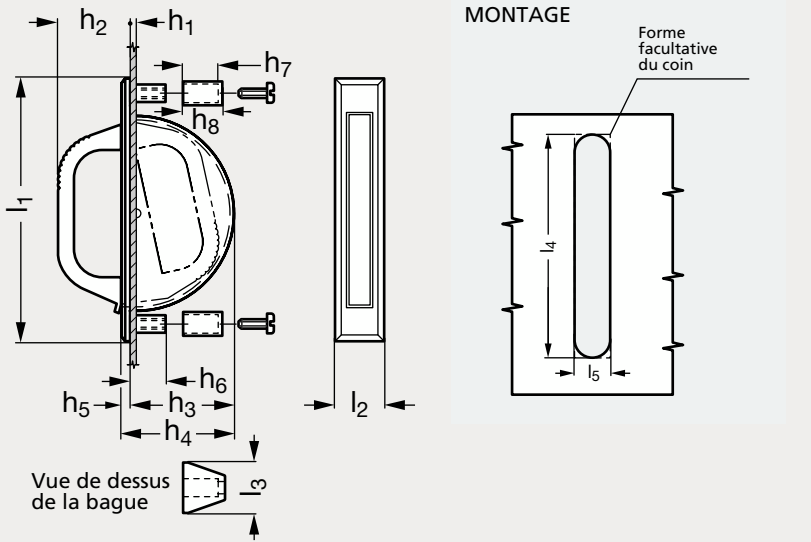



Rentrée - l_1 = 106 mm



Sortie - l_1 = 81 mm

MATIÈRE

- Boîtier en plastique noir ou zamac noir ou argenté.
- Poignée en zamac ou en aluminium 6063, noir ou argenté mat.
  Sauf pour l_1 = 81 : polycarbonate noir.
- Vis en acier et ressort en inox (Z 10 CN 18-09, AISI 302).
- Corps en nylon noir.
- Bague en acétal noir.

UTILISATION

- Indice d'inflammabilité : corpset et bagues : UL94-HB. Poignée (11-200-81) : UL94-V2.
- Température d'emploi de - 20 °C à 65 °C.

MONTAGE

- Préparer le panneau comme illustré.
- Positionner la poignée dans l'ouverture.
- Glisser les bagues sur les bossages.
- Serrer les vis de fixation.

	l_1	l_2	l_3	l_4 $^{+1,0}_{-0,0}$	l_5 $^{+0,0}_{-0,5}$	h_1 max.	h_2	h_3	h_4	h_5	h_6	h_7	h_8	Charge max. (N)
11-200- 81	81	20,5	20,5	76	16	6,4	34	28,5	31	2,5	14,3	14,3	17,1	620
11-200-106	106	21	20,5	102	16	6	29,5	41,5	43,5	2,5	14,3	14,3	17,1	440
11-200-141	141	20,5	20,5	136	16	6	29,5	58,5	61	2,5	14,3	14,3	17,1	580

Exemple de commande — Référence **11-200-81**

Poignée affleurante à clipser

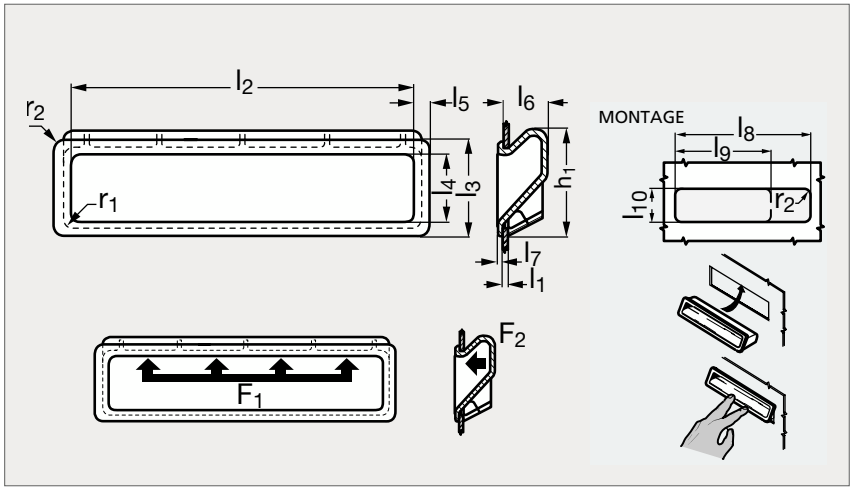



MATIÈRE

- Poignée en ABS noir semi-mat.

UTILISATION

- Indice d'inflammabilité : UL94-HB ou UL94-VO.
- Température d'emploi de - 50 °C à + 60 °C.

MONTAGE

- Préparer le panneau comme illustré.
- Engager le bord de l'ouverture sous la partie supérieure de la poignée.
- Encliqueter la partie inférieure par un mouvement basculant.

UL94-HB	l_1 min.	l_1 max.	l_2		l_3	l_4	l_5	l_6	l_7	l_8 $^{\pm 0,3}$	l_9 $^{\pm 0,3}$	l_{10} $^{\pm 0,15}$	h_1	r_1	r_2 max.	F_1 (N)	F_2 (N)	UL94-VO
11-220-14	1	1,4	82	127	35,8	25,5	5	17	1,8	132	87,5	30,7	40	1	1,5	1800	450	11-225-14
11-220-18	1,4	1,8	82	127	35,8	25,5	5	17	1,8	132	87,5	30,7	40	1	1,5	1800	450	11-225-18
11-220-21	1,8	2,1	82	127	35,8	25,5	5	17	1,8	132	87,5	30,7	40	1	1,5	1800	450	11-225-21
11-220-25	2,1	2,5	82	127	35,8	25,5	5	17	1,8	132	87,5	30,7	40	1	1,5	1800	450	11-225-25

Exemple de commande

Référence - l_2

11-220-14-82

Poignée affleurante à visser

11-24

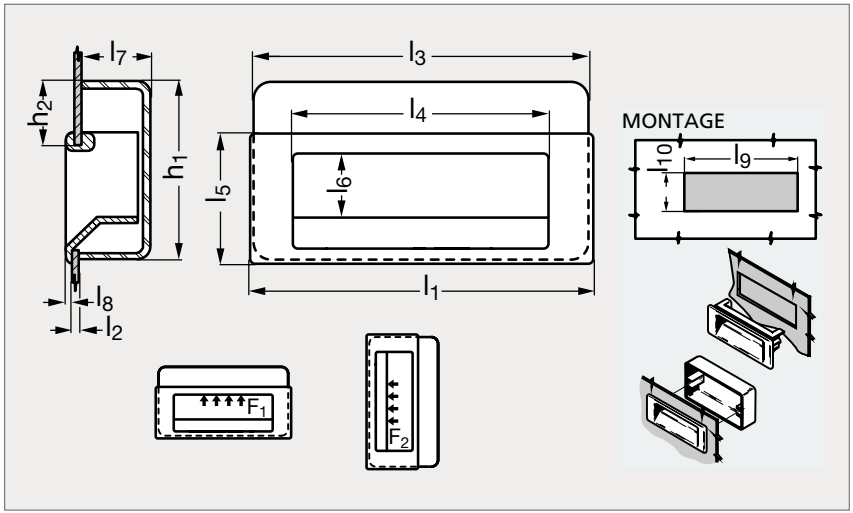



MATIÈRE

- Poignée et cage en ABS noir, finition semi-mate.
- Vis en acier zingué chromaté brillant.

UTILISATION

- Indice d'inflammabilité : UL94-HB ou UL94-VO.
- Couple maximum de serrage des vis : 0,5 N.m.
- Température d'emploi de - 50 °C à + 60 °C.

MONTAGE

- Préparer le panneau comme illustré.
- Placer la poignée dans le panneau en positionnant la fente contre le haut de l'ouverture.
- Fixer la cage à la poignée par l'arrière du panneau.

UL94-HB	l_1	l_2 min.	l_2 max.	l_3	l_4	l_5	l_6	l_7	l_8	l_9 $^{\pm 0,25}$	l_{10} $^{+0,2}_{-0,0}$	h_1	h_2	F_1 (N)	F_2 (N)	UL94-VO
11-240-18	123	1	1,8	121,5	91,5	46,7	23	25,5	2,5	114,3	38	64,3	22,4	1300	450	11-245-18
11-240-33	123	1,8	3,3	121,5	91,5	46,7	23	25,5	2,5	114,3	38	64,3	22,4	1300	450	11-245-33
11-240-48	123	3,3	4,8	121,5	91,5	46,7	23	25,5	2,5	114,3	38	64,3	22,4	1300	450	
11-240-63	123	4,8	6,3	121,5	91,5	46,7	23	25,5	2,5	114,3	38	64,3	22,4	1300	450	

Exemple de commande — Référence **11-240-18**

Poignée encastrable à clipser

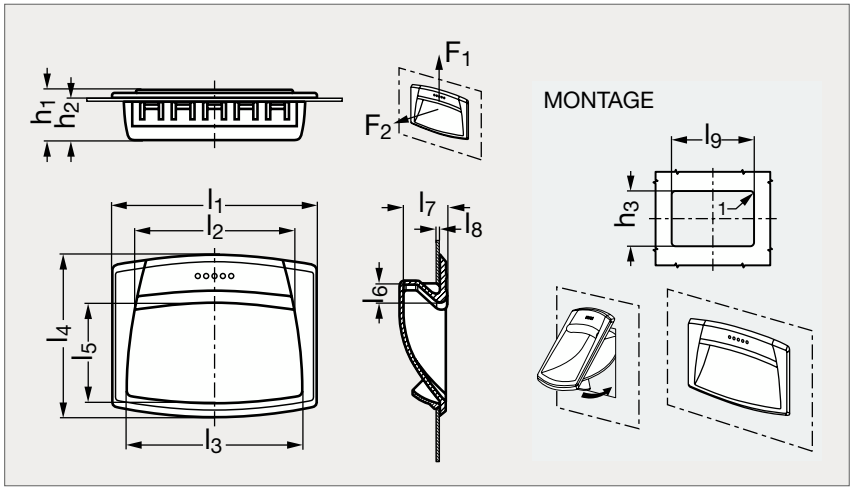



Noir



Blanc

MATIÈRE

- Technopolymère noir standard ou certifié auto-éteignant UL 94 V-O pour le modèle 11-253, ou blanc (semblable RAL 9002), à base de polyamide renforcé de fibres de verre, finition mate.
- Résiste aux solvants, huiles, graisses et autres agents chimiques.

UTILISATION

- Température d'emploi jusqu'à + 80 °C.

MONTAGE

- Se référer à notre site internet pour les instructions de montage.

NOIR													BLANC
Standard	UL 94 V-0	l_1	l_2	l_3	l_4	l_5	l_6	l_7	h_1	h_2	F_1 (N)	F_2 (N)	Standard
11-250- 90	11-253- 90	90	76	79	50	28	7	17,5	19	17	1800	500	11-255- 90
11-250-109	11-253-109	109	91	96	73	42	9	21,5	24	20	1300	400	11-255-109
11-250-120	11-253-120	120	94	103	95	58	11	26,5	28,5	24	1000	250	11-255-120

l8 max	l_1 = 90		l_1 = 109		l_1 = 120	
	l_9 $^{+0,2}$	h_3 $^{\pm0,1}$	l_9 $^{+0,2}$	h_3 $^{\pm0,1}$	l_9 $^{+0,2}$	h_3 $^{\pm0,1}$
0,7	85	34,9	100	49,7	107,5	70,5
1	85	35,1	100	50	107,5	70,8
1,5	85	36,1	100	50,4	107,5	71,2
2	85	36,1	100	50,7	107,5	71,5
2,2	85	36,1	100	50,7	107,5	71,5

Exemple de commande — Référence **11-250-109**

Poignée encastrable à visser

11-27

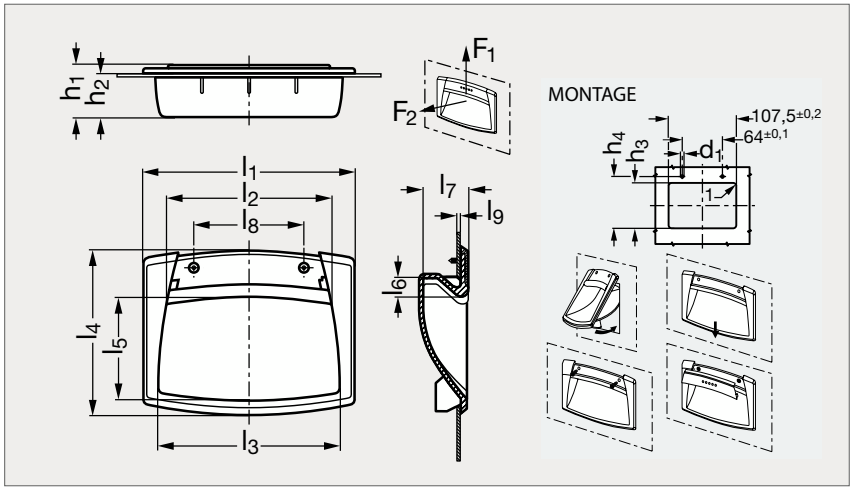



Noire



Orange

MATIÈRE

- Technopolymère noir à base de polyamide renforcé de fibres de verre, finition mate.
- Calotte couvre-vis en technopolymère noir ou orange (RAL 2004), finition brillante.
- Volet obturateur en technopolymère avec ressort de rappel en inox.
- Résiste aux solvants, huiles, graisses et autres agents chimiques.
- Autres couleurs de calotte couvre-vis sur demande.

UTILISATION

- Température d'emploi de - 30 °C à + 100 °C.

MONTAGE

- Préparer le panneau comme illustré.
- Insérer la poignée dans le panneau par la partie supérieure.
- Faire pression sur la partie inférieure de la poignée jusqu'à sa complète insertion.
- Fixer à l'aide de vis autotaraudeuses.
- Clipser la calotte couvre-vis en appuyant sur les cotés latéraux, puis sur la partie centrale.

SANS VOLET														AVEC VOLET	
Noir	Orange	l_1	l_2	l_3	l_4	l_5	l_6	l_7	l_8	h_1	h_2	F_1 (N)	F_2(N)	Noir	Orange
11-271-120	11-272-120	120	94	103	95	58	11	26,5	64	28,5	24	1200	400	11-275-120	11-276-120

Exemple de commande — Référence **11-271-120**

Poignée encastrable à clipser

11-42

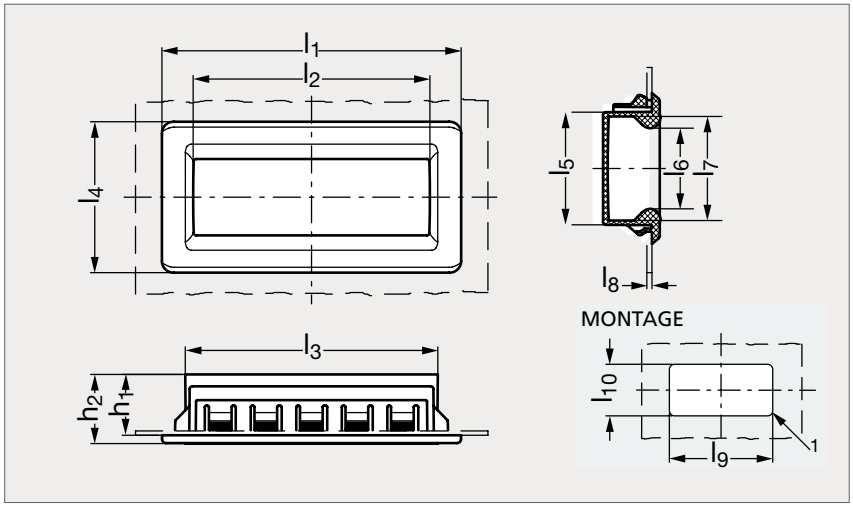

BLANC



Blanc



Noir

MATIÈRE

- Technopolymère gris-noir standard ou certifié auto-extinguible UL 94 V-0 ou blanc (semblable RAL 9002), à base de polyamide renforcé de fibres de verre, finition mate.
- Résiste aux solvants, huiles, graisses et autres agents chimiques.

UTILISATION

- Température d'emploi de - 30 °C à + 110 °C.

MONTAGE

- Préparer le panneau comme illustré.
- Éliminer toutes les bavures.
- Insérer la poignée dans le panneau par la partie avec la denture fixe.
- Faire pression sur la partie opposée de la poignée (denture élastique) jusqu'à sa complète insertion.

Noir	Blanc	UL 94 V - 0	l_1	l_2	l_3	l_4	l_5	l_6	l_7	h_1	h_2
11-421-115	11-423-115	11-425-115	115	91	94	58	43,5	31	40	19	22

Exemple de commande — Référence **11-421-115**

Poignée encastrable à visser

11-28

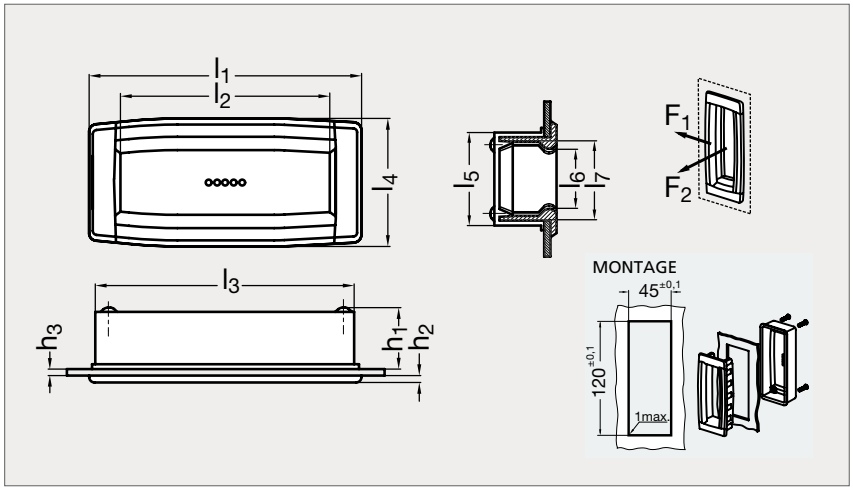

BLANC



Blanc



Noir

MATIÈRE

- Technopolymère gris-noir (RAL 7021) ou blanc (semblable RAL 9002) à base de polyamide renforcé de fibres de verre, finition mate.
- Résiste aux solvants, huiles, graisses et autres agents chimiques.

UTILISATION

- Température d'emploi de - 30 °C à + 110 °C.

MONTAGE

- Préparer le panneau comme illustré.
- Éliminer toutes les bavures.
- Insérer la partie frontale de la poignée dans le panneau.
- Assembler la partie postérieure sur l'arrière du panneau et presser jusqu'au fond.
- Fixer à l'aide des vis autotaraudeuses.

Noir	l_1	l_2	l_3	l_4	l_5	l_6	l_7	h_1	h_2	h_3	F_1 (N)	F_2 (N)	Blanc
11-281-130	130	100	124	59	48	31	41	29,5	3	1 à 5	3500	3500	11-283-130

Exemple de commande — Référence **11-281-130**

Poignée étrier simple, acier, inox ou technopolymère

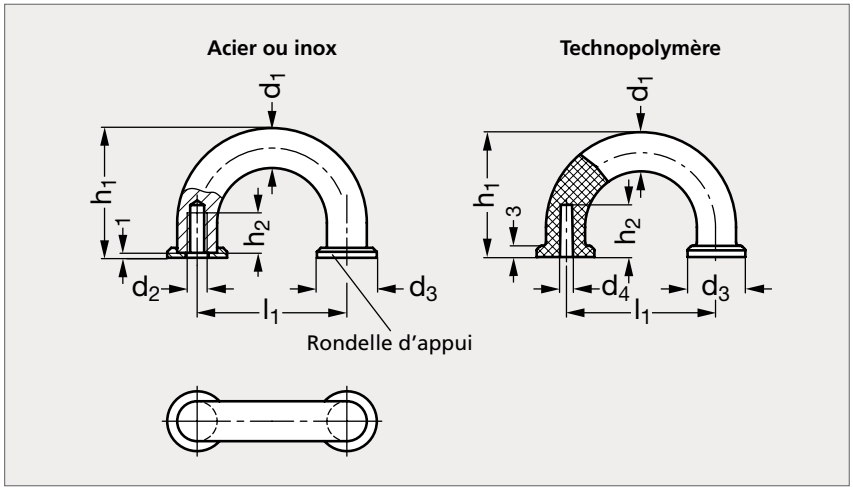



Acier | Inox | Technopolymère blanc | Technopolymère noir

MATIÈRE

- Poignée en acier chromé ou en inox mat (AFNOR Z 6 CN 18-09, Werk 1.4301, AISI 304) ou en technopolymère noir (RAL 9005) ou blanc (semblable RAL 9002) ou chromé, finition mate.
- Rondelles d'appui en acier zingué ou en inox.

PRODUITS ASSOCIÉS



Vis six pans creux 31-54
Page 1328



Poignée étrier aluminium
11-40
Page 116

ACIER	INOX								TECHNOPOLYMÈRE		
Chromé	Mat	d_1	d_2	d_3	d_4	l_1	h_1	h_2	Noir	Blanc	Chromé
11-391- 8	11-395- 8	8	M4	12		30	26	8			
		9		12	3,5	29,5	27	14	11-392- 9	11-393- 9	11-394- 9
11-391-10	11-395-10	10	M4	15		40	31	8			
		10		15	3,5	39,5	33,5	14	11-392-10	11-393-10	11-394-10

Exemple de commande — Référence **11-391-8**

Poignée étrier simple, aluminium anodisé

11-40

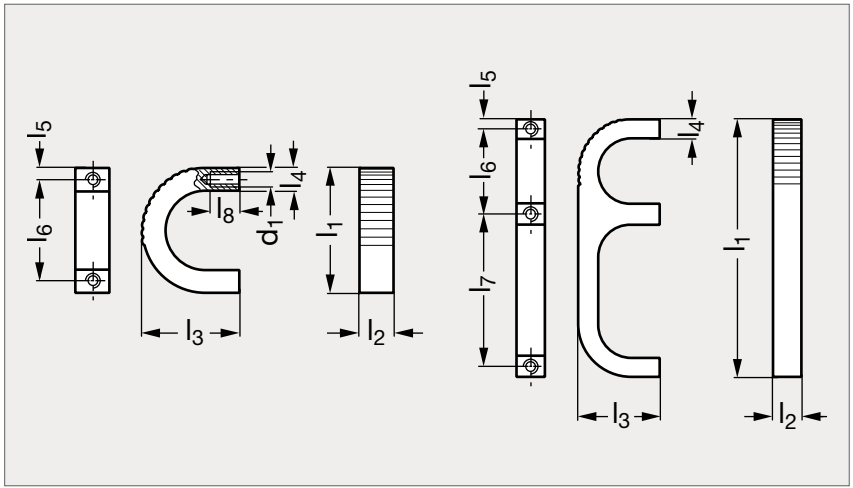



Anodisée noir



Anodisée incolore

MATIÈRE

- Poignée en aluminium 6063 anodisé noir ou incolore.
- Livrée sans vis de fixation M 4.

UTILISATION

- Charge de service maximum : 5560 N.
- Couple maximum de serrage des vis : 2,3 N.m.

PRODUIT ASSOCIÉ



Vis six pans creux 31-54
Page 1328

Anodisé noir	l_1	l_2	l_3	l_4	l_5	l_6	l_7	l_8	d_1	Anodisé incolore
11-401- 35	35	9,5	27	6,4	3,2	28,5		9,5	M4	11-401- 35
11-401- 63	63,5	9,5	27	6,4	3,2	28,5	28,5	9,5	M4	11-401- 63
11-401- 86	86	9,5	27	6,4	3,2	28,5	51	9,5	M4	11-401- 86
11-401-105	105	9,5	27	6,4	3,2	28,5	70	9,5	M4	11-401-105

Exemple de commande — Référence **11-401-35**

Poignée étrier fonte

11-50

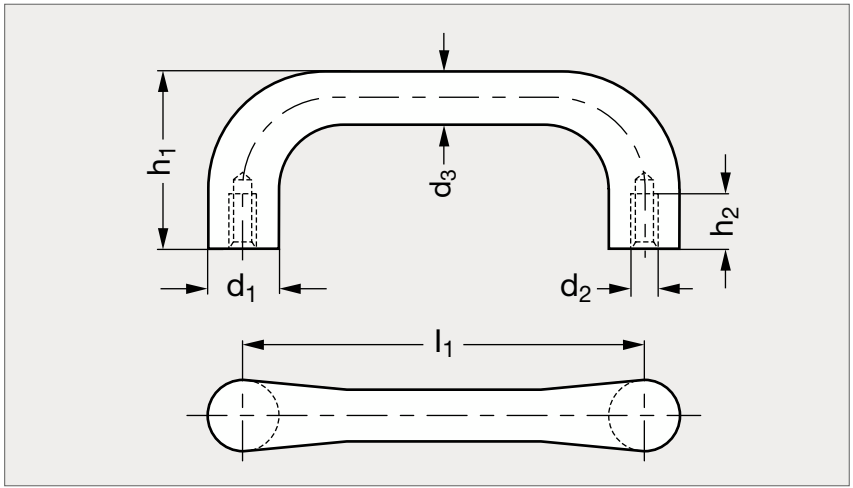



Mate



Pelliculé noire

MATIÈRE

- Fonte malléable, finition mate ou pelliculée noir mat (RAL 9005).
- Surfaces d'appui usinées.

PRODUIT ASSOCIÉ



Vis six pans creux 31-54
Page 1328

Mate	d_1	d_2	d_3	h_1	h_2	l_1 $^{\pm 0,5}$	Pelliculée noire
11-500-18	18	M 6	12	42	12	100	11-502-18
11-500-20	20	M 8	14	47	15	112	11-502-20
11-500-22	22	M10	16	53	18	125	11-502-22
11-500-25	25	M12	18	59	20	140	11-502-25

Exemple de commande — Référence **11-500-18**

Poignée étrier mince aluminium

11-48

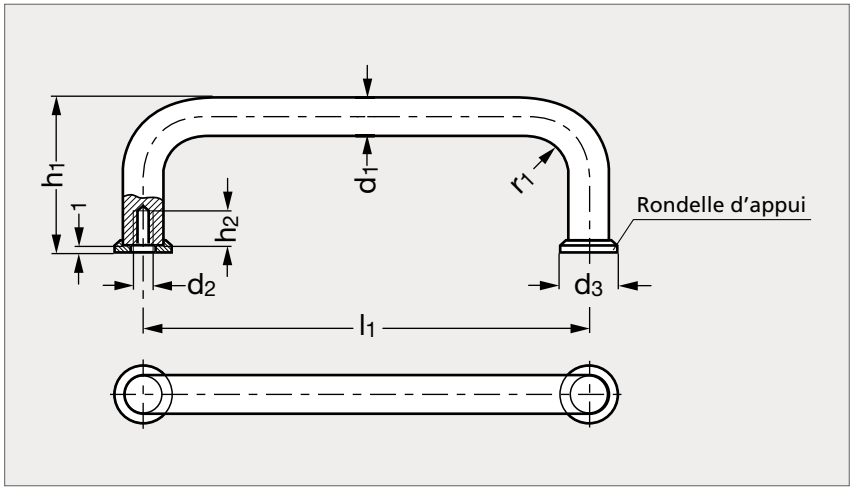


Pelliculé noir


Pelliculé argent


Anodisé

MATIÈRE

- Aluminium pelliculé noir (RAL 9005), gris argenté (RAL 9006) ou anodisé.
- Les poignées de diamètre d_1 = 8 et d_1 = 10 sont livrées avec 2 rondelles d'appui inox assurant une parfaite stabilité.

SUR DEMANDE

- Autres dimensions.

PRODUITS ASSOCIÉS


Vis six pans creux 31-54
Page 1328


Poignée acier ou inox 11-52
Page 119


Poignée aluminium 11-60
Page 120

Pelliculé noir	Pelliculé gris	Anodisé	d_1	d_2	d_3	l_1							h_1	h_2	r_1
11-482- 8	11-483- 8	11-485- 8	8	M4	12	55	64	88	96	100	120	128	35	8	10
11-482-10	11-483-10	11-485-10	10	M5	15	88	100	120	180	200	235		43	12	12
11-482-12	11-483-12	11-485-12	12	M6		125	160	200	250				51	12	14
11-482-16	11-483-16	11-485-16	16	M6		160	200	250	300				59	12	18

Exemple de commande — Référence - l_1 : **11-482-8-55**

Poignée étrier mince, acier ou inox

11-52

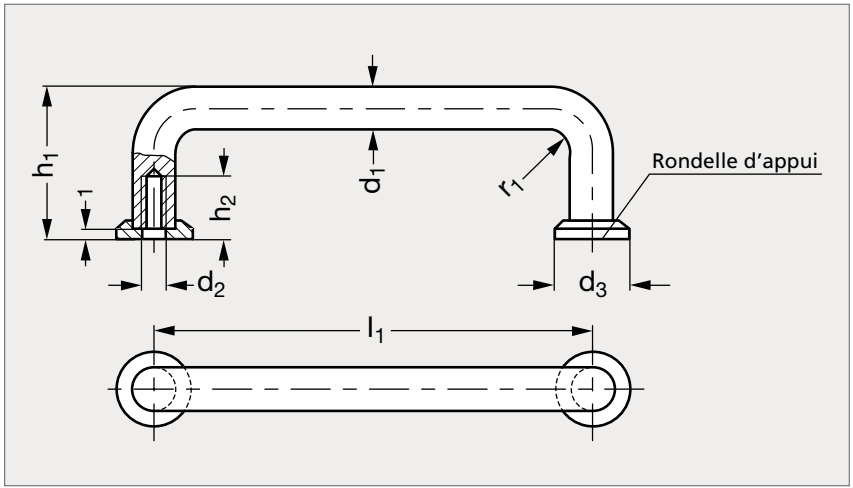



Chromée | Pelliculée rouge | Inox 303 mat

MATIÈRE

- Acier chromé, bruni, pelliculé noir (RAL 9005), rouge (RAL 3000) ou inox (AFNOR Z 8 CNF 18-09, Werk 1.4305, AISI 303) mat ou poli ou inox (AFNOR Z 6 CN 18-09, Werk 1.4301, AISI 304) mat ou poli ou inox (AFNOR Z 2 CND 17-12, Werk 1.4404, AISI 316 L).
- Les poignées de diamètre $d_1 = 8$ et $d_1 = 10$ sont livrées avec 2 rondelles d'appui zinguées ou inox assurant une parfaite stabilité.
- Autres dimensions sur demande.

PRODUITS ASSOCIÉS



Vis six pans creux 31-54
Page 1328



Poignée étrier aluminium 11-48
Page 118



Poignée aluminium 11-60
Page 120

Acier chromé	Acier bruni	Pelliculé noir	Pelliculé rouge	d_1	d_2	d_3	l_1							h_1	h_2	r_1
11-520- 8	11-521- 8	11-522- 8	11-524- 8	8	M4	12	55	64	88	96	100	120	128	35	8	10
11-520-10	11-521-10	11-522-10	11-524-10	10	M5	15	88	100	120	180	200	235		43	12	12
11-520-12	11-521-12	11-522-12	11-524-12	12	M6		125	160	200	250				51	12	14
11-520-16	11-521-16	11-522-16	11-524-16	16	M6		160	200	250	300				59	12	18

Inox 303 mat	Inox 303 poli	Inox 304 mat	Inox 304 poli	Inox 316 L	d_1	d_2	d_3	l_1							h_1	h_2	r_1
11-525- 8	11-526- 8				8	M4	12	55	64	88	96	100	120	128	35	8	10
11-525-10	11-526-10			11-529-10	10	M5	15	88	100	120	180	200	235		43	12	12
		11-527-12	11-528-12		12	M6		125	160	200	250				51	12	14
		11-527-16	11-528-16		16	M6		160	200	250	300				59	12	18

Exemple de commande — Référence - l_1 : **11-520-8-55**

Poignée étrier aluminium ou inox, mince

11-60

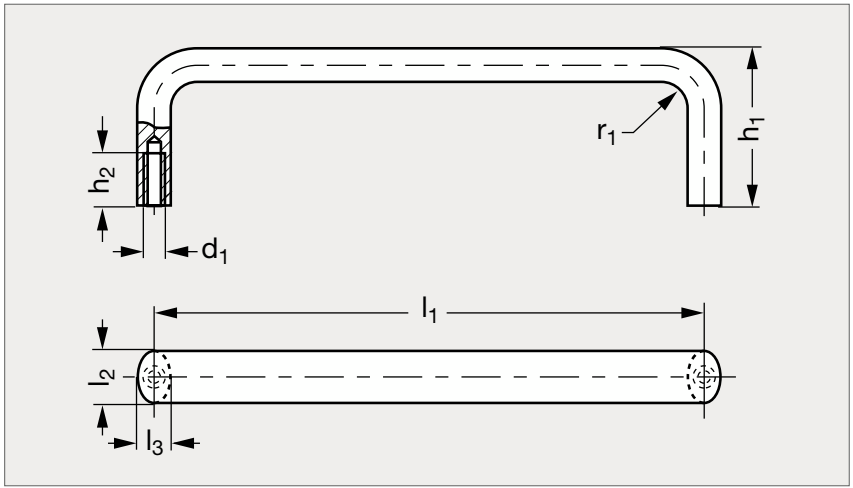



Anodisée



Pelliculée noire

MATIÈRE

- Fabriquée dans un profil aluminium étiré, finition anodisée, pelliculée noire (RAL 9005) ou argent (RAL 9006) ou en inox (AFNOR Z 6 CN 18-09, Werk 1.4301, AISI 304).

SUR DEMANDE

- Autres longueurs.

PRODUIT ASSOCIÉ



Vis six pans creux 31-54
Page 1328

ALUMINIUM										INOX
Anodisée	Pelliculée argent	Pelliculée noire	l_1 $^{\pm 0,25}$	l_2	l_3	h_1	h_2	d_1	r_1	
11-600- 55	11-601- 55	11-602- 55	55	12	8	40	10	M5	8	11-605- 55
11-600- 88	11-601- 88	11-602- 88	88	12	8	40	10	M5	8	11-605- 88
11-600-100	11-601-100	11-602-100	100	12	8	40	10	M5	8	11-605-100
11-600-120	11-601-120	11-602-120	120	12	8	40	10	M5	8	11-605-120
11-600-180	11-601-180	11-602-180	180	12	8	40	10	M5	8	11-605-180
11-600-200	11-601-200	11-602-200	200	12	8	40	10	M5	8	11-605-200
11-600-235	11-601-235	11-602-235	235	12	8	40	10	M5	8	11-605-235

Exemple de commande — Référence **11-600-55**

Poignée étrier aluminium

11-51

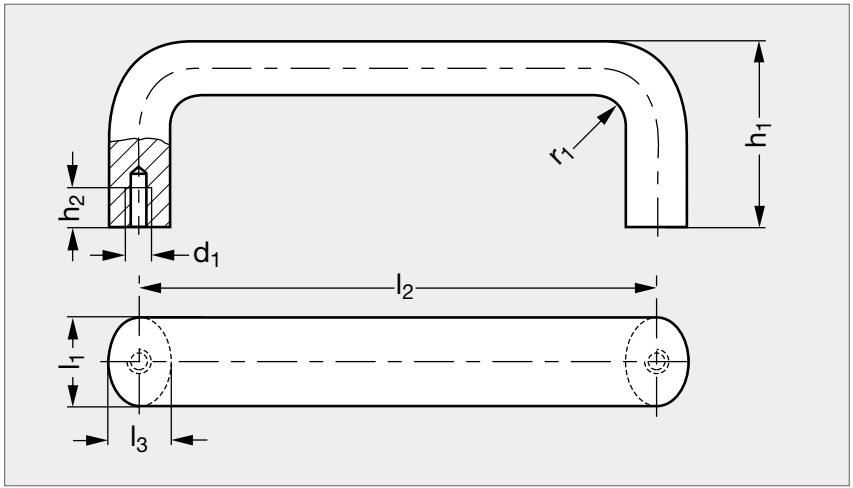



Mate



Pelliculée noire



Pelliculée rouge

MATIÈRE

- Fabriqué dans un profil aluminium étiré (AlMgSi0,5 F13), finition mate, pelliculé noire (RAL 9005) ou rouge (RAL 3000) ou gris argenté (RAL 9006), ou anodisée.
- La forme ergonomique contribue à une excellente préhension.

SUR DEMANDE

- Autres couleurs.
- Autres dimensions.

** Convient aux racks 19 pouces.*

PRODUITS ASSOCIÉS



Vis six pans creux 31-54
Page 1328



Poignée étrier polyuréthane 11-51
Page 122



Poignée étrier inox 11-53
Page 124



Poignée étrier technopolymère 11-54
Page 126

Mate	Pelliculée noire	Anodisée	Pelliculée rouge	Pelliculée gris	Pelliculée noire résistant aux UV	l_1	l_2						l_3	d_1	h_1	h_2 min	r_1
11-511-20	11-512-20	11-513-20	11-514-20	11-516-20	11-517-20	20	100	112	117	120*			13	M6	49	10	13
11-511-20	11-512-20	11-513-20	11-514-20	11-516-20	11-517-20	20	128	160	180*	200	235*		13	M6	51	10	13
11-511-26	11-512-26	11-513-26	11-514-26	11-516-26	11-517-26	26	112	117	120	125	128	160	17	M8	55	12	17
11-511-26	11-512-26	11-513-26	11-514-26	11-516-26	11-517-26	26	179	192	300	400	500		17	M8	57	12	17

Exemple de commande

Référence - l_2

11-511-20-100

Poignée étrier polyuréthane renforcé

11-51

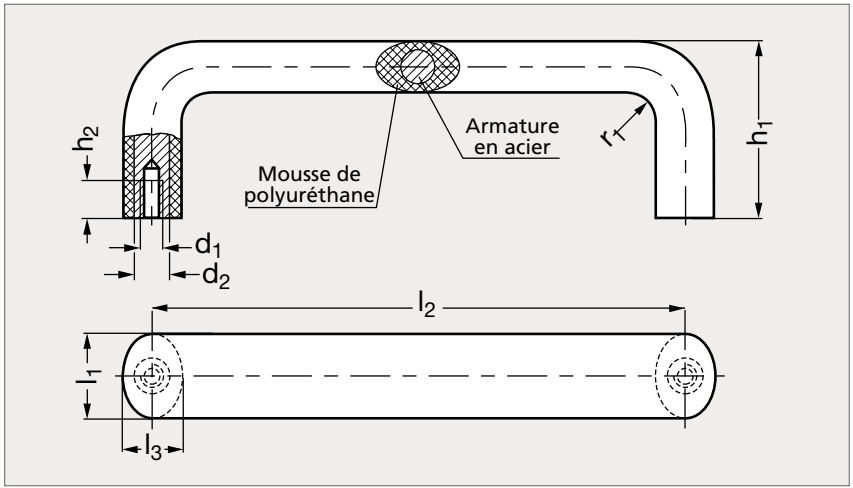



MATIÈRE

- Polyuréthane noir isolant renforcé d'une armature en acier assurant une très grande solidité.

UTILISATION

- Résiste à la corrosion et aux intempéries.
- Température d'emploi jusqu'à 80 °C.

PRODUITS ASSOCIÉS



Vis six pans creux 31-54
Page 1328



Poignée étrier aluminium 11-51
Page 121



Poignée étrier inox 11-53
Page 124



Poignée étrier technopolymère 11-54
Page 126

	l_1	l_2	l_3	d_1	d_2	h_1	h_2	r_1
11-515-25	25	112	16	M6	10	50	10	5
11-515-25	25	128	16	M6	10	54	10	7
11-515-25	25	160	16	M6	10	54	10	9

Exemple de commande

Référence - l_2

11-515-25-112

Poignée étrier avec supports technopolymère

11-130

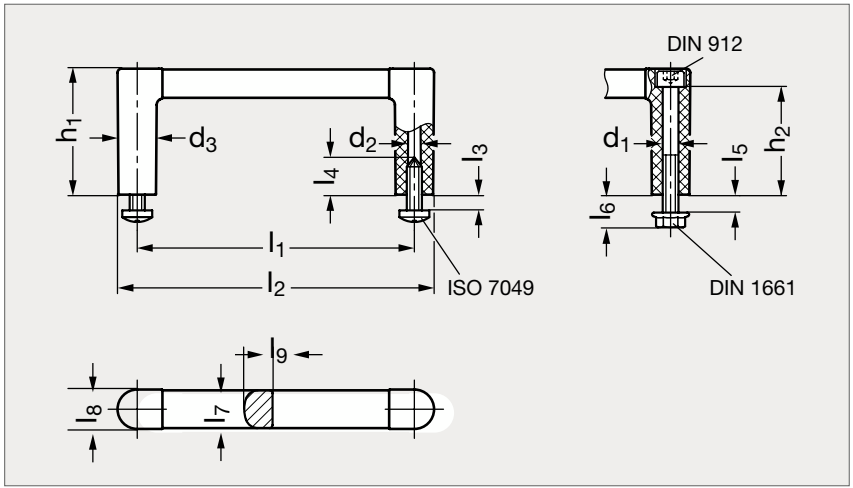



Fixation arrière noir | Fixation avant noir | Fixation arrière naturel | Fixation arrière naturel

MATIÈRE

- Tube en aluminium anodisé naturel ou anodisé noir.
- Supports en technopolymère à base de polyamide renforcé de fibre de verre, noir ou gris, finition mate.
- Vis autotaraudeuses ISO 7049 en acier zingué ST4,8-19.
- Vis à tête cylindrique à six pans creux DIN 912-M5-45 en acier zingué noir.
- Écrous à embase DIN 1661-M5 en acier zingué, passivé bleu.

UTILISATION

- Température d'emploi jusqu'à + 130 °C.
- Les modèles à fixation arrière sont fournis avec des vis autotaraudeuses.
- Les modèles à fixation avant sont fournis avec des vis à tête cylindrique à six pans creux et des écrous à embase.

FIXATION ARRIÈRE																	FIXATION AVANT		
Anodisé noir	Anodisé naturel																Anodisé noir	Anodisé naturel	
Supports noirs	Supports noirs	Supports gris	l_1 $^{\pm 0,25}$	l_2	l_3 max.	l_4 max.	l_5 max.	l_6	l_7	l_8	l_9	d_1	d_2	d_3	h_1	h_2	Supports noirs	Supports noirs	Supports gris
11-1301- 55	11-1302- 55	11-1303- 55	55	67,5	5	14	5	10,5	12	12,5	9	5,3	4,3	12,5	40	34,5	11-1304- 55	11-1305- 55	11-1306- 55
11-1301- 88	11-1302- 88	11-1303- 88	88	100,5	5	14	5	10,5	12	12,5	9	5,3	4,3	12,5	40	34,5	11-1304- 88	11-1305- 88	11-1306- 88
11-1301-100	11-1302-100	11-1303-100	100	112,5	5	14	5	10,5	12	12,5	9	5,3	4,3	12,5	40	34,5	11-1304-100	11-1305-100	11-1306-100
11-1301-120	11-1302-120	11-1303-120	120	132,5	5	14	5	10,5	12	12,5	9	5,3	4,3	12,5	40	34,5	11-1304-120	11-1305-120	11-1306-120
11-1301-180	11-1302-180	11-1303-180	180	192,5	5	14	5	10,5	12	12,5	9	5,3	4,3	12,5	40	34,5	11-1304-180	11-1305-180	11-1306-180
11-1301-235	11-1302-235	11-1303-235	235	247,5	5	14	5	10,5	12	12,5	9	5,3	4,3	12,5	40	34,5	11-1304-235	11-1305-235	11-1306-235

Exemple de commande — Référence **11-1301-55**

Poignée étrier inox

11-53

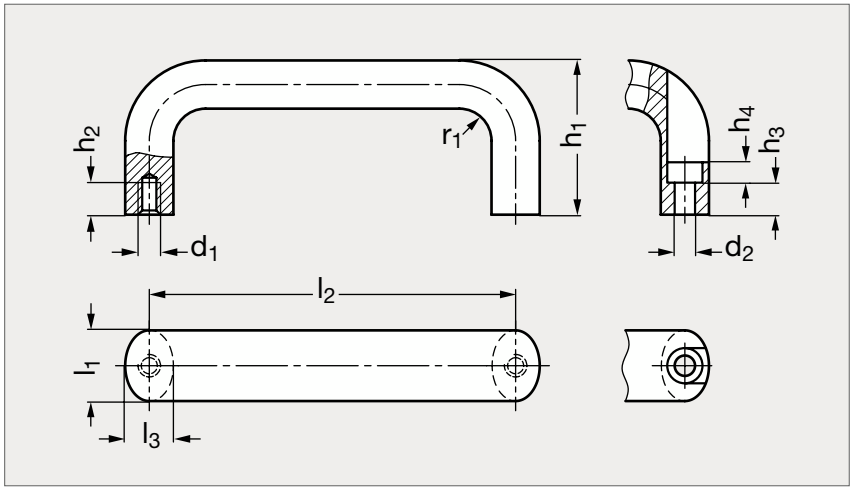



MATIÈRE

- Inox sablé mat (AFNOR Z 6 CN 18-09, Werk 1.4301, AISI 304) pour le modèle taraudé.
- Inox sablé mat (AFNOR Z 6 CN 18-10 M, Werk 1.4308, AISI CF-8) pour le modèle alésé.

SUR DEMANDE

- Autres dimensions.

PRODUITS ASSOCIÉS



Vis six pans creux 31-54
Page 1328



Poignée étrier aluminium 11-51
Page 121



Poignée étrier polyuréthane 11-51
Page 122



Poignée étrier technopolymère 11-54
Page 126

Taraudée	l_1	l_2	l_3	d_1	d_2	h_1	h_2	h_3	h_4	r_1	Alésée
11-530-20	20	112	13	M6	5,4	49	10	13,5	5,5	13	11-535-20
11-530-20	20	128	13	M6	5,4	51	10	13,5	5,5	13	11-535-20
11-530-20	20	160	13	M6	5,4	51	10	13,5	5,5	13	11-535-20
11-530-20	20	200	13	M6		51	10			13	
11-530-20	20	250	13	M6		51	10			13	
11-530-20	20	300	13	M6		51	10			13	
11-530-20	20	350	13	M6		51	10			13	
11-530-20	20	400	13	M6		51	10			13	

Exemple de commande

Référence - l_2

11-530-20-112

Poignée étrier bakélite ou technopolymère

11-54

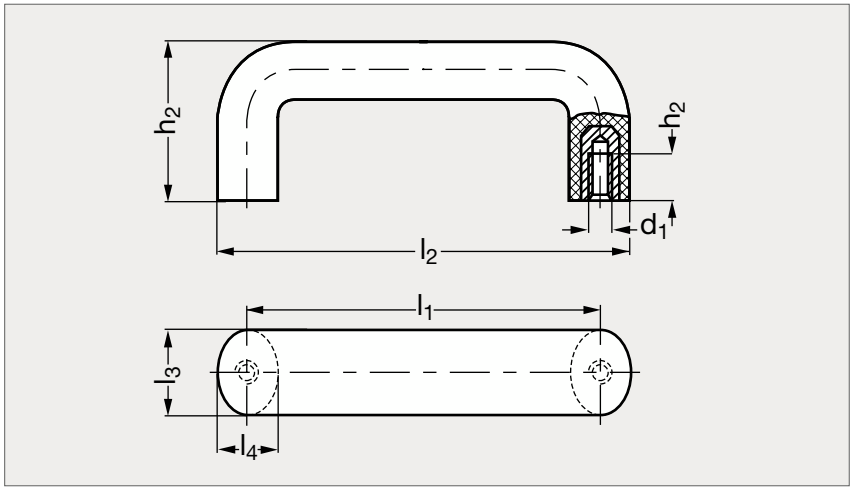



Noire Orange Grise

MATIÈRE

- Thermodurcissable noir ou technopolymère base polyamide, haute résilience, noir, orange (RAL 2004), gris (RAL 7035) ou blanc (semblable RAL 9002).
- Finition brillante.
- Résiste aux solvants, huiles, graisses et autres agents chimiques.
- Douille en laiton ou en inox (pour la couleur blanche).
- Autres couleurs pour la version technopolymère sur demande.

UTILISATION

- Température d'emploi jusqu'à 120 °C pour le technopolymère et 110 °C pour le thermodurcissable.

PRODUITS ASSOCIÉS



Vis six pans creux 31-54
Page 1328



Poignée étrier technopolymère 11-54
Page 126



Poignée étrier aluminium 11-51
Page 121



Poignée étrier polyuréthane 11-51
Page 122

BAKELITE								TECHNOPOLYMÈRE			
Noir	l_1 $^{\pm 0,5}$	l_2	l_3	l_4	d_1	h_1	h_2	Noir	Orange	Gris	Blanc
11-540- 86	86	103	26	17	M6	43	12				
11-540-117	117	138	30	20	M8	54	13	11-541-117	11-542-117	11-543-117	11-544-117
11-540-179	179	198	30	20	M8	62	13	11-541-179	11-542-179	11-543-179	11-544-179

Exemple de commande — Référence **11-540-86**

Poignée étrier technopolymère haute résistance

11-54

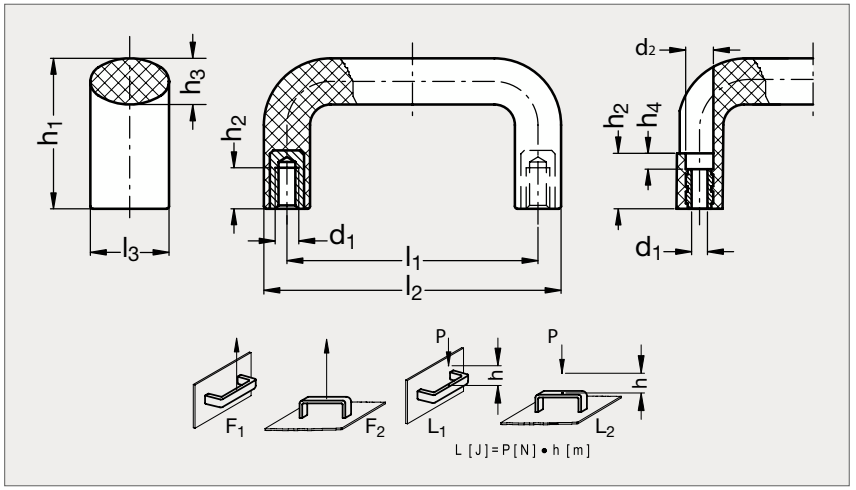



MATIÈRE

- Technopolymère noir haute résistance ou technopolymère noir renforcé de fibres de verre, finition mate.
- Douille en alliage de zinc moulé sous pression ou en laiton.

UTILISATION

- Température d'emploi jusqu'à 100 °C pour les versions standard et alésée et 200 °C pour la version haute résistance.
- Se référer à notre site internet pour consulter l'ensemble des informations.

** Version 100 °C uniquement.*

PRODUIT ASSOCIÉ



Vis six pans creux 31-54
Page 1328

TARAUDÉE																			ALÉSÉE
100 °C	200 °C	l_1	l_2	l_3	d_1				d_2	d_3	h_1	h_2				h_3	h_4	h_5	100 °C
11-545- 86	11-546- 86	86 $^{\pm 0,5}$	100	23	M 5*	M 6					44	10	12			14			
11-545- 94		94 $^{\pm 0,5}$	108	24	M 5	M 6					48	10	12			14			
11-545-117	11-546-117	117 $^{\pm 0,5}$	134	25	M 4*	M 5*	M 6	M8	6	10,5	49	10	10	12	13	15	6	21	11-548-117
11-545-120		120 $^{\pm 0,5}$	134	25	M 5	M 6	M 8				49	10	12	13		15			
11-545-132		132 $^{\pm 0,5}$	148	26	M 5	M 6	M 8				53	10	12	13		16			
11-545-150		150 $^{\pm 1}$	166	27	M 6	M 8	M10				56	12	13	17		16			
11-545-179	11-546-179	179 $^{\pm 1}$	196	27	M 8	M10*			6	10,5	57	13	17			16	6	21	11-548-179
11-545-235		235 $^{\pm 1}$	253	29	M 8	M10					61	13	17			18,5			
11-545-300		300 $^{\pm 1}$	322	32	M10						64	17				22			

Exemple de commande — Référence - d_1 : **11-545-86-5**

Poignée étrier aluminium alésée

11-55

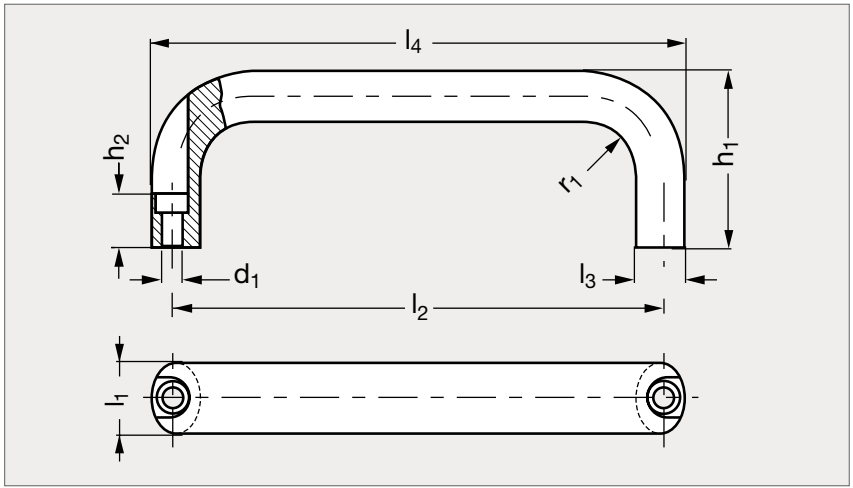



Pelliculé noire



Anodisé



Pelliculé rouge

MATIÈRE

- Fabriquée dans un profil aluminium étiré, finition mate, pelliculée noir (RAL 9005) ou rouge (RAL 3000) ou gris argenté (RAL 9006) ou noir (RAL 9005) résistant aux UV, ou anodisée.
- Autres couleurs et dimensions sur demande.

PRODUIT ASSOCIÉ



Vis six pans creux 31-54
Page 1328

Mate	Pelliculé noire	Anodisée	Pelliculée rouge	Pelliculée gris	Pelliculée noir résistant aux UV	l_1	l_2	l_3	l_4	d_1	h_1	h_2	r_1
11-551-20	11-552-20	11-553-20	11-554-20	11-556-20	11-557-20	20	100	13	112	5,4	49	19	13
11-551-20	11-552-20	11-553-20	11-554-20	11-556-20	11-557-20	20	112	13	124	5,4	49	19	13
11-551-20	11-552-20	11-553-20	11-554-20	11-556-20	11-557-20	20	120	13	132	5,4	51	19	13
11-551-20	11-552-20	11-553-20	11-554-20	11-556-20	11-557-20	20	128	13	140	5,4	51	19	13
11-551-20	11-552-20	11-553-20	11-554-20	11-556-20	11-557-20	20	160	13	172	5,4	51	19	13
11-551-26	11-552-26	11-553-26	11-554-26	11-556-26	11-557-26	26	116	17	130	6,4	55	17	17
11-551-26	11-552-26	11-553-26	11-554-26	11-556-26	11-557-26	26	120	17	134	6,4	55	17	17
11-551-26	11-552-26	11-553-26	11-554-26	11-556-26	11-557-26	26	132	17	146	6,4	55	17	17
11-551-26	11-552-26	11-553-26	11-554-26	11-556-26	11-557-26	26	164	17	178	6,4	57	17	17
11-551-26	11-552-26	11-553-26	11-554-26	11-556-26	11-557-26	26	179	17	193	6,4	57	17	17
11-551-26	11-552-26	11-553-26	11-554-26	11-556-26	11-557-26	26	196	17	210	6,4	57	17	17

Exemple de commande

Référence - l_2

11-551-20-100

Poignée étrier inox ronde

11-68

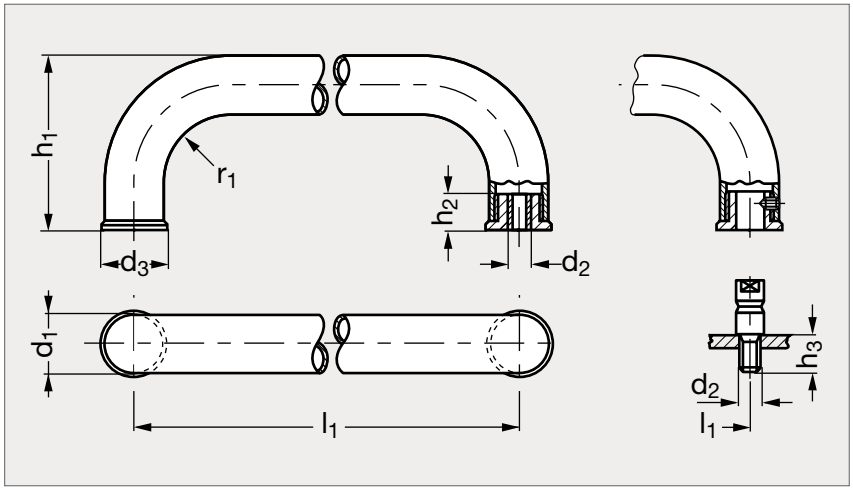



MATIÈRE

- Inox mat (AFNOR Z 6 CN 18-09, Werk 1.4301, AISI 304).
- Les poignées de diamètre d_1 = 28 sont livrées avec 2 rondelles d'appui assurant une parfaite stabilité.

SUR DEMANDE

- Autres longueurs.

PRODUIT ASSOCIÉ



Vis six pans creux 31-54
Page 1328

Taraudée	d_1	d_2	d_3	l_1	h_1	h_2	h_3	r_1	Tige filetée
11-681-20	20	M 8		200	68	15	20	22	11-685-20
11-681-20	20	M 8		250	68	15	20	22	11-685-20
11-681-20	20	M 8		300	68	15	20	22	11-685-20
11-681-20	20	M 8		350	68	15	20	22	11-685-20
11-681-28	28	M10	32	250	90	17	20	32	11-685-28
11-681-28	28	M10	32	300	90	17	20	32	11-685-28
11-681-28	28	M10	32	350	90	17	20	32	11-685-28
11-681-28	28	M10	32	400	90	17	20	32	11-685-28

Exemple de commande — Référence - l_1 : **11-681-20-200**

Poignée étrier plate

11-82

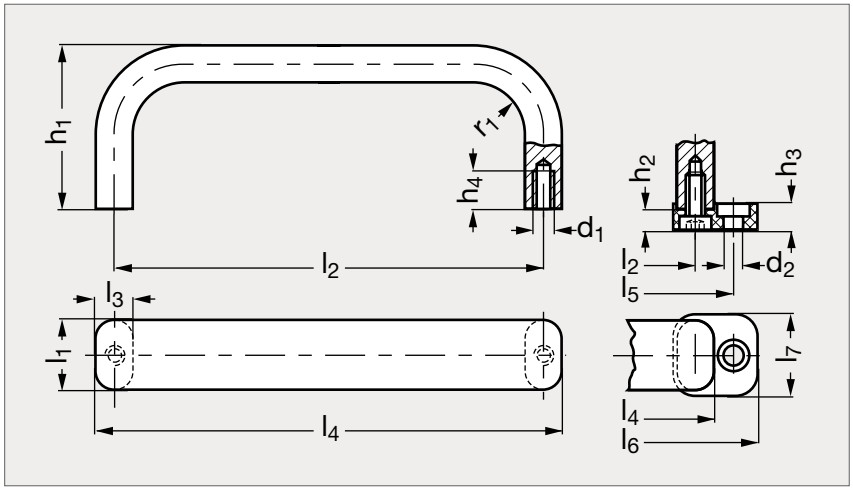



Taraudée



Avec patte de fixation

MATIÈRE

- Fabriquée dans un profil aluminium, finition pelliculée noire mate (RAL 9005) ou brillante.
- Patte de fixation en thermoplastique (polyamide) noir mat.

SUR DEMANDE

- Autres longueurs.

PRODUIT ASSOCIÉ



Vis six pans creux 31-54
Page 1328

TARAUDÉE															PATTE DE FIXATION	
Mate	Pelliculée noire	l_1	l_2	l_3	l_4	l_5	l_6	l_7	d_1	h_1	h_2	h_3	h_4	r_1	Mate	Pelliculée noire
11-821-20	11-822-20	20	120	10	130	141	153	23	M5	45	6,5	7,5	10	15	11-825-20	11-826-20
11-821-20	11-822-20	20	160	10	170	181	193	23	M5	45	6,5	7,5	10	15	11-825-20	11-826-20
11-821-20	11-822-20	20	180	10	190	201	213	23	M5	45	6,5	7,5	10	15	11-825-20	11-826-20
11-821-20	11-822-20	20	200	10	210	221	233	23	M5	45	6,5	7,5	10	15	11-825-20	11-826-20
11-821-30	11-822-30	30	250	12	262				M6	50			12	15		
11-821-30	11-822-30	30	300	12	312				M6	50			12	15		
11-821-30	11-822-30	30	350	12	362				M6	50			12	15		
11-821-30	11-822-30	30	400	12	412				M6	50			12	15		

Exemple de commande

Référence - l_2

11-821-20-120

Poignée étrier technopolymère alésée

11-56

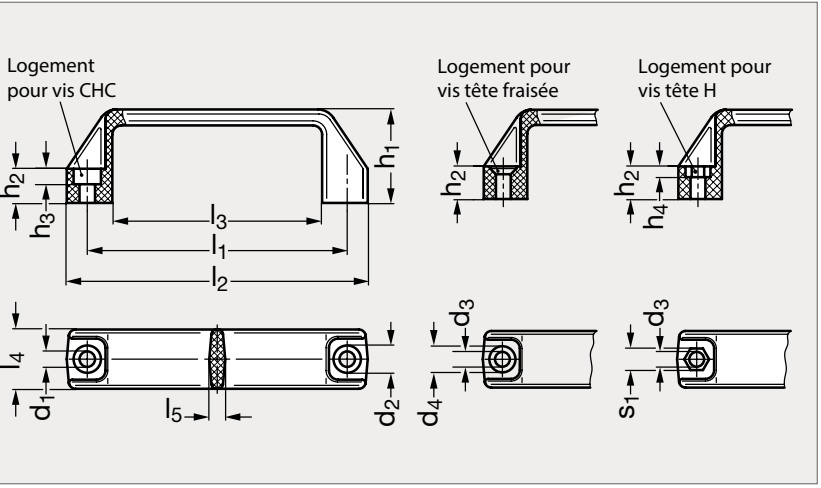


Vis CHC


Vis CHC UL 94 V-O

MATIÈRE

- Technopolymère noir à base de polyamide renforcé de fibre de verre (11-561), finition mate (11-560, 11-562, 11-563) certifié auto-éteignant UL 94 V-0 (11-565) et antistatique ESD (11-566).
- Technopolymère à base de polypropylène renforcé de fibre de verre pour le modèle 11-561.

UTILISATION

- Se référer à notre site internet pour consulter l'ensemble des informations.

PRODUITS ASSOCIÉS


Vis six pans creux 31-54
Page 1328


Vis tête fraisée 31-153
Page 1336

Vis CHC	Vis CHC polypropylène	Vis tête fraisée	Vis tête H	l_1 ±1	l_2	l_3	l_4	l_5	d_1	d_2	d_3	d_4	h_1	h_2	h_3	h_4	s_1	Vis CHC UL 94 V-0	Vis CHC ESD
11-560- 94	11-561- 94	11-562- 94	11-563- 94	93,5	109	74	21	6	6,5	10,5	5,5	10	38	13	7	6	8	11-565- 94	11-566- 94
11-560-1171	11-561-1171	11-562-1171	11-563-1171	117	137	93	26	7	6,5	10,5	6,5	12	41	15	6	6	10	11-565-1171	
11-560- 117	11-561- 117			117	137	93	26	7	8,5	13,5			41	15	8,5			11-565- 117	11-566-117
11-560- 122	11-561- 122	11-562- 122	11-563- 122	122	142	100	26	7	8,5	13,5	6,5	12	41	15	8,5	6,5	10		
11-560- 132	11-561- 132			132	150	108	27	7	8,5	13,5			45	16	8,5			11-565- 132	
11-560- 140	11-561- 140	11-562- 140	11-563- 140	140	160	113	27	7	8,5	13,5	6,5	12	46	16	8,5	6,5	10		
11-560- 149	11-561- 149	11-562- 149	11-563- 149	150	172	125	27	7	8,5	13,5	6,5	12	47	17	8,5	6,5	10		
11-560- 160	11-561- 160	11-562- 160	11-563- 160	160	179	132	28	7,5	8,5	13,5	6,5	12	50	17	8,5	6,5	10		
11-560- 179	11-561- 179	11-562- 179		179	196	151	28	7,5	8,5	13,5	6,5	12	50	17	8,5			11-565- 179	
11-560- 235	11-561- 235			235	260	201	30	8,5	10,5	16,5			54	20	10,5				

Exemple de commande — Référence **11-560-94**

Poignée étrier technopolymère, taraudée

11-65

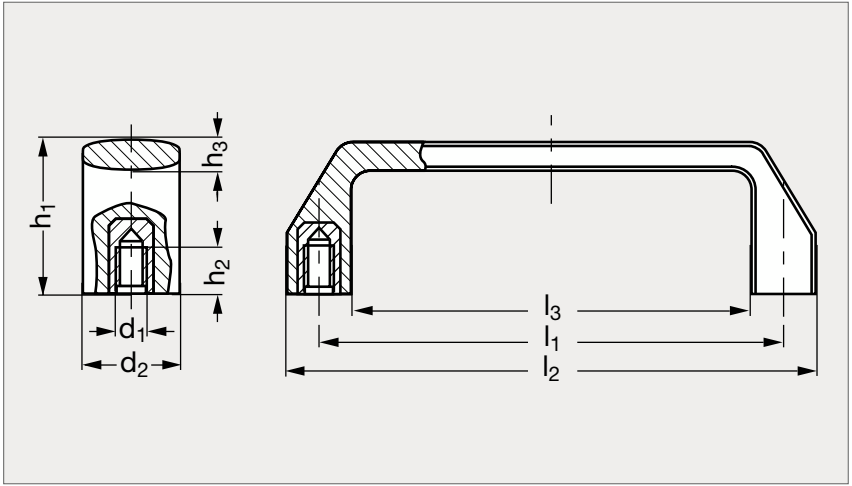



MATIÈRE

- Technopolymère noir base polyamide renforcé de fibres de verre, finition mate.
- Douille en laiton.

UTILISATION

- Température d'emploi de - 30 °C à + 130 °C.

SUR DEMANDE

- Orange RAL 2004 : O.

PRODUITS ASSOCIÉS



Vis six pans creux 31-54
Page 1328



Poignée technopolymère alésée 11-56
Page 130

	l_1 $^{\pm 0,5}$	l_2	l_3	d_1		d_2	h_1	h_2	h_3	F_1 (N)	F_2 (N)
11-650- 94	93,5	107	79	M6		21	36	10	6	2000	1800
11-650-105	105	120	90	M5	M6	23	37	10	7	2000	1800
11-650-117	117	134	102	M6	M8	25	38	12	7,5	3000	1600
11-650-132	132	150	116	M8		26	45	13	7,5	2000	1800

Exemple de commande — Référence - d_1 : **11-650-94-6**

Poignée étrier acier ou inox, à souder

11-49

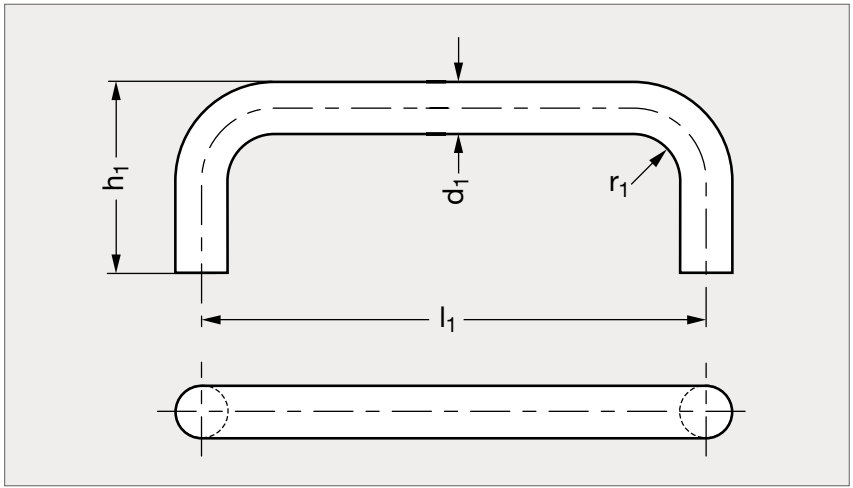

INOX



MATIÈRE

- Acier ou inox (AFNOR Z 6 CN 18-09, Werk 1.4301, AISI 304), mat.

SUR DEMANDE

- Autres dimensions.

PRODUIT ASSOCIÉ



Poignée acier à souder
11-116
Page 133

Acier	d_1		l_1		h_1	r_1	Inox
11-491- 8	8	64	88	100	35	10	11-490- 8
11-491-10	10	100	125	160	43	12	11-490-10
11-491-12	12	125	160	200	51	14	11-490-12
11-491-16	16	125	160	200	59	18	11-490-16
11-491-20	20	200	250		68	22	11-490-20

Exemple de commande — Référence - l_1 : **11-490-8-64**

Poignée étrier acier, à souder

11-116

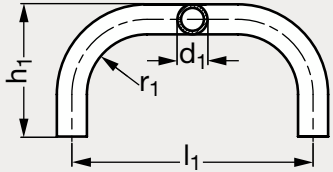

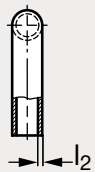

MONTAGE

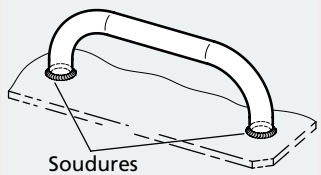



MATIÈRE

- Fabriquée avec un tube d'acier brut.

PRODUIT ASSOCIÉ



Poignée acier ou inox
à souder 11-49
Page 132

	d_1	l_1 ±1,5					l_2	h_1 ±1,5	r_1
11-1160-20	20	150	200	250	300	400	3	90	40
11-1160-25	25	200	250	300	400	500	3	110	50
11-1160-30	30	300	350	400	500	600	3	130	60

Exemple de commande

Référence - l_1

11-1160-25-200

Poignée étrier inox 316 L, avec joint H-NBR

11-118

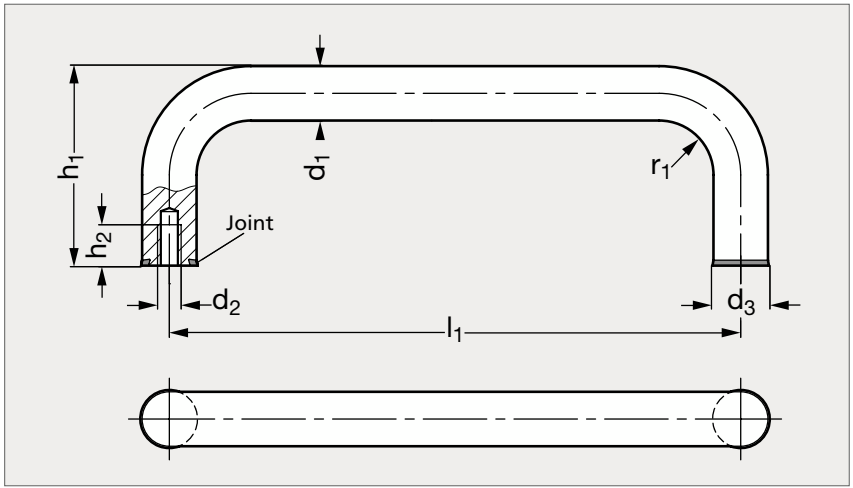



MATIÈRE

- Inox (AFNOR Z 2 CND 17-12, Werk 1.4404, AISI 316 L), mat ou poli.
- Joint en H-NBR (nitrile hydrogéné), 85 ±5 Shore A, bleu.

UTILISATION

- Évite les zones de rétention de saleté.
- Convient aux fortes exigences hygiéniques.
- Température d'emploi : de - 25 °C à + 150 °C.

PRODUITS ASSOCIÉS


Vis six pans creux 31-54
Page 1328


Bouton champignon hygiénique 15-134
Page 360


Manette indexable hygiénique 14-94
Page 287


Pied hygiénique à tige filetée 35-130
Page 906

Mat	d_1	d_2	d_3	l_1		h_1	h_2 min.	r_1	Poli
11-1181-12	12	M5	12,8	125	160	51	12	14	11-1182-12
11-1181-16	16	M6	16,8	160	200	59	12	18	11-1182-16

Exemple de commande — Référence - l_1 : **11-1181-12-125**

Poignée étrier aluminium, pelliculée blanc antimicrobien

11-141

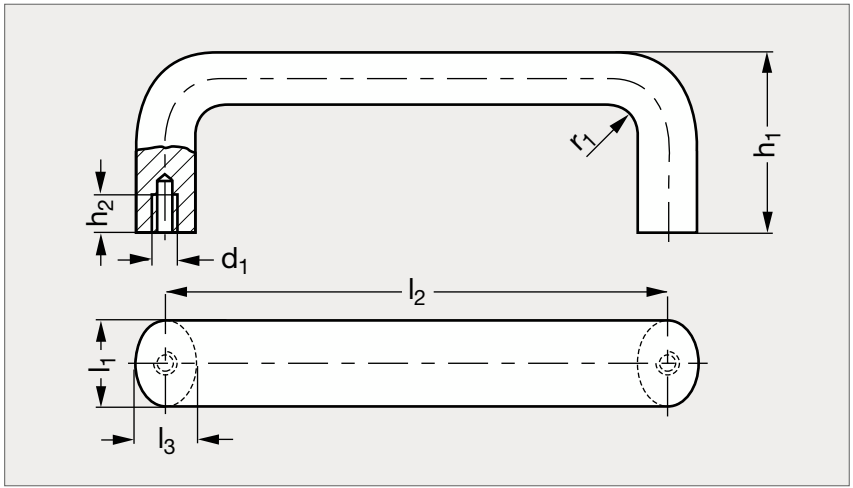



MATIÈRE

- Fabriquée dans un profil aluminium étiré, pelliculée blanc (RAL 9016), antimicrobien.
- La forme ergonomique contribue à une excellente préhension.

UTILISATION

- Le pelliculage blanc antimicrobien à base de molybdate de zinc s'active en présence de l'humidité naturelle des mains pour stopper la propagation des microbes.

PRODUITS ASSOCIÉS



Vis six pans creux 31-54
Page 1328

Poignée ronde antimicrobienne 11-142
Page 136

	l_1	l_2			l_3	d_1	h_1	h_2 min.	r_1
11-1410-20	20	100	112		13	M6	49	10	13
11-1410-20	20	128	160		13	M6	51	10	13
11-1410-26	26	128			17	M8	55	12	17
11-1410-26	26	160	192	300	17	M8	57	12	17

Exemple de commande

Référence - l_2

11-1410-20-100

Poignée étrier aluminium ronde, pelliculée blanc antimicrobien

11-142

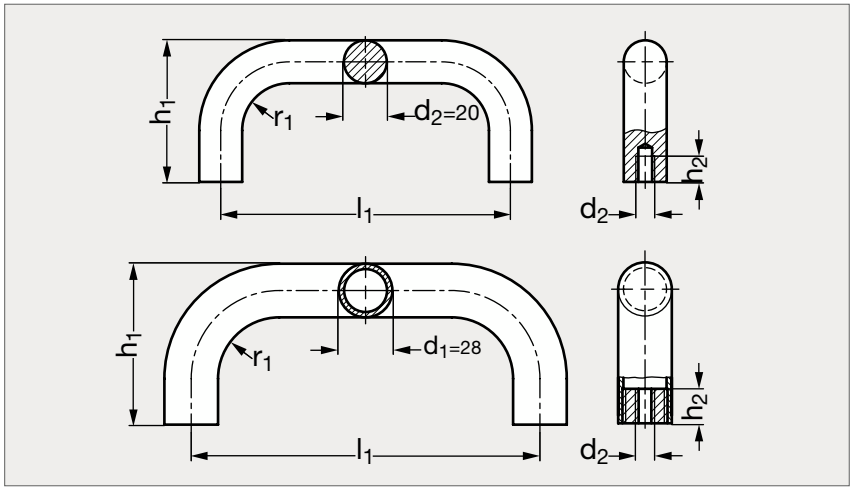



MATIÈRE

- Pour d_1 = 20 : poignée fabriquée dans un profil aluminium, pelliculée blanc (RAL 9016), antimicrobien.
- Pour d_1 = 28 : poignée fabriquée avec un tube aluminium, pelliculée blanc (RAL 9016), antimicrobien.

UTILISATION

- Le pelliculage blanc antimicrobien à base de molybdate de zinc s'active en présence de l'humidité naturelle des mains pour stopper la propagation des microbes.

PRODUITS ASSOCIÉS



Vis six pans creux 31-54
Page 1328



Poignée antimicrobienne
11-141
Page 135

	d_1	d_2	l_1	h_1	h_2 min.	r_1
11-1420-20	20	M 8	200	68	15	22
11-1420-20	20	M 8	250	68	15	22
11-1420-20	20	M 8	300	68	15	22
11-1420-28	28	M10	250	78	15	32
11-1420-28	28	M10	300	78	15	32
11-1420-28	28	M10	400	78	15	32

Exemple de commande — Référence - l_1 : **11-1420-20-200**

Poignée étrier aluminium évasée

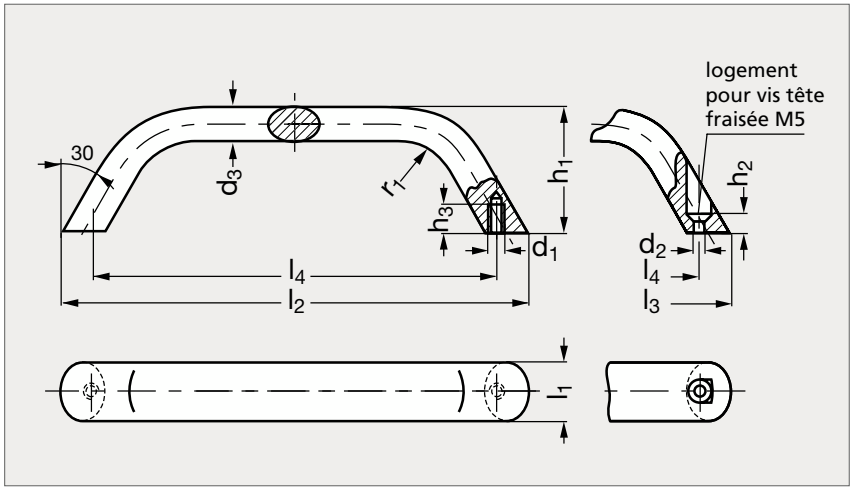



Taraudée, pelliculé noir



Alésée, mate

MATIÈRE

• Aluminium finition mate ou pelliculée noire (RAL 9005) ou pelliculée gris argenté (RAL 9006).

SUR DEMANDE

• Autres dimensions.

PRODUITS ASSOCIÉS



Vis six pans creux 31-54
Page 1328



Poignée aluminium ergonomique 11-134
Page 138



Poignée aluminium 11-136
Page 139



Poignée technopolymère évasée 11-62
Page 141

TARAUDÉE														ALÉSÉE		
Mate	Pelliculée noire	Pelliculée gris	l_1	l_2	l_3	l_4	d_1	d_2	d_3	h_1	h_2	h_3	r_1	Mate	Pelliculée noire	Pelliculée gris
11-581-20	11-582-20	11-583-20	20	142	137	120	M5	5,3	13	41	5	10	13	11-585-20	11-586-20	11-587-20
11-581-20	11-582-20	11-583-20	20	182	177	160	M5	5,3	13	45	5	10	13	11-585-20	11-586-20	11-587-20

Exemple de commande

Référence - l_4

11-581-20-120

Poignée étrier aluminium, évasée, ergonomique

11-134

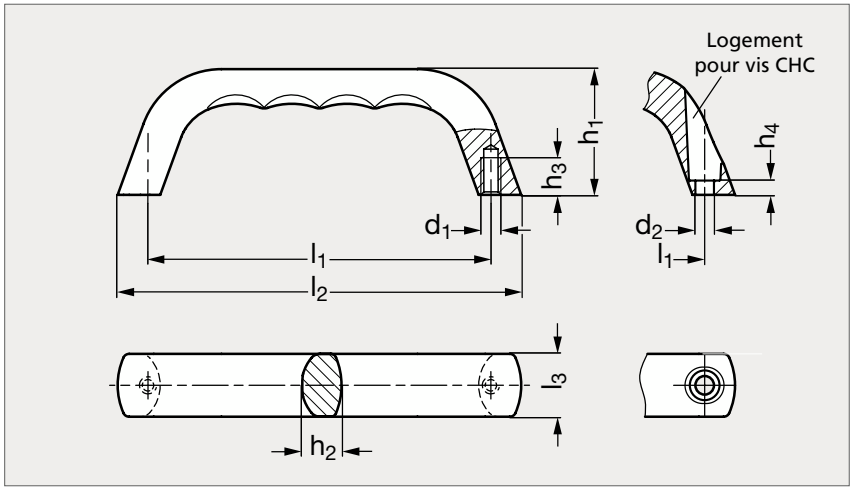


Taraudée,
aluminium naturel


Taraudée,
aluminium pelliculé gris


Alésée,
aluminium naturel


Alésée,
aluminium pelliculé noir

MATIÈRE

- Aluminium, naturel ou pelliculé noir (RAL 9005) ou pelliculé gris argenté (RAL 9006), finition mat.

PRODUITS ASSOCIÉS


Vis six pans creux 31-54
Page 1328


Poignée aluminium évasée 11-58
Page 137


Poignée aluminium 11-136
Page 139


Poignée technopolymère évasée 11-62
Page 141

TARAUDÉE											ALÉSÉE		
Naturel	Pelliculé noir	Pelliculé gris	l_1	l_2	l_3	d_1	d_2	h_1	h_2	h_3	h_4	Naturel	Pelliculé noir	Pelliculé gris
11-1341-120	11-1342-120	11-1343-120	120	141,2	22	M6	6,5	44	14	13	5	11-1346-120	11-1347-120	11-1348-120
11-1341-140	11-1342-140	11-1343-140	140	166,5	28	M8	8,5	55	18	17	6	11-1346-140	11-1347-140	11-1348-140

Exemple de commande — Référence **11-1341-120**

Poignée étrier aluminium

11-136

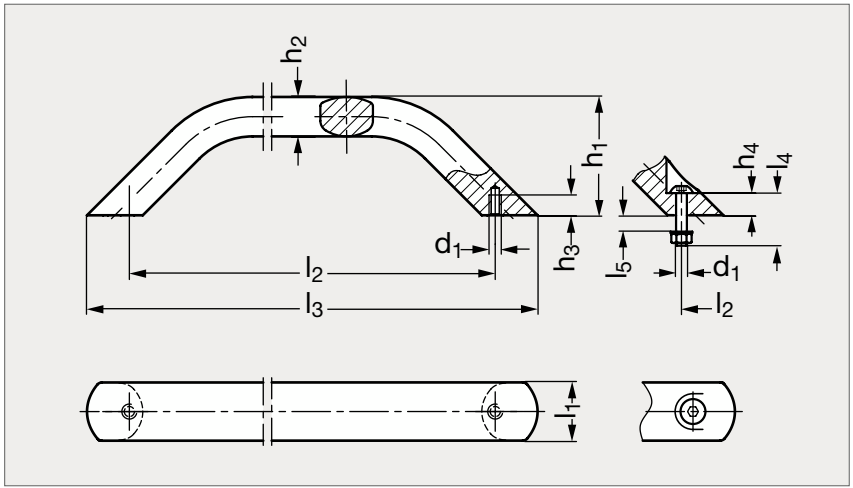



Taraudée, anodisé



Taraudée, pelliculé noir



Alésée, anodisé



Alésée, pelliculé noir

MATIÈRE

- Aluminium pelliculé noir (RAL 9005) ou anodisé couleur naturelle.
- Vis, rondelles et écrous (version alésée) en inox (AFNOR Z 6 CN 18-09, Werk 1.4301, AISI 304).

PRODUITS ASSOCIÉS

Vis six pans creux 31-54
Page 1328



Poignée aluminium évasée 11-58
Page 137



Poignée aluminium ergonomique 11-134
Page 138



Poignée technopolymère évasée 11-62
Page 141

TARAUDÉE												ALÉSÉE	
Pelliculé noir	Anodisé	l_1	l_2	l_3	l_4	l_5	d_1	h_1	h_2	h_3	h_4	Pelliculé noir	Anodisé
11-1361-28	11-1362-28	28	250	290	30	10	M 8	63	18	10	11,8	11-1365-28	11-1366-28
11-1361-28	11-1362-28	28	300	340	30	10	M 8	63	18	10	11,8	11-1365-28	11-1366-28
11-1361-28	11-1362-28	28	400	440	30	10	M 8	63	18	10	11,8	11-1365-28	11-1366-28
11-1361-36	11-1362-36	36	300	355	40	13	M10	71	26	14	16,6	11-1365-36	11-1366-36
11-1361-36	11-1362-36	36	400	455	40	13	M10	71	26	14	16,6	11-1365-36	11-1366-36
11-1361-36	11-1362-36	36	500	555	40	13	M10	71	26	14	16,6	11-1365-36	11-1366-36
11-1361-36	11-1362-36	36	600	655	40	13	M10	71	26	14	16,6	11-1365-36	11-1366-36
11-1361-36	11-1362-36	36	800	855	40	13	M10	71	26	14	16,6	11-1365-36	11-1366-36

Exemple de commande — Référence - l_2 : **11-1361-28-250**

Poignée étrier évasée, aluminium ou inox

11-80

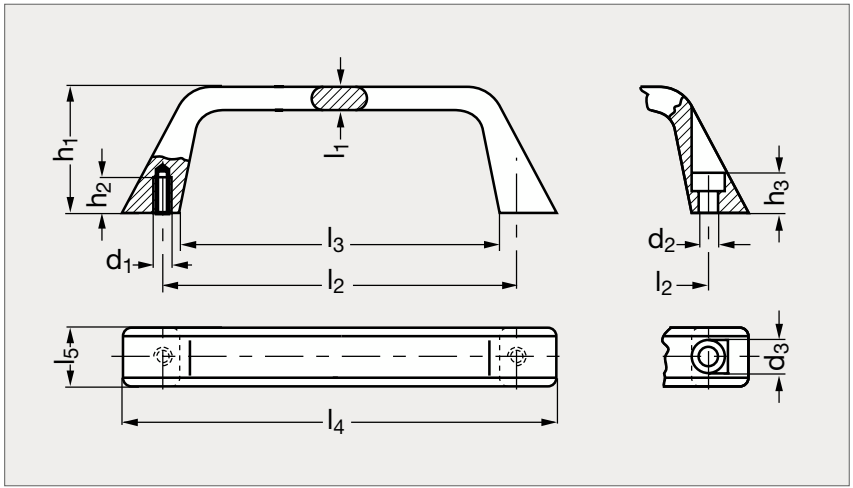



Taraudée, aluminium mat | Taraudée, aluminium noir | Alésée, inox mat

MATIÈRE

- Aluminium, finition mate ou pelliculée noire (RAL 9005) ou gris argenté (RAL 9006), ou inox (AFNOR Z 6 CN 18-10 M, Werk 1.4308, AISI CF-8).

PRODUIT ASSOCIÉ



Vis six pans creux 31-54
Page 1328

TARAUDÉE

Mate	Pelliculée noire	Inox	Pelliculée gris	l_1	l_2	l_3	l_4	l_5	d_1	h_1	h_2
11-801- 8	11-802- 8	11-803- 8	11-804- 8	8	120	108	147	22,5	M6	42,5	10
11-801-10	11-802-10		11-804-10	10	180	165	214	27	M8	47,5	12

ALÉSÉE

Mate	Pelliculée noire	Inox	Pelliculée gris	l_1	l_2	l_3	l_4	l_5	d_2	d_3	h_1	h_3
11-805- 8	11-806- 8	11-807- 8	11-808- 8	8	120	108	147	22,5	6,4	11	42,5	13
11-805-10	11-806-10		11-808-10	10	180	165	214	27	8,4	13,5	47,5	16

Exemple de commande — Référence - l_2 : **11-801-8-120**

Poignée étrier technopolymère évasée

11-62

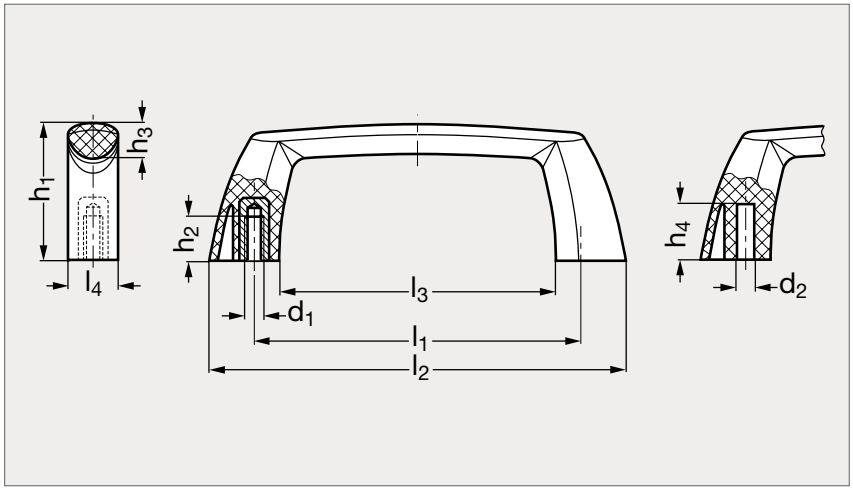



MATIÈRE

- Technopolymère noir à base de polyamide renforcé de fibres de verre, finition mate.
- Résiste aux solvants, huiles, graisses et autres agents chimiques.
- Insert en laiton.

UTILISATION

- Température d'emploi de - 30 °C à + 130 °C.
- Convient pour une utilisation sur rack 19".

PRODUIT ASSOCIÉ



Vis six pans creux 31-54
Page 1328

Taraudée	l_1 $^{\pm 0,5}$	l_2	l_3	l_4	d_1	d_2	h_1	h_2	h_3	h_4	Alésée
11-620- 88	88	112	74,5	13,5	M5	4,5	36,5	10	9	14	11-622- 88
11-620-120	120	144	106,5	15	M5	4,5	42	10	11	14	11-622-120

Exemple de commande

Référence
11-620-88

Poignée étrier aluminium ronde

11-59

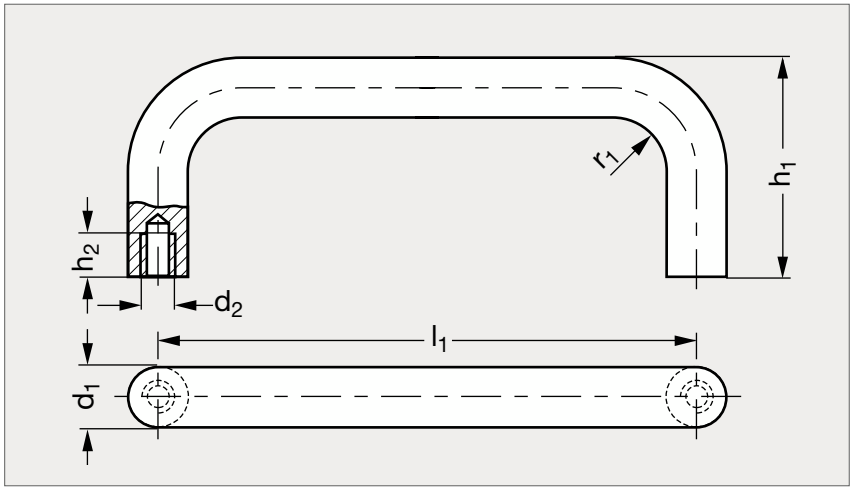



Mate



Pelliculé noir

MATIÈRE

- Pour d_1 = 20 : poignée fabriquée dans un profil aluminium finition mate ou pelliculée noire (RAL 9005) ou pelliculée gris argenté (RAL 9006).
- Pour d_1 = 28 : poignée fabriquée avec un tube aluminium finition mate ou pelliculée noire (RAL 9005) ou pelliculée gris argenté (RAL 9006).

SUR DEMANDE

- Autres dimensions.

PRODUIT ASSOCIÉ



Vis six pans creux 31-54
Page 1328

Mate	Pelliculée noire	Pelliculée gris	d_1	d_2	l_1	h_1	h_2	r_1
11-591-20	11-592-20	11-593-20	20	M 8	200	68	15	22
11-591-20	11-592-20	11-593-20	20	M 8	250	68	15	22
11-591-20	11-592-20	11-593-20	20	M 8	300	68	15	22
11-591-20	11-592-20	11-593-20	20	M 8	350	68	15	22
11-591-28	11-592-28	11-593-28	28	M10	250	78	15	32
11-591-28	11-592-28	11-593-28	28	M10	300	78	15	32
11-591-28	11-592-28	11-593-28	28	M10	350	78	15	32
11-591-28	11-592-28	11-593-28	28	M10	400	78	15	32

Exemple de commande — Référence - l_1 : **11-591-20-200**

Poignée étrier aluminium déportée

11-57

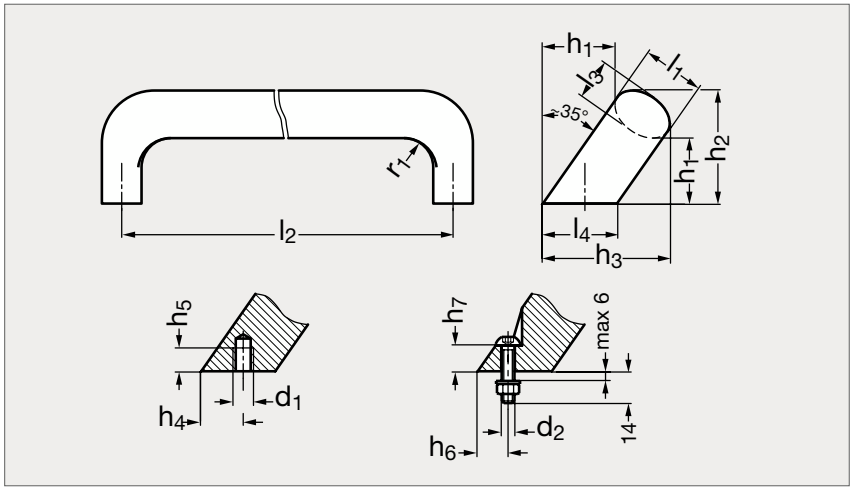



Taraudée, mate



Taraudé, pelliculé noir

MATIÈRE

- Fabriquée dans un profil aluminium étiré, finition mate, pelliculée noire (RAL 9005) ou anodisée.
- La forme ergonomique contribue à une excellente préhension.

SUR DEMANDE

- Autres dimensions.
- Pelliculée gris (RAL 9006) : G

PRODUIT ASSOCIÉ



Vis six pans creux 31-54
Page 1328

TARAUDÉE																ALÉSÉE		
Mate	Pelliculée noire	Anodisée	l_1	l_2	l_3	l_4	d_1	h_1	h_2	h_3	h_4 $^{+1}$	h_5	h_6 $^{+1}$	h_7	r_1	Mate	Pelliculée noire	Anodisée
11-571-20	11-572-20	11-573-20	20	112	13	24	M6	32	48	50	13,5	10			13			
11-571-20	11-572-20	11-573-20	20	128	13	24	M6	32	48	50	13,5	10			13			
11-571-26	11-572-26	11-573-26	26	128	17	32	M8	34	54	57	18	12	13	11	17	11-576-26	11-577-26	11-578-26
11-571-26	11-572-26	11-573-26	26	160	17	32	M8	34	54	57	18	12	13	11	17	11-576-26	11-577-26	11-578-26

Exemple de commande

Référence - l_2

11-571-20-112

Poignée étrier inox déportée

11-157

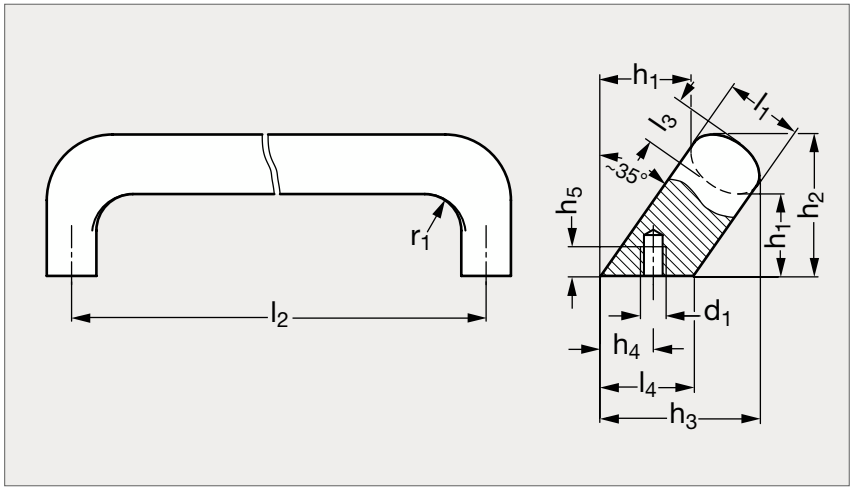



MATIÈRE

Inox (AFNOR Z 6 CN 18-09, Werk 1.4301, AISI 304), mat.

PRODUIT ASSOCIÉ



Vis six pans creux 31-54
Page 1328

	l_1	l_2	l_3	l_4	d_1	h_1	h_2	h_3	h_4 $^{+1}$	h_5	r_1
11-1571-20	20	112	13	24	M6	32	48	50	13,5	10	13
11-1571-20	20	128	13	24	M6	32	48	50	13,5	10	13

Exemple de commande — Référence - l_2: **11-1571-20-112**

Poignée étrier coudée acier ou inox

11-61

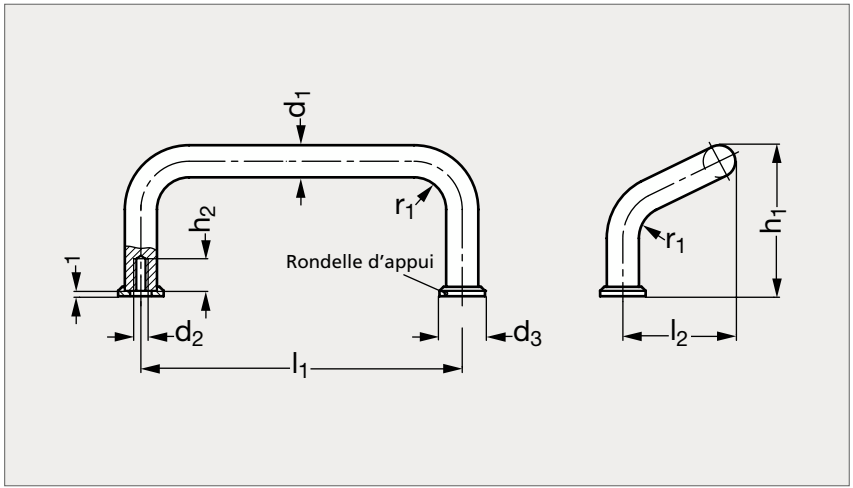



Acier, chromé | Acier, pelliculé noir | Acier, pelliculé rouge | Inox, mat

MATIÈRE

- Acier chromé ou bruni ou pelliculé noir (RAL 9005) ou rouge (RAL 3000), ou inox (AFNOR Z 8 CNF 18-09, Werk 1.4305, AISI 303) mat ou poli, ou inox (AFNOR Z 6 CN 18-09, Werk 1.4301, AISI 304) mat ou poli, ou inox (AFNOR Z 2 CND 17-12, Werk 1.4404, AISI 316 L) mat.
- Rondelle d'appui en zamac nickelé pour les modèles en acier ; ou en inox (AFNOR Z 8 CNF 18-09, Werk 1.4305, AISI 303) pour les modèles en inox 303 et inox 304, ou en inox (AFNOR Z 2 CND 17-12, Werk 1.4404, AISI 316 L) pour le modèle inox 316 L.

PRODUITS ASSOCIÉS



Vis six pans creux 31-54
Page 1328



Poignée aluminium 11-47
Page 146



Poignée aluminium ou inox 11-63
Page 147

ACIER															
Chromé	Bruni	Pelliculé noir	Pelliculé rouge	d_1	d_2	d_3	l_1					l_2	h_1	h_2	r_1
11-610- 8	11-611- 8	11-612- 8	11-614- 8	8	M4	12	55	64	88	96	100	30	40	8	9
11-610-10	11-611-10	11-612-10	11-614-10	10	M5	15	88	100	120	180	200	35	47	12	11
11-610-12	11-611-12	11-612-12	11-614-12	12	M6		125	160	200	250		44	60	12	12

INOX 303		INOX 304		INOX 316 L											
Mat	Poli	Mat	Poli	Mat	d_1	d_2	d_3	l_1					l_2	h_1	h_2	r_1
11-615- 8	11-616- 8				8	M4	12	55	64	88	96	100	30	40	8	9
11-615-10	11-616-10			11-619-10	10	M5	15	88	100	120	180	200	35	47	12	11
		11-617-12	11-618-12		12	M6		125	160	200	250		44	60	12	12

Exemple de commande — Référence - l_1 : **11-610-8-55**

Poignée étrier coudée aluminium

11-47

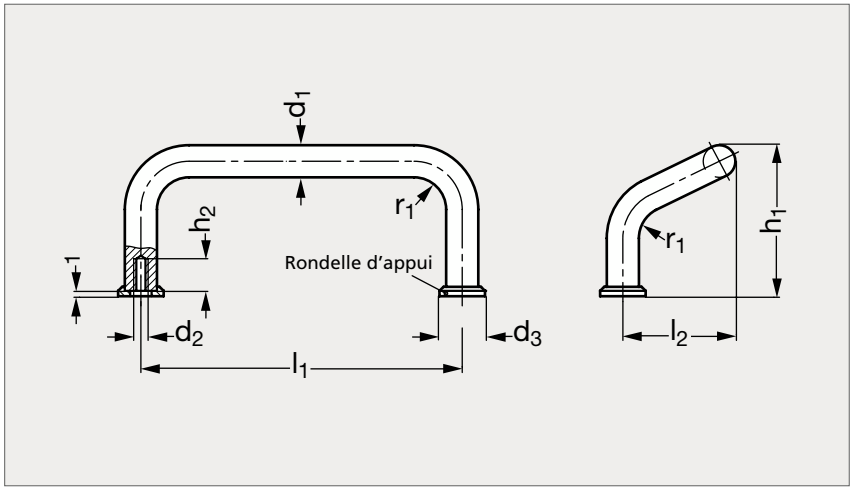


Pelliculé noir


Anodisé


Pelliculé rouge


Pelliculé gris

MATIÈRE

- Aluminium pelliculé noir (RAL 9005) ou gris (RAL 9006) ou rouge (RAL 3000) ou anodisé couleur naturelle.
- Rondelle d'appui en inox (AFNOR Z 8 CNF 18-09, Werk 1.4305, AISI 303).

PRODUITS ASSOCIÉS


Vis six pans creux 31-54
Page 1328


Poignée acier ou inox 11-61
Page 145


Poignée aluminium ou inox 11-63
Page 147

Pelliculé noir	Anodisé	Pelliculé rouge	Pelliculé gris	d_1	d_2	d_3	l_1					l_2	h_1	h_2	r_1
11-472- 8	11-473- 8	11-474- 8	11-476- 8	8	M4	12	55	64	88	96	100	30	40	8	9
11-472-10	11-473-10	11-474-10	11-476-10	10	M5	15	88	100	120	180	200	35	47	12	11
11-472-12	11-473-12	11-474-12	11-476-12	12	M6		125	160	200	250		44	60	12	12

Exemple de commande — Référence - l_1 : **11-472-8-55**

Poignée étrier coudée aluminium ou inox

11-63

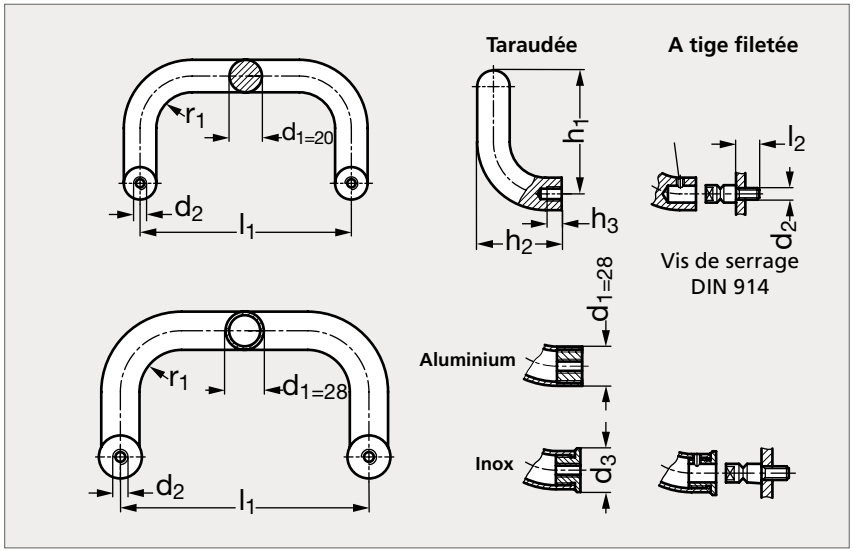



Taraudée, mate

Taraudée, pelliculée noir

MATIÈRE

- Aluminium finition mate ou pelliculé noir (RAL 9005) ou pelliculé gris argenté (RAL 9006) ou inox (AFNOR Z 6 CN 18-09, Werk 1.4301, AISI 304).
- Insert taraudé et tige filetée en aluminium ou en inox (AFNOR Z 8 CNF 18-09, Werk 1.4305, AISI 303).

SUR DEMANDE

- Autres dimensions.

PRODUITS ASSOCIÉS



Vis six pans creux 31-54
Page 1328



Poignée acier ou inox 11-61
Page 145



Poignée aluminium 11-47
Page 146

TARAUDÉE													TIGE FILETÉE
Mate	Pelliculée noire	Pelliculée gris	Inox	d_1	d_2	d_3	l_1	l_2	h_1	h_2	h_3 min.	r_1	Inox
11-631-20	11-632-20	11-633-20	11-635-20	20	M 8		200	20	105	68	15	22	11-637-20
11-631-20	11-632-20	11-633-20	11-635-20	20	M 8		300	20	105	68	15	22	11-637-20
11-631-28	11-632-28	11-633-28	11-635-28	28	M10	32	250	20	125	78	15	32	11-637-28
11-631-28	11-632-28	11-633-28	11-635-28	28	M10	32	350	20	125	78	15	32	11-637-28
11-631-28	11-632-28	11-633-28	11-635-28	28	M10	32	500	20	125	78	15	32	11-637-28

Exemple de commande

Référence - l_1

11-631-20-200

Poignée étrier technopolymère

11-64

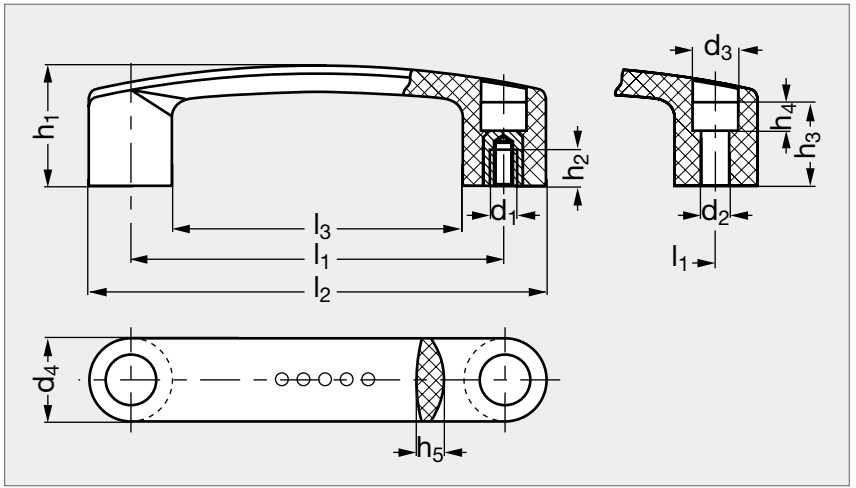



MATIÈRE

- Technopolymère noir renforcé de fibres de verre, finition mate.
- Calotte en technopolymère noir mat, montage par pression.
- Insert en laiton pour la version taraudée.
- Se référer à notre site internet pour consulter l'ensemble des informations.

UTILISATION

- Température d'emploi de - 30 °C à + 130 °C.

PRODUITS ASSOCIÉS



Vis six pans creux 31-54
Page 1328



Poignée antimicrobienne 11-64
Voir notre site internet



Poignée flexible 11-64
Voir notre site internet

Taraudée	l_1	l_2	l_3	d_1	d_2 $^{+0,5}$	d_3	d_4	h_1	h_2	h_3	h_4	h_5	Alésée
11-640- 94	93,5	116	72	M 5		10	22	35	10			7,5	
11-640- 94	93,5	116	72	M 6	6	10	22	35	12	23,5	6,5	7,5	11-645- 94
11-640-117	117	144	92	M 6	6	10,5	26	39	12	26,5	19,5	8,5	11-645-117
11-640-117	117	144	92	M 8	8	13	26	39	13	26,5	8,5	8,5	11-645-117
11-640-132	132	159	105	M 6		13	27	42	13			9,5	
11-640-132	132	159	105	M 8	8	13	27	42	13	28	8,5	9,5	11-645-132
11-640-150	150	178	122	M 8	8	13	28	45	13	32	14	9,5	11-645-150
11-640-179	179	208,5	150,5	M 8	8	13	28,5	51	13	35	16	9,5	11-645-179
11-640-179	179	208,5	150,5	M10		13	28,5	51	13			9,5	

Exemple de commande

Référence - d_1 ou d_2

11-640-94-5

Poignée étrier avec isolant thermique

11-95

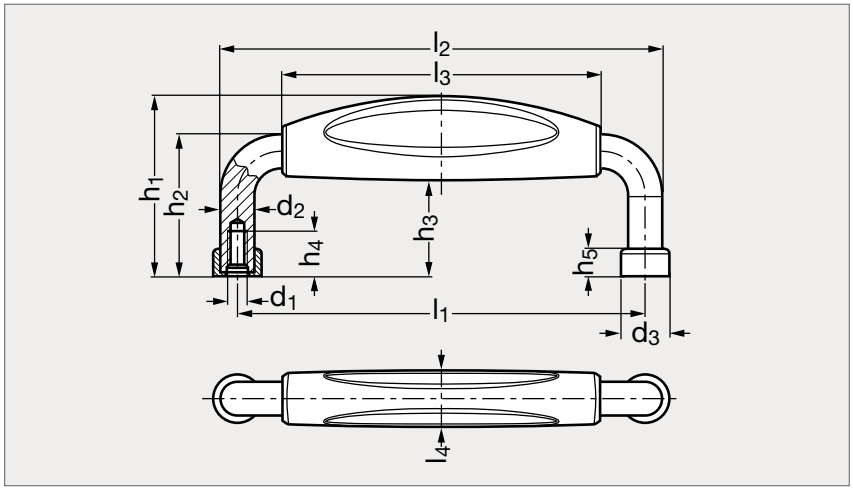



MATIÈRE

- Acier chromé mat, résiste aux solvants, huiles, graisses et autres agents chimiques.
- Composant d'isolation en technopolymère noir à base de polyamide renforcé de fibres de verre, finition mate.

UTILISATION

- Température d'emploi de - 30 °C à + 150 °C.
- S'utilise sur des surfaces sujettes aux températures élevées.
- Le composant d'isolation comporte une série de canaux d'aération, sur la surface interne, qui minimisent le transfert de chaleur aux doigts de l'opérateur.
- La forme de cette poignée facilite sa prise et éloigne les doigts de la source de chaleur.

PRODUIT ASSOCIÉ



Vis six pans creux 31-54
Page 1328

	l_1 $^{\pm 0,5}$	l_2	l_3	l_4	d_1	d_2	d_3	h_1	h_2	h_3	h_4	h_5
11-950-120	120	130	94	16	M5	10	14	53	43	28	13	8
11-950-180	180	190	140	16	M5	10	14	56	43	29,5	13	8

Exemple de commande

Référence
11-950-120

Poignée ellipse inox

11-140

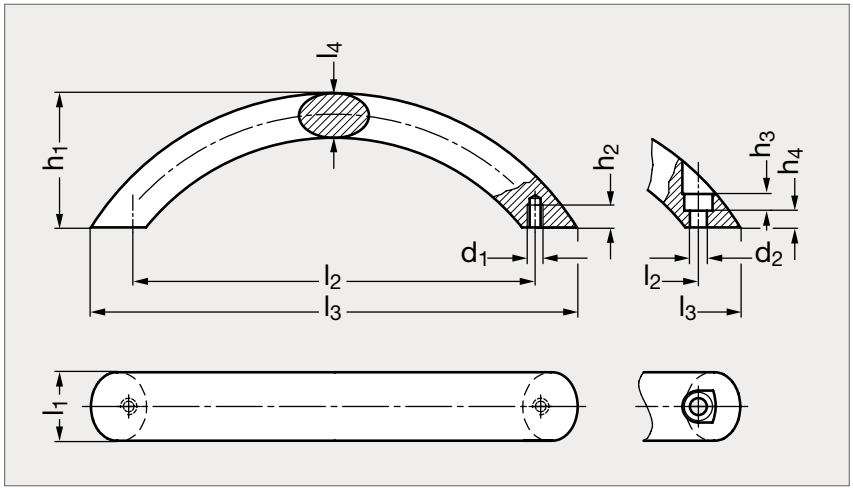



Taraudée

Alésée

MATIÈRE

• Inox (AFNOR Z 6 CN 18-09, Werk 1.4301, AISI 304), mat.

PRODUIT ASSOCIÉ



Vis six pans creux 31-54
Page 1328

Taraudée	l_1	l_2	l_3	l_4	d_1	d_2	h_1	h_2 min.	h_3	h_4	Alésée
11-1401-20	20	160	185	13	M6	5,3	51	8,5	5	5	11-1402-20
11-1401-20	20	192	221	13	M6	5,3	51	8,5	5	5	11-1402-20

Exemple de commande

Référence - l_2

11-1401-20-160

Poignée ellipse inox ou acier

11-78

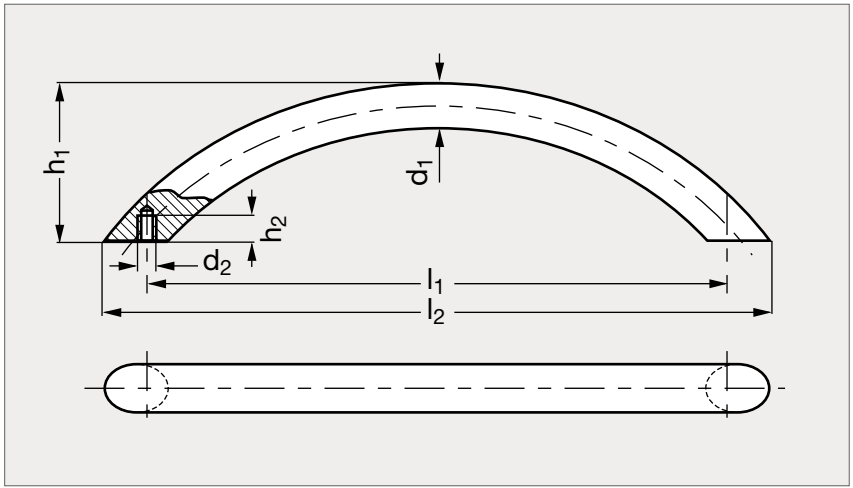



Inox | Acier, pelliculé noir | Acier, pelliculé gris | Acier, chromé

MATIÈRE

- Inox mat (AFNOR Z 8 CN 18-09, Werk 1.4305, AISI 303) ou acier pelliculé noir mat (RAL 9005), gris argenté (RAL 9006) ou chromé.

PRODUIT ASSOCIÉ



Vis six pans creux 31-54
Page 1328

INOX							ACIER		
	d_1	d_2	l_1	l_2	h_1	h_2	Pelliculé noir	Pelliculé gris	Chromé
11-780-10	10	M4	64	75	35	5	11-782-10	11-783-10	11-784-10
11-780-10	10	M4	96	111	35	5	11-782-10	11-783-10	11-784-10
11-780-10	10	M4	128	146	35	5	11-782-10	11-783-10	11-784-10
11-780-10	10	M4	160	181	35	5	11-782-10	11-783-10	11-784-10
11-780-10	10	M4	192	219	35	5	11-782-10	11-783-10	11-784-10

Exemple de commande — Référence - l_1 : **11-780-10-64**

Poignée ellipse aluminium

11-79

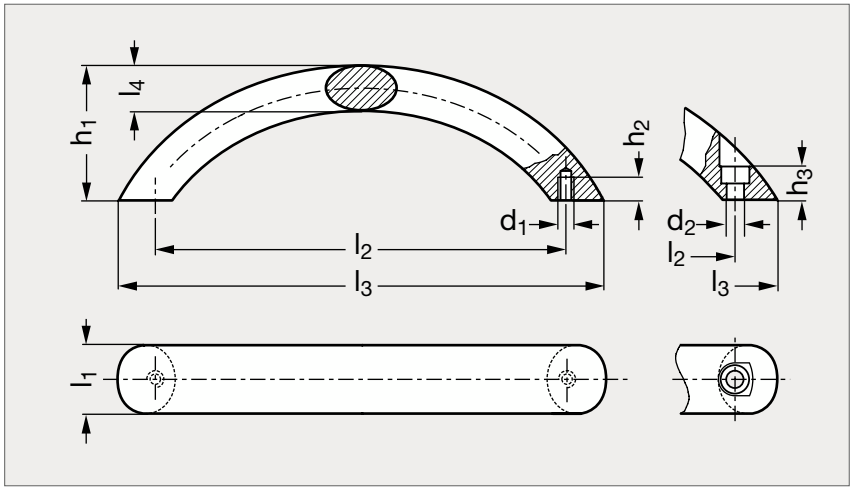


Taraudée, pelliculé noire


Alésée, anodisé


Alésée, pelliculé rouge

MATIÈRE

- Aluminium mat, anodisé ou pelliculé noir (RAL 9005) ou rouge (RAL 3000) ou gris (RAL 9006).

PRODUIT ASSOCIÉ


Vis six pans creux 31-54
Page 1328

TARAUDÉE

Mate	Pelliculée noir	Anodisée	Pelliculée rouge	Pelliculée gris	l_1	l_2		l_3	l_4	d_1	h_1	h_2 min.
11-791-20	11-792-20	11-793-20	11-794-20	11-790-20	20	160	192	185221	13	M6	50	8
11-791-26	11-792-26	11-793-26	11-794-26	11-790-26	26	160	192	190227	17	M8	57	11

ALÉSÉE

Mate	Pelliculée noir	Anodisée	Pelliculée rouge	Pelliculée gris	l_1	l_2		l_3	l_4	d_2	h_1	h_3
11-795-20	11-796-20	11-797-20	11-798-20	11-799-20	20	160	192	185221	13	5,3	50	10
11-795-26	11-796-26	11-797-26	11-798-26	11-799-26	26	160	192	190227	17	6,4	57	12

Exemple de commande — Référence - l_2 : **11-791-20-160**

Poignée tubulaire voutée aluminium

11-81

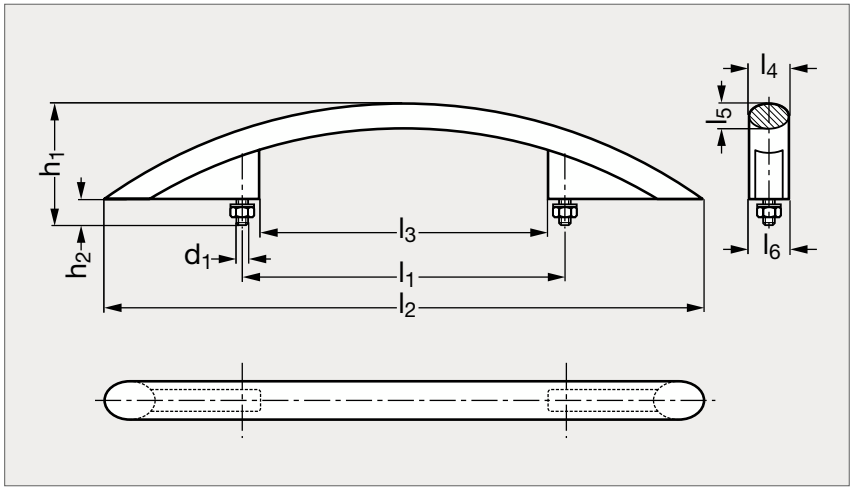



MATIÈRE

- Profil aluminium étiré pelliculé noir mat RAL 9005 ou gris argenté RAL 9006.
- Pieds en zamac pelliculé gris argenté RAL 9006.
- Vis et écrou en acier zingué.

PRODUIT ASSOCIÉ



Vis six pans creux 31-54
Page 1328

Pelliculé Noir	l_1 $^{\pm 0,2}$	l_2	l_3	l_4	l_5	l_6	d_1	h_1	h_2	Pelliculé Gris
11-810-350	350	526	328	26	17	14	M8	69	17	11-812-350
11-810-450	450	632	428	26	17	14	M8	69	20	11-812-450

Exemple de commande — Référence **11-810-350**

Poignée tubulaire avec supports à vis

11-67

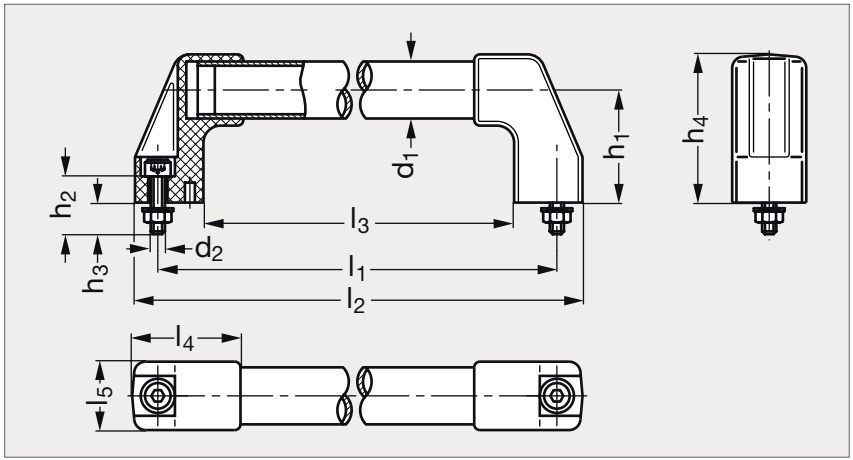



Anodisée

Pelliculée noire

MATIÈRE

- Tube en aluminium pelliculé noir mat RAL 9005 ou anodisé ou en inox (Z 6 CN 18-09, Werk 1.4301, AISI 304).
- Supports latéraux en technopolymère renforcé noir mat.
- Livrée avec vis, écrous et rondelles acier ou inox pour empêcher l'éventuelle rotation des supports latéraux.

Pelliculé noir	Anodisé	Inox	d_1	d_2	l_1 ±1	l_2	l_3	l_4	l_5	h_1	h_2	h_3	h_4
11-671-20	11-675-20	11-678-20	20	M 8	180	200	142	48	28	45	25	15,5	58
11-671-20	11-675-20	11-678-20	20	M 8	200	220	162	48	28	45	25	15,5	58
11-671-20	11-675-20	11-678-20	20	M 8	250	270	212	48	28	45	25	15,5	58
11-671-20	11-675-20	11-678-20	20	M 8	300	320	262	48	28	45	25	15,5	58
11-671-20	11-675-20	11-678-20	20	M 8	350	370	312	48	28	45	25	15,5	58
11-671-20	11-675-20	11-678-20	20	M 8	400	420	362	48	28	45	25	15,5	58
11-671-30	11-675-30	11-678-30	30	M10	300	324	254	57	38	60	35	20,5	78
11-671-30	11-675-30	11-678-30	30	M10	350	374	304	57	38	60	35	20,5	78
11-671-30	11-675-30	11-678-30	30	M10	400	424	354	57	38	60	35	20,5	78
11-671-30	11-675-30	11-678-30	30	M10	500	524	454	57	38	60	35	20,5	78
11-671-30	11-675-30	11-678-30	30	M10	600	624	554	57	38	60	35	20,5	78
11-671-30	11-675-30	11-678-30	30	M10	700	724	654	57	38	60	35	20,5	78
11-671-30	11-675-30	11-678-30	30	M10	1000	1024	954	57	38	60	35	20,5	78

Exemple de commande

Référence - l_1

11-671-20-180

Poignée tubulaire aluminium

11-103

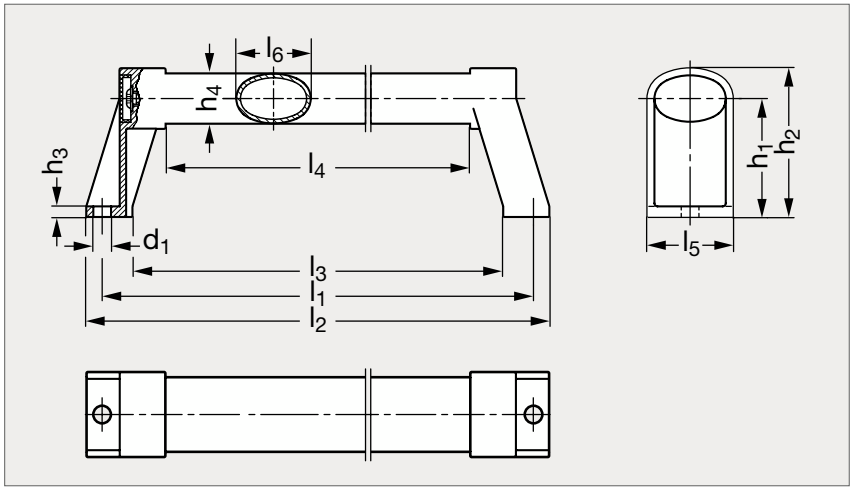



Pelliculé noir, supports noirs



Anodisé supports noirs



Anodisé supports gris

MATIÈRE

- Tube en aluminium pelliculé noir mat (RAL 9005) ou anodisé couleur naturelle.
- Supports latéraux en zamac pelliculé noir mat (RAL 9005) ou gris (RAL 9006).
- Capuchons en technopolymère gris.

PRODUIT ASSOCIÉ



Vis six pans creux 31-54
Page 1328

PELLICULÉ NOIR												ANODISÉ	
Supports noirs	l_1 $^{\pm 0,5}$	l_2	l_3	l_4	l_5	l_6	d_1	h_1	h_2	h_3	h_4	Supports noirs	Supports gris
11-1031-200	200	215	171	139	41	36	8,5	57	72	5	24	11-1033-200	11-1035-200
11-1031-250	250	265	221	189	41	36	8,5	57	72	5	24	11-1033-250	11-1035-250
11-1031-300	300	315	271	239	41	36	8,5	57	72	5	24	11-1033-300	11-1035-300
11-1031-350	350	365	321	289	41	36	8,5	57	72	5	24	11-1033-350	11-1035-350
11-1031-400	400	415	371	339	41	36	8,5	57	72	5	24	11-1033-400	11-1035-400
11-1031-500	500	515	471	439	41	36	8,5	57	72	5	24	11-1033-500	11-1035-500
11-1031-600	600	615	571	539	41	36	8,5	57	72	5	24	11-1033-600	11-1035-600
11-1031-800	800	815	771	739	41	36	8,5	57	72	5	24	11-1033-800	11-1035-800

Exemple de commande — Référence **11-1031-200**

Poignée tubulaire aluminium

11-75

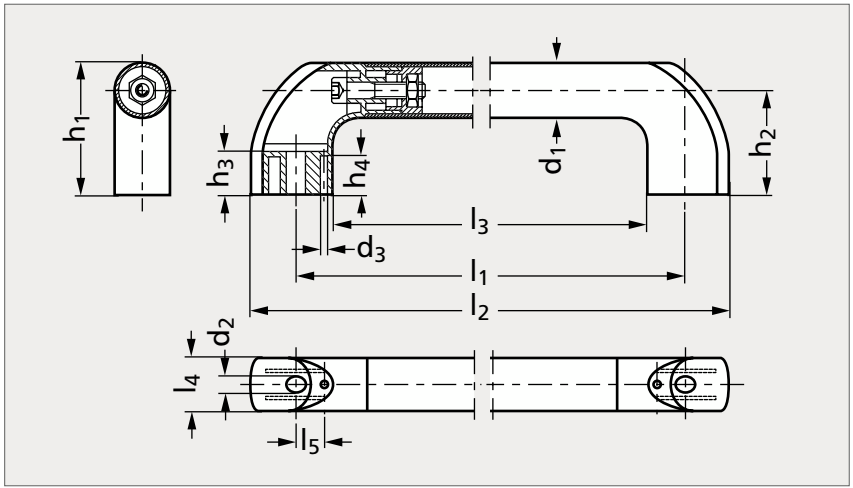



Calotte noire



Calotte orange

MATIÈRE

- Tube en aluminium avec revêtement résine époxy, graphite métallisé. Résiste à l'usure, aux éraflures et aux agents chimiques.
- Éviter le contact prolongé avec l'eau bouillante et la vapeur.
- Supports latéraux en technopolymère base polyamide renforcé de fibres de verre, gris-noir, finition mate.
- Résiste aux solvants, huiles, graisses et autres agents chimiques.
- Calotte en technopolymère noir (RAL 7021) ou orange (RAL 2004), finition brillante.
- Autres couleurs de calotte sur demande.

UTILISATION

- Température d'emploi de - 20 °C à + 100 °C.

PRODUIT ASSOCIÉ



Vis six pans creux 31-54
Page 1328

Calotte noire	l_1 ±1	l_2	l_3	l_4	l_5	d_1	d_2	d_3	h_1	h_2	h_3	h_4	Calotte orange
11-751- 300	300	357	251	35	18,5	35	10,5	4	85,5	67	28	15	11-752- 300
11-751- 500	500	557	451	35	18,5	35	10,5	4	85,5	67	28	15	11-752- 500
11-751- 700	700	757	651	35	18,5	35	10,5	4	85,5	67	28	15	11-752- 700
11-751-1000	1000	1057	951	35	18,5	35	10,5	4	85,5	67	28	15	11-752-1000

Exemple de commande — Référence **11-751-300**

Poignée tubulaire avec supports taraudés

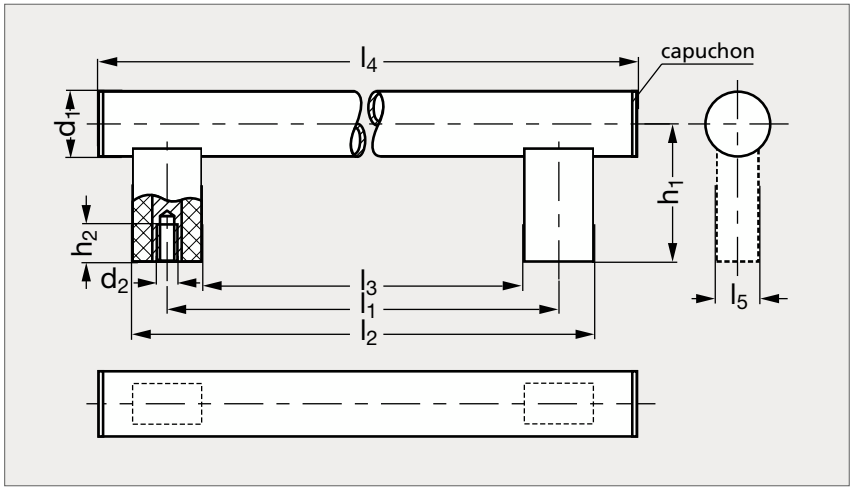



Tube blanc, supports blancs

Tube noir, supports noirs

MATIÈRE

- Tube en aluminium pelliculé noir mat RAL 9005, blanc (semblable RAL 9002), anodisé ou en inox (Z 6 CN 18-09, Werk 1.4301, AISI 304).
- Supports en technopolymère renforcé de fibre de verre, noir mat ou blanc mat.
- Capuchon en technopolymère noir mat ou blanc mat.
- Insert en acier zingué.

UTILISATION

- Température d'emploi jusqu'à + 100 °C.
- Se référer à notre site internet pour consulter l'ensemble des informations.

** Non disponible pour le modèle blanc.*

PRODUIT ASSOCIÉ



Vis six pans creux 31-54
Page 1328

ALUMINIUM														INOX
Pelliculé noir	**Pelliculé blanc**	**Anodisé**												**Mat**
Supports noirs	Supports blancs	Supports noirs	Supports gris	l_1	l_2	l_3	l_4	l_5	d_1	d_2		h_1	h_2 (M6)	h_2 (M8)	Supports noirs
11-691-200	11-693-200	11-695-200	11-696-200	200	230	170	265	18	30	M6*	M8	60	12	15	11-697-200
11-691-250	11-693-250	11-695-250	11-696-250	250	280	220	315	18	30	M6*	M8	60	12	15	11-697-250
11-691-300	11-693-300	11-695-300	11-696-300	300	330	270	365	18	30	M6*	M8	60	12	15	11-697-300
11-691-350	11-693-350	11-695-350	11-696-350	350	380	320	415	18	30	M6*	M8	60	12	15	11-697-350
11-691-400	11-693-400	11-695-400	11-696-400	400	430	370	465	18	30	M6*	M8	60	12	15	11-697-400
11-691-500	11-693-500	11-695-500	11-696-500	500	530	470	565	18	30	M6*	M8	60	12	15	11-697-500
11-691-600	11-693-600	11-695-600	11-696-600	600	630	570	665	18	30	M6*	M8	60	12	15	11-697-600

Exemple de commande — Référence - d_2: **11-691-200-6**

Poignée tubulaire avec supports à tige filetée

11-71

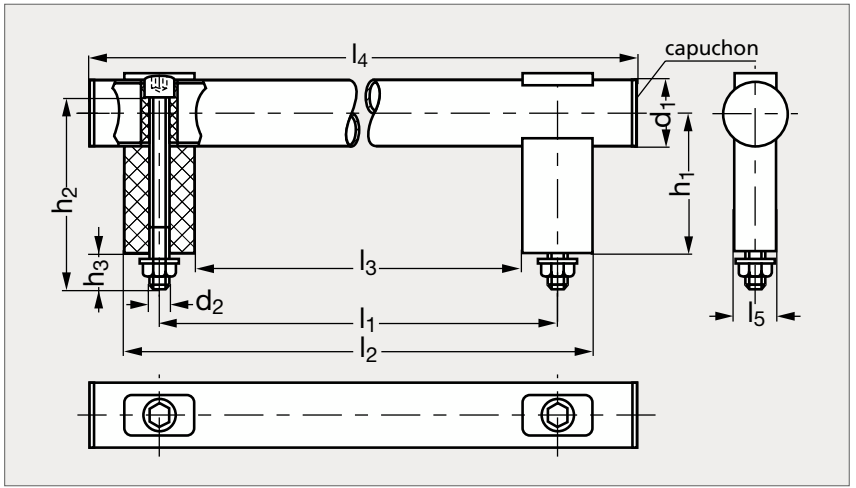



Pelliculée noire



Inox

MATIÈRE

- Tube en aluminium pelliculé noir mat (RAL 9005) ou anodisé ou en inox (Z 6 CN 18-09, Werk 1.4301, AISI 304).
- Supports en technopolymère renforcé de fibre de verre, noir mat ou gris.
- Vis cylindrique M8 x 85 noire zinguée, écrou 6 pans et rondelle en acier zingué.
- Se référer à notre site internet pour consulter l'ensemble des informations.

UTILISATION

- Température d'emploi jusqu'à 100 °C.

PRODUIT ASSOCIÉ



Vis six pans creux 31-54
Page 1328

ALUMINIUM													INOX
Pelliculé noir	Anodisé												Mat
Supports noirs	Supports noirs	Supports gris	l_1	l_2	l_3	l_4	l_5	d_1	d_2	h_1	h_2	h_3	Supports noirs
11-711-200	11-715-200	11-716-200	200	230	170	265	18	30	M8	60	85	17	11-717-200
11-711-250	11-715-250	11-716-250	250	280	220	315	18	30	M8	60	85	17	11-717-250
11-711-300	11-715-300	11-716-300	300	330	270	365	18	30	M8	60	85	17	11-717-300
11-711-400	11-715-400	11-716-400	400	430	370	465	18	30	M8	60	85	17	11-717-400
11-711-500	11-715-500	11-716-500	500	530	470	565	18	30	M8	60	85	17	11-717-500
11-711-600	11-715-600	11-716-600	600	630	570	665	18	30	M8	60	85	17	11-717-600

Exemple de commande — Référence **11-711-200**

Poignée tubulaire inox

11-104

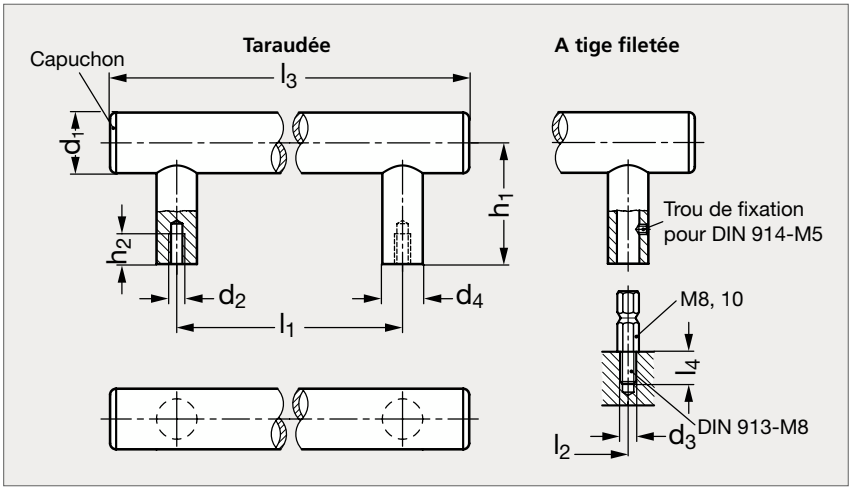



Taraudée

Tige filetée

MATIÈRE

- Tube en inox (AFNOR Z 6 CN 18-09, Werk 1.4301, AISI 304).
- Cache vis en technopolymère ou inox (AFNOR Z 6 CN 18-09, Werk 1.4301, AISI 304).

UTILISATION

- Versions à tige filetée fournies avec des vis DIN 913 M8x25 en inox A2.
- Les deux modèles se complètent pour être montés de chaque côté d'une porte.

PRODUIT ASSOCIÉ



Vis six pans creux 31-54
Page 1328

TARAUDÉE													À TIGE FILETÉE	
Cache technopolymère	Cache inox	l_1 $^{\pm 0,5}$	l_2 $^{\pm 0,3}$	l_3	l_4	d_1	d_2		d_3	d_4	h_1	h_2 min.	Cache technopolymère	Cache inox
11-1041-200	11-1043-200	200	200	265	15	30	M6	M8	M8	20	60	15	11-1045-200	11-1047-200
11-1041-250	11-1043-250	250	250	315	15	30	M6	M8	M8	20	60	15	11-1045-250	11-1047-250
11-1041-300	11-1043-300	300	300	365	15	30	M6	M8	M8	20	60	15	11-1045-300	11-1047-300
11-1041-400	11-1043-400	400	400	465	15	30	M6	M8	M8	20	60	15	11-1045-400	11-1047-400
11-1041-500	11-1043-500	500	500	565	15	30	M6	M8	M8	20	60	15	11-1045-500	11-1047-500
11-1041-600	11-1043-600	600	600	665	15	30	M6	M8	M8	20	60	15	11-1045-600	11-1047-600

Exemple de commande

Référence - d_2 ou d_3

11-1041-200-6

Poignée tubulaire aluminium avec supports mobiles

11-106

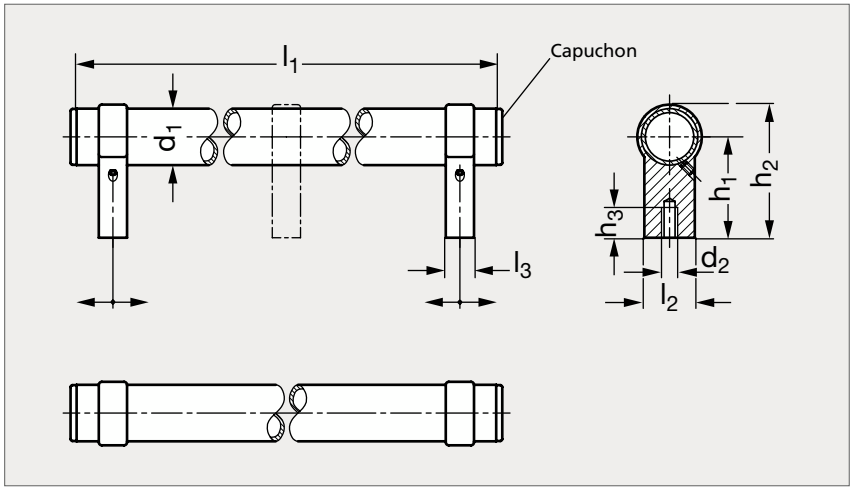



Tube noir supports noirs



Tube anodisé supports noirs



Tube anodisé supports gris

MATIÈRE

- Tube en aluminium pelliculé noir mat (RAL 9005) ou anodisé couleur naturelle.
- Supports en zamac pelliculé noir mat (RAL 9005) ou gris (RAL 9006).
- Capuchons en plastique noir mat ou gris.

UTILISATION

- Entraxe ajustable, permet de s'adapter aux trous existants.

SUR DEMANDE

- Supports supplémentaires pour les poignées tubulaires de grandes longueurs.

PRODUIT ASSOCIÉ



Vis six pans creux 31-54
Page 1328

PELLICULÉ NOIR													ANODISÉ	
Supports noirs	d_1	d_2	l_1					l_2	l_3	h_1	h_2	h_3	Supports noirs	Supports gris
11-1061-28	6,5	M8	242	292	392	492	592	25	14	50	66	15	11-1063-28	11-1065-28

Exemple de commande — Référence - l_1 : **11-1061-28-242**

Poignée tubulaire voutée aluminium ou inox

11-91

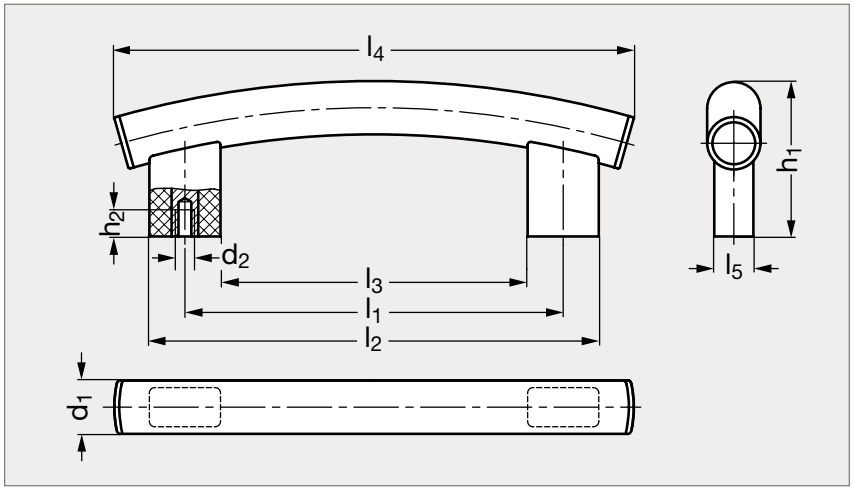



MATIÈRE

- Tube en aluminium pelliculé noir mat (RAL 9005) ou anodisé couleur naturelle, ou en inox (AFNOR Z 6 CN 18-09, Werk 1.4301, AISI 304).
- Supports en aluminium pelliculé noir mat (RAL 9005) ou gris (RAL 9006).
- Capuchons en technopolymère noir mat ou gris.

PRODUIT ASSOCIÉ



Vis six pans creux 31-54
Page 1328

ALUMINIUM													INOX
Pelliculé noir	Anodisé												Mat
Supports noirs	Supports noirs	Supports gris	l_1 ±1	l_2	l_3	l_4	l_5	d_1	d_2		h_1	h_2 min.	Supports noirs
11-912-400	11-913-400	11-914-400	400	440	360	480	22	30	M6	M8	90	15	11-915-400
11-912-500	11-913-500	11-914-500	500	540	460	580	22	30	M6	M8	94	15	11-915-500
11-912-600	11-913-600	11-914-600	600	640	560	680	2	30	M6	M8	98	15	11-915-600

Exemple de commande — Référence - d_2: **11-912-400-6**

Poignée tubulaire ovale avec supports taraudés

11-93

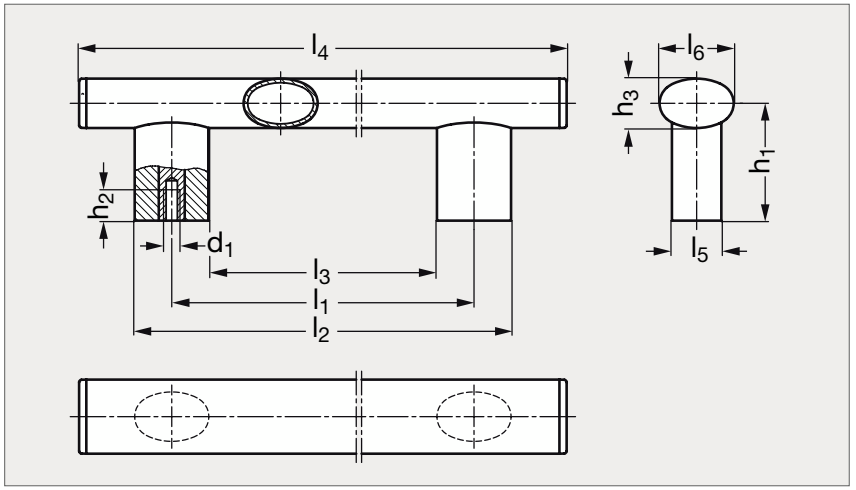



MATIÈRE

- Tube aluminium pelliculé noir mat (RAL 9005) ou anodisé.
- Pieds en technopolymère renforcé de fibres de verre, noir mat ou gris mat.
- Capuchon en technopolymère noir mat ou gris mat, insert en acier zingué.

UTILISATION

- Température d'emploi jusqu'à 100 °C.

SUR DEMANDE

- Autres longueurs.

PRODUIT ASSOCIÉ



Vis six pans creux 31-54
Page 1328

PELLICULÉ NOIR												ANODISÉ	
Supports noirs	l_1	l_2	l_3	l_4	l_5	l_6	d_1		h_1	h_2 min.	h_3	Supports noirs	Supports gris
11-932-200	200	236	164	290	24	36	M6	M8	57	15	24	11-933-200	11-934-200
11-932-250	250	286	214	340	24	36	M6	M8	57	15	24	11-933-250	11-934-250
11-932-300	300	336	264	390	24	36	M6	M8	57	15	24	11-933-300	11-934-300
11-932-400	400	436	364	490	24	36	M6	M8	57	15	24	11-933-400	11-934-400
11-932-500	500	536	464	590	24	36	M6	M8	57	15	24	11-933-500	11-934-500
11-932-600	600	636	564	690	24	36	M6	M8	57	15	24	11-933-600	11-934-600

Exemple de commande — Référence - d_1 : **11-932-200-6**

Poignée tubulaire avec supports taraudés ou à tige filetée

11-72

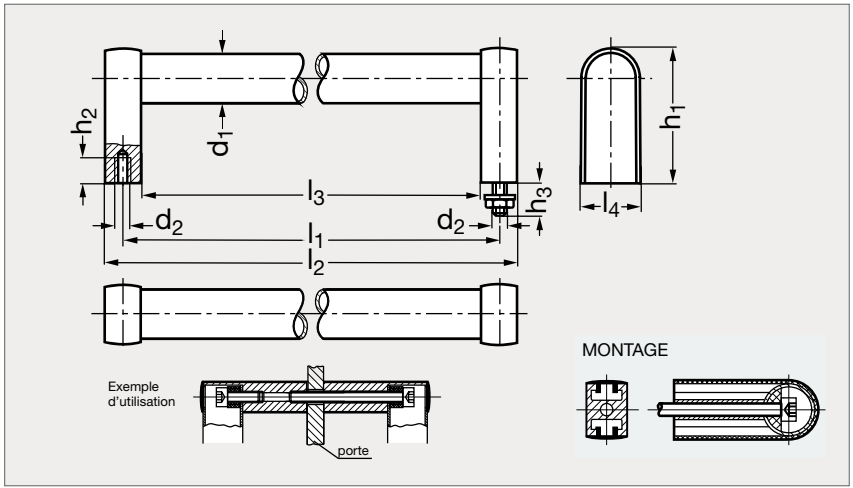



Pelliculé noir

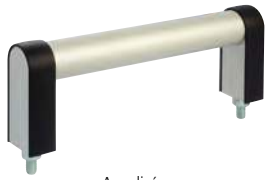

Anodisé

MATIÈRE

- Tube et supports latéraux en aluminium pelliculé noir mat (RAL 9005) ou anodisé.
- Cache en thermoplastique (polyamide) noir mat.

SUR DEMANDE

- Support central (pour grandes longueurs).
- Autres couleurs.

PRODUIT ASSOCIÉ



Vis six pans creux 31-54
Page 1328

TARAUDÉE											TIGE FILETÉE	
Pelliculé noir	Anodisé	l_1	l_2	l_3	l_4	d_1	d_2	h_1	h_2	h_3	Pelliculé noir	Anodisé
11-721-200	11-722-200	200	220	180	32	28	M8	76	15	20	11-725-200	11-726-200
11-721-250	11-722-250	250	270	230	32	28	M8	76	15	20	11-725-250	11-726-250
11-721-300	11-722-300	300	320	280	32	28	M8	76	15	20	11-725-300	11-726-300
11-721-400	11-722-400	400	420	380	32	28	M8	76	15	20	11-725-400	11-726-400
11-721-500	11-722-500	500	520	480	32	28	M8	76	15	20	11-725-500	11-726-500
11-721-600	11-722-600	600	620	580	32	28	M8	76	15	20	11-725-600	11-726-600

Exemple de commande — Référence **11-721-200**

Poignée tubulaire aluminium ou inox, avec supports taraudés

11-88

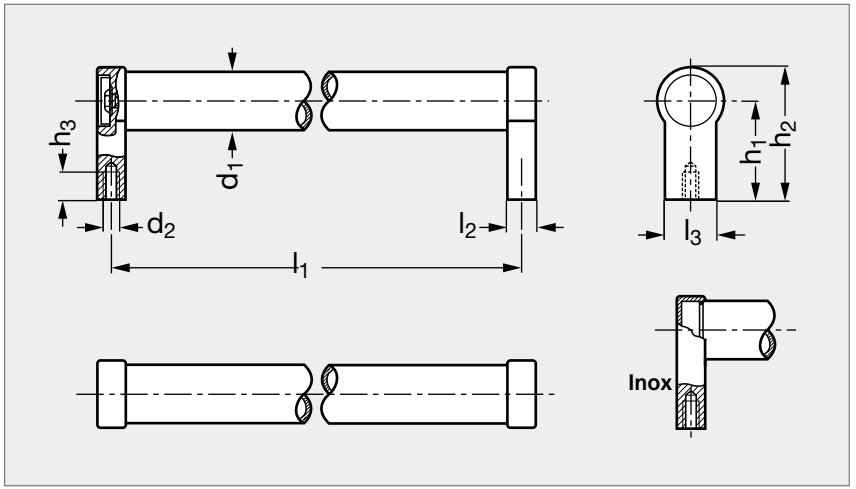



Aluminium noir | Aluminium anodisé | Inox

MATIÈRE

- Tube en aluminium pelliculé noir mat RAL 9005 ou anodisé, ou en inox (AFNOR Z 6 CN 18-09, Werk 1.4301, AISI 304).
- Supports latéraux en zamac pelliculé noir mat ou gris, ou en inox.
- Capuchon en technopolymère gris pour les versions aluminium.

SUR DEMANDE

- Poignée avec tube en aluminium anodisé et supports en zamac gris (RAL 9006).
- Pour les poignées ø 28, possibilité de livrer un pied central supplémentaire pour les grandes longueurs.

** Uniquement en aluminium*

PRODUIT ASSOCIÉ



Vis six pans creux 31-54
Page 1328

ALUMINIUM																		INOX
Pelliculé noir	Anodisé																	Mat
Supports noirs	Supports noirs	Supports gris	d_1	d_2	l_1 ±0,25								l_2	l_3	h_1	h_2	h_3 min.	Supports inox
11-881-20	11-882-20	11-883-20	20	M6	180	200	250	300	350	400			12	24	42	54	12	11-885-20
11-881-28	11-882-28	11-883-28	28	M8	200	250	300	350*	400	500	600		14	25	50	66	15	11-885-28
11-881-30	11-882-30	11-883-30	30	M8	200	300	350	400	500	600	1000		17	27	51	68	15	11-885-30

Exemple de commande — Référence - l_1 : **11-881-20-180**

Poignée tubulaire aluminium avec supports évidés à tige filetée

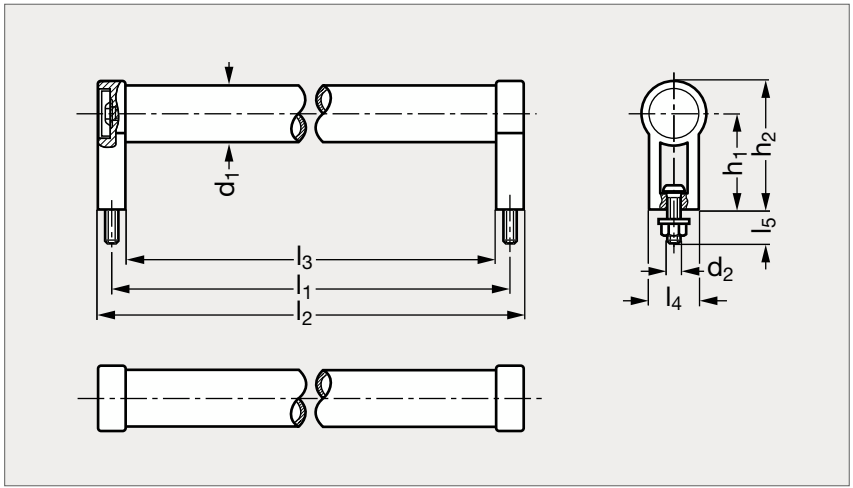



Noir, supports noirs



Anodisé, supports noirs

MATIÈRE

- Tube en aluminium pelliculé noir mat RAL 9005 ou anodisé. Vis en acier zingué noir.
- Supports latéraux en zamac pelliculé noir mat. Capuchon en technopolymère gris.

SUR DEMANDE

- Poignée avec tube en aluminium anodisé et supports en zamac gris (RAL 9006).

PRODUIT ASSOCIÉ



Vis six pans creux 31-54
Page 1328

PELLICULÉ NOIR										ANODISÉ	
Supports noirs	l_1 $^{\pm 0,25}$	l_2	l_3	d_1	d_2	h_1	h_2	h_3	h_4	Supports noirs	Supports gris
11-891-200	200	14	25	28	M6	50	66	7	13	11-892-200	11-893-200
11-891-250	250	14	25	28	M6	50	66	7	13	11-892-250	11-893-250
11-891-300	300	14	25	28	M6	50	66	7	13	11-892-300	11-893-300
11-891-350	350	14	25	28	M6	50	66	7	13	11-892-350	11-893-350
11-891-400	400	14	25	28	M6	50	66	7	13	11-892-400	11-893-400
11-891-500	500	14	25	28	M6	50	66	7	13	11-892-500	11-893-500
11-891-600	600	14	25	28	M6	50	66	7	13	11-892-600	11-893-600

Exemple de commande — Référence **11-891-200**

Poignée tubulaire aluminium ovale

11-83

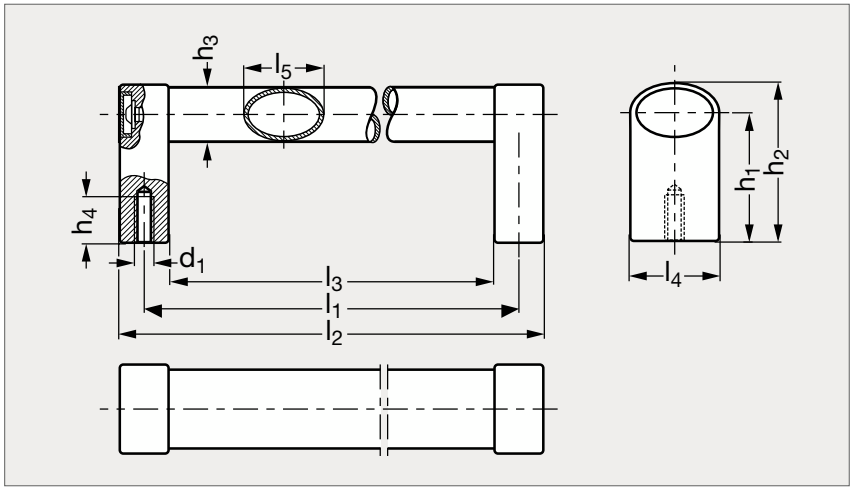



Pelliculé noir



Anodisé

MATIÈRE

- Tube en aluminium pelliculé noir mat (RAL 9005), ou anodisé.
- Supports latéraux en zamac pelliculé noir mat (RAL 9005) ou gris argenté (RAL 9006).
- Capuchon en technopolymère gris.

SUR DEMANDE

- Autres longueurs.

PRODUIT ASSOCIÉ



Vis six pans creux 31-54
Page 1328

PELLICULÉ NOIR											ANODISÉ	
Supports noirs	l_1	l_2	l_3	l_4	l_5	d_1	h_1	h_2	h_3	h_4 min.	Supports noirs	Supports gris
11-832-200	200	222	178	40	36	M8	57	71	24	15	11-835-200	11-838-200
11-832-250	250	272	228	40	36	M8	57	71	24	15	11-835-250	11-838-250
11-832-300	300	322	278	40	36	M8	57	71	24	15	11-835-300	11-838-300
11-832-350	350	372	328	40	36	M8	57	71	24	15	11-835-350	11-838-350
11-832-400	400	422	378	40	36	M8	57	71	24	15	11-835-400	11-838-400
11-832-500	500	522	478	40	36	M8	57	71	24	15	11-835-500	11-838-500
11-832-600	600	622	578	40	36	M8	57	71	24	15	11-835-600	11-838-600
11-832-800	800	822	778	40	36	M8	57	71	24	15	11-835-800	11-838-800

Exemple de commande — Référence **11-832-200**

Poignée tubulaire aluminium ovale, inclinée

11-160

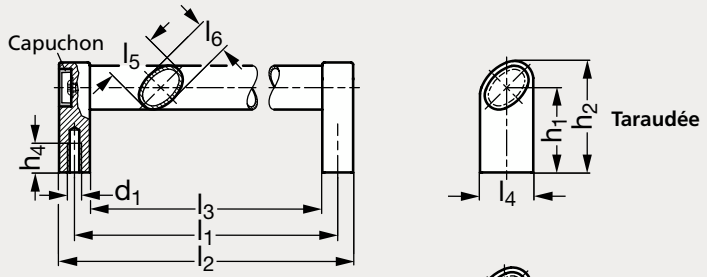



Tube anodisé, supports gris



Tube anodisé, supports noirs

MATIÈRE

- Tube en aluminium pelliculé noir mat (RAL 9005) ou anodisé couleur naturelle.
- Supports en zamac pelliculé noir mat (RAL 9005) ou gris (RAL 9006).
- Capuchons en plastique gris.
- Les versions alésées sont fournies avec vis tête bombée six pans creux, rondelles et écrous en inox (AFNOR Z 6 CN 18-09, Werk 1.4301, AISI 304).

PRODUIT ASSOCIÉ



Vis six pans creux 31-54
Page 1328

TARAUDÉE														ALÉSÉE		
Pelliculé noir	Anodisé													Pelliculé noir	Anodisé	
Supports noirs	Supports noirs	Supports gris	l_1	l_2	l_3	l_4	l_5	l_6	d_1	h_1	h_2	h_3	h_4	Supports noirs	Supports noirs	Supports gris
11-1601-200	11-1602-200	11-1603-200	200	222	178	38	36	24	M8	60,5	79,5	5	15	11-1604-200	11-1605-200	11-1606-200
11-1601-250	11-1602-250	11-1603-250	250	272	228	38	36	24	M8	60,5	79,5	5	15	11-1604-250	11-1605-250	11-1606-250
11-1601-300	11-1602-300	11-1603-300	300	322	278	38	36	24	M8	60,5	79,5	5	15	11-1604-300	11-1605-300	11-1606-300
11-1601-350	11-1602-350	11-1603-350	350	372	328	38	36	24	M8	60,5	79,5	5	15	11-1604-350	11-1605-350	11-1606-350
11-1601-400	11-1602-400	11-1603-400	400	422	378	38	36	24	M8	60,5	79,5	5	15	11-1604-400	11-1605-400	11-1606-400
11-1601-500	11-1602-500	11-1603-500	500	522	478	38	36	24	M8	60,5	79,5	5	15	11-1604-500	11-1605-500	11-1606-500
11-1601-600	11-1602-600	11-1603-600	600	622	578	38	36	24	M8	60,5	79,5	5	15	11-1604-600	11-1605-600	11-1606-600
11-1601-800	11-1602-800	11-1603-800	800	822	778	38	36	24	M8	60,5	79,5	5	15	11-1604-800	11-1605-800	11-1606-800

Exemple de commande — Référence **11-1601-200**

Poignée tubulaire aluminium déportée

11-70

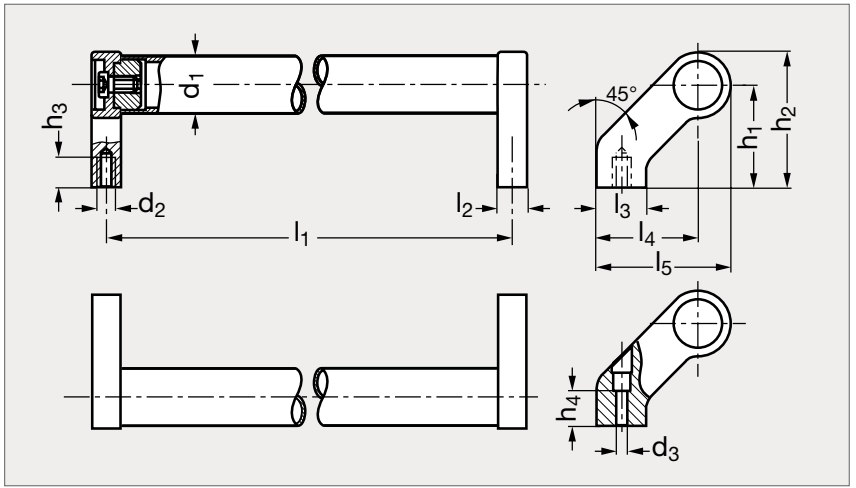



Pelliculé noir



Anodisé

MATIÈRE

- Tube en aluminium pelliculé noir mat (RAL 9005) ou anodisé.
- Supports latéraux en zamac pelliculé noir mat (RAL 9005) ou gris argenté (RAL 9006).
- Capuchon de tube en technopolymère gris.
- Cache vis (version alésée) en technopolymère noir ou gris.

PRODUIT ASSOCIÉ



Vis six pans creux 31-54
Page 1328

TARAUDÉE

Pelliculé noir	Anodisé																	
Supports noirs	Supports noirs	Supports gris	d_1	d_2	l_1							l_2	l_3	l_4	l_5	h_1	h_2	h_3 min.
11-701-20	11-702-20	11-703-20	20	M6	200	250	300	350	400			12	24	42	54	42	54	12
11-701-28	11-702-28	11-703-28	28	M8	200	250	300	350	400	500	600	14	25	50	66	50	66	15
11-701-30	11-702-30	11-703-30	30	M8	200	300	350	400	500	600	1000	17	27	51	68	51	68	15

ALÉSÉE

Pelliculé noir	Anodisé																	
Supports noirs	Supports noirs	Supports gris	d_1	d_3	l_1							l_2	l_3	l_4	l_5	h_1	h_2	h_4
11-705-28	11-706-28	11-707-28	28	6,5	200	250	300	350	400	500	600	14	25	50	66	50	66	17

Exemple de commande — Référence - l_1 : **11-701-20-200**

Poignée tubulaire déportée aluminium, avec supports mobiles

11-105

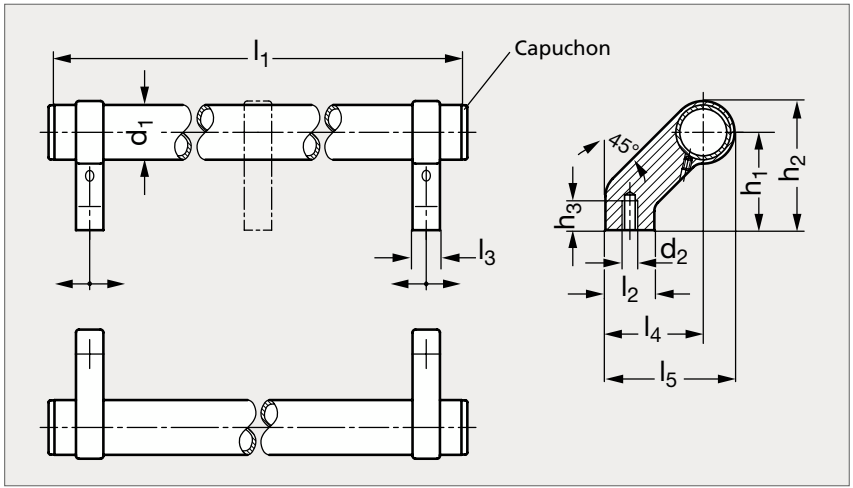



Tube noir, supports noirs



Tube anodisé, supports noirs



Tube anodisé, supports gris

MATIÈRE

- Tube en aluminium pelliculé noir mat (RAL 9005) ou anodisé couleur naturelle.
- Supports en zamac pelliculé noir mat (RAL 9005) ou gris (RAL 9006).
- Capuchons en plastique noir mat ou gris.

UTILISATION

- L'espace des trous de fixation est ajustable.

SUR DEMANDE

- Supports supplémentaires pour les poignées tubulaires de grandes longueurs.

PRODUIT ASSOCIÉ



Vis six pans creux 31-54
Page 1328

PELLICULÉ NOIR															ANODISÉ	
Supports noirs	d_1	d_2	l_1					l_2	l_3	l_4	l_5	h_1	h_2	h_3	Supports noirs	Supports gris
11-1051-28	28	M8	242	292	392	492	592	25	14	50	66	50	66	15	11-1053-28	11-1055-28

Exemple de commande — Référence - l_1 : **11-1051-28-242**

Poignée rabattable acier ou inox

11-84

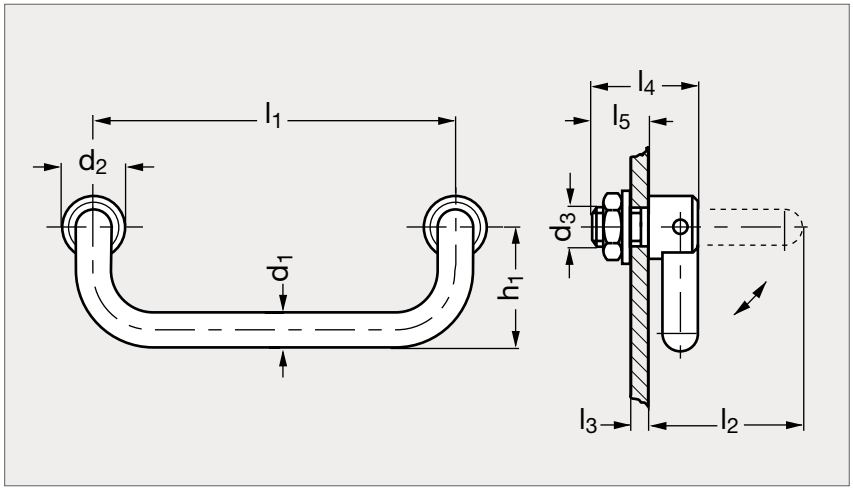



Inox



Acier

MATIÈRE

- Acier chromé ou inox mat (Z 10 CNF 18-09).

Acier	l_1	l_2	l_3 max.	l_4	l_5	d_1	d_2	d_3	h_1	Inox
11-840-100	100	44	7	28	14	10	18	M10x1	34	11-845-100
11-840-120	120	44	7	28	14	10	18	M10x1	34	11-845-120
11-840-180	180	44	7	28	14	10	18	M10x1	34	11-845-180

Exemple de commande — Référence **11-840-100**

Poignée rabattable acier ou inox avec patte de fixation

11-46

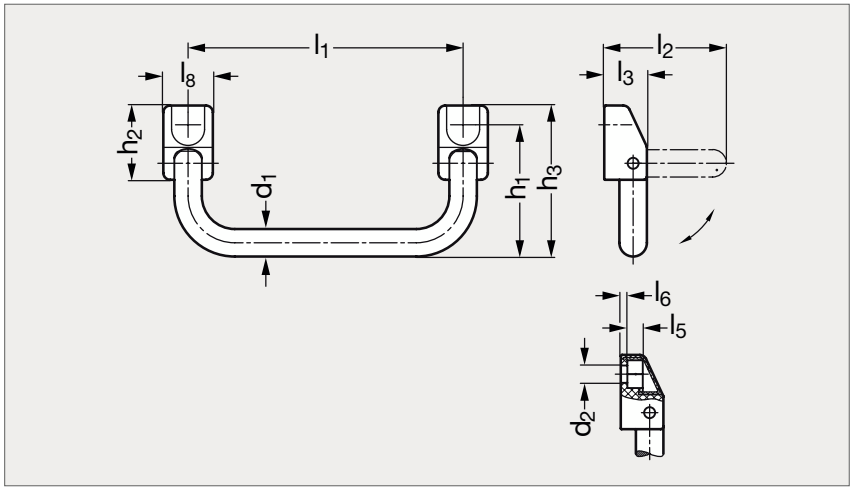



Inox



Acier

MATIÈRE

- Poignée en acier chromé ou en inox mat (AFNOR Z 8 CNF 18-09, Werk 1.4305, AISI 303).
- Patte de fixation et capuchon en technopolymère noir mat.

UTILISATION

- Température d'emploi jusqu'à 250 °C pour les pattes de fixation et jusqu'à 100 °C pour les capuchons.
- La capacité de charge statique indiquée dans le tableau est approximative. En cas de dépassement, la poignée peut se déformer ou les pattes de fixation peuvent casser.

PRODUIT ASSOCIÉ

Vis six pans creux 31-54
Page 1328

Acier	l_1	l_2	l_3	l_4	l_5	l_6	d_1	d_2	h_1	h_2	h_3	Charge statique (N)	Inox
11-460-100	100	45,5	15,5	18	6,1	2	10	6,3	34	27	56,5	500	11-465-100
11-460-120	120	45,5	15,5	18	6,1	2	10	6,3	34	27	56,5	500	11-465-120
11-460-180	180	45,5	15,5	18	6,1	2	10	6,3	34	27	56,5	500	11-465-180

Exemple de commande — Référence **11-460-100**

Poignée rabattable acier

11-107

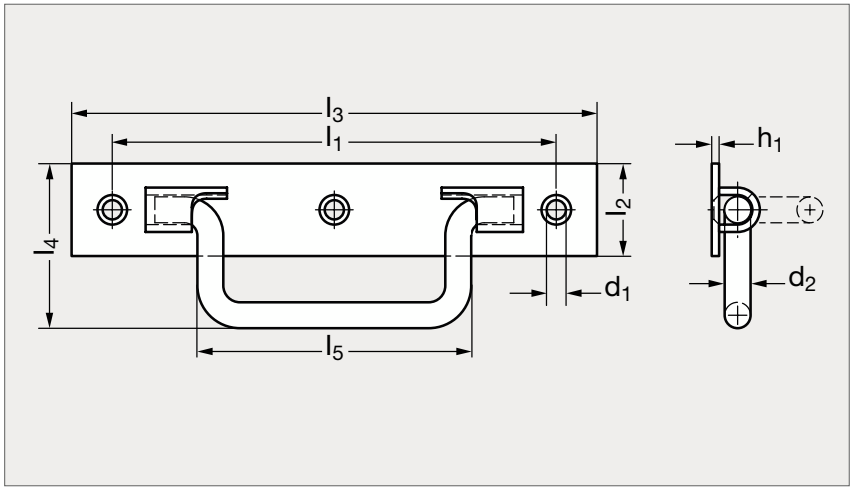



MATIÈRE

• Acier zingué.

PRODUIT ASSOCIÉ



Vis tête fraisée 31-153
Page 1336

	l_1	l_2	l_3	l_4	l_5	h_1	d_1	d_2	Charge (kg)
11-1072-120	120	25	142	45	75	2	5,2	8	35
11-1072-138	138	25	160	46	94	2	5,2	8	45
11-1072-162	162	25	187	49,6	109	2	5,2	8	45

Exemple de commande — Référence **11-1071-120**

Poignée rabattable à 90°, inox naturel ou inox pelliculé noir

11-121 / 11-122

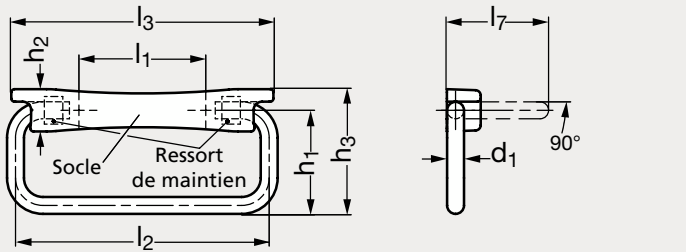



Inox | Inox alésée | Inox pelliculé noir | Inox pelliculé noir, alésée

MATIÈRE

- Socle en inox (AFNOR Z 6 CN 18-10 M, Werk 1.4308, AISI CF-8), naturel mat.
- Poignée en inox (AFNOR Z 6 CN 18-09, Werk 1.4301, AISI 304), mat.
- Ressort de maintien en inox (AFNOR Z 12 CN 18-09, Werk 1.4310, AISI 301).

PRODUIT ASSOCIÉ



Vis six pans creux 31-54
Page 1328

INOX NATUREL – Libre															INOX NATUREL – Avec ressort de maintien		
Taraudée	Alésée	À souder	l_1	l_2	l_3	l_4	l_5	l_6	l_7	d_1	d_2	d_3	h_1	h_2	h_3	Taraudée	Alésée	À souder
11-1211-60	11-1212-60	11-1213-60	60	120	124	10	9,6	16	53	8	M6	6,4	49	20	59	11-1216-60	11-1217-60	11-1218-60

INOX PELLICULÉ NOIR – Libre															INOX PELLICULÉ NOIR – Avec ressort de maintien	
Taraudée	Alésée	l_1	l_2	l_3	l_4	l_5	l_6	l_7	d_1	d_2	d_3	h_1	h_2	h_3	Taraudée	Alésée
11-1221-60	11-1222-60	60	120	124	10	9,6	16	53	8	M6	6,4	49	20	59	11-1226-60	11-1227-60

Exemple de commande — Référence **11-1211-60**

Poignée rabattable à 180°, inox naturel ou inox pelliculé noir

11-123 / 11-124

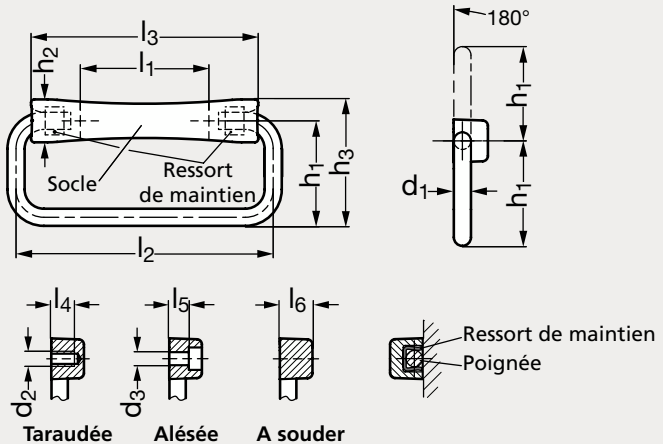



Inox | Inox alésée | Inox pelliculé noir | Inox pelliculé noir, alésée

MATIÈRE

- Socle en inox (AFNOR Z 6 CN 18-10 M, Werk 1.4308, AISI CF-8), naturel mat.
- Poignée en inox (AFNOR Z 6 CN 18-09, Werk 1.4301, AISI 304), mat.
- Ressort de maintien en inox (AFNOR Z 12 CN 18-09, Werk 1.4310, AISI 301).

PRODUIT ASSOCIÉ



Vis six pans creux 31-54
Page 1328

INOX NATUREL

Libre

Taraudée	Alésée	À souder	l_1	l_2	l_3	l_4	l_5	l_6	d_1	d_2	d_3	h_1	h_2	h_3
11-1231-60	11-1232-60	11-1233-60	60	120	106	10	9,6	16	8	M6	6,4	49	20	59

INOX NATUREL

Avec ressort de maintien

Taraudée	Alésée	À souder
11-1236-60	11-1237-60	11-1238-60

INOX PELLICULÉ NOIR

Libre

Taraudée	Alésée	l_1	l_2	l_3	l_4	l_5	l_6	d_1	d_2	d_3	h_1	h_2	h_3
11-1241-60	11-1242-60	60	120	106	10	9,6	16	8	M6	6,4	49	20	59

INOX PELLICULÉ NOIR

Avec ressort de maintien

Taraudée	Alésée
11-1246-60	11-1247-60

Exemple de commande — Référence **11-1231-60**

Poignée acier encastrable rabattable

11-85

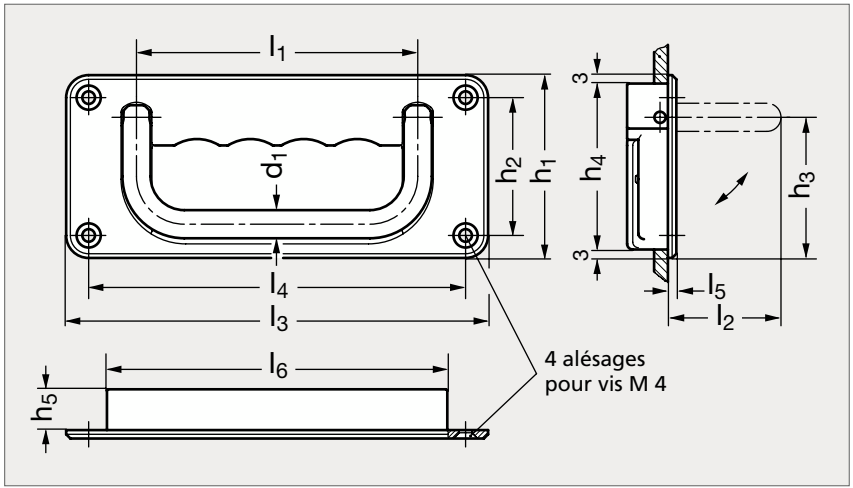



Acier, pelliculée noir | Acier, pelliculée gris | Inox, pelliculée noir | Inox, pelliculée gris

MATIÈRE

- Poignée en acier chromé ou en inox (AFNOR Z 6 CN 18-09, Werk 1.4301, AISI 304).
- Plaque en zamac pelliculée noir (RAL 9005) ou gris argenté (RAL 9006).

PRODUIT ASSOCIÉ



Vis tête fraisée 31-153
Page 1336

POIGNÉE ACIER																POIGNÉE INOX			
Pelliculée noir		Pelliculée gris														Pelliculée noir		Pelliculée gris	
Maintien relevé	Rabattement automatique	Maintien relevé	Rabattement automatique	l_1	l_2	l_3	l_4	l_5	l_6	d_1	h_1	h_2	h_3	h_4	h_5	Maintien relevé	Rabattement automatique	Maintien relevé	Rabattement automatique
11-850-100	11-851-100	11-854-100	11-855-100	100	40,5	150	134	3	121	10	65	49	50	59	14,5	11-852-100	11-853-100	11-856-100	11-857-100
11-850-120	11-851-120	11-854-120	11-855-120	120	40,5	170	154	3	141	10	65	49	50	59	14,5	11-852-120	11-853-120	11-856-120	11-857-120

Exemple de commande — Référence **11-850-100**

Poignée rabattable avec ressort de rappel

11-108

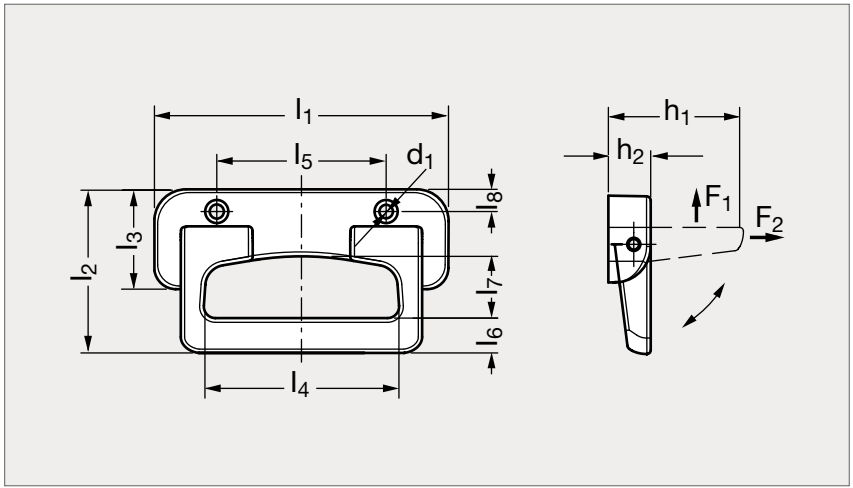



Noir Blanc Gris

MATIÈRE

- Technopolymère noir (RAL 9005), blanc (semblable RAL 9002) ou gris (RAL 7040) à base de polyamide (PA) renforcé de fibre de verre, finition mate.
- Résiste aux solvants, aux huiles, aux graisses et autres agents chimiques.
- Axe en inox (AFNOR Z 8 CNF 18-09, Werk 1.4305, AISI 303).
- Ressort en inox (AFNOR Z 10 CN 18-09, Werk 1.4300, AISI 302).

PRODUIT ASSOCIÉ



Vis tête fraisée 31-153
Page 1336

Noir	Blanc	Gris	l_1	l_2	l_3	l_4	l_5	l_6	l_7	l_8	d_1	h_1	h_2	F_1 (N)	F_2 (N)
11-1080-135	11-1083-135	11-1084-135	135	74	41	90	80	16,5	29	8	6,3	63	20	1700	2500

Exemple de commande — Référence **11-1080-135**

Poignée encastrable rabattable avec ressort de rappel

11-109

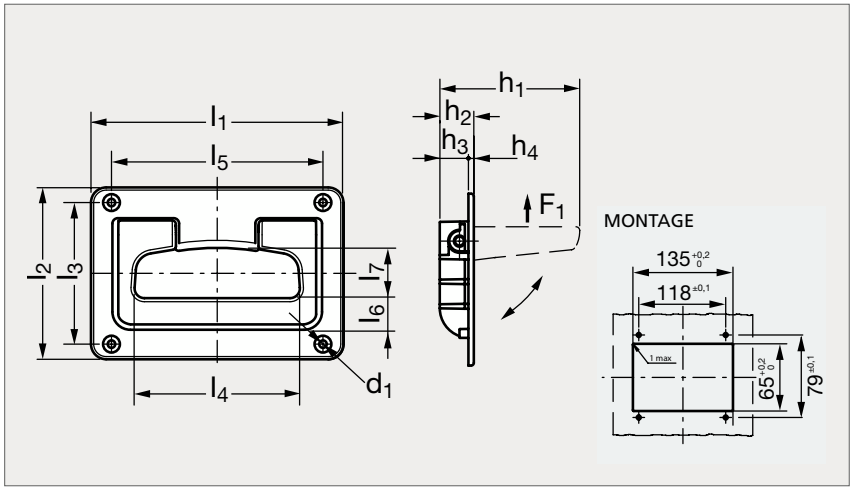



Noir Blanc Gris

MATIÈRE

- Technopolymère noir (RAL 9005), blanc (semblable RAL 9002) ou gris (RAL 7040) à base de polyamide (PA) renforcé de fibre de verre, finition mate.
- Résiste aux solvants, aux huiles, aux graisses et autres agents chimiques.
- Axe en inox (AFNOR Z 8 CNF 18-09, Werk 1.4305, AISI 303).
- Ressort en inox (AFNOR Z 10 CN 18-09, Werk 1.4300, AISI 302).

PRODUIT ASSOCIÉ



Vis tête fraisée 31-153
Page 1336

Noir	Blanc	Gris	l_1	l_2	l_3	l_4	l_5	l_6	l_7	d_1	h_1	h_2	h_3	h_4	F_1 (N)	F_2 (N)
11-1090-141	11-1093-141	11-1094-141	141	96	79	90	118	16,5	29	4,2	63	19	16	3	1650	2400

Exemple de commande — **Référence** **11-1090-141**

Poignée déportée inox

11-114

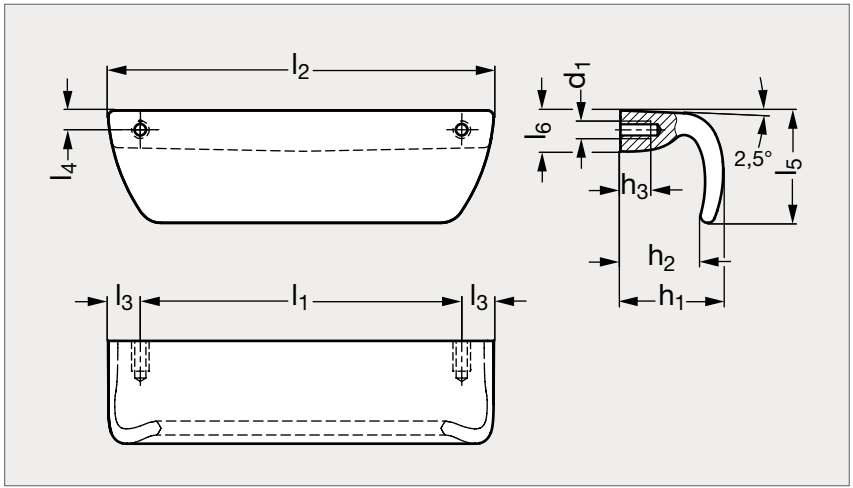

INOX



MATIÈRE

- Inox (AFNOR Z 6 CND 17-11, Werk 1.4401, AISI 316), mat.

PRODUIT ASSOCIÉ



Vis six pans creux 31-54
Page 1328

	l_1	l_2	l_3	l_4	l_5	l_6	d_1	h_1	h_2	h_3
11-1140-100	100	120	10	6	35	12,5	M6	32	25	9

Exemple de commande — Référence **11-1140-100**

Poignée déportée aluminium

11-86

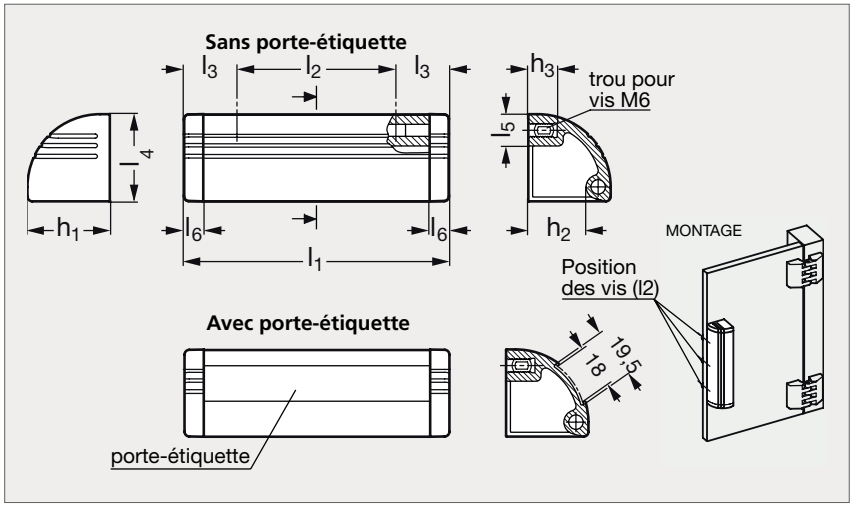



Sans porte-étiquette, pelliculé noir



Sans porte-étiquette, anodisé



Avec porte-étiquette, pelliculé noir

MATIÈRE

- Profil aluminium pelliculé noir mat (RAL 9005) ou anodisé.
- Capuchon en technopolymère gris foncé.
- Pour le modèle avec porte étiquette : bande de papier blanc 200 g, film dur transparent.

UTILISATION

- Se référer à notre site internet pour consulter l'ensemble des informations.

PRODUIT ASSOCIÉ



Vis six pans creux 31-54
Page 1328

SANS PORTE-ÉTIQUETTE												AVEC PORTE-ÉTIQUETTE	
Pelliculé noir	Anodisé	l_1	l_2	l_3	l_4	l_5	l_6	h_1	h_2	h_3	Charge max. (N)	Pelliculé noir	Anodisé
11-862-110	11-863-110	110	66	22	34	13	8	36	24	12	400	11-865-110	11-866-110
11-862-130	11-863-130	130	86	22	34	13	8	36	24	12	400	11-865-130	11-866-130
11-862-150	11-863-150	150	106	22	34	13	8	36	24	12	400	11-865-150	11-866-150
11-862-200	11-863-200	200	156	22	34	13	8	36	24	12	400	11-865-200	11-866-200
11-862-250	11-863-250	250	206	22	34	13	8	36	24	12	400	11-865-250	11-866-250
11-862-300	11-863-300	300	256	22	34	13	8	36	24	12	400	11-865-300	11-866-300
11-862-400	11-863-400	400	356	22	34	13	8	36	24	12	400	11-865-400	11-866-400
11-862-500	11-863-500	500	456	22	34	13	8	36	24	12	400	11-865-500	11-866-500

Exemple de commande — Référence **11-862-110**

Poignée déportée aluminium

11-76

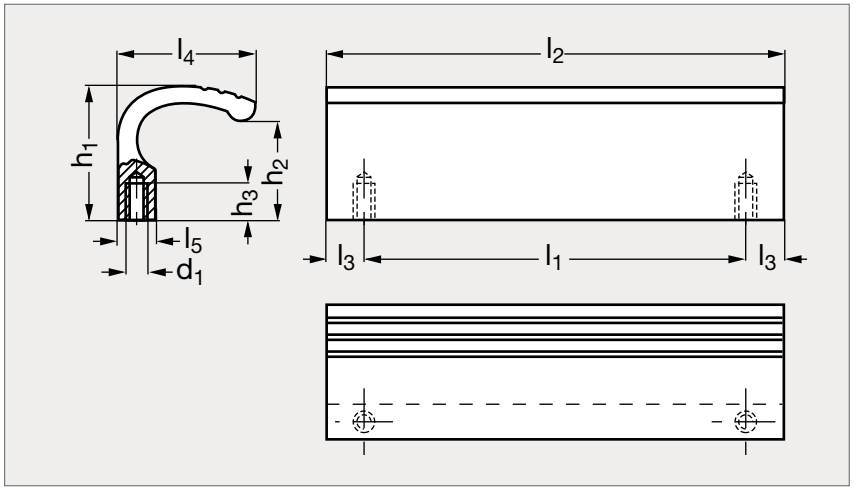



Pelliculée noir



Anodisé

MATIÈRE

- Fabriquée dans un profil aluminium, finition brillante, pelliculée noire mate (RAL 9005), anodisée ou pelliculée gris argenté (RAL 9006).

SUR DEMANDE

- Autres longueurs.

PRODUIT ASSOCIÉ



Vis six pans creux 31-54
Page 1328

Brillante	Pelliculée noire	Anodisée	Pelliculée gris	l_1	l_2	l_3	l_4	l_5	d_1	h_1	h_2	h_3
11-761- 90	11-762- 90	11-763- 90	11-764- 90	90	110	10	33	9,5	M6	32	24	9
11-761-105	11-762-105	11-763-105	11-764-105	105	125	10	33	9,5	M6	32	24	9
11-761-120	11-762-120	11-763-120	11-764-120	120	140	10	33	9,5	M6	32	24	9

Exemple de commande — Référence **11-761-90**

Poignée déportée technopolymère, avec ou sans protection

11-73 / 11-74

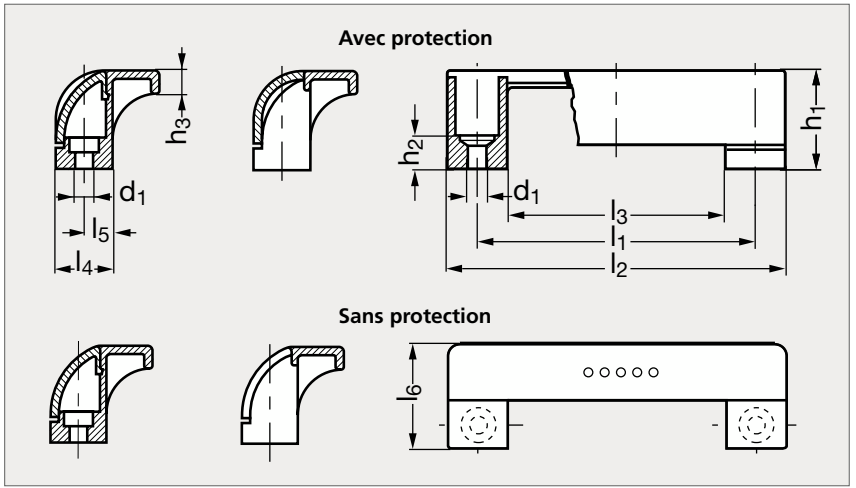



Sans protection, couvercle orange



Sans protection, couvercle noir



Avec protection, couvercle orange

MATIÈRE

- Technopolymère noir mat base polyamide renforcé de fibres de verre.
- Résiste aux solvants, huiles, graisses et autres agents chimiques.
- Couvercle en technopolymère orange RAL 2004 ou noir, monté par déclic.
- Autres couleurs de couvercle sur demande.

UTILISATION

- Température d'emploi de - 30 °C à + 110 °C.

PRODUITS ASSOCIÉS



Vis six pans creux 31-54
Page 1328



Vis tête fraisée 31-153
Page 1336

AVEC PROTECTION												AVEC PROTECTION	
Couvercle orange												Couvercle noir	
Vis 6 pans creux	Vis tête fraisée	l_1 $^{\pm 0,5}$	l_2	l_3	l_4	l_5	l_6	d_1	h_1	h_2	h_3	Vis 6 pans creux	Vis tête fraisée
11-731-94	11-732-94	93,5	114	74	19	9,5	35	6,5	33	11	7	11-735-94	11-736-94

SANS PROTECTION												SANS PROTECTION	
Couvercle orange												Couvercle noir	
Vis 6 pans creux	Vis tête fraisée	l_1 $^{\pm 0,5}$	l_2	l_3	l_4	l_5	l_6	d_1	h_1	h_2	h_3	Vis 6 pans creux	Vis tête fraisée
11-741-94	11-742-94	93,5	114	74	19	9,5	35	6,5	33	11	7	11-745-94	11-746-94

Exemple de commande — Référence **11-731-94**

Poignée déportée technopolymère, avec protection

11-112

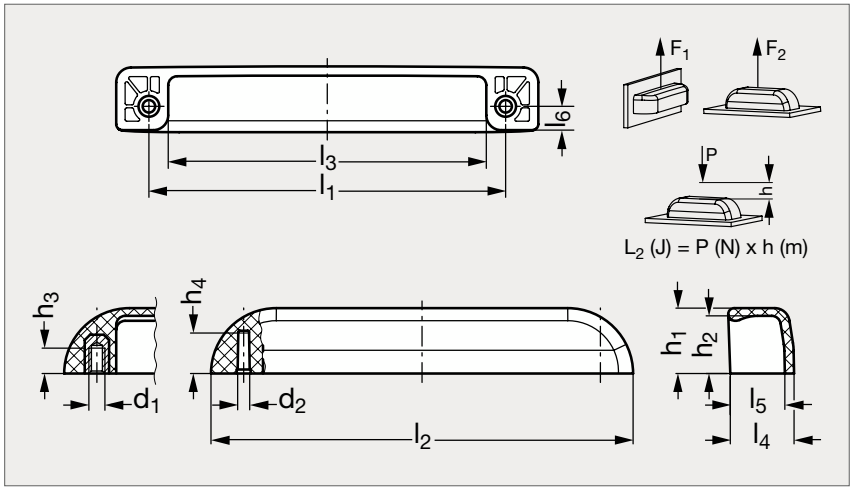



MATIÈRE

- Technopolymère à base de polyamide (PA) renforcé de fibre de verre, noir mat.
- Insert en laiton pour le modèle taraudé.
- Trou ø 4,5 pour vis auto-taraudeuse.
- Vis non fournies.

PRODUIT ASSOCIÉ



Vis six pans creux 31-54
Page 1328

Taraudée	l_1	l_2	l_3	l_4	l_5	l_6	h_1	h_2	h_3	h_4	d_1	d_2	Alésée
11-1121-120	120	142	107	21	18	8	22	19,5	10	13	M4	4,5	11-1122-120

Exemple de commande — Référence **11-1121-120**

Poignée étrier aluminium, ouverte ou fermée

11-66

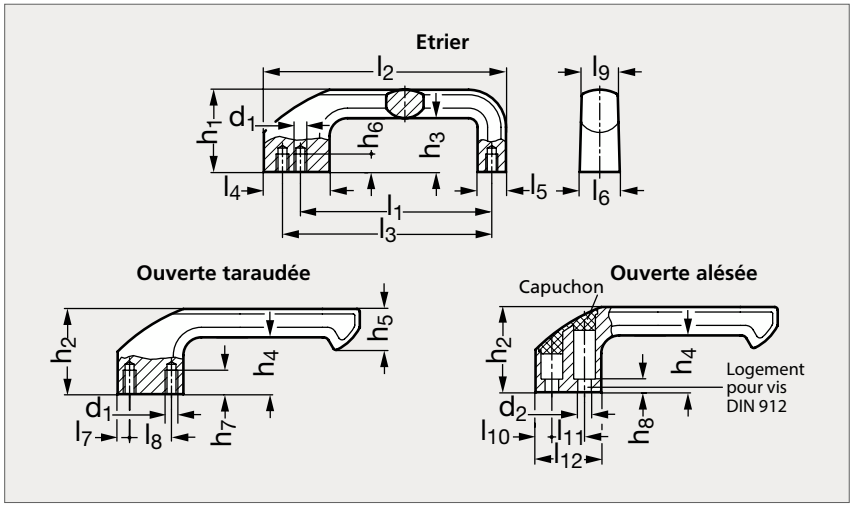



Pelliculé gris, ouverte — Pelliculé noir, étrier — Pelliculé gris, étrier — Pelliculé noir, ouverte

MATIÈRE

- Aluminium noir mat (RAL 9005) ou gris argenté (RAL 9006).
- Capuchon en plastique noir mat ou gris.

PRODUIT ASSOCIÉ



Vis six pans creux 31-54
Page 1328

PELLICULÉ NOIR														PELLICULÉ GRIS		
Étrier taraudée	Ouverte taraudée	Ouverte alésée	l_1	l_2 $^{\pm 0,25}$	l_3 $^{\pm 0,2}$	l_4	l_5	l_6	l_7	l_8	l_9	l_{10}	l_{11}	Étrier taraudée	Ouverte taraudée	Ouverte alésée
11-660-128	11-665-128	11-661-128	128	162	140	38	19	28	8	22	25	10	20	11-662-128	11-667-128	11-663-128

PELLICULÉ NOIR													PELLICULÉ GRIS		
Étrier taraudée	Ouverte taraudée	Ouverte alésée	l_{12}	d_1	d_2	h_1	h_2	h_3	h_4	h_5	h_6 min	h_7 min	h_8	Étrier taraudée	Ouverte taraudée	Ouverte alésée
11-660-128	11-665-128	11-661-128	40	M8	8,3	55	57	36	38	28	12	16	8	11-662-128	11-667-128	11-663-128

Exemple de commande — Référence **11-660-128**

Poignée étrier technopolymère avec interrupteur

11-96

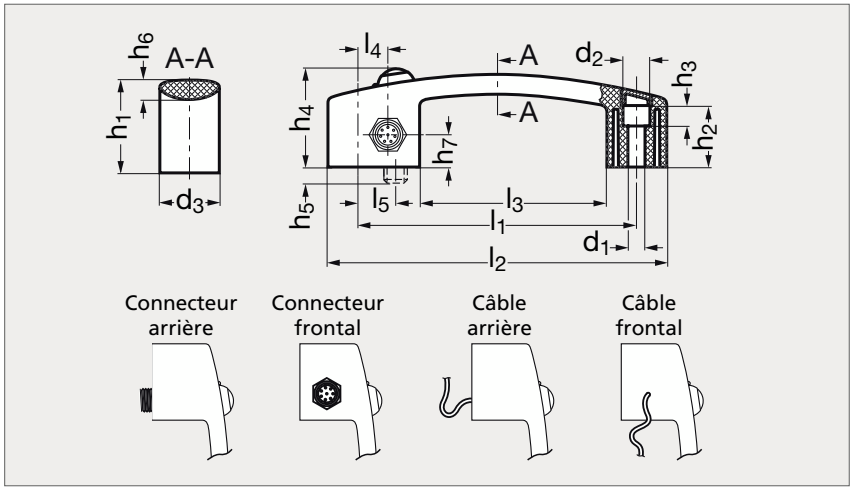



MATIÈRE

- Technopolymère noir mat à base de polyamide, renforcé de fibres de verre.
- Résiste aux solvants, huiles, graisses et autres agents chimiques.
- Interrupteur bouton poussoir en technopolymère composé d'un contact normalement ouvert (NA) et d'un contact normalement fermé (NC).
- Led rouge et led verte, connecteur en acier zingué, 8 pôles.
- Version avec câble : câble longueur 2,5 ou 5 m (10 m sur demande).

UTILISATION

- S'utilise sur des portillons ou protection de machine.
- Avec le raccordement opportun, lorsque la machine est en marche, la led rouge est allumée et la led verte éteinte.
- Se référer à notre site internet pour consulter l'ensemble des informations.

PRODUITS ASSOCIÉS



Câble 11-100
Page 186



Vis six pans creux 31-54
Page 1328

AVEC CONNECTEUR																	AVEC CÂBLE			
Arrière	Frontal	l_1 $^{\pm 0,5}$	l_2	l_3	l_4	l_5	d_1	d_2	d_3	h_1	h_2	h_3	h_4	h_5	h_6	h_7	longueur de câble		Arrière	Frontal
11-961-132	11-962-132	132	160	89	14,5	16	8,5	13,5	28	44	30	10	47	10	8,5	13	2,5	5	11-964-132	11-965-132

Exemple de commande — Référence **11-961-132**

Poignée tubulaire avec interrupteur

11-97

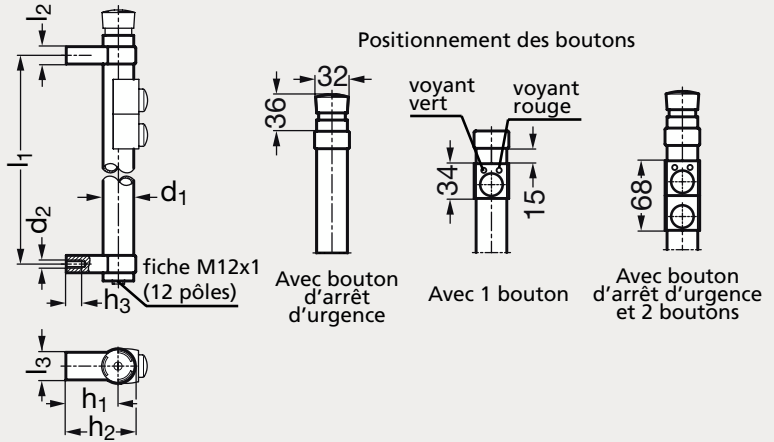



MATIÈRE

- Tube en aluminium pelliculé noir mat (RAL 9005) ou anodisé.
- Supports latéraux en zamac pelliculé noir mat.
- Capuchon en technopolymère gris (pour les versions sans bouton d'arrêt d'urgence).
- Câbles 12 pôles longueur 5 ou 10 m (à commander séparément).

UTILISATION

- Conforme aux directives européennes (CE) de basse tension 06/95/EG.
- S'utilise pour le déverrouillage des dispositifs de sécurité des portes coulissantes, rotatives ou tournantes.
- Permet à une machine d'être directement contrôlée depuis une porte.
- Exécutions spéciales sur demande.

PRODUITS ASSOCIÉS



Câble 11-100
Page 186



Vis six pans creux 31-54
Page 1328

SANS BOUTON		AVEC 1 BOUTON														AVEC 2 BOUTONS			
Avec arrêt d'urgence		Avec arrêt d'urgence		Sans arrêt d'urgence												Avec arrêt d'urgence		Sans arrêt d'urgence	
Pelliculé noir	Anodisé	Pelliculé noir	Anodisé	Pelliculé noir	Anodisé	l_1 ±0,2	l_2	l_3	l_4	l_5	d_1	d_2	h_1	h_2	h_3 min.	Pelliculé noir	Anodisé	Pelliculé noir	Anodisé
11-970-200	11-971-200	11-972-200	11-973-200	11-974-200	11-975-200	200	17	27	51	68	30	M8	51	68	15	11-976-200	11-977-200	11-978-200	11-979-200
11-970-300	11-971-300	11-972-300	11-973-300	11-974-300	11-975-300	300	17	27	51	68	30	M8	51	68	15	11-976-300	11-977-300	11-978-300	11-979-300

Exemple de commande — Référence **11-970-200**

Câble

11-100

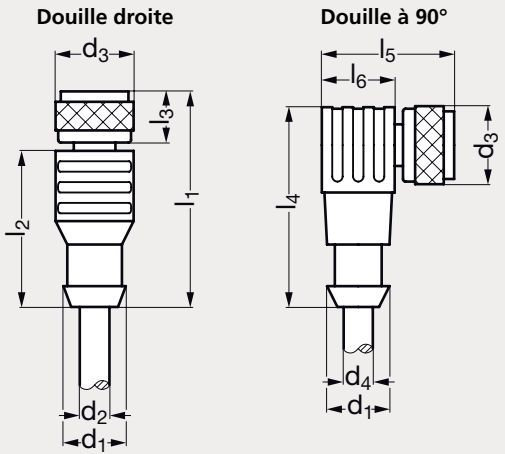



MATIÈRE

- Douille de connexion M12x1, forme droite ou à 90°.

UTILISATION

- Modèle 12 pôles : s'utilise avec les poignées tubulaires 11-97, 11-98 et 11-99.
- Modèle 8 pôles : s'utilise avec la poignée tubulaire 11-96.
- Modèle 4 pôles : s'utilise avec la charnière 37-31.

PRODUITS ASSOCIÉS


Poignée 11-96
Page 184


Poignée 11-97
Page 185


Poignée 11-98
Voir notre site internet


Poignée 11-99
Voir notre site internet

DOUILLE DROITE														DOUILLE À 90°	
4 pôles	8 pôles	12 pôles	d_1	d_2	d_3	d_4	l_1	l_2	l_3	l_4	l_5	l_6	Longueur câble (m)	8 pôles	12 pôles
11-1001-4	11-1001-8	11-1001-12	12	5,7	15	5,6	41,4	30	9,8	38,4	25,4	14	5 10	11-1002-8	11-1002-12

Exemple de commande

Référence - Longueur câble

11-1001-4-5

Kit de montage

11-101

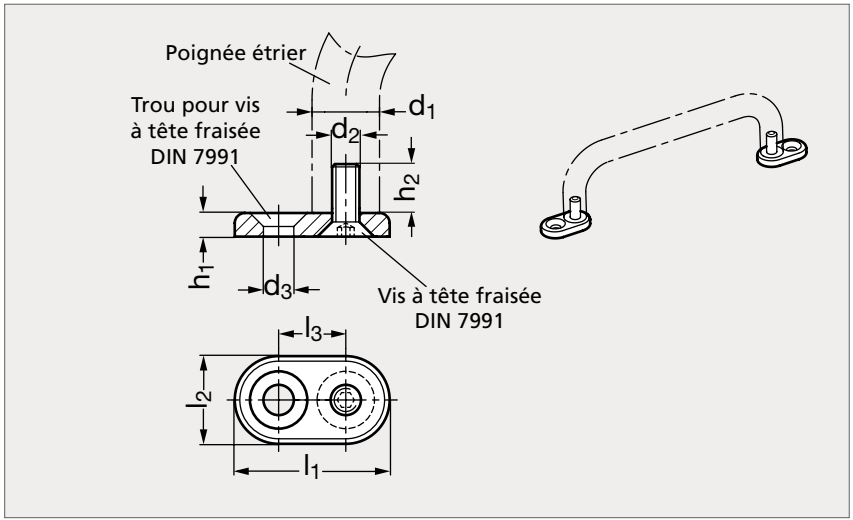


Noir


Gris

MATIÈRE

- Base en zamac pelliculé noir (RAL 9005) ou gris argenté (RAL 9006).
- Vis à tête fraisée DIN 7991 en acier zingué, passivé bleu.
- Se référer à notre site internet pour consulter l'ensemble des informations.

PRODUITS ASSOCIÉS


Vis tête fraisée 31-153
Page 1336


Poignée étrier aluminium
11-47
Page 146


Poignée étrier coudée
11-63
Page 147


Poignée étrier inox 11-53
Page 124

Noir	d_1	d_2	d_3 $^{+0,2}_{+0,5}$	l_1	l_2	l_3	h_1	h_2	Vis à tête fraisée DIN 7991	Gris
11-1011- 8	8	M 4	4	20	10	10	3	7	M 4x10	11-1012- 8
11-1011-10	10	M 5	5	24	12	12	4	8	M 5x12	11-1012-10
11-1011-12	12	M 6	6	26	14	12	4	10	M 6x14	11-1012-12
11-1011-16	16	M 6	6	34	18	16	4,5	9,5	M 6x14	11-1012-16
11-1011-20	20	M 6	6	40	22	18	4,5	9,5	M 6x14	11-1012-20
11-1011-20	20	M 8	8	42	22	20	6	12	M 8x18	11-1012-20
11-1011-26	26	M 8	8	52	28	24	6	12	M 8x18	11-1012-26
11-1011-28	28	M10	10	56	30	26	6,5	13,5	M10x20	11-1012-28

Exemple de commande — Référence - d_2 : **11-1011-8-4**

Tube

11-102

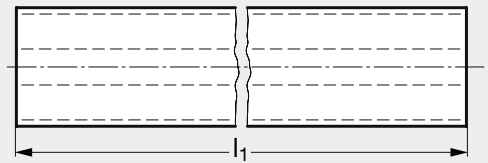

Modèle d1=20 et 28

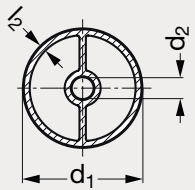

Modèle d1=30

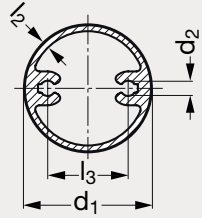



Pelliculé noir



Anodisé

MATIÈRE

- Aluminium pelliculé noir (RAL 9005) ou anodisé.

UTILISATION

- Peut s'utiliser pour réaliser ses propres poignées tubulaires.
- Solution de fixation très économique à l'aide de vis auto-taraudeuses.

SUR DEMANDE

- Autres longueurs jusqu'à 3000 mm.

Pelliculé noir	d_1 $^{\pm 0,2}$	d_2	l_1 $^{\pm 0,25}$						l_2	l_3 $^{\pm 0,1}$	Vis	Anodisé
11-1021-20	20	4,5	194	244	294	394			1,5		M5	11-1023-20
11-1021-28	28	5,5	192	242	292	392	492	592	1,5		M6	11-1023-28
11-1021-30	30	3,6	189	289	389	489	589	989	1,5	19	M4	11-1023-30

Exemple de commande — Référence - l_1 : **11-1021-20-194**

Manivelle droite fonte

12-01

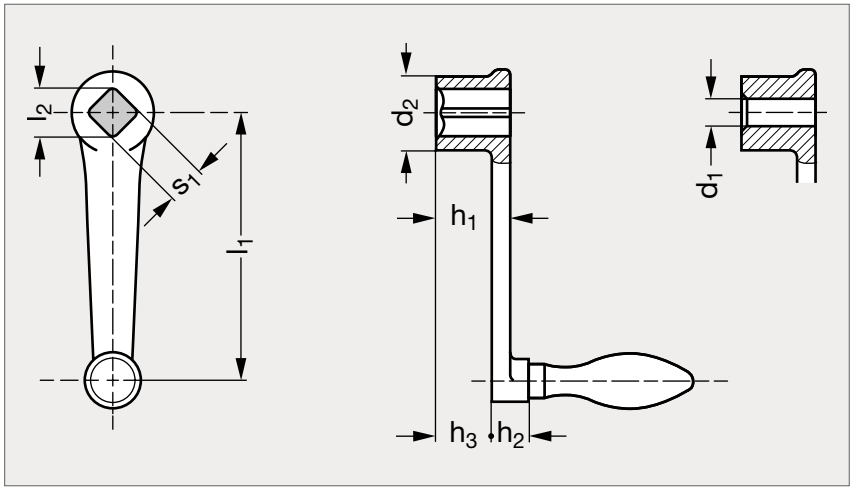



MATIÈRE

- Fonte nodulaire pelliculé noir.
- Poignée fie bombé en acier zingué passivé bleu (Modèle 11-02).
- Poignée tournante en acier zingué passivé bleu (Modèle 11-04).

POIGNÉE FIXE												POIGNÉE TOURNANTE	
Moyeu 4 pans	Moyeu alésé	l_1	l_2	s_1		d_1 H7	d_2	h_1	h_2	h_3	ø poignée	Moyeu 4 pans	Moyeu alésé
12-011- 63	12-013- 63	63	13,1	10		6	20	20	11	15	16	12-015- 63	12-017- 63
12-011- 80	12-013- 80	80	13,1	10	12	8	24	24	13	18	18	12-015- 80	12-017- 80
12-011-100	12-013-100	100	16,1	12	14	10	28	28	13	21	20	12-015-100	12-017-100
12-011-125	12-013-125	125	18,1	14	17	10	34	34	14	26	22	12-015-125	12-017-125
12-011-160	12-013-160	160	22,2	17	19	14	38	38	14	29	25	12-015-160	12-017-160
12-011-200	12-013-200	200	25,2	19	22	17	44	44	21	34	28	12-015-200	12-017-200
12-011-250	12-013-250	250	28,2	22	24	17	48	48	21	36	32	12-015-250	12-017-250

Exemple de commande — Référence - s_1 ou d_1 : **12-011-63-10**

Manivelle droite aluminium

12-07

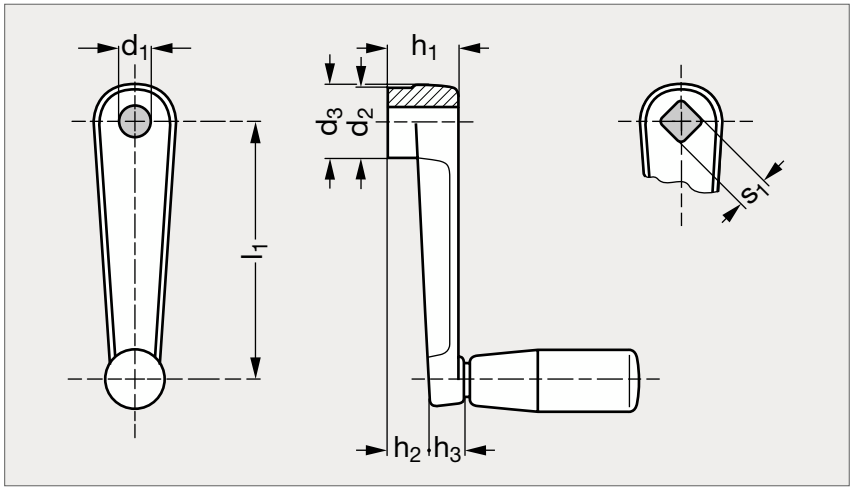



MATIÈRE

- Aluminium pelliculé noir mat ou zamac pelliculé noir mat.
- Poignée tournante en technopolymère noir (Modèle 11-06).

ALUMINIUM											ZAMAC	
Moyeu alésé	Moyeu 4 pans	d_1 H7	d_2	d_3	h_1	h_2	h_3	l_1	ø poignée	s_1 H11	Moyeu alésé	Moyeu 4 pans
		8	16	18	18	10	10	50	14	8	12-073- 8	12-074- 8
		10	19	22	20	11	12	64	18	10	12-073-101	12-074-101
12-071-10	12-072-10	10	23	26	24	14	14	80	21	10	12-073- 10	12-074- 10
12-071-12	12-072-12	12	27	30	28	17	15	100	23	12	12-073- 12	12-074- 12
12-071-14	12-072-14	14	32	35	34	22	18	125	26	14		
12-071-17	12-072-17	17	35	39	38	26	18	160	26	17		

Exemple de commande — Référence **12-071-10**

Manivelle droite acier

12-13

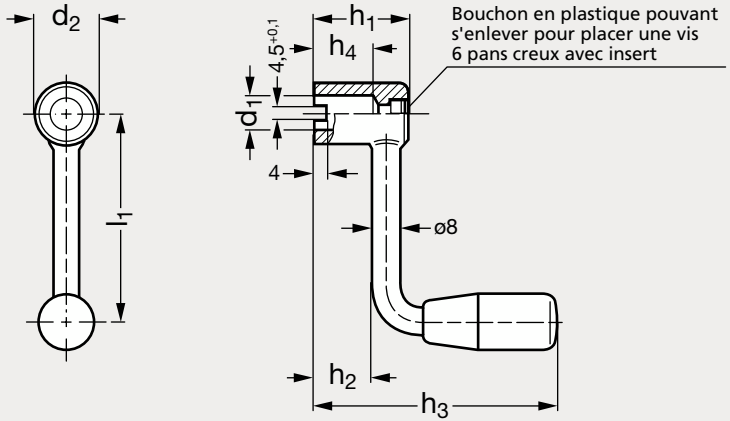



MATIÈRE

- Acier C15 sablé et nickelé mat.
- Poignée tournante en bakélite noire.
- Corps soudé par rapprochement.

Avec rainure	l_1	d_1 H9	d_2	h_1	h_2	h_3	h_4 +0,5	ø poignée	Vis 6 pans	Sans rainure
12-130- 63	63	10	18	28	18	74	18	18	M5	12-135- 63
12-130- 80	80	10	18	28	18	74	18	18	M5	12-135- 80
12-130-100	100	12	20	30	20	88	20	21	M6	12-135-100
12-130-125	125	12	20	30	20	88	20	21	M6	12-135-125

Exemple de commande — Référence **12-130-63**

Manivelle droite inox

12-14

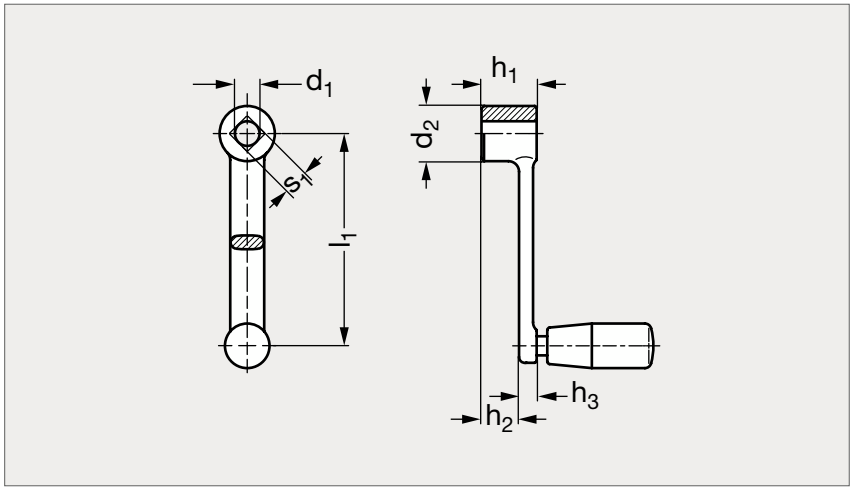



Moyeu alésé

Moyeu 4 pans

MATIÈRE

- Corps en inox (AFNOR Z 6 CN 18-10 M, Werk 1.4308, AISI CF-8).
- Poignée tournante en bakelite noire.
- Moyeu en inox (AFNOR Z 8 CNF 18-09, Werk 1.4305, AISI 303).

Moyeu alésé	d_1	d_2	l_1	h_1	h_2	h_3	h_4	ø poignée	s_1	Moyeu 4 pans
12-140-10	10	22	80	22	15,4	6,6	45	18	10	12-142-10
12-140-12	12	26	100	26	17,7	8,3	55	21	12	12-142-12
12-140-14	14	28	125	28	18,8	9,2	71	23	14	12-142-14
12-140-17	17	32	160	32	22,6	9,4	71	23	17	12-142-17
12-140-19	19	38	200	38	28	9,4	71	23	19	12-142-19

Exemple de commande — Référence **12-140-10**

Manivelle droite technopolymère

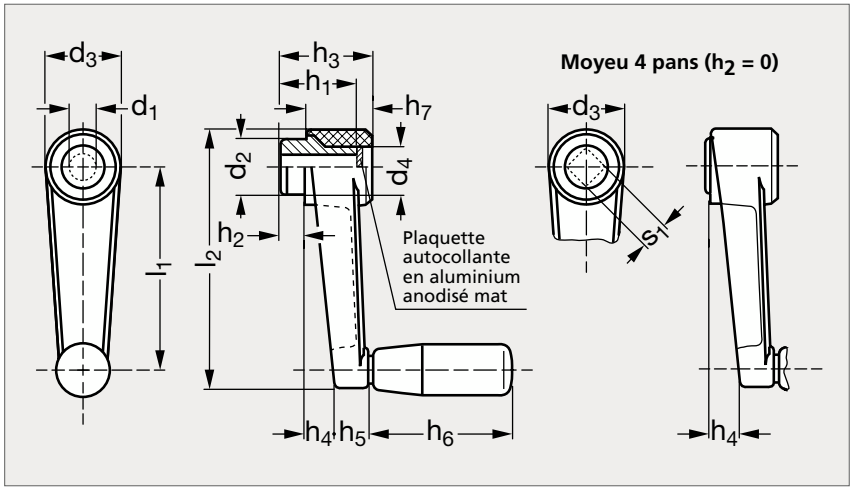



MATIÈRE

- Technopolymère noir renforcé de fibres de verre, finition mate.
- Moyeu en acier bruni.

UTILISATION

- Température d'emploi jusqu'à 90 °C.
- Plaquette autocollante en aluminium anodisé mat, pour le modèle alésé uniquement.

Moyeu alésé	l_1	l_2	d_1 H7	d_2	d_3	d_4	h_1	h_2	h_3	h_4	h_5	h_6	h_7	s_1 H9	ø poignée	Moyeu 4 pans
12-151- 50	50	69	6	16	23	13	28	10	31	10	11	28	21	6	14	12-152- 50
12-151- 64	64	86	8	18	27	16	29	10	33	10	13	40	23	8	18	12-152- 64
12-151- 80	80	105	10	22	30	17	32	10	36	13	13	50	26	10	21	12-152- 80
12-151-100	100	128	12	24	34	21	37	10	40	15	16	65	30	12	23	12-152-100
12-151-130	130	162	14	28	40	25	44	14	49	20	15	80	35	14	26	12-152-130
12-151-160	160	198	16	34	45	27	49	15	55	23	17	90	40	17	28	12-152-160

Exemple de commande — Référence **12-151-64**

Manivelle coudée fonte

12-03

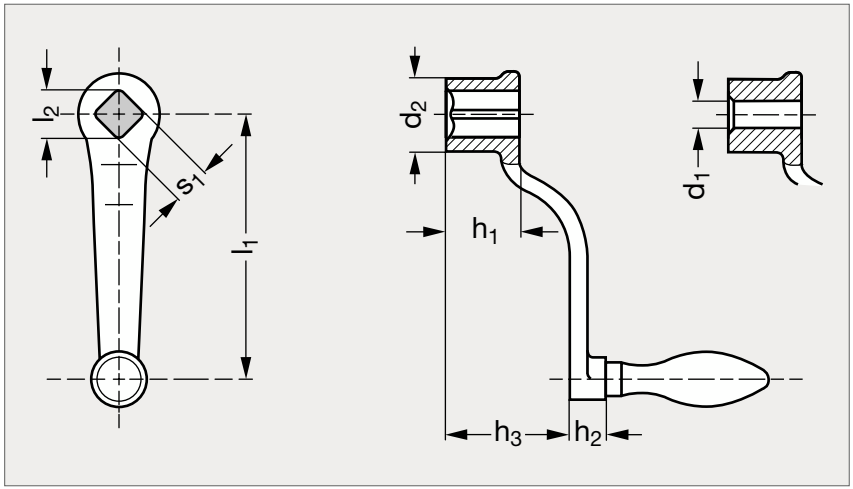



MATIÈRE

- Fonte nodulaire pelliculée noir.
- Poignée fixe bombée en acier zingué passivé bleu (Modèle 11-02).
- Poignée tournante en acier zingué passivé bleu (Modèle 11-04).

POIGNÉE FIXE												POIGNÉE TOURNANTE	
Moyeu 4 pans	Moyeu alésé	l_1	l_2	s_1		d_1 H7	d_2	h_1	h_2	h_3	ø poignée	Moyeu 4 pans	Moyeu alésé
12-031- 63	12-033- 63	63	13,1	10		6	20	20	11	32	16	12-035- 63	12-037- 63
12-031- 80	12-033- 80	80	13,1	10	12	8	24	24	13	38	18	12-035- 80	12-037- 80
12-031-100	12-033-100	100	16,1	12	14	10	28	28	13	48	20	12-035-100	12-037-100
12-031-125	12-033-125	125	18,1	14	17	10	34	34	14	55	22	12-035-125	12-037-125
12-031-160	12-033-160	160	22,2	17	19	14	38	38	14	65	25	12-035-160	12-037-160
12-031-200	12-033-200	200	25,2	19	22	17	44	44	21	78	28	12-035-200	12-037-200
12-031-250	12-033-250	250	28,2	22	24	17	48	48	21	90	32	12-035-250	12-037-250
12-031-315	12-033-315	315	32,2	24	27	20	54	54	26	105	36	12-035-315	12-037-315

Exemple de commande

Référence - s_1 ou d_1

12-031-63-10

Manivelle à poignée éclipsable aluminium pelliculé noir

12-21

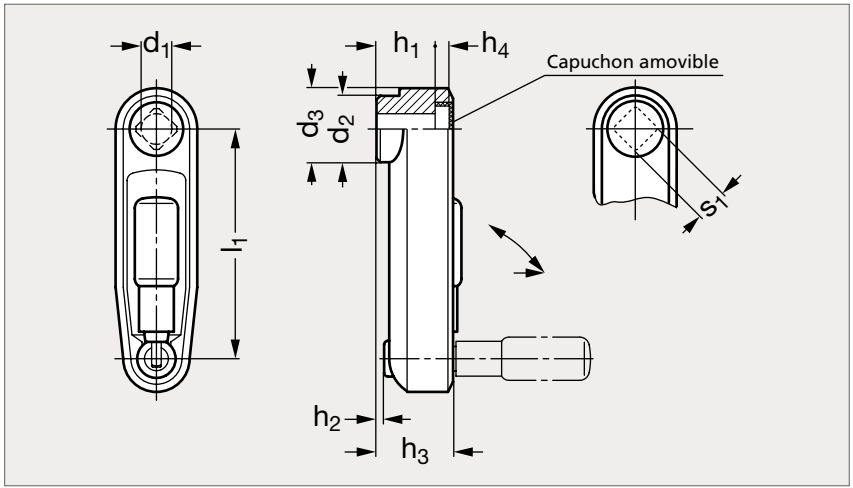



Mécanisme acier



Mécanisme inox

MATIÈRE

- Aluminium pelliculé noir (RAL 9005), finition mate.
- Poignée élipsable en technopolymère noir (Modèle 11-18) avec mécanisme en acier, ou en inox (AFNOR Z 8 CNF 18-09, Werk 1.4305, AISI 303) pour l'axe et en inox (AFNOR Z 6 CND 17-11, Werk 1.4401, AISI 316) pour la base.
- Capuchon en technopolymère gris clair.
- Disponible en gris.

MÉCANISME ACIER													MÉCANISME INOX	
Moyeu alésé	Moyeu 4 pans	d_1 H7	d_2	d_3	h_1	h_2	h_3	h_4	h_5	l_1	ø poignée	S_1 H11	Moyeu alésé	Moyeu 4 pans
12-211-10	12-212-10	10	23	29	20	3	26	4,3	43	80	16	10	12-215-10	12-216-10
12-211-12	12-212-12	12	26	34	24	4,5	30	4,2	57,5	100	18	12	12-215-12	12-216-12
12-211-14	12-212-14	14	28	36	31	9	37	4,2	76,5	125	24	14	12-215-14	12-216-14

Exemple de commande — Référence **12-211-10**

Manivelle à poignée éclipsable aluminium

12-08

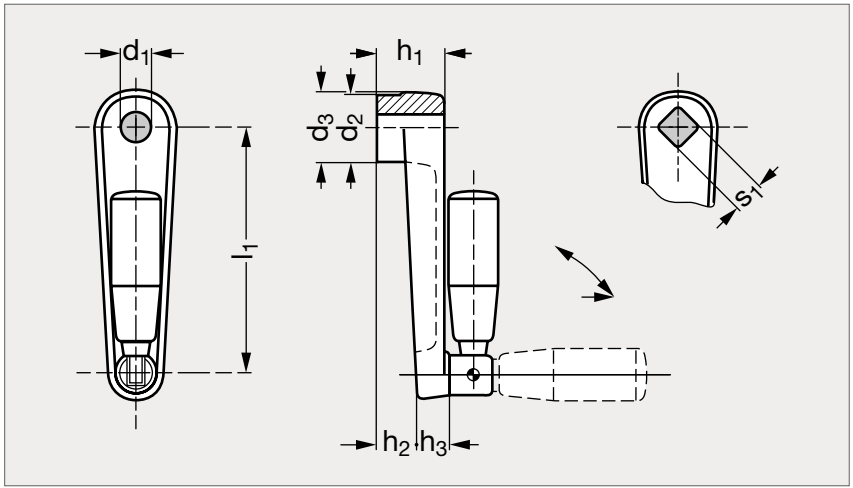



MATIÈRE

- Aluminium pelliculé noir mat.
- Poignée tournante en bakélite noire (Modèle 11-10).

Moyeu alésé	d_1 H7	d_2	d_3	h_1	h_2	h_3	l_1	ø poignée	s_1 H11	Moyeu 4 pans
12-081-12	12	27	30	28	17	13	100	23	12	12-082-12
12-081-14	14	32	35	34	22	14	125	23	14	12-082-14
12-081-17	17	35	39	38	26	14	160	26	17	12-082-17

Exemple de commande — Référence **12-081-12**

Manivelle à poignée éclipsable technopolymère

12-17

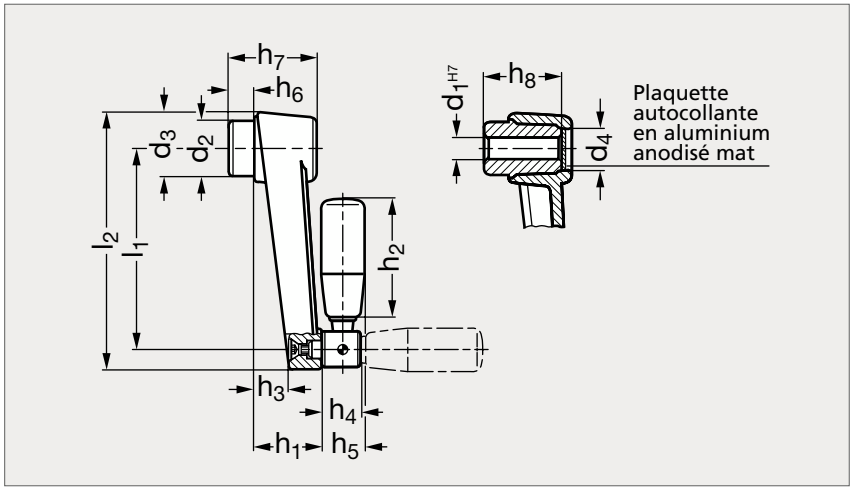



MATIÈRE

- Technopolymère noir renforcé de fibres de verre, finition mate.
- Moyeu en acier bruni.

UTILISATION

- Température d'emploi jusqu'à 90 °C.

	l_1	l_2	d_1 H7	d_2	d_3	d_4	h_1	h_2	h_3	h_4	h_5	h_6	h_7	h_8	ø poignée
12-170- 80	80	105	10	22	30	17	27	56	13	15	19	10	36	32	21
12-170-100	100	128	12	24	34	21	31	65	15	20	22	10	40	37	23
12-170-130	130	162	14	28	40	25	35	65	20	20	22	14	49	44	26
12-170-160	160	198	16	34	45	27	40	80	23	20	24	15	55	49	28

Exemple de commande — Référence **12-170-80**

Manivelle équilibrée zamac

12-10

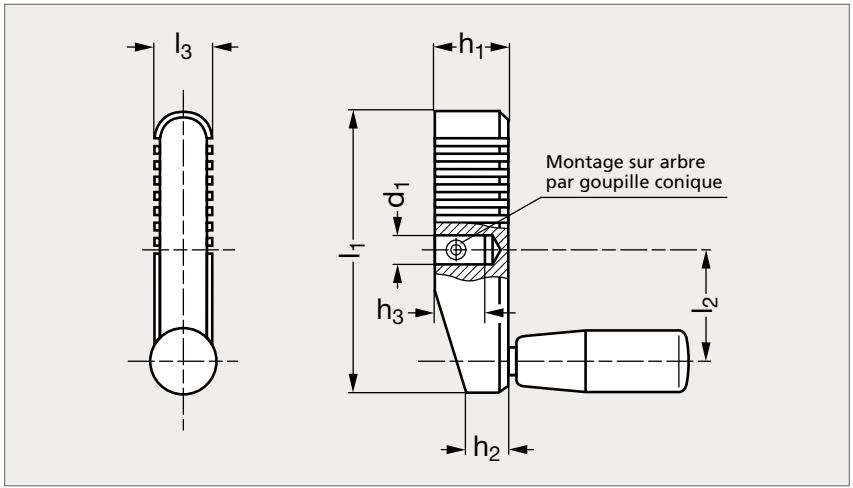



MATIÈRE

- Zamac pelliculé noir mat.
- Poignée tournante en technopolymère noir (Modèle 11-06).

	l_1	l_2	l_3	d_1 H7		h_1	h_2	h_3 min.	ø poignée
12-100- 70	70	26,5	17	8		19	11,5	12	18
12-100- 80	80	31	18	8		21	12,5	12	21
12-100- 90	90	35,5	19	10		23	13,5	15	21
12-100-100	100	40	20	10	12	25	14	17	23

Exemple de commande — Référence - d_1 : **12-100-70-8**

Manivelle équilibrée bakélite

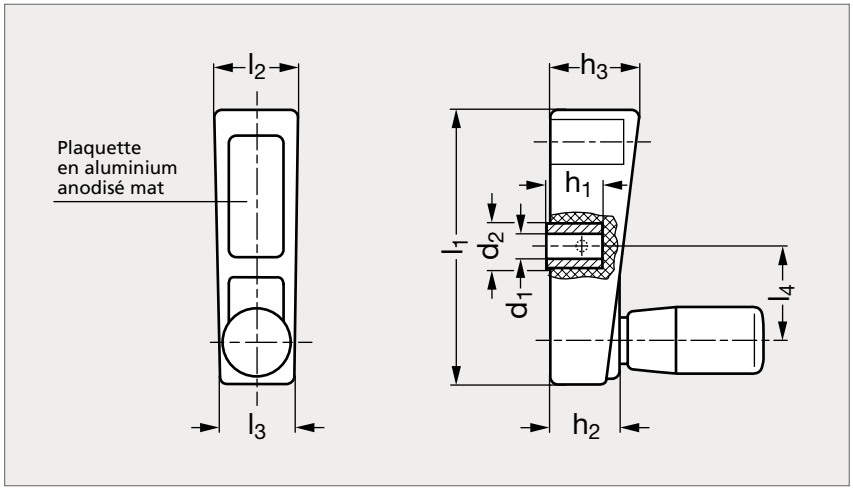



MATIÈRE

- Thermodurcissable noir renforcé (ou technopolymère pour l_1 = 94), haute résistance, finition brillante.
- Douille en acier bruni.

UTILISATION

- Température d'emploi de - 20 °C à + 110 °C.

	l_1	l_2	l_3	l_4	d_1 H7	d_2	h_1	h_2	h_3	ø poignée
12-190- 65	65	22	19	23	8	14	13	18	23	18
12-190- 80	80	24	20	30	10	15	16	20	26	18
12-190- 94	94	26	22	36	10	15	19	22	29	21
12-190-110	110	28	22	44	12	19	18	24	34	23
12-190-140	140	30	24	57	12	19	18	26	37	26

Exemple de commande — Référence **12-190-65**

Manivelle indexable

12-09

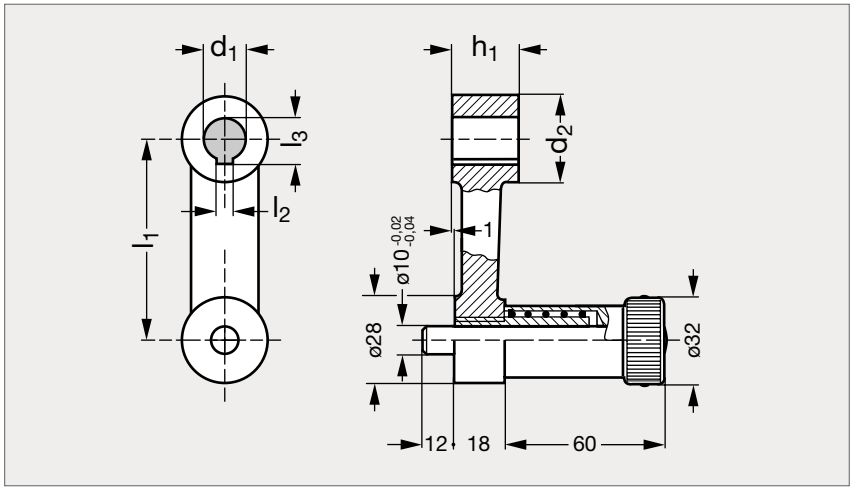



MATIÈRE

- Fonte nodulaire.
- Tige d'indexage en acier traité.
- Poignée en acier bruni.

Moyeu lisse	d_1 H7	d_2	h_1	l_1	l_2 P9	l_3	Moyeu rainuré
12-091-16	16	32	24	75	5	17,3	12-092-16
12-091-18	18	34	26	90	6	19,7	12-092-18
12-091-20	20	36	30	110	6	21,7	12-092-20
12-091-22	22	42	32	135	6	23,7	12-092-22
12-091-24	24	44	36	165	8	25,7	12-092-24

Exemple de commande — Référence **12-091-16**

Volant à bras fonte

13-02

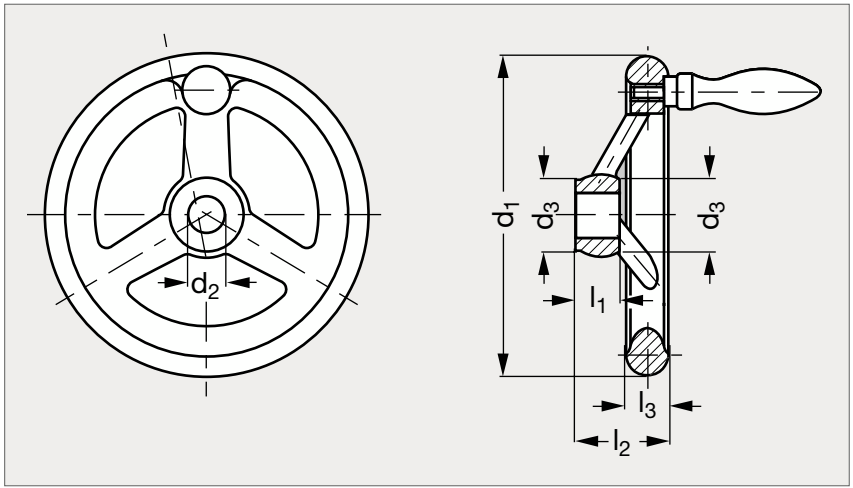



MATIÈRE

- Fonte.
- Pourtour tourné poli.
- Poignée tournante en acier tourné poli (Modèle 11-04).

MOYEU RAINURÉ												MOYEU LISSE	
Sans poignée	Poignée tournante	d_1	d_2 H7			d_3	l_1	l_2	l_3	ø poignée	Nb bras	Sans poignée	Poignée tournante
13-021- 80	13-023- 80	80	10	12		24	16	29	14	16	3	13-024- 80	13-026- 80
13-021-100	13-023-100	100	10	12		26	17	33	15	16	3	13-024-100	13-026-100
13-021-125	13-023-125	125	12	14		28	18	36	16	20	3	13-024-125	13-026-125
13-021-140	13-023-140	140	14	16		30	19	39	17	20	3	13-024-140	13-026-140
13-021-160	13-023-160	160	14	15	16	33	20	40	18	25	3	13-024-160	13-026-160
13-021-200	13-023-200	200	18	20	22	38	24	45	22	25	3	13-024-200	13-026-200
13-021-250	13-023-250	250	22	24	26	45	28	50	26	32	5	13-024-250	13-026-250
13-021-315	13-023-315	315	26	28	30	53	33	56	28	32	5	13-024-315	13-026-315
13-021-400	13-023-400	400	30	32	34	65	38	63	32	32	5	13-024-400	13-026-400
13-021-500	13-023-500	500	34	36	40	78	45	72	34	32	5	13-024-500	13-026-500

Exemple de commande — Référence - d_2: **13-021-80-10**

Volant à bras aluminium

13-04

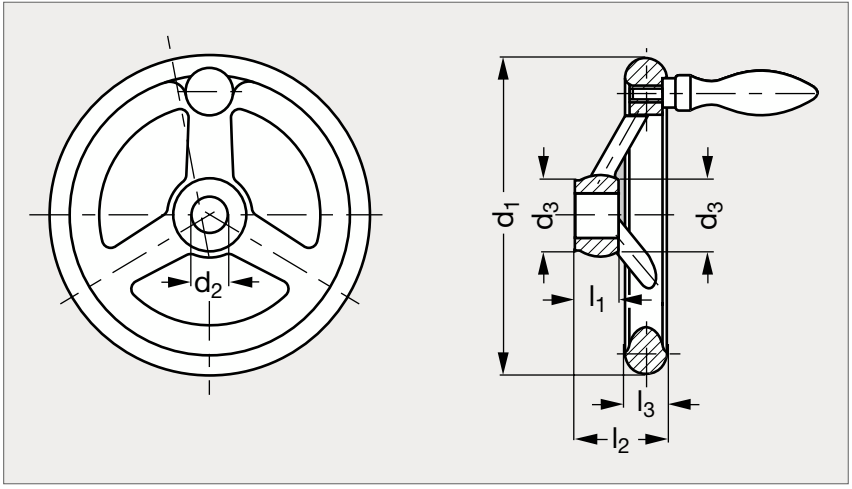



MATIÈRE

- Aluminium.
- Pourtour tourné poli.
- Poignée tournante en technopolymère (Modèle 11-04).

MOYEU RAINURÉ												MOYEU LISSE	
Sans poignée	Poignée tournante	d_1	d_2 H7			d_3	l_1	l_2	l_3	ø poignée	Nb bras	Sans poignée	Poignée tournante
13-041- 80	13-043- 80	80	10	12		24	16	29	14	16	3	13-044- 80	13-046- 80
13-041-100	13-043-100	100	10	12		26	17	33	15	16	3	13-044-100	13-046-100
13-041-125	13-043-125	125	12	14		28	18	36	16	20	3	13-044-125	13-046-125
13-041-140	13-043-140	140	14	16		30	19	39	17	20	3	13-044-140	13-046-140
13-041-160	13-043-160	160	14	15	16	33	20	40	18	25	3	13-044-160	13-046-160
13-041-200	13-043-200	200	18	20	22	38	24	45	22	25	3	13-044-200	13-046-200
13-041-250	13-043-250	250	22	24	26	45	28	50	26	32	5	13-044-250	13-046-250
13-041-315	13-043-315	315	26	28	30	53	33	56	28	32	5	13-044-315	13-046-315
13-041-400	13-043-400	400	30	32	34	65	38	63	32	32	5	13-044-400	13-046-400
13-041-500	13-043-500	500	34	36	40	78	45	72	34	32	5	13-044-500	13-046-500

Exemple de commande — Référence - d_2: **13-041-80-10**

Volant à bras inox

13-05

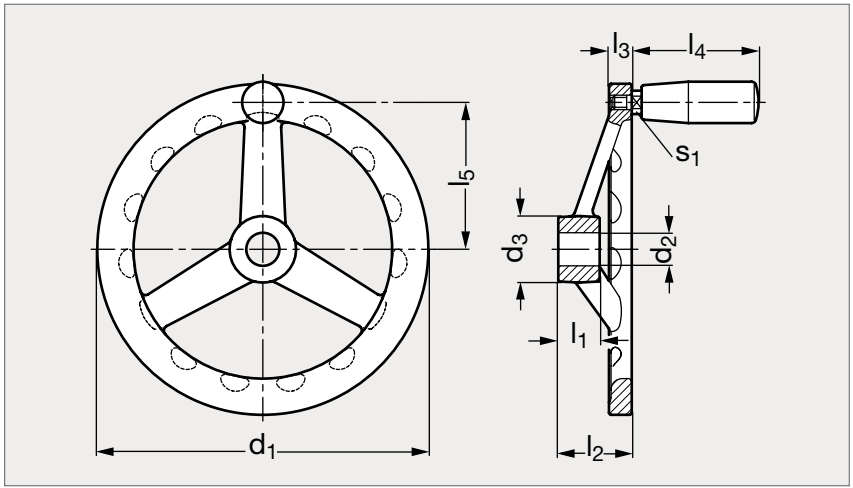



MATIÈRE

- Inox mat (AFNOR Z 6 CN 18.10 CF-8, Werk 1.4308, AISI CF-8).
- Poignée tournante en bakélite noir, insert en inox (AFNOR Z 6 CN 18-09, Werk 1.4301, AISI 304).

MOYEU RAINURÉ													MOYEU LISSE	
Sans poignée	Poignée tournante	d_1	d_2	d_2	d_3	l_1	l_2	l_3	l_4	l_5	s_1	ø poignée	Sans poignée	Poignée tournante
13-051-100	13-053-100	100	10	12	20	15	27,5	7	45	44	9	18	13-054-100	13-056-100
13-051-125	13-053-125	125	12	14	24	16	28,5	9	55	55	9	21	13-054-125	13-056-125
13-051-140	13-053-140	140	14	16	28	18	30,5	10	70,5	62	11	23	13-054-140	13-056-140
13-051-160	13-053-160	160	14	16	31	20	35,5	11	70,5	71	11	23	13-054-160	13-056-160
13-051-200	13-053-200	200	18	20	36	23	39	14	70,5	90	11	23	13-054-200	13-056-200

Exemple de commande — Référence - d_2 : **13-051-100-10**

Volant à bras à moyeu trou carré

13-06

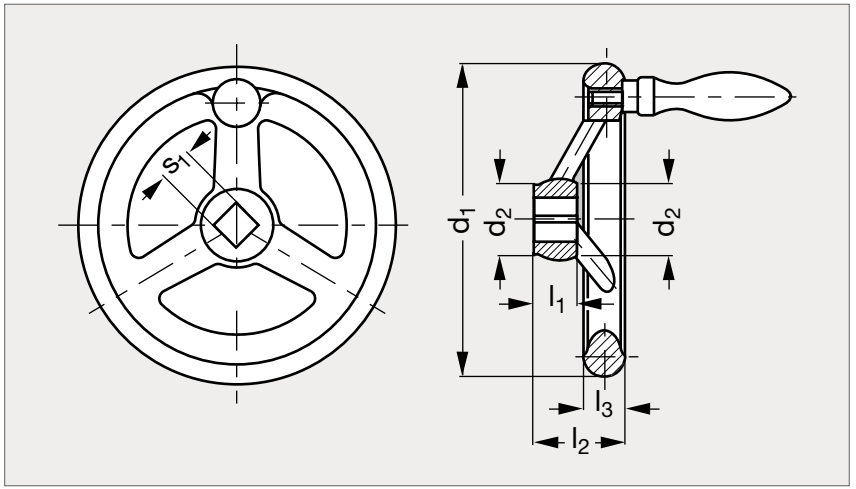



MATIÈRE

- Aluminium ou fonte.
- Pourtour tourné poli.
- Poignée tournante en acier ou en technopolymère noir (Modèle 11-04).

ALUMINIUM										FONTE	
Sans poignée	Poignée tournante	d_1	d_2	l_1	l_2	l_3	s_1 H11	ø poignée	Nb bras	Sans poignée	Poignée tournante
13-061- 80	13-063- 80	80	24	16	29	14	9	16	3	13-066- 80	13-067- 80
13-061-100	13-063-100	100	26	17	33	15	9	16	3	13-066-100	13-067-100
13-061-125	13-063-125	125	28	18	36	16	11	20	3	13-066-125	13-067-125
13-061-160	13-063-160	160	33	20	40	18	12	25	3	13-066-160	13-067-160
13-061-200	13-063-200	200	38	24	45	22	14	25	3	13-066-200	13-067-200
13-061-250	13-063-250	250	45	28	50	26	17	32	5	13-066-250	13-067-250
13-061-315	13-063-315	315	53	33	56	28	19	32	5	13-066-315	13-067-315
13-061-400	13-063-400	400	65	38	63	32	24	32	5	13-066-400	13-067-400
13-061-500	13-063-500	500	78	45	72	34	27	32	5	13-066-500	13-067-500

Exemple de commande — Référence **13-061-80**

Volant à bras inox

13-07

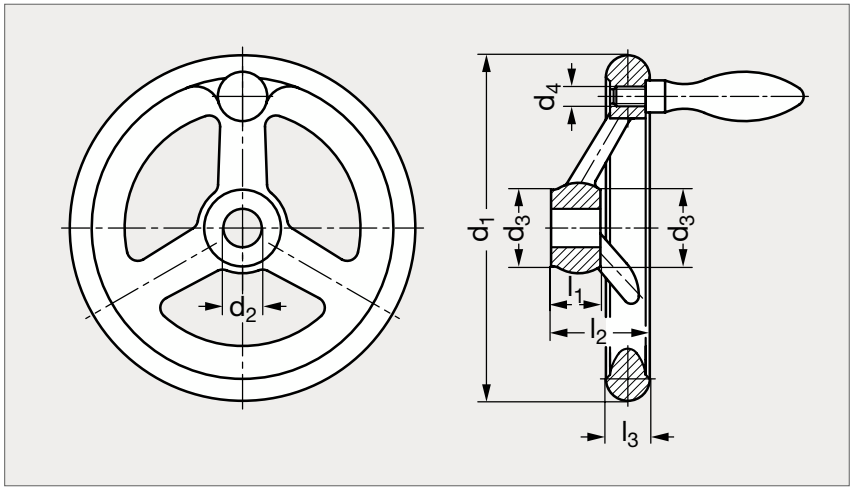



MATIÈRE

- Volant en inox (AFNOR Z 6 CND 17-11, Werk 1.4401, AISI 316).
- Poignée fixe (Modèle 11-02) en inox (AFNOR Z 2 CND 17-12, Werk 1.4404, AISI 316 L).

MOYEU RAINURÉ										MOYEU LISSE	
Sans poignée	Poignée fixe	d_1	d_2 H9	d_3	d_4	l_1	l_2	l_3	ø poignée	Sans poignée	Poignée fixe
13-071-100	13-072-100	100	10	25,5	M 6	17	33	14,5	16	13-074-100	13-075-100
13-071-125	13-072-125	125	12	27	M 8	18	35,5	15,8	20	13-074-125	13-075-125
13-071-140	13-072-140	140	14	29	M 8	19	38,5	17	20	13-074-140	13-075-140
13-071-160	13-072-160	160	14	31	M10	20	39,5	17,5	25	13-074-160	13-075-160
13-071-200	13-072-200	200	18	37	M10	24	44,5	20	25	13-074-200	13-075-200

Exemple de commande — Référence **13-071-100**

Volant à bras à moyeu renforcé

13-08

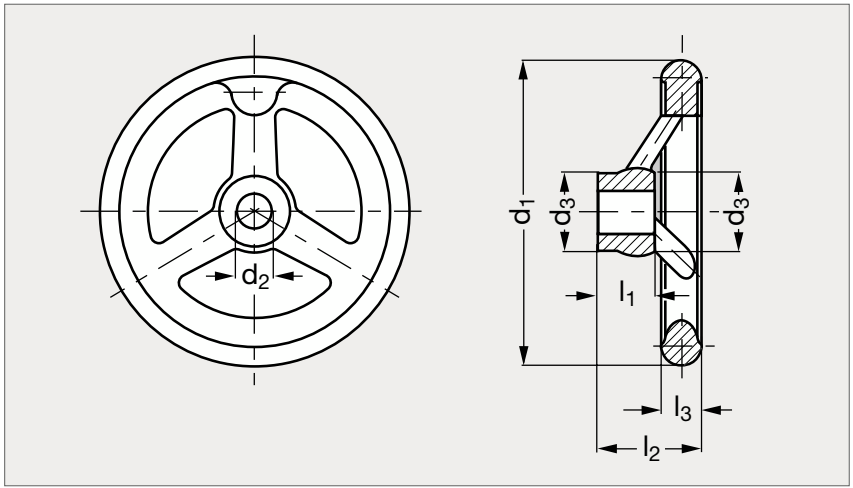



MATIÈRE

- Fonte.
- Pourtour tourné poli.
- Poignée tournante en acier tourné poli (Modèle 11-04).

MOYEU RAINURÉ										MOYEU LISSE	
Sans poignée	Poignée tournante	d_1	$d_{2\ H7}$	d_3	l_1	l_2	l_3	ø poignée	Nb bras	Sans poignée	Poignée tournante
13-081-125	13-083-125	125	14	34	26	45	16	20	3	13-084-125	13-086-125
13-081-160	13-083-160	160	16	45	32	52	18	25	3	13-084-160	13-086-160
13-081-200	13-083-200	200	20	50	38	59	22	25	3	13-084-200	13-086-200
13-081-250	13-083-250	250	24	56	44	66	26	32	5	13-084-250	13-086-250

Exemple de commande — Référence **13-081-125**

Volant à bras à moyeu large

13-09

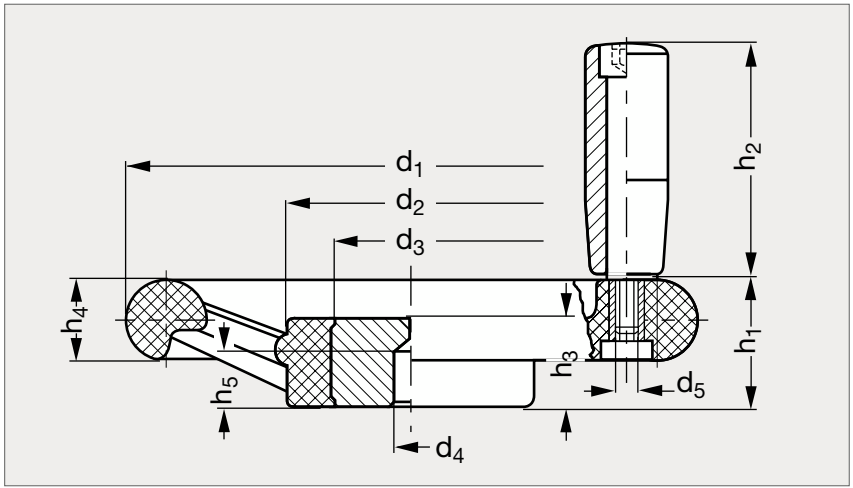



Poignée tournante



Sans poignée

MATIÈRE

- Thermodurcissable noir renforcé à haute résistance, finition brillante.
- Moyeu en acier bruni.
- Poignée tournante en bakélite noire.

Sans poignée	d_1	d_2	d_3	d_4	d_5	h_1	h_2	h_3	h_4	h_5	ø poignée	Poignée tournante
13-091-125	125	55	32	10	M 8	28	65	22	18	15	23	13-093-125
13-091-160	160	70	42	10	M 8	35	65	26	22	17	23	13-093-160
13-091-200	199	85	53	12	M10	40	80	27	26	20	26	13-093-200
13-091-250	249	105	68	12	M10	49	80	30	30	22	26	13-093-250

Exemple de commande — Référence **13-091-125**

Volant à bras bakélite

13-10

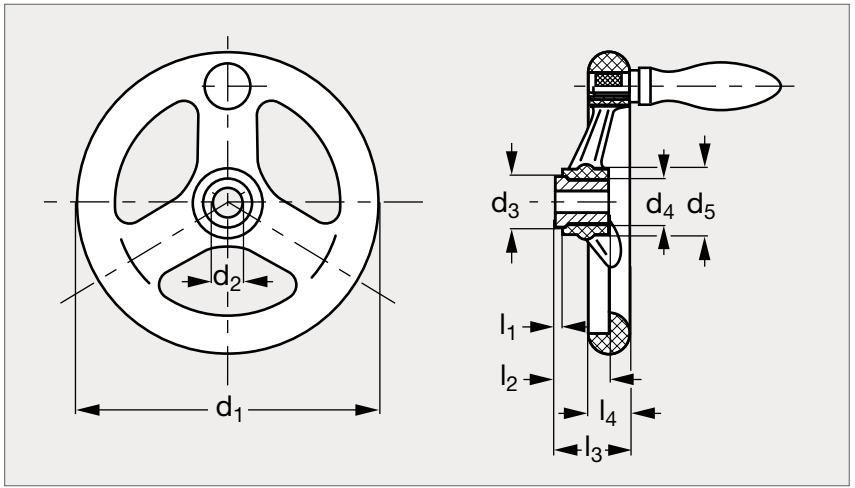



MATIÈRE

- Bakélite noire.
- Moyeu en acier bruni.
- Poignée tournante en technopolymère noir (Modèle 11-04) montée par insert taraudé en laiton.

MOYEU LISSE													MOYEU RAINURÉ	
Poignée tournante	Sans poignée	d_1	d_2 H7		d_3	d_4	d_5	l_1 $^{-0,5}$	l_2 $^{-0,5}$	l_3	l_4	ø poignée	Poignée tournante	Sans poignée
13-101-100	13-102-100	100	10	12	25	19	28		23	28	15	16	13-105-100	13-106-100
13-101-125	13-102-125	125	12	14	24	20	30	1	25	35	18	20	13-105-125	13-106-125
13-101-140	13-102-140	140	14	16	32	24	36	3	26	35	20	20	13-105-140	13-106-140
13-101-160	13-102-160	160	14	16	32	24	37	5	28	40	22	25	13-105-160	13-106-160
13-101-200	13-102-200	200	18	20	40	31	45	4	33	45	24	25	13-105-200	13-106-200
13-101-250	13-102-250	250	22	24	49	38	56	7	36	58	29	32	13-105-250	13-106-250
13-101-300	13-102-300	300	26	30	58	47	70	2	40	65	32	32	13-105-300	13-106-300

Exemple de commande — Référence - d_2 : **13-101-100-10**

Volant à bras en tôle inox 316 L

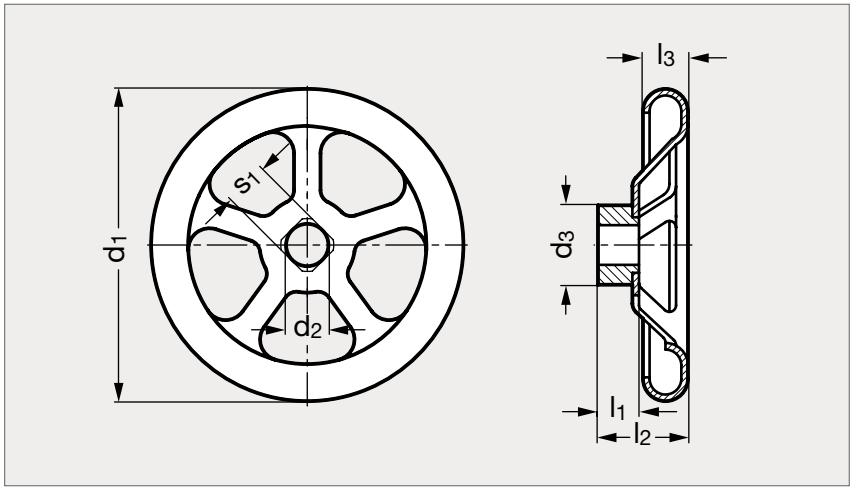



MATIÈRE

- Tôle en inox (AFNOR Z 2 CND 17-12, Werk 1.4404, AISI 316 L) mat.
- Moyeu soudé.

Moyeu lisse	Moyeu rainuré	Moyeu 4 pans	d_1	$d_{2\ H9}$	d_3	l_1	l_2	l_3	$s_{1\ H11}$	Nb bras	Épaisseur de la tôle
13-471-160	13-472-160	13-473-160	160	12	30	20	39	22	12	4	2
13-471-200	13-472-200	13-473-200	200	14	40	24	44	22	14	4	2,5
13-471-250	13-472-250	13-473-250	250	17	45	28	52	30	17	5	3
13-471-315	13-472-315	13-473-315	315	19	55	33	64	36	19	5	3
13-471-400	13-472-400	13-473-400	400	24	65	38	81	43	24	5	3

Exemple de commande — Référence **13-471-160**

Volant à bras en tôle d'acier

13-48

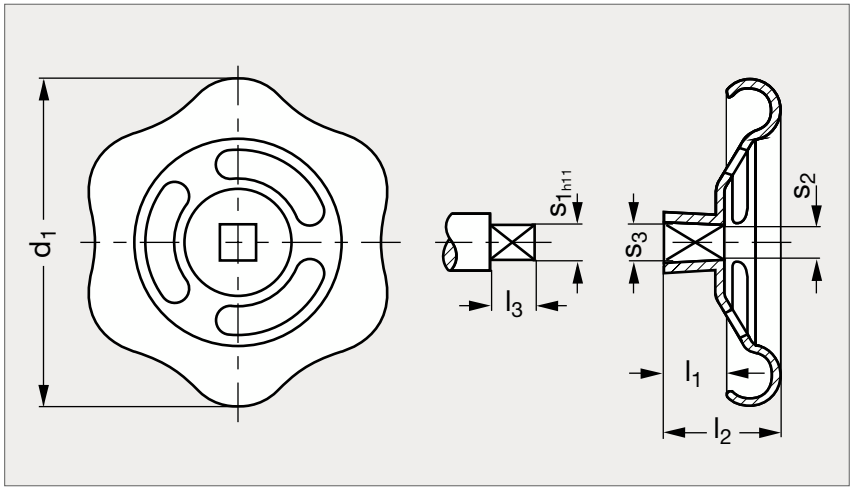



Rouge



Noir

MATIÈRE

• Tôle en acier pelliculé noir (RAL 9005) ou rouge (RAL 3000) ou brute (non pelliculée).

Noir	Rouge	Brut	d_1	l_1 $^{\pm 0,5}$	l_2	l_3 $^{-01}$	s_1		s_2 $^{-0,1}$		s_3 $^{-0,1}$		Nb bras
13-480- 50	13-485- 50	13-488- 50	50	9	15,5	8	6	7	5,8	6,8	6,15	7,15	3
13-480- 60	13-485- 60	13-488- 60	60	9	16,5	8	6	7	5,8	6,8	6,15	7,15	3
13-480- 70	13-485- 70	13-488- 70	70	10	19	9	7	8	6,8	7,8	7,15	8,15	3
13-480- 80	13-485- 80	13-488- 80	80	11	20	10	8	9	7,8		8,15		3
13-480- 90	13-485- 90	13-488- 90	90	12	24	11	9		8,8		9,15		3
13-480-100	13-485-100	13-488-100	100	13	24	12	9	10	9	9,8	9,2	10,2	4
13-480-120	13-485-120	13-488-120	120	14	31	13	11	12	11	12	11,2	12,25	4
13-480-140		13-488-140	140	16	32,5	14	12		12		12,25		4
13-480-160	13-485-160	13-488-160	160	20	37	18	14		14		14,25		4

Exemple de commande

Référence - s_1

13-480-50-6

Volant à bras en tôle acier

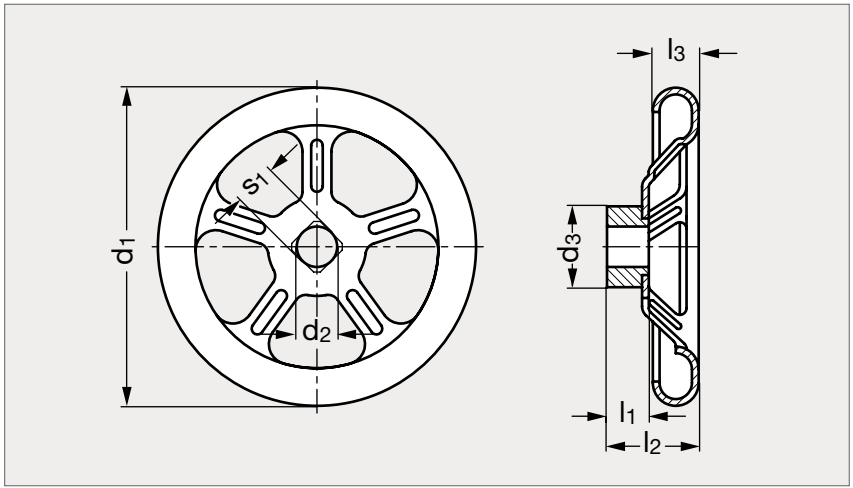

INOX



MATIÈRE

- Tôle en acier pelliculé noir (RAL 9005).
- Moyeu soudé.

Moyeu lisse	Moyeu 4 pans	Moyeu rainuré	d_1	d_2 H9	d_3	l_1	l_2	l_3	s_1 H11	Nb bras	Épaisseur de la tôle
13-491-125	13-492-125	13-493-125	125	11	30	18	29	18	11	3	1,5
13-491-160	13-492-160	13-493-160	160	12	30	20	37	22	12	4	1,5
13-491-200	13-492-200	13-493-200	200	14	40	24	46	22	14	4	2,5
13-491-250	13-492-250	13-493-250	250	17	45	28	52	30	17	5	2,5
13-491-315	13-492-315	13-493-315	315	19	55	33	64	35	19	5	2,5
13-491-400	13-492-400	13-493-400	400	24	65	38	82	40	24	5	3

Exemple de commande — Référence **13-491-125**

Volant à bras en tôle inox

13-49

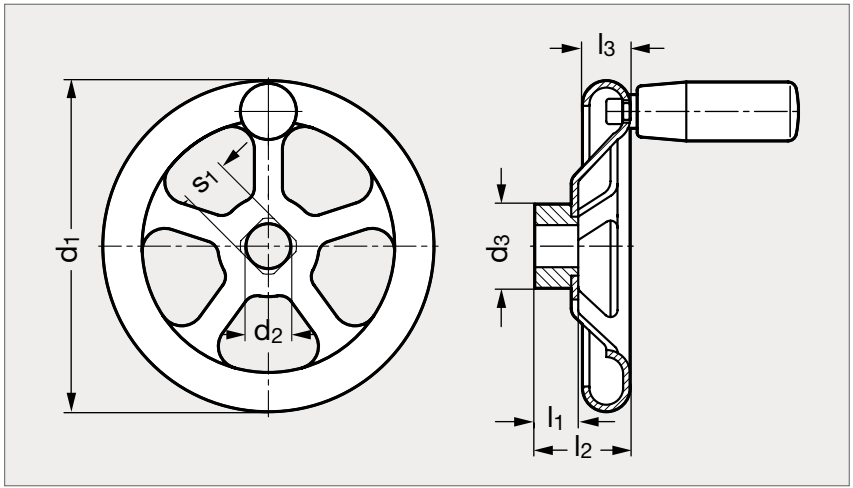



MATIÈRE

- Tôle en inox (AFNOR Z 6 CNF 18-09, Werk 1.4301, AISI 304) mat.
- Poignée tournante en bakélite noire.

MOYEU RAINURÉ		MOYEU LISSE		MOYEU 4 PANS										
Sans poignée	Poignée tournante	Sans poignée	Poignée tournante	Sans poignée	Poignée tournante	d_1	d_2 H9	d_3	l_1	l_2	l_3	s_1 H11	Nb bras	Épaisseur de la tôle
13-494-160	13-499-160	13-495-160	13-497-160	13-496-160	13-498-160	160	12	30	20	39	22	12	4	2
13-494-200	13-499-200	13-495-200	13-497-200	13-496-200	13-498-200	200	14	40	24	44	22	14	4	2,5
13-494-250	13-499-250	13-495-250	13-497-250	13-496-250	13-498-250	250	17	45	28	52	30	17	5	3
13-494-315	13-499-315	13-495-315	13-497-315	13-496-315	13-498-315	315	19	55	33	64	36	19	5	3
13-494-400	13-499-400	13-495-400	13-497-400	13-496-400	13-498-400	400	24	65	38	81	43	24	5	3

Exemple de commande — Référence **13-494-160**

Volant deux bras technopolymère

13-18

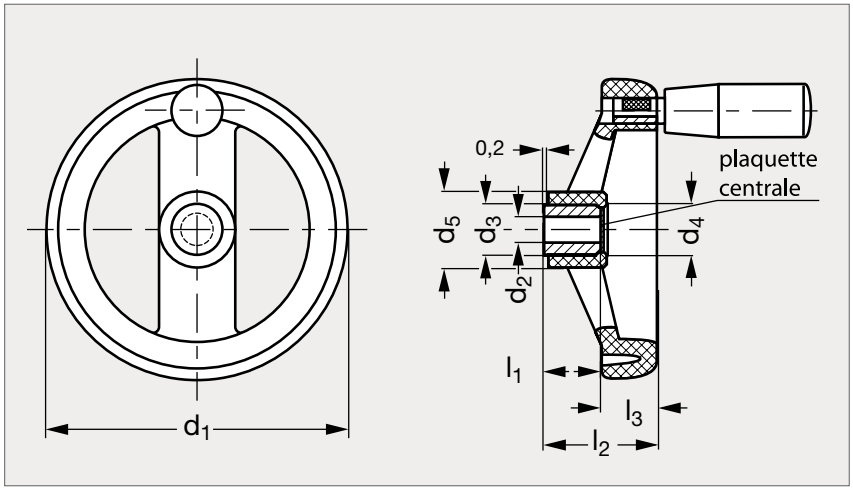



Poignée tournante



Sans poignée

MATIÈRE

- Technopolymère noir à haute résilience, finition mate.
- Moyeu en acier bruni.
- Poignée tournante en technopolymère noir mat.
- Plaquette centrale autocollante en aluminium anodisé opaque.

MOYEU LISSE												MOYEU RAINURÉ	
Sans poignée	Poignée tournante	d_1	d_2 H7		d_3	d_4	d_5	l_1	l_2	l_3	ø poignée	Sans poignée	Poignée tournante
13-181- 80	13-182- 80	80	8	10	18	17	23	17	35	18	18	13-185- 80	13-186- 80
13-181-100	13-182-100	100	10	12	18	17	25	17	37	20	22	13-185-100	13-186-100
13-181-125	13-182-125	125	12	14	22	21	31	22	44	22	23	13-185-125	13-186-125
13-181-160	13-182-160	160	14	16	26	25	40	27	51	25	23	13-185-160	13-186-160
13-181-200	13-182-200	200	16	20	30	31	50	34	61	28	26	13-185-200	13-186-200
13-181-250	13-182-250	250	20	24	35	34	59	38	70	32	28	13-185-250	13-186-250
13-181-300	13-182-300	300	20	26	40	42	66	43	78	36	28	13-185-300	13-186-300
13-181-375	13-182-375	375	26		40	42	69	43	82	38	28	13-185-375	13-186-375

Exemple de commande

Référence - d_2

13-181-80-8

Volant deux bras technopolymère à poignée eclipsable

13-19

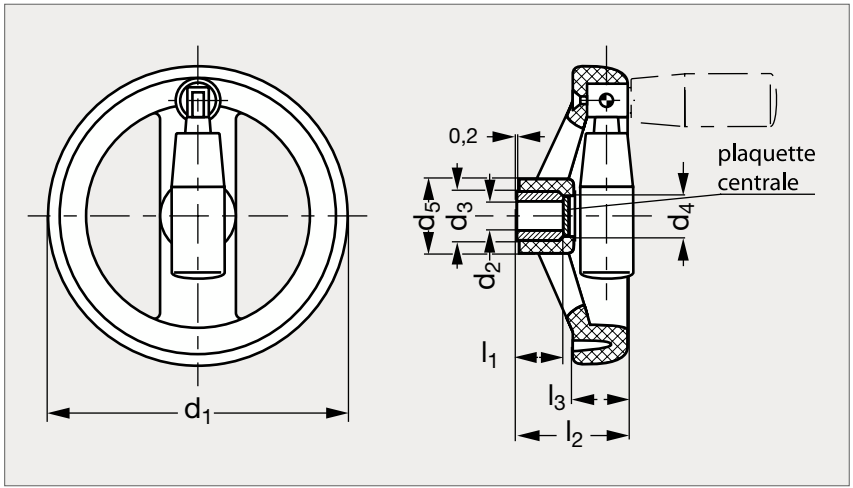



MATIÈRE

- Technopolymère noir à haute résilience, finition mate.
- Moyeu en acier bruni.
- Poignée rabattable en technopolymère noir mat.
- Plaquette centrale autocollante en aluminium anodisé opaque.

Moyeu lisse	d_1	d_2 H7		d_3	d_4	d_5	l_1	l_2	l_3	ø poignée	Moyeu rainuré
13-191- 80	80	8	10	18	17	23	17	35	18	21	13-195- 80
13-191-100	100	10	12	18	17	25	17	37	20	22	13-195-100
13-191-125	125	12	14	22	21	31	22	44	22	23	13-195-125
13-191-160	160	14	16	26	25	40	27	51	25	23	13-195-160
13-191-200	200	16	20	30	31	50	34	61	28	26	13-195-200
13-191-250	250	20	24	35	34	59	38	70	32	28	13-195-250
13-191-300	300	20	26	40	42	66	43	78	36	28	13-195-300
13-191-375	375	26		40	42	69	43	82	38	28	13-195-375

Exemple de commande — Référence - d_2 : **13-191-80-8**

Volant deux bras aluminium

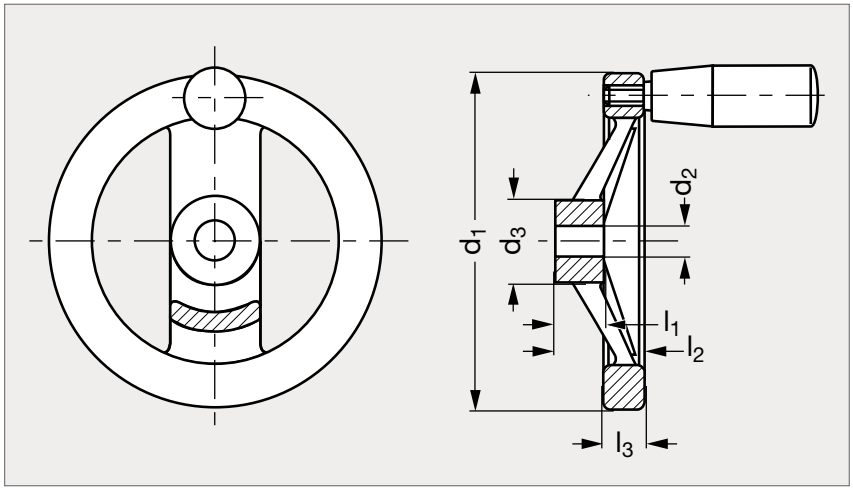



MATIÈRE

- Aluminium sablé mat.
- Pourtour tourné poli.
- Poignée tournante en technopolymère noir (Modèle 11-05).

MOYEU LISSE										MOYEU RAINURÉ	
Sans poignée	Poignée tournante	d_1	d_2 H7		d_3	l_1	l_2	l_3	ø poignée	Sans poignée	Poignée tournante
13-201-125	13-202-125	125	12	14	31	18	33	15	22	13-203-125	13-204-125
13-201-140	13-202-140	140	14	16	36	19	36	16,5	24	13-203-140	13-204-140
13-201-160	13-202-160	160	14	16	36	20	39	18	24	13-203-160	13-204-160
13-201-200	13-202-200	200	18	20	42	24	45	20,5	25	13-203-200	13-204-200
13-201-250	13-202-250	250	22	26	48	28	51	23	25	13-203-250	13-204-250

Exemple de commande — Référence - d_2: **13-201-125-12**

Volant deux bras aluminium pelliculé noir

13-21

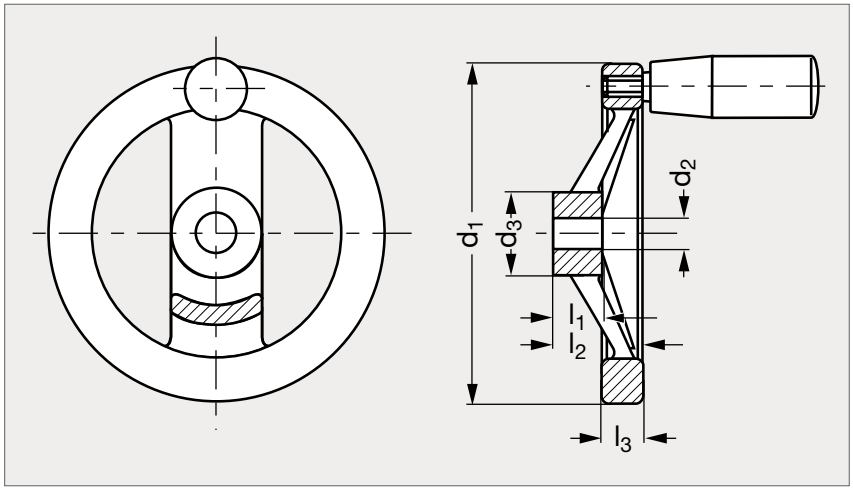



MATIÈRE

- Aluminium pelliculé noir.
- Poignée tournante en technopolymère noir (Modèle 11-05).

MOYEU LISSE									MOYEU RAINURÉ	
Sans poignée	Poignée tournante	d_1	$d_{2\ H7}$	d_3	l_1	l_2	l_3	ø poignée	Sans poignée	Poignée tournante
13-211-125	13-212-125	125	12	31	18	33	15	22	13-213-125	13-214-125
13-211-140	13-212-140	140	14	36	19	36	16,5	24	13-213-140	13-214-140
13-211-160	13-212-160	160	14	36	20	39	18	24	13-213-160	13-214-160
13-211-200	13-212-200	200	18	42	24	45	20,5	25	13-213-200	13-214-200
13-211-250	13-212-250	250	22	48	28	51	23	25	13-213-250	13-214-250

Exemple de commande — Référence - d_2 : **13-211-125-12**

Volant deux bras aluminium, à poignée éclipsable

13-22

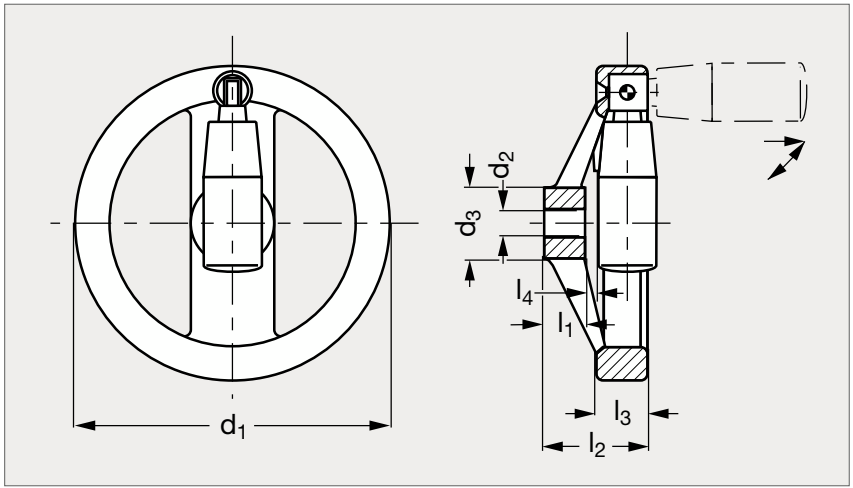



MATIÈRE

- Aluminium sablé mat.
- Pourtour tourné poli.
- Poignée en technopolymère noir (Modèle 11-18).

UTILISATION

- Pour plier la poignée tirer légèrement vers le haut, et rabattre.

Moyeu lisse	d_1	d_2 H7		d_3	l_1	l_2	l_3	l_4 min.	ø poignée	Moyeu rainuré
13-221-125	125	12		31	18	44	24,5	4,5	23	13-222-125
13-221-140	140	14		36	19	45,5	24,5	5	23	13-222-140
13-221-160	160	14	16	36	20	47	25	4	26	13-222-160
13-221-200	200	18	20	42	24	52,5	25	5,5	26	13-222-200
13-221-250	250	22		48	28	61	26,5	10	26	13-222-250

Exemple de commande — Référence - d_2 : **13-221-125-12**

Volant deux bras aluminium, à poignée éclipsable automatiquement

13-23

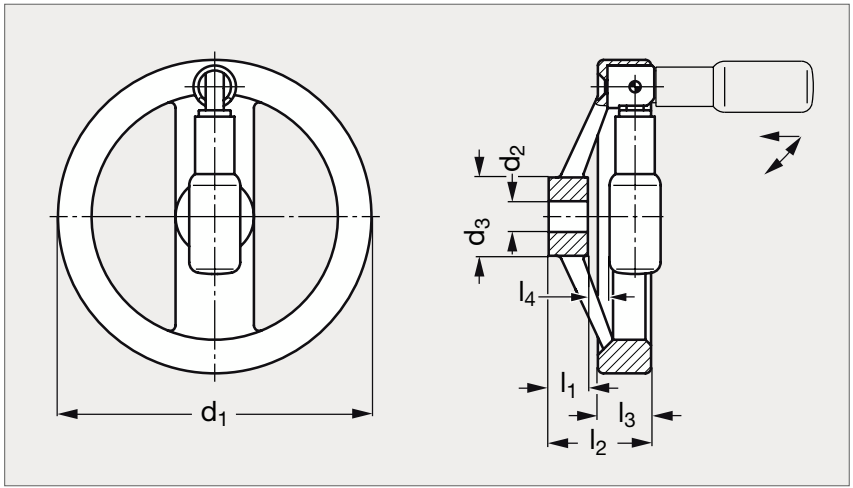



MATIÈRE

- Aluminium sablé mat.
- Pourtour tourné poli.
- Mécanisme en acier bruni.
- Poignée en technopolymère noir (Modèle 11-18).

UTILISATION

- Pour amener la poignée en position d' utilisation, il suffit de l'incliner à 90° et de la pousser axialement dans un dispositif d'arrêt.
- En la relâchant, la poignée reprend sa position initiale.

Moyeu lisse	d_1	d_2 H7		d_3	l_1	l_2	l_3	l_4 min.	ø poignée	Moyeu rainuré
13-231-125	125	12		31	18	44	24,5	6,5	23	13-232-125
13-231-140	140	14		36	19	45,5	24,5	7	23	13-232-140
13-231-160	160	14	16	36	20	47	25	6	26	13-232-160
13-231-200	200	18	20	42	24	52,5	25	7,5	26	13-232-200
13-231-250	250	22		48	28	61	26,5	12	26	13-232-250

Exemple de commande — Référence - d_2 : **13-231-125-12**

Volant deux bras aluminium pelliculé noir

13-27

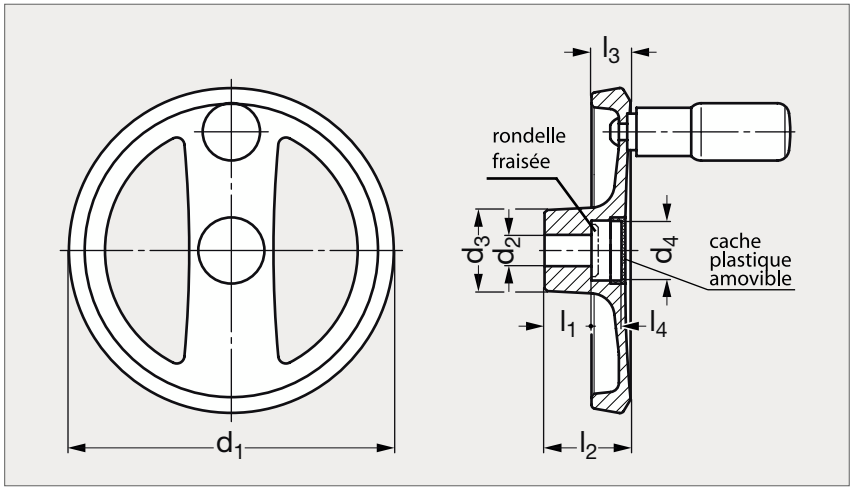



MATIÈRE

- Aluminium pelliculé noir (RAL 9005).
- Poignée tournante en technopolymère noir.

MOYEU LISSE												MOYEU RAINURÉ	
Sans poignée	Poignée tournante	d_1	d_2 H7		d_3	d_4	l_1	l_2	l_3	l_4	ø poignée	Sans poignée	Poignée tournante
13-271-125	13-272-125	125	12	14	31	22	18	33,5	15	11	22	13-273-125	13-274-125
13-271-140	13-272-140	140	14	16	36	28,5	19	36,5	16,5	13	24	13-273-140	13-274-140
13-271-160	13-272-160	160	14	16	36	28,5	20	39,5	18	14,5	24	13-273-160	13-274-160
13-271-200	13-272-200	200	18	20	42	36	24	45,9	20,5	16	25	13-273-200	13-274-200

Exemple de commande — Référence - d_2 : **13-271-125-12**

Volant deux bras aluminium pelliculé gris

13-27

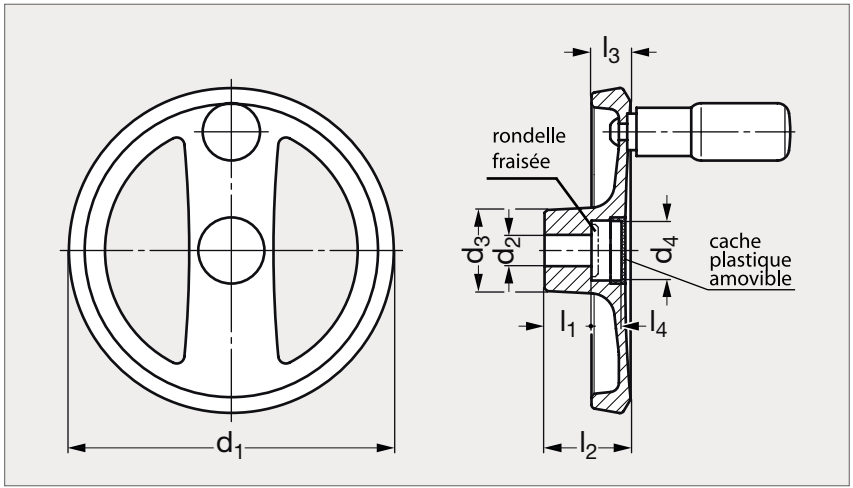



Poignée tournante



Sans poignée

MATIÈRE

- Aluminium pelliculé gris-argenté (RAL 9006).
- Poignée tournante en technopolymère noir.

MOYEU LISSE												MOYEU RAINURÉ	
Sans poignée	Poignée tournante	d_1	d_2 H7		d_3	d_4	l_1	l_2	l_3	l_4	ø poignée	Sans poignée	Poignée tournante
13-275-125	13-276-125	125	12	14	31	22	18	33,5	15	11	22	13-277-125	13-278-125
13-275-140	13-276-140	140	14	16	36	28,5	19	36,5	16,5	13	24	13-277-140	13-278-140
13-275-160	13-276-160	160	14	16	36	28,5	20	39,5	18	14,5	24	13-277-160	13-278-160
13-275-200	13-276-200	200	18	20	42	36	24	45,9	20,5	16	25	13-277-200	13-278-200

Exemple de commande — Référence - d_2 : **13-275-125-12**

Volant deux bras aluminium pelliculé à poignée éclipsable

13-28

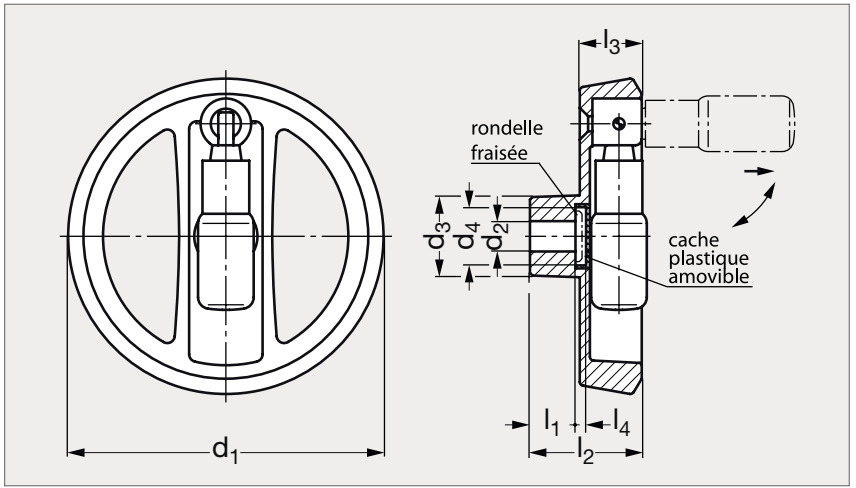



MATIÈRE

- Aluminium pelliculé noir (RAL 9005) ou gris argenté (RAL 9006).
- Poignée en technopolymère noir.
- Mécanisme en acier bruni.

UTILISATION

- Pour plier la poignée, tirer légèrement vers le haut et rabattre.

NOIR												GRIS-ARGENT	
Moyeu lisse	Moyeu rainuré	d_1	d_2 H7		d_3	d_4	l_1	l_2	l_3	l_4	ø poignée	Moyeu lisse	Moyeu rainuré
13-281-125	13-282-125	125	12	14	31	23	18	45	24,5	4	22	13-283-125	13-284-125
13-281-140	13-282-140	140	14	16	36	23	19	47	26	4	24	13-283-140	13-284-140
13-281-160	13-282-160	160	14	16	36	23	20	48	26	4	24	13-283-160	13-284-160
13-281-200	13-282-200	200	18	20	42	23	24	53	27	4	25	13-283-200	13-284-200

Exemple de commande — Référence - d_2 : **13-281-125-12**

Volant deux bras aluminium pelliculé à poignée éclipsable automatiquement

13-29

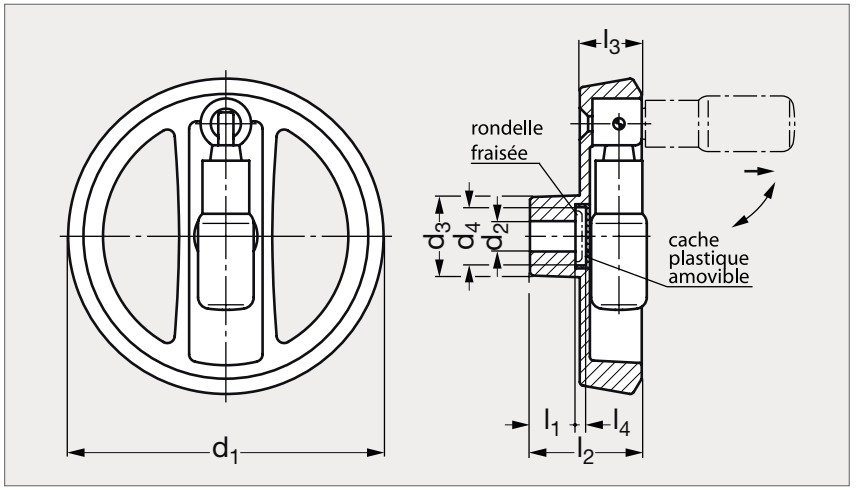



MATIÈRE

- Aluminium pelliculé noir (RAL 9005) ou gris-argenté (RAL 9006).
- Poignée en technopolymère noir.
- Mécanisme en acier bruni.

UTILISATION

- Pour amener la poignée en position d'utilisation, l'incliner à 90° et la pousser axialement dans un dispositif d'arrêt.
- En la relâchant, la poignée reprend sa position initiale.

NOIR												GRIS-ARGENT	
Moyeu lisse	Moyeu rainuré	d_1	$d_{2\ H7}$		d_3	d_4	l_1	l_2	l_3	l_4	ø poignée	Moyeu lisse	Moyeu rainuré
13-291-125	13-292-125	125	12	14	31	23	18	45	24,5	4	22	13-293-125	13-294-125
13-291-140	13-292-140	140	14	16	36	23	19	47	26	4	24	13-293-140	13-294-140
13-291-160	13-292-160	160	14	16	36	23	20	48	26	4	24	13-293-160	13-294-160
13-291-200	13-292-200	200	18	20	42	23	24	53	27	4	25	13-293-200	13-294-200

Exemple de commande — Référence - d_2 : **13-291-125-12**

Volant trois bras technopolymère

13-58

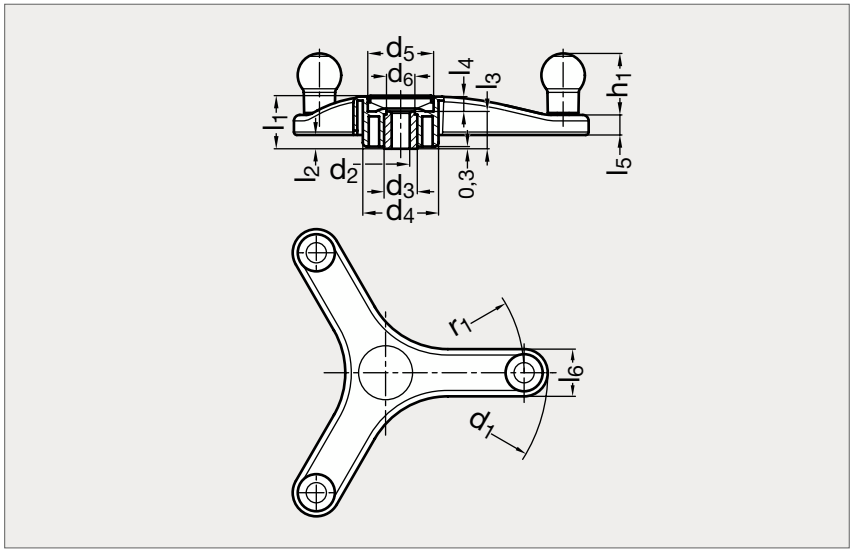



MATIÈRE

- Technopolymère noir à base de polypropylène renforcé de fibres de verre, finition mate.
- Résiste aux solvants, huiles, graisses et autres agents chimiques.
- Moyeu en acier bruni.
- Cache moyeu en technopolymère noir brillant, montage par pression.
- Poignées tournantes en technopolymère à base de polypropylène, noir mat.
- Autres couleurs de cache moyeu disponibles sur demande.

	d_1	$d_{2\ H7}$	d_3	d_4	d_5	d_6	h_1	l_1	l_2	l_3	l_4	l_5	l_6	r_1
13-580-275	275	20	35	76	70	33	65	54	19,5	38	14	21	50	112,5
13-580-400	400	20	35	80	70	33	65	54	12	38	14	21	55	172,5

Exemple de commande — **Référence** **13-580-275**

Volant de sécurité deux bras

13-36 / 16-38

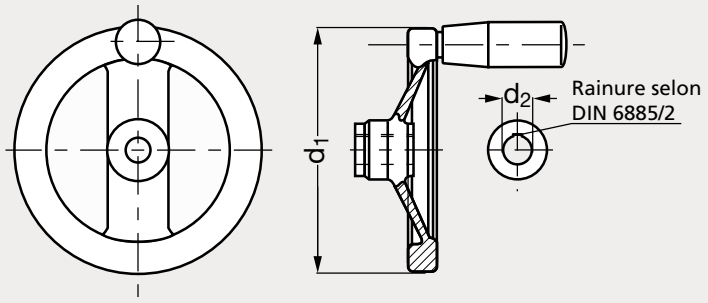



EXÉCUTION

- Volant deux bras aluminium (Modèle 13-20).
- Embrayage à palier lisse (Modèle 13-24).
- Embrayage à palier sur roulement aiguilles (Modèle 13-26).

AVEC EMBRAYAGE ESM 13-24

En tirant					En poussant	
Sans poignée	Poignée tournante	d_1	d_2 H7		Sans poignée	Poignée tournante
13-361-125	13-362-125	1250	120		13-365-125	13-366-125
13-361-140	13-362-140	1400	120		13-365-140	13-366-140
13-361-140	13-362-140	1400	140	160	13-365-140	13-366-140
13-361-160	13-362-160	1600	140	160	13-365-160	13-366-160
13-361-200	13-362-200	2000	180	200	13-365-200	13-366-200
13-361-250	13-362-250	2500	220		13-365-250	13-366-250

AVEC EMBRAYAGE ESM 13-26

En tirant				En poussant	
Sans poignée	Poignée tournante	d_1	d_2 H7	Sans poignée	Poignée tournante
13-381-125	13-382-125	1250	120	13-385-125	13-386-125
13-381-140	13-382-140	1400	120	13-385-140	13-386-140
13-381-140	13-382-140	1400	140	13-385-140	13-386-140
13-381-160	13-382-160	1600	140	13-385-160	13-386-160
13-381-200	13-382-200	2000	180	13-385-200	13-386-200
13-381-250	13-382-250	2500	220	13-385-250	13-386-250

Exemple de commande — Référence - d_2 : **13-361-125-12**

Volant plein bakélite, moyeu acier ou inox

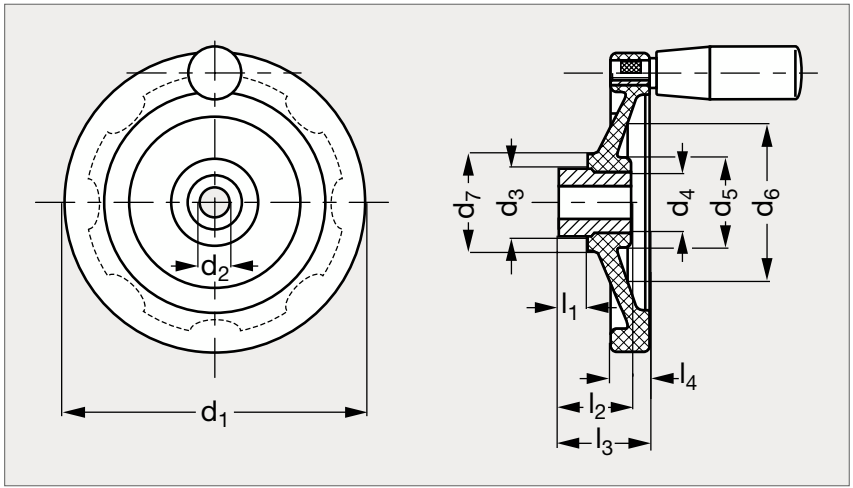



Moyeu acier, poignée tournante



Moyeu acier, sans poignée



Moyeu inox

MATIÈRE

- Thermodurcissable noir renforcé à haute résistance, finition brillante.
- Moyeu en acier bruni ou en inox (AFNOR Z 8 CNF 18-09, Werk 1.4305, AISI 303).
- Poignée tournante en thermodurcissable noir brillant.

MOYEU ACIER																MOYEU INOX	
Moyeu plein		Moyeu alésé														Moyeu plein	
Sans poignée	Poignée tournante	Sans poignée	Poignée tournante	d_1	d_2 H7	d_3	d_4	d_5	d_6	d_7	l_1	l_2	l_3	l_4	ø poignée	Sans poignée	Poignée tournante
13-111- 50	13-115- 50	13-112- 50	13-116- 50	50	10	16	16		25	26	9	19	22	12	14		
13-111- 63	13-115- 63	13-112- 63	13-116- 63	63	10	20	20		31	28	10	24	28	13	18		
13-111- 80	13-115- 80	13-112- 80	13-116- 80	80	10	20	16	28	43	30	10	28	31	14	18		
13-111-100	13-115-100	13-112-100	13-116-100	100	10	24	20	35	54	39	12	36	40	15	21	13-113-100	13-117-100
13-111-125	13-115-125	13-112-125	13-116-125	125	12	32	24	44	70	46	15	38	44	15	23	13-113-125	13-117-125
13-111-150	13-115-150	13-112-150	13-116-150	150	16	32	24	44	70	48	15	38	48	18	23	13-113-150	13-117-150
13-111-175	13-115-175	13-112-175	13-116-175	175	18	40	31	55	90	56	15	43	53	19	26		
13-111-200	13-115-200	13-112-200	13-116-200	200	18	40	31	55	90	60	15	43	57	21	28	13-113-200	13-117-200
13-111-250	13-115-250	13-112-250	13-116-250	250	22	49	38	66	110	70	15	44	65	25	28	13-113-250	13-117-250
13-111-300	13-115-300	13-112-300	13-116-300	300	26	58	58	94	148	82	18	56	75	25	28	13-113-300	13-117-300

Exemple de commande — Référence **13-111-50**

Volant plein bakélite à poignée éclipsable

13-13

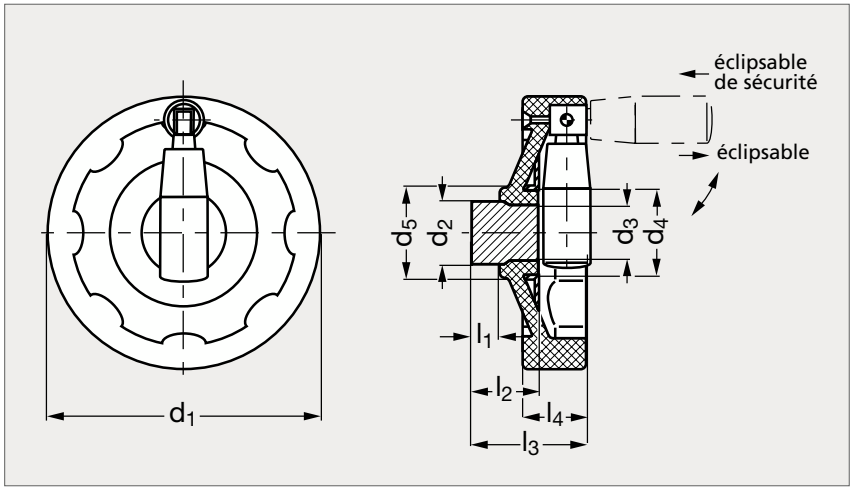



Eclipsable



Eclipsable de sécurité

MATIÈRE

- Thermodurcissable noir renforcé à haute résistance, finition brillante.
- Moyeu en acier bruni.
- Poignée éclipsable en thermodurcissable noir brillant.
- Poignée éclipsable de sécurité en technopolymère noir mat.

Poignée éclipsable	d_1	d_2	d_3	d_4	d_5	l_1	l_2	l_3	l_4	ø poignée	Poignée éclipsable de sécurité
13-130-100	100	24	20	35	39	12	33	52	26	22	
13-130-125	125	32	24	44	46	15	38	60	30	23	
13-130-150	150	32	24	44	48	15	38	63	32	23	13-135-150
13-130-200	201	40	31	55	60	15	43	70	34	28	13-135-200
13-130-250	249	49	38	66	70	15	44	77	36	28	13-135-250

Exemple de commande — Référence **13-130-100**

Volant plein aluminium

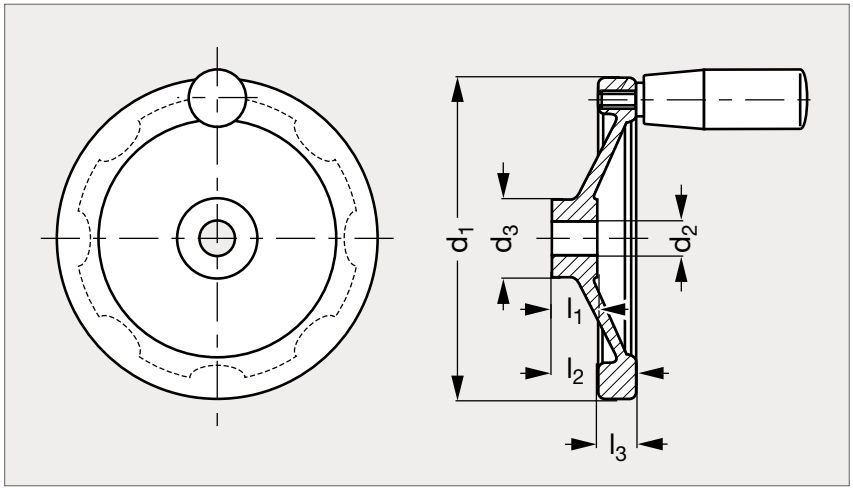



MATIÈRE

- Aluminium sablé mat.
- Pourtour tourné poli.
- Poignée tournante en technopolymère noir (Modèle 11-05).

MOYEU RAINURÉ										MOYEU LISSE	
Sans poignée	Poignée tournante	d_1	d_2 H7		d_3	l_1	l_2	l_3	ø poignée	Sans poignée	Poignée tournante
13-141- 80	13-142- 80	80	10	12	26	16	26	13	16	13-145- 80	13-146- 80
13-141-100	13-142-100	100	10	12	28	17	30	14	18	13-145-100	13-146-100
13-141-125	13-142-125	125	12	14	31	18	33	15	22	13-145-125	13-146-125
13-141-140	13-142-140	140	14	16	36	19	36	16,5	24	13-145-140	13-146-140
13-141-160	13-142-160	160	14	16	36	20	39	18	24	13-145-160	13-146-160
13-141-200	13-142-200	200	18	20	45	24	45	20,5	25	13-145-200	13-146-200
13-141-250	13-142-250	250	22	26	48	28	51	23	25	13-145-250	13-146-250

Exemple de commande — Référence - d_2 : **13-141-80-10**

Volant plein aluminium pelliculé noir

13-16

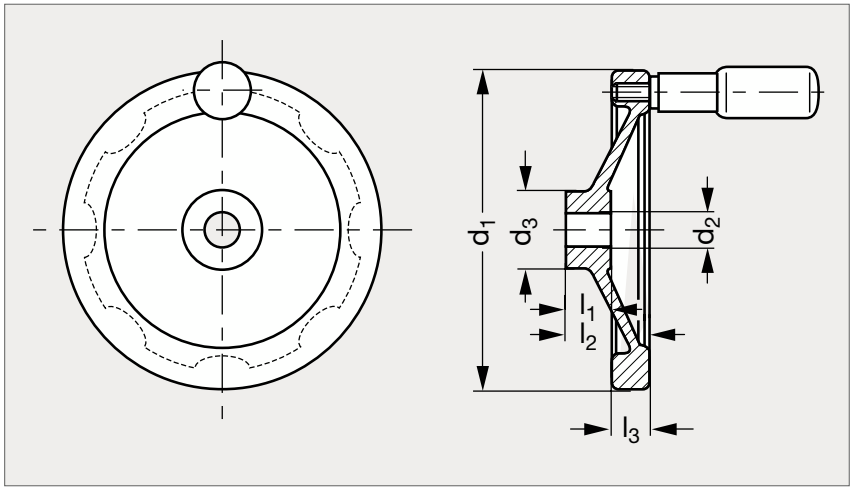



MATIÈRE

- Aluminium pelliculé noir.
- Poignée tournante en technopolymère noir mat (Modèle 11-05).

MOYEU LISSE										MOYEU RAINURÉ	
Sans poignée	Poignée tournante	d_1	d_2 H7		d_3	l_1	l_2	l_3	Ø poignée	Sans poignée	Poignée tournante
13-161- 80	13-162- 80	80	10	12	26	16	26	13	16	13-165- 80	13-166- 80
13-161-100	13-162-100	100	10	12	28	17	30	14	18	13-165-100	13-166-100
13-161-125	13-162-125	125	12	14	31	18	33	15	22	13-165-125	13-166-125
13-161-140	13-162-140	140	14	16	36	19	36	16,5	24	13-165-140	13-166-140
13-161-160	13-162-160	160	14	16	36	20	39	18	24	13-165-160	13-166-160
13-161-200	13-162-200	200	18	20	45	24	45	20,5	25	13-165-200	13-166-200
13-161-250	13-162-250	250	22	26	48	28	51	23	25	13-165-250	13-166-250

Exemple de commande — Référence - d_2 : **13-161-80-10**

Volant plein aluminium pelliculé noir

13-60

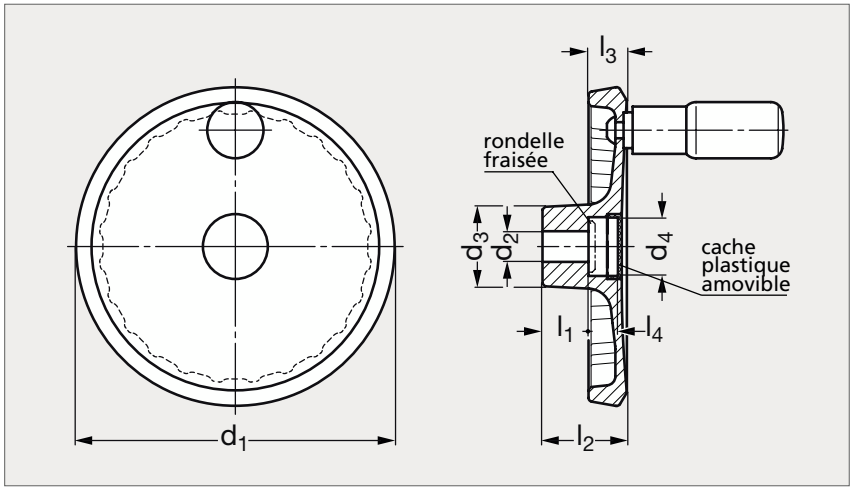



MATIÈRE

- Aluminium pelliculé noir (RAL 9005).
- Poignée tournante en technopolymère noir.

MOYEU LISSE												MOYEU RAINURÉ	
Sans poignée	Poignée tournante	d_1	d_2 H7		d_3	d_4	l_1	l_2	l_3	l_4	ø poignée	Sans poignée	Poignée tournante
13-601- 80	13-602- 80	80	10	12	26	17	16	26	13	7	16	13-603- 80	13-604- 80
13-601-100	13-602-100	100	10	12	28	22	17	30	14	9,5	18	13-603-100	13-604-100
13-601-125	13-602-125	125	12	14	31	22	18	33	15	11	22	13-603-125	13-604-125
13-601-140	13-602-140	140	14	16	36	28,5	19	36	16,5	13	24	13-603-140	13-604-140
13-601-160	13-602-160	160	14	16	36	28,5	20	39	18	14,5	24	13-603-160	13-604-160
13-601-200	13-602-200	200	18	20	42	36	24	45	20,5	16	25	13-603-200	13-604-200

Exemple de commande — Référence - d_2 : **13-601-80-10**

Volant plein aluminium pelliculé à poignée éclipsable

13-61

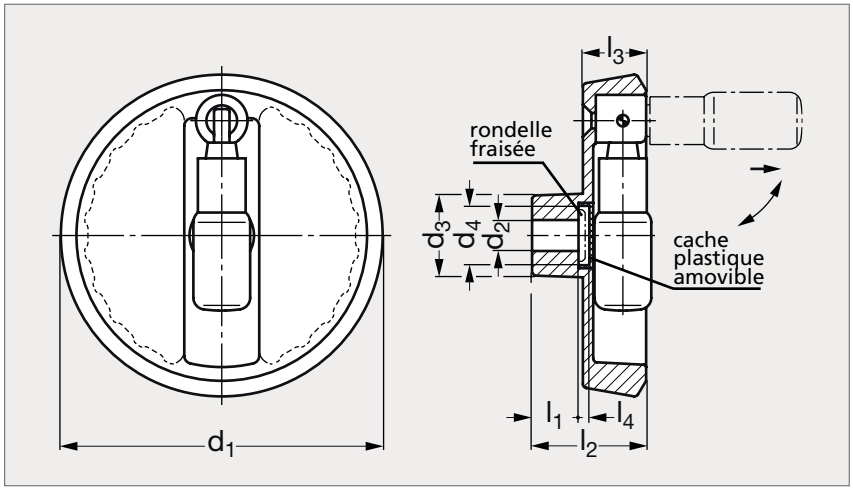



MATIÈRE

- Aluminium pelliculé noir (RAL 9005) ou gris-argenté (RAL 9006).
- Poignée en technopolymère noir.
- Mécanisme en acier bruni.

UTILISATION

- Pour plier la poignée, tirer légèrement vers le haut et rabattre.

NOIR												GRIS-ARGENT	
Moyeu lisse	Moyeu rainuré	d_1	d_2 H7		d_3	d_4	l_1	l_2	l_3	l_4	ø poignée	Moyeu lisse	Moyeu rainuré
13-611-100	13-612-100	100	10	12	28	18	17	39	20	4	18	13-613-100	13-614-100
13-611-125	13-612-125	125	12	14	31	23	18	45	24,5	4	22	13-613-125	13-614-125
13-611-140	13-612-140	140	14	16	36	23	19	47	26	4	24	13-613-140	13-614-140
13-611-160	13-612-160	160	14	16	36	23	20	48	26	4	24	13-613-160	13-614-160
13-611-200	13-612-200	200	18	20	42	23	24	53	27	4	25	13-613-200	13-614-200

Exemple de commande — Référence - d_2 : **13-611-100-10**

Volant plein aluminium pelliculé, à poignée éclipsable automatiquement

13-62

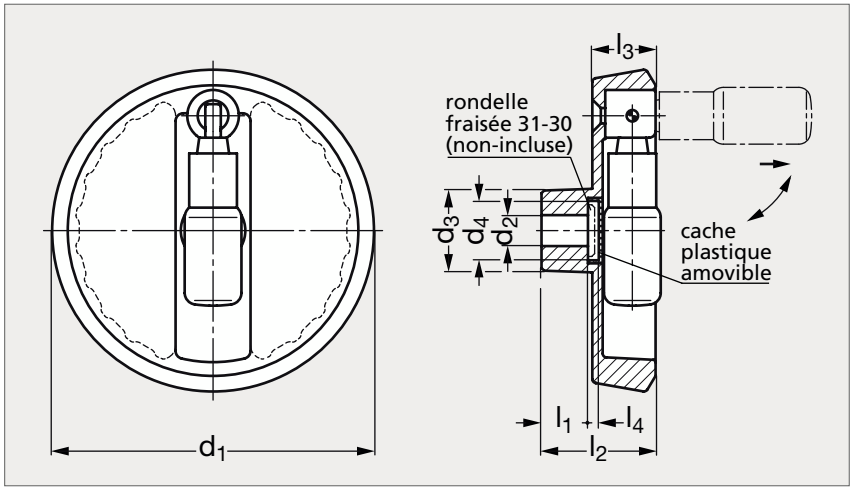



MATIÈRE

- Aluminium pelliculé noir (RAL 9005) ou gris-argenté (RAL 9006).
- Poignée en technopolymère noir.
- Mécanisme en acier bruni.

UTILISATION

- Pour amener la poignée en position d'utilisation, l'incliner à 90° et la pousser axialement dans un dispositif d'arrêt.
- En la relâchant, la poignée reprend sa position initiale.

NOIR												GRIS-ARGENT	
Moyeu lisse	Moyeu rainuré	d_1	d_2 H7		d_3	d_4	l_1	l_2	l_3	l_4	ø poignée	Moyeu lisse	Moyeu rainuré
13-621-125	13-622-125	125	12	14	31	23	18	45	24,5	4	22	13-623-125	13-624-125
13-621-140	13-622-140	140	14	16	36	23	19	47	26	4	24	13-623-140	13-624-140
13-621-160	13-622-160	160	14	16	36	23	20	48	26	4	24	13-623-160	13-624-160
13-621-200	13-622-200	200	18	20	42	23	24	53	27	4	25	13-623-200	13-624-200

Exemple de commande — Référence - d_2 : **13-621-125-12**

Volant plein aluminium

13-12

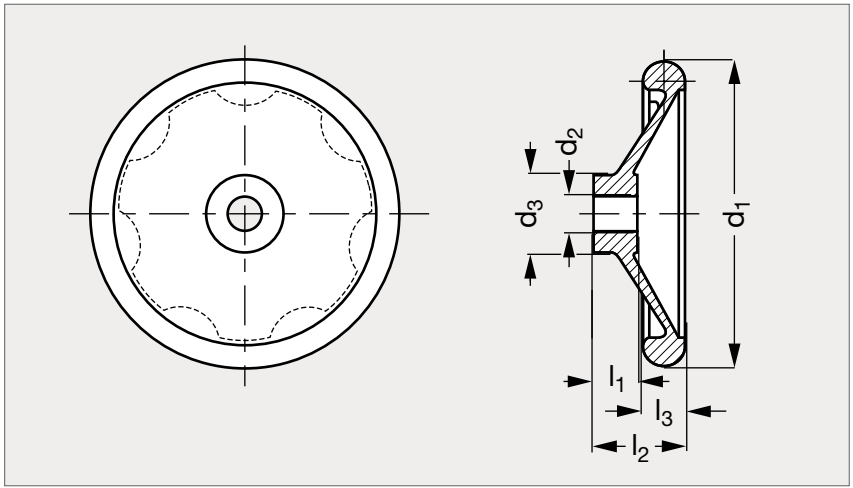



MATIÈRE

- Aluminium.
- Pourtour tourné poli.
- Poignée tournante en technopolymère noir (Modèle 11-04).

SANS POIGNÉE											POIGNÉE TOURNANTE	
Moyeu lisse	Moyeu rainuré	d_1	d_2 H7			d_3	l_1	l_2	l_3	ø poignée	Moyeu lisse	Moyeu rainuré
13-121- 80	13-122- 80	80	10	12		26	16	29	14	16	13-124- 80	13-125- 80
13-121-100	13-122-100	100	10	12		28	17	33	15	16	13-124-100	13-125-100
13-121-125	13-122-125	125	12	14		31	18	36	16	20	13-124-125	13-125-125
13-121-160	13-122-160	160	14	16		36	20	40	18	25	13-124-160	13-125-160
13-121-200	13-122-200	200	18	20	22	42	24	45	22	25	13-124-200	13-125-200
13-121-250	13-122-250	250	22	24	26	48	28	50	26	32	13-124-250	13-125-250
13-121-315	13-122-315	315	26	28	30	56	33	56	28	32	13-124-315	13-125-315
13-121-400	13-122-400	400	30	32		65	38	63	32	36	13-124-400	13-125-400

Exemple de commande — Référence - d_2 : **13-121-80-10**

Volant de sécurité plein, aluminium, à bride à palier fixe

13-37

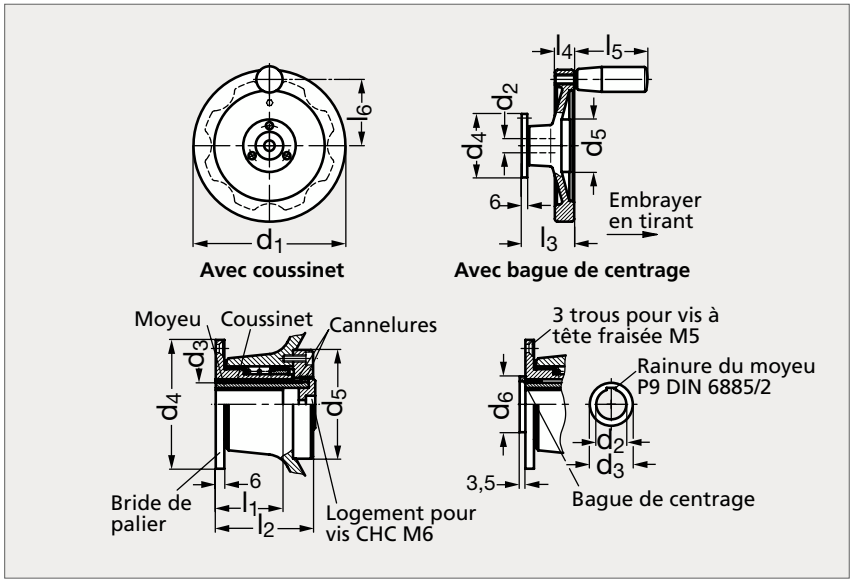



Sans poignée



Avec poignée tournante

MATIÈRE

- Aluminium.
- Pourtour en aluminium tourné poli.
- Éléments de couplage en acier nitridé.
- Surface d'appui rectifiée enduite de PTFE.
- Bride de palier brunie.
- Poignée tournante en bakélite noire (Modèle 11-06).
- Embrayage à palier lisse.

AVEC COUSSINET																		AVEC BAGUE DE CENTRAGE	
Sans poignée	Poignée tournante	d_1	d_2 H7				d_3	d_4	d_5	d_6 $^{-0,02}_{-0,04}$	l_1	l_2	l_3	l_4	l_5	l_6	ø poignée	Sans poignée	Poignée tournante
13-371-160	13-372-160	160	14	16	18	20	28	84	70	36	44	63	66	18	82,5	71	26	13-373-160	13-374-160
13-371-200	13-372-200	200	14	16	18	20	28	84	70	36	44	63	68	20,5	82,5	89	26	13-373-200	13-374-200

Exemple de commande — Référence - d_2 : **13-371-160-14**

Volant disque technopolymère

13-15

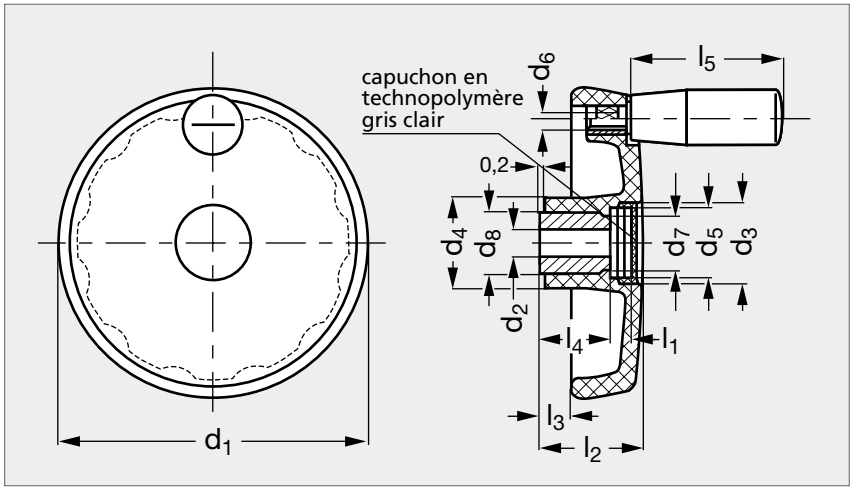



MATIÈRE

- Technopolymère noir à haute résilience, finition mate.
- Moyeu en acier bruni.
- Poignée tournante en technopolymère noir mat.

Moyeu lisse	d_1	d_2 H7		d_3	d_4	d_5	d_6	d_7	d_8	l_1	l_2	l_3	l_4	l_5	ø poignée	Moyeu rainuré
13-151- 80	80	8	10	21	25	19	M 6	16	18	8	29	9	17	40	18	13-155- 80
13-151-100	100	10	12	27	30	25	M 6	20	22	9	34	10	22	50	21	13-155-100
13-151-125	125	12	14	31	35	28	M 6	24	26	8	39	11	27	56	22	13-155-125
13-151-150	150	14	16	34	38	30	M 8	24	26	10	44	12	30	65	23	13-155-150
13-151-175	175	16	20	39	44	35	M10	33	35	16	49	13	28	80	26	13-155-175
13-151-200	200	20	24	44	50	40	M10	38	40	13	53	14	36	90	28	13-155-200
13-151-250	250	20		50	57	48	M10	38	40	19	60	17	36	90	28	13-155-250

Exemple de commande — Référence - d_2 : **13-151-80-8**

Volant disque technopolymère à poignée éclipsable

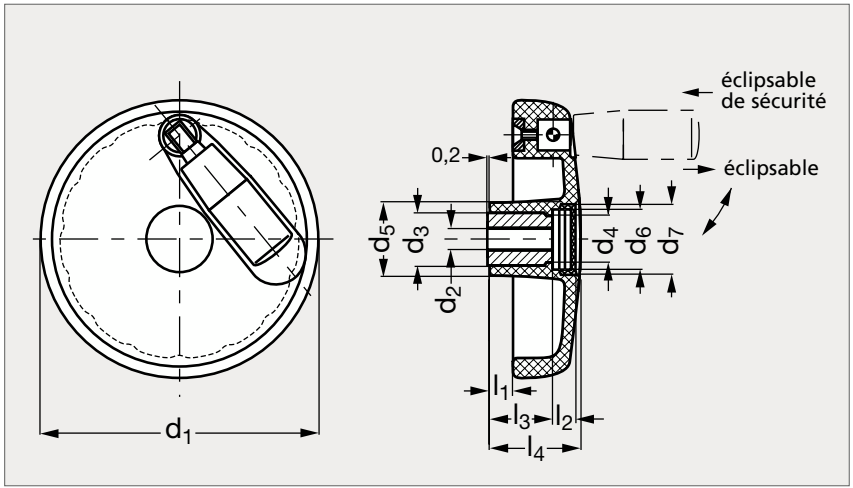



Poignée éclipsable



Poignée éclipsable de sécurité

MATIÈRE

- Technopolymère noir à haute résilience, finition mate.
- Moyeu en acier bruni.
- Poignée éclipsable en technopolymère noir mat.

MOYEU LISSE															MOYEU RAINURÉ	
Poignée éclipsable	Poignée éclipsable de sécurité	d_1	d_2 H7		d_3	d_4	d_5	d_6	d_7	l_1	l_2	l_3	l_4	ø poignée	Poignée éclipsable	Poignée éclipsable de sécurité
13-171- 80		83	8	10	18	16	25	13,5	16,5	18,5	3,5	17	38	15,5	13-175- 80	
13-171-100		102	10	12	22	20	30	25	27	10	9	22	34	21	13-175-100	
13-171-125		125	12	14	26	24	35	28	31	11	8	27	39	22	13-175-125	
13-171-150	13-173-150	150	14	16	26	24	38	30	34	12	10	30	44	23	13-175-150	13-174-150
13-171-175	13-173-175	176	16	20	35	33	44	35	39	13	16	28	49	26	13-175-175	13-174-175
13-171-200	13-173-200	200	20	24	40	38	50	40	44	14	13	36	53	28	13-175-200	13-174-200
13-171-250	13-173-250	250	20		40	38	57	48	50	17	19	36	60	28	13-175-250	13-174-250

Exemple de commande — Référence - d_2 : **13-171-80-8**

Volant moleté technopolymère

13-40

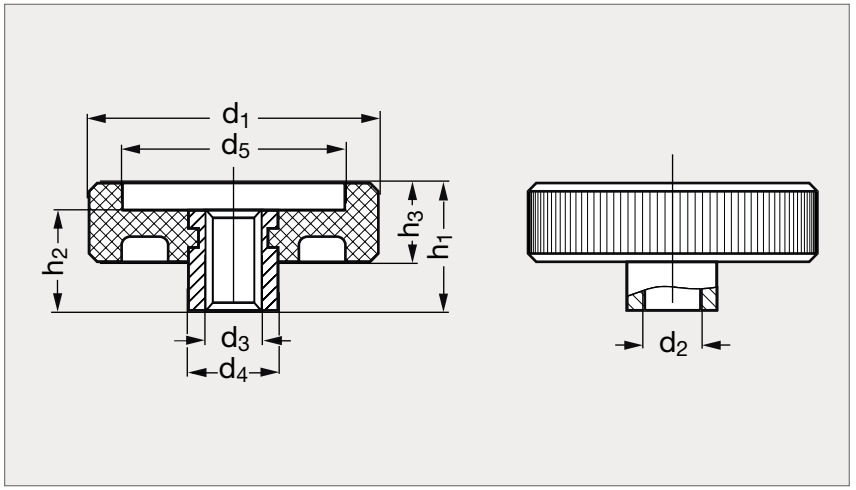



MATIÈRE

- Technopolymère noir.
- Moyeu en acier bruni.

PRODUIT ASSOCIÉ



Cache volant 13-42
Page 242

Moyeu lisse	d_1	d_2 H7		d_3		d_4	d_5	h_1	h_2	h_3	Moyeu fileté
13-405-50	50	8	10	M 8	M10	18	39	25	20	15	13-406-50
13-405-63	63	10	12	M10	M12	20	52	30	24	18	13-406-63
13-405-80	80	12	16	M16		25	67	36	29	22	13-406-80

Exemple de commande

Référence - d_2 ou d_3

13-405-50-8

Volant moleté aluminium

13-50

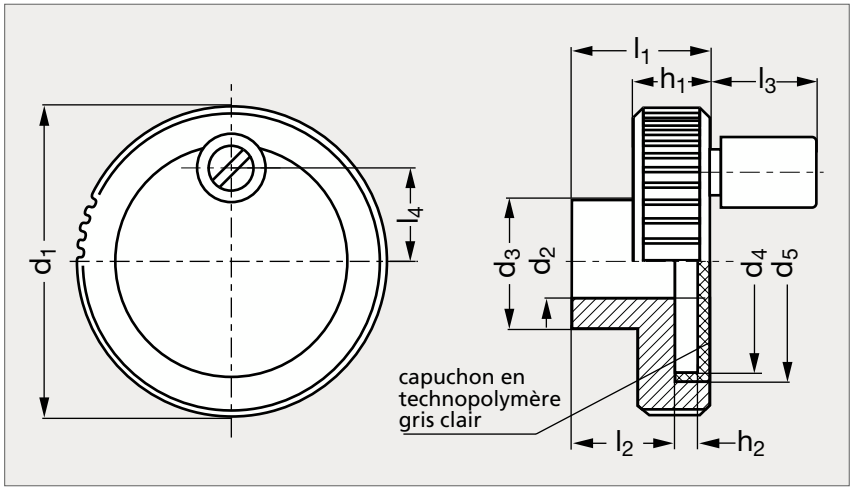



MATIÈRE

- Aluminium anodisé noir.
- Poignée tournante en technopolymère noir (Modèle 11-14).
- Capuchon en technopolymère gris clair.

SANS POIGNÉE														AVEC POIGNÉE		
Moyeu lisse	Moyeu rainuré	Avec pince de serrage	d_1	d_2 H8	d_3	d_4	d_5	h_1 $^{0}_{-0,5}$	h_2	l_1	l_2	l_3	l_4	ø poignée	Moyeu lisse	Moyeu rainuré	Avec pince de serrage
13-501-52	13-505-52	13-508-52	52	10	22	37	39,5	13	3,8	23	17	19	15,5	13	13-502-52	13-506-52	13-509-52
13-501-62	13-505-62	13-508-62	62	10	25	47	49,5	13	3,8	23	17	21	20,5	14	13-502-62	13-506-62	13-509-62

Exemple de commande — Référence **13-501-52**

Volant moleté aluminium

13-52

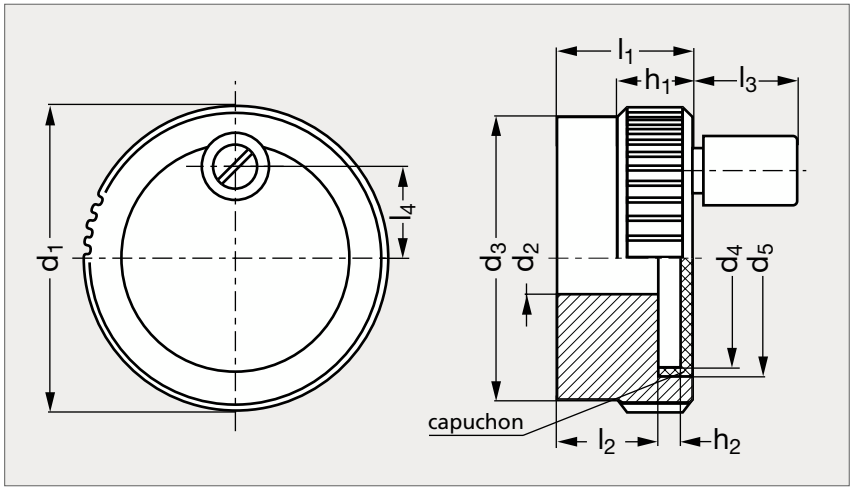



MATIÈRE

- Aluminium anodisé noir.
- Poignée tournante en technopolymère noire (Modèle 11-14).
- Capuchon en technopolymère gris clair.
- Ce volant peut être livré avec une graduation standard (Modèle 17-14).

SANS POIGNÉE														AVEC POIGNÉE		
Moyeu lisse	Moyeu rainuré	Avec pince de serrage	d_1	d_2 H8	d_3	d_4	d_5	h_1 $^{0}_{-0,5}$	h_2	l_1	l_2	l_3	l_4	ø poignée	Moyeu lisse	Moyeu rainuré	Avec pince de serrage
13-521-52	13-525-52	13-528-52	52	10	50	37	39,5	13	3,8	23	17	19	15,5	13	13-522-52	13-526-52	13-529-52
13-521-62	13-525-62	13-528-62	62	10	60	47	49,5	13	3,8	23	17	21	20,5	14	13-522-62	13-526-62	13-529-62

Exemple de commande — Référence **13-521-52**

Volant de sécurité plein

13-32 / 13-34

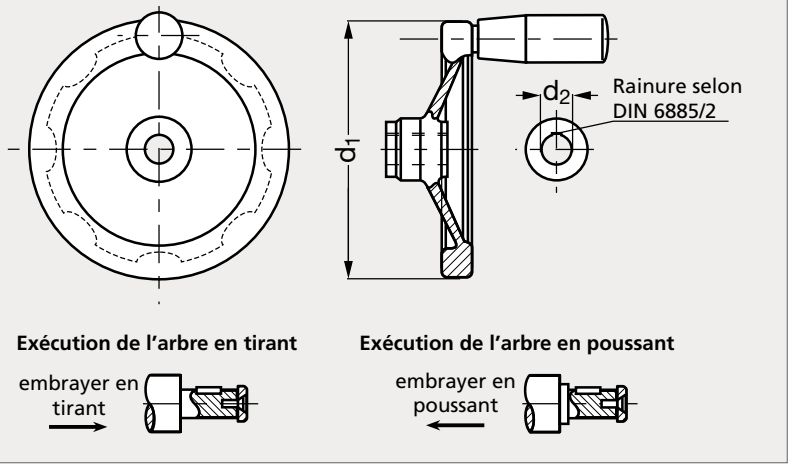



EXÉCUTION

- Volant plein aluminium (Modèle 13-14).
- Embrayage à palier lisse (Modèle 13-24).
- Embrayage à palier sur roulement aiguilles (Modèle 13-26).

AVEC EMBRAYAGE ESM 13-24

En tirant					En poussant	
Sans poignée	Poignée tournante	d_1	d_2 H7		Sans poignée	Poignée tournante
13-321-125	13-322-125	1250	120		13-325-125	13-326-125
13-321-140	13-322-140	1400	120		13-325-140	13-326-140
13-321-140	13-322-140	1400	140	160	13-325-140	13-326-140
13-321-160	13-322-160	1600	140	160	13-325-160	13-326-160
13-321-200	13-322-200	2000	180	200	13-325-200	13-326-200
13-321-250	13-322-250	2500	220		13-325-250	13-326-250

AVEC EMBRAYAGE ESM 13-26

En tirant				En poussant	
Sans poignée	Poignée tournante	d_1	d_2 H7	Sans poignée	Poignée tournante
13-341-125	13-342-125	1250	120	13-345-125	13-346-125
13-341-140	13-342-140	1400	120	13-345-140	13-346-140
13-341-140	13-342-140	1400	140	13-345-140	13-346-140
13-341-160	13-342-160	1600	140	13-345-160	13-346-160
13-341-200	13-342-200	2000	180	13-345-200	13-346-200
13-341-250	13-342-250	2500	220	13-345-250	13-346-250

Exemple de commande — Référence - d_2 : **13-321-125-12**

Embrayage à palier lisse

13-24

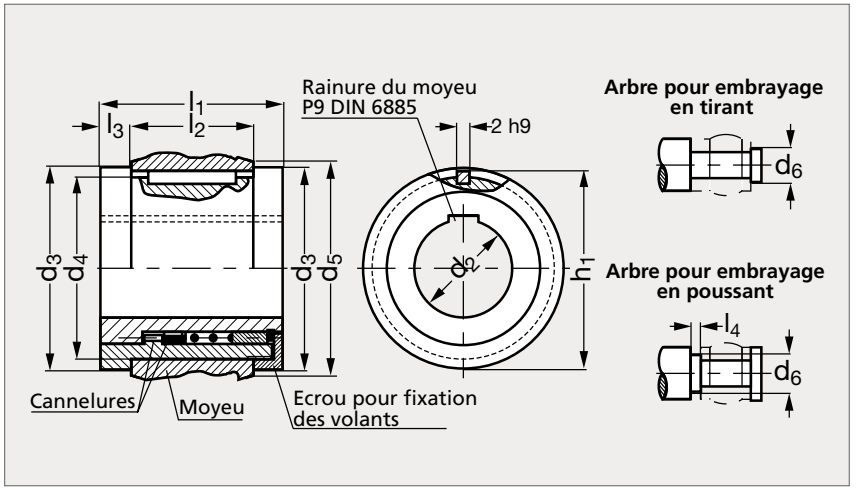



MATIÈRE

- Acier traité.
- Surface de friction recouverte de téflon.

	d_1 (ø extérieur du volant)		d_2 H7	d_3	d_4 $^{-0,03}$	d_5	d_6 max.	h_1	l_1	l_2 $^{\pm 0,1}$	l_3	l_4 min.
13-240-12	125	140	12	28	25	29	17	26	28,5	18	5	4
13-240-14	140	160	14	32	29	33	21	30	32,5	20	6	4
13-240-16	140	160	16	32	29	33	21	30	32,5	20	6	4
13-240-18		200	18	38	35	39	26	36	36,5	24	6	4
13-240-20		200	20	38	35	39	26	36	36,5	24	6	4
13-240-22		250	22	45	41	46	30	42	47,5	28	12	4

Exemple de commande — Référence **13-240-12**

Embrayage à palier sur roulement aiguilles

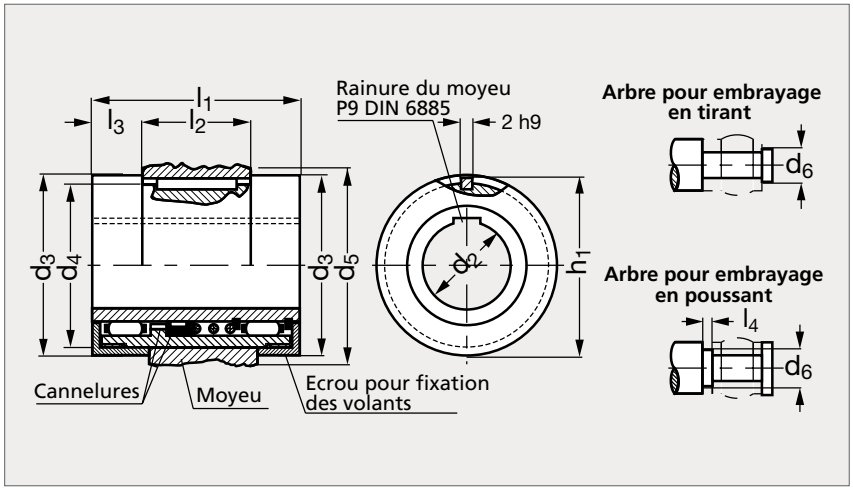



MATIÈRE

• Acier traité.

	d_1 (ø extérieur du volant)		d_2 H7	d_3	d_4 $^{-0,05}$	d_5	d_6 max.	h_1	l_1	l_2 $^{\pm 0,1}$	l_3	l_4 min.
13-260-12	125	140	12	29	25	29	17	26	42	18	12	4
13-260-14	140	160	14	33	29	33	21	30	48	20	14	4
13-260-18		200	18	39	35	39	26	36	50	24	13	4
13-260-22		250	22	46	41	46	30	42	54	28	13	4

Exemple de commande — Référence **13-260-12**

Cache volant

13-42

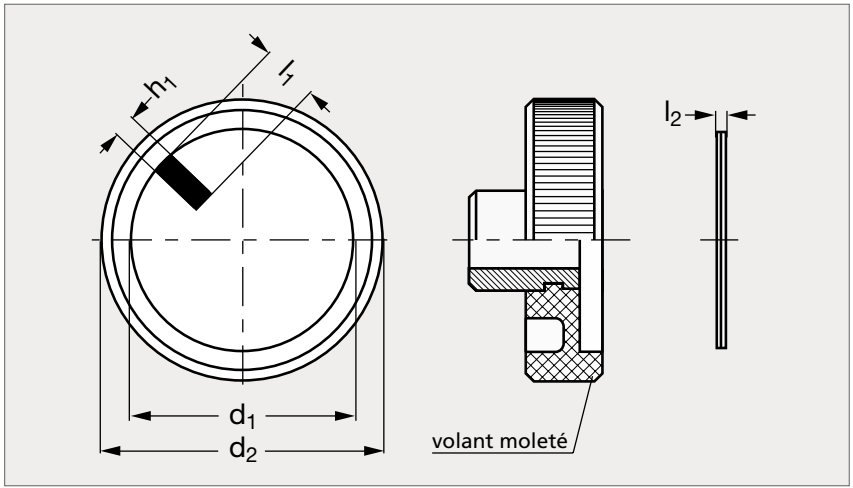

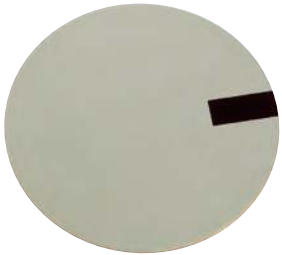

MATIÈRE
- Aluminium anodisé.
- Autocollant.

SUR DEMANDE
- Possibilité de gravure (sigle...).

PRODUIT ASSOCIÉ



Volant moleté 13-40
Page 236

Cache vierge	d_1	d_2	h_1	l_1	l_2	Cache indexé
13-421-39	39	50	4	10	0,4	13-422-39
13-421-52	52	63	5	12	0,4	13-422-52
13-421-67	67	80	6	15	0,4	13-422-67

Exemple de commande — Référence **13-421-39**

Manette indexable zamac à insert taraudé acier ou inox

14-01

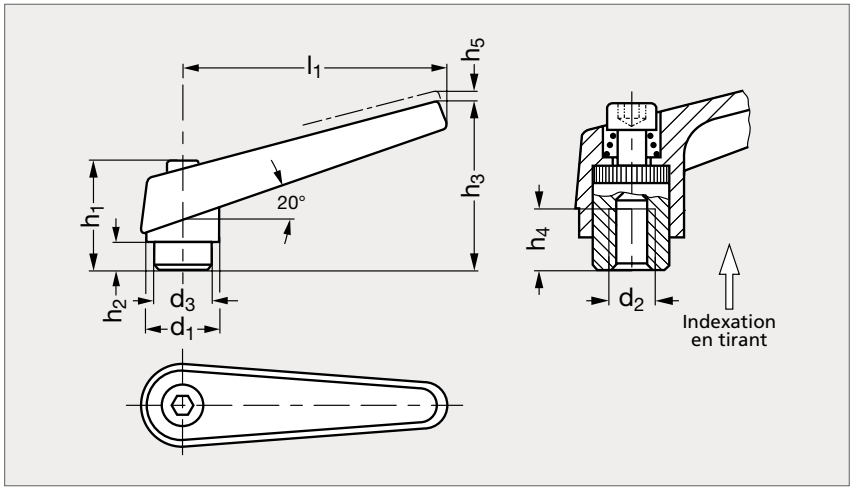

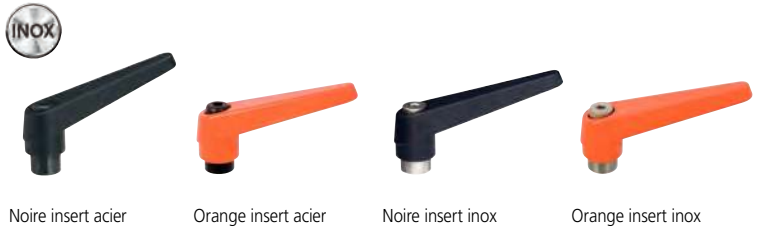

Noire insert acier | Orange insert acier | Noire insert inox | Orange insert inox

MATIÈRE

- Corps en zamac pelliculé orange (RAL 2004) ou noir (RAL 9005).
- Moyeu en acier bruni ou en inox (AFNOR Z 8 CNF 18-09, Werk 1.4305, AISI 303).

INSERT ACIER												INSERT INOX	
Orange	Noire	d_1	d_2		d_3	h_1	h_2	h_3	h_4	h_5	l_1	Orange	Noire
14-014-14	14-015-14	14	M 5	M 6	10	25	4,5	35	9	3,5	45	14-017-14	14-018-14
14-014-18	14-015-18	18	M 6	M 8	13,5	31	6,5	45	11	4	62	14-017-18	14-018-18
14-014-22	14-015-22	22	M 8	M10	16	36	8	52	14	4	74	14-017-22	14-018-22
14-014-25	14-015-25	25	M10	M12	19	43	11	63	17	4	89	14-017-25	14-018-25
14-014-30	14-015-30	30	M12	M16	23	50,5	12	76	22	5	108	14-017-30	14-018-30

Exemple de commande — Référence - d_2 : **14-014-14-5**

Manette indexable zamac à tige filetée acier ou inox

14-03

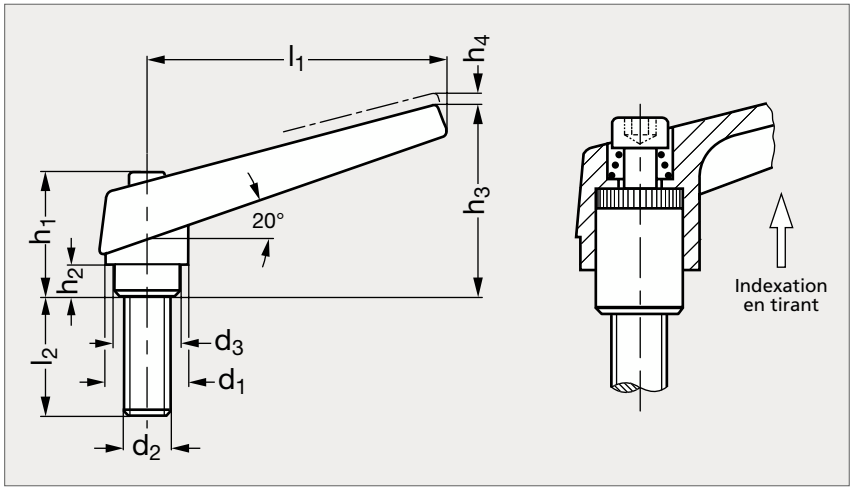



Orange tige acier — Noire tige acier — Orange tige inox — Noire tige inox

MATIÈRE

- Corps en zamac pelliculé orange (RAL 2004) ou noir (RAL 9005).
- Tige filetée en acier bruni ou en inox (AFNOR Z 8 CNF 18-09, Werk 1.4305, AISI 303.

TIGE ACIER																	TIGE INOX	
Orange	Noire	d_1	d_2	d_3	h_1	h_2	h_3	h_4	l_1	l_2							Orange	Noire
14-034-14	14-035-14	14	M 5 M 6	10	25	4,5	35	3,5	45	12	16	20	25	32	40	50	14-037-14	14-038-14
14-034-18	14-035-18	18	M 6 M 8	13,5	31	6,5	45	4	62	16	20	25	32	40	50	63	14-037-18	14-038-18
14-034-22	14-035-22	22	M10	16	36	8	52	4	74	20	25	32	40	50	63	80	14-037-22	14-038-22
14-034-25	14-035-25	25	M12	19	43	11	63	4	89	25	32	40	50	63	80		14-037-25	14-038-25
14-034-30	14-035-30	30	M16	23	50,5	12	76	5	108	32	40	50	63	80			14-037-30	14-038-30

Exemple de commande — Référence - d_2 - l_2 : **14-034-14-5-12**

Manette indexable zamac à insert taraudé acier ou inox

14-02

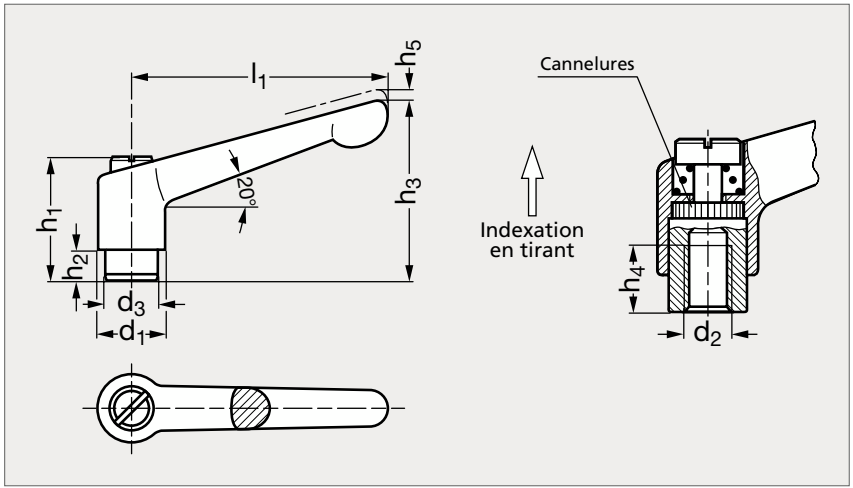



Orange Chromée Noire

MATIÈRE

- Corps de manette en zamac chromé ou pelliculé orange (RAL 2004) ou noir (RAL 9005).
- Insert taraudé en acier bruni ou inox (AFNOR Z 8 CNF 18-09, Werk 1.4305, AISI 303).
- Autres couleurs disponibles sur demande.

ACIER													INOX		
Chromée	Orange	Noire	d_1	d_2			d_3	h_1	h_2	h_3	h_4 min.	h_5	l_1	Chromée	Orange	Noire
14-021-13	14-022-13	14-023-13	13	M 3			10	24,5	4	31	7	3,5	30	14-026-13	14-027-13	14-028-13
14-021-13	14-022-13	14-023-13	13	M 4	M 5	M 6	10	24,5	4	31	8	3,5	30	14-026-13	14-027-13	14-028-13
14-021-14	14-022-14	14-023-14	13	M 4	M 5	M 6	10	24,5	4	34	8	3,5	45	14-026-14	14-027-14	14-028-14
14-021-18	14-022-18	14-023-18	17,5	M 6	M 8		13,5	31	6,5	45	11	4	63	14-026-18	14-027-18	14-028-18
14-021-22	14-022-22	14-023-22	21	M 8	M10		16	36	8	54	14	4	78	14-026-22	14-027-22	14-028-22
14-021-25	14-022-25	14-023-25	24	M10	M12		19	43	11	64	17	4	92	14-026-25	14-027-25	14-028-25
14-021-30	14-022-30	14-023-30	30	M12	M14	M16	23	50,5	12	75	22	5	108	14-026-30	14-027-30	14-028-30

Exemple de commande — Référence - d_2 : **14-021-13-3**

Manette indexable zamac à tige filetée

14-04

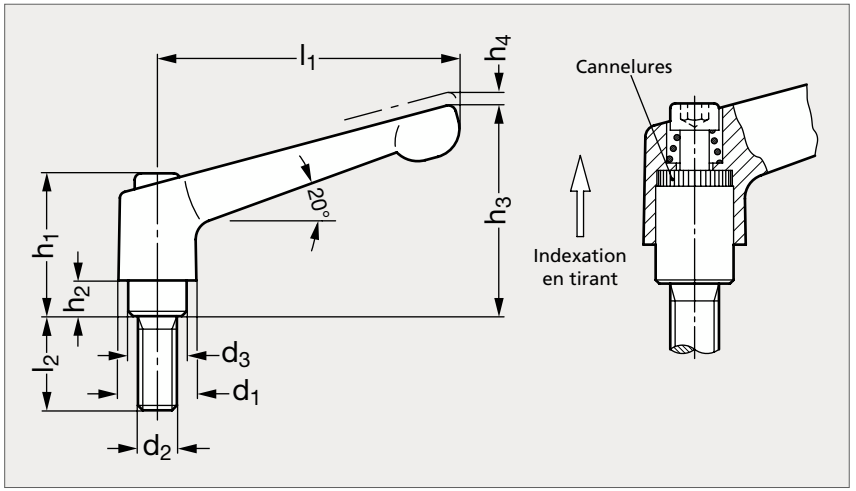


Orange


Chromée


Noire

MATIÈRE

- Corps de manette en zamac chromé ou pelliculé orange (RAL 2004) ou noir (RAL 9005).
- Tige filetée en acier bruni.
- Autres couleurs disponibles sur demande.

Chromée	Orange	Noire	d_1	d_2		d_3	h_1	h_2	h_3	h_4	l_1	l_2							
14-041-13	14-042-13	14-043-13	13	M 3		10	24,5	4	31	3,5	30	6	8	10	12	16			
14-041-13	14-042-13	14-043-13	13	M 4		10	24,5	4	31	3,5	30	12	16	20	25	32			
14-041-13	14-042-13	14-043-13	13	M 5	M 6	10	24,5	4	31	3,5	30	12	16	20	25	32	40	50	
14-041-14	14-042-14	14-043-14	13	M 4		10	24,5	4	35	3,5	45	12	16	20	25	32			
14-041-14	14-042-14	14-043-14	13	M 5	M 6	10	24,5	4	35	3,5	45	12	16	20	25	32	40	50	
14-041-18	14-042-18	14-043-18	17,5	M 6	M 8	13,5	31	6,5	45	4	63	12	16	20	25	32	40	50	63
14-041-18	14-042-18	14-043-18	17,5	M10		13,5	31	6,5	45	4	63	20	25	32	40	50	63	80	
14-041-22	14-042-22	14-043-22	21	M 8	M10	16	36	8	55	4	78	16	20	25	32	40	50	63	80
14-041-22	14-042-22	14-043-22	21	M12		16	36	8	55	4	78	25	32	40	50	63	80		
14-041-25	14-042-25	14-043-25	24	M10	M12	19	43	11	65	4	92	16	20	25	32	40	50	63	80
14-041-25	14-042-25	14-043-25	24	M16		19	43	11	65	4	92	25	32	40	50	63	80		
14-041-30	14-042-30	14-043-30	30	M12	M16	23	50,5	12	76	5	108	25	32	40	50	63	80	120	

Exemple de commande

Référence - d_2 - l_2

14-041-13-3-6

Manette indexable zamac à tige filetée inox

14-04

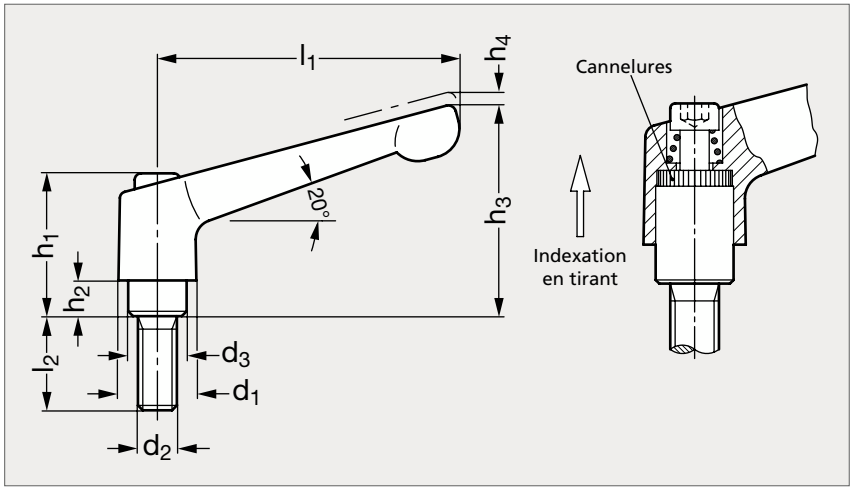



Noire Chromée Orange

MATIÈRE

- Corps de manette en zamac chromé ou pelliculé orange (RAL 2004) ou noir (RAL 9005).
- Tige filetée en inox (AFNOR Z 10 CNF 18-09, Werk 1.4305, AISI 303).
- Autres couleurs disponibles sur demande.

Chromée	Orange	Noire	d_1	d_2	d_3	h_1	h_2	h_3	h_4	l_1	l_2						
14-046-13	14-047-13	14-048-13	13	M 3	10	24,5	4	31	3,5	30	6	8	10	12	16		
14-046-13	14-047-13	14-048-13	13	M 4	10	24,5	4	31	3,5	30	12	16	20	25	32		
14-046-13	14-047-13	14-048-13	13	M 5 M 6	10	24,5	4	31	3,5	30	12	16	20	25	32	40	50
14-046-14	14-047-14	14-048-14	13	M 4	10	24,5	4	35	3,5	45	12	16	20	25	32		
14-046-14	14-047-14	14-048-14	13	M 5 M 6	10	24,5	4	35	3,5	45	12	16	20	25	32	40	50
14-046-18	14-047-18	14-048-18	17,5	M 6 M 8	13,5	31	6,5	45	4	63	16	20	25	32	40	50	63
14-046-22	14-047-22	14-048-22	21	M 8 M10	16	36	8	55	4	78	20	25	32	40	50	63	80
14-046-25	14-047-25	14-048-25	24	M10 M12	19	43	11	65	4	92	20	25	32	40	50	63	80
14-046-30	14-047-30	14-048-30	30	M16	23	50,5	12	76	5	108	32	40	50	63	80		

Exemple de commande

Référence - d_2 - l_2

14-046-13-3-6

Manette indexable zamac à insert taraudé acier ou inox

14-22

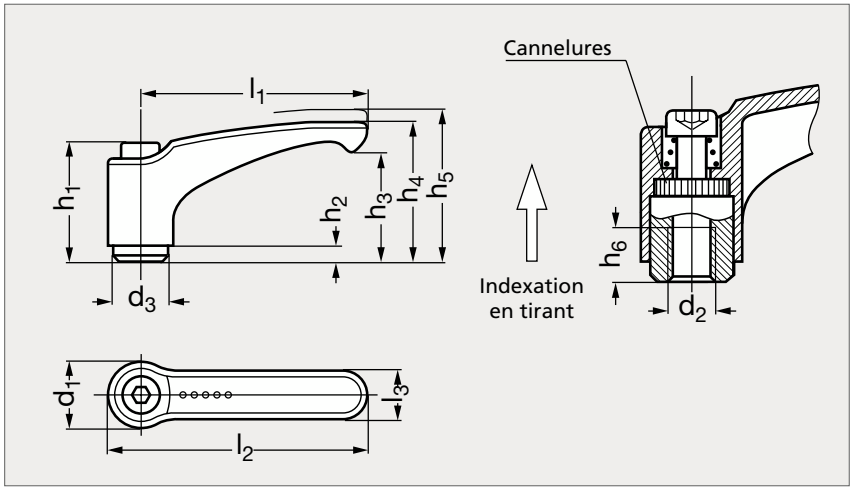



Orange insert acier | Orange insert inox | Noire insert inox

MATIÈRE

- Corps de manette en zamac pellicule orange (RAL 2004) ou noir (RAL 9005).
- Moyeu en acier bruni ou en inox (AFNOR Z 8 CNF 18-09, Werk 1.4305, AISI 303).
- Autres couleurs disponibles sur demande.

** Acier uniquement.*

INSERT ACIER																INSERT INOX	
Orange	Noire	d_1	d_2			d_3	h_1	h_2	h_3	h_4 min.	h_5	h_6	l_1	l_2	l_3	Orange	Noire
14-222-14	14-223-14	14,5	M 4	M 5	M6*	10	24,5	3,5	20,5	30	33	8	44	52	11	14-227-14	14-228-14
14-222-18	14-223-18	18	M 6	M 8		13,5	31	3,5	27	38	41	10	63	73,5	13,5	14-227-18	14-228-18
14-222-22	14-223-22	21,5	M 8	M10		16	36	3,5	34,5	46	50	14	78	90,5	16	14-227-22	14-228-22
14-222-25	14-223-25	25	M10	M12		19,5	43	5	42	56	61	17	95	109	18	14-227-25	14-228-25

Exemple de commande — Référence - d_2 : **14-222-14-4**

Manette indexable zamac à tige filetée

14-24

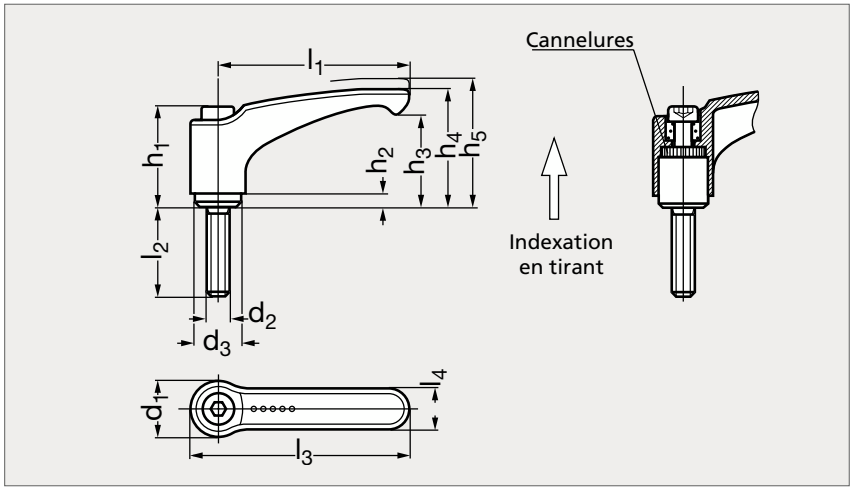



Orange



Noire

MATIÈRE

- Corps de manette en zamac pelliculé orange (RAL 2004) ou noir (RAL 9005).
- Tige filetée en acier bruni.
- Autres couleurs disponibles sur demande.

Orange	d_1	d_2	d_3	h_1	h_2	h_3	h_4	h_5	l_1	l_2	l_3	l_4	Noire
14-242-14	14,5	M 4	10	24,5	3,5	30	30	33	44	12 16 20 25 32	52	11	14-243-14
14-242-14	14,5	M 5 M 6	10	24,5	3,5	30	30	33	44	12 16 20 25 32 40 50	52	11	14-243-14
14-242-18	18	M 6 M 8	13,5	31	3,5	38	38	41	63	12 16 20 25 32 40 50 63	73,5	13,5	14-243-18
14-242-18	18	M10	13,5	31	3,5	38	38	41	63	20 25 32 40 50 63 80	73,5	13,5	14-243-18
14-242-22	21,5	M 8 M10	16	36	3,5	46	46	50	78	16 20 25 32 40 50 63 80	90,5	16	14-243-22
14-242-22	21,5	M12	16	36	3,5	46	46	50	78	25 32 40 50 63 80	90,5	16	14-243-22
14-242-25	25	M10 M12	19	43	5	56	56	61	95	16 20 25 32 40 50 63 80	109	18	14-243-25
14-242-25	25	M16	19	43	5	56	56	61	95	25 32 40 50 63 80	109	18	14-243-25

Exemple de commande

Référence - d_2 - l_2

14-242-14-4-12

Manette indexable zamac à tige filetée inox

14-24

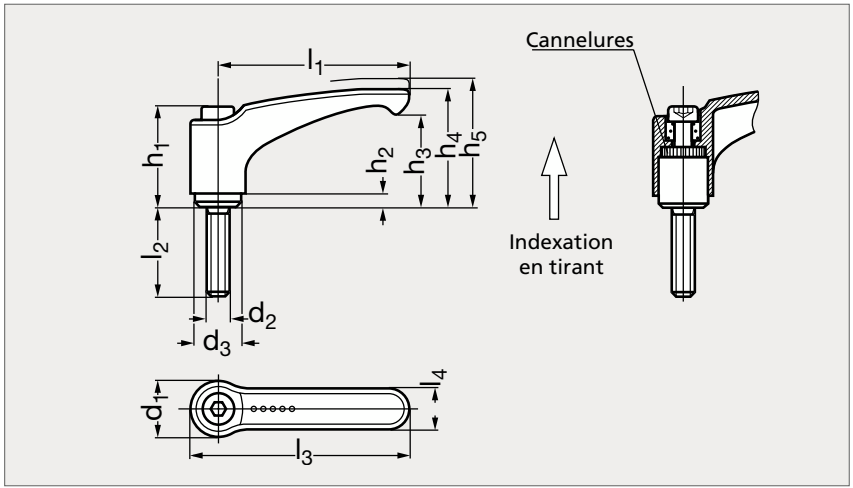



Orange

Noire

MATIÈRE

- Corps de manette en zamac pelliculé orange (RAL 2004) ou noir (RAL 9005).
- Tige filetée en inox (AFNOR Z 8 CNF 18-09, Werk 1.4305, AISI 303).
- Autres couleurs disponibles sur demande.

Orange	d_1	d_2		d_3	h_1	h_2	h_3	h_4	h_5	l_1	l_2							l_3	l_4	Noire
14-247-14	14,5	M 5	M 6	10	24,5	3,5	20,5	30	33	44	12	16	20	25	32	40	50	52	11	14-248-14
14-247-18	18	M 6	M 8	13,5	31	3,5	27	38	41	63	16	20	25	32	40	50	63	73,5	13,5	14-248-18
14-247-22	21,5	M 8	M10	16	36	3,5	34,5	46	50	78	20	25	32	40	50	63	80	90,5	16	14-248-22
14-247-25	25	M10	M12	19	43	5	42	56	61	95	20	25	32	40	50	63	80	109	18	14-248-25

Exemple de commande

Référence - d_2 - l_2

14-247-14-5-12

Manette indexable zamac à palier, taraudé

14-50

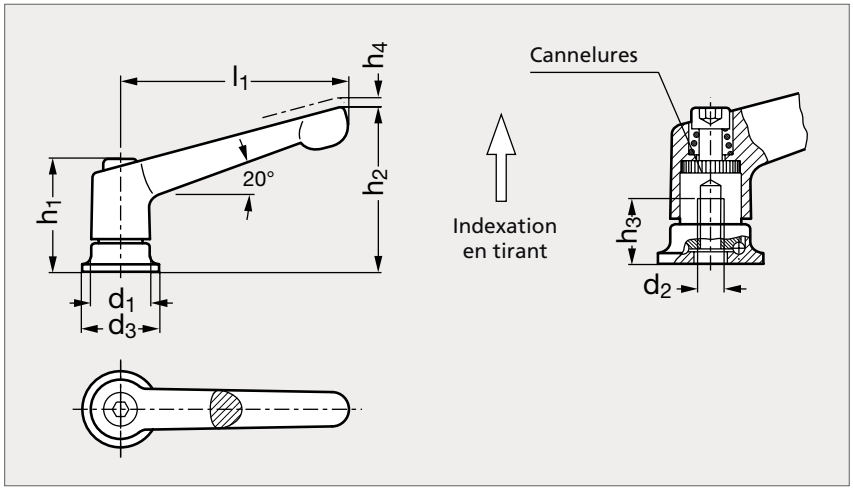



Orange



Noire

MATIÈRE

- Corps de manette en zamac chromé ou pelliculé orange (RAL 2004) ou noir (RAL 9005).
- Moyeu en acier bruni.
- Autres couleurs disponibles sur demande.

Chromée	Orange	Noire	d_1	d_2	d_3	h_1	h_2	h_3 min.	h_4	l_1
14-501-18	14-502-18	14-503-18	17,5	M 6	24	34,5	48,5	12,5	4	63
14-501-22	14-502-22	14-503-22	21	M 8	25	39,5	58,5	14	4	78
14-501-25	14-502-25	14-503-25	24	M10	30	46,5	68,5	18	4	92
14-501-30	14-502-30	14-503-30	30	M12	35	56,5	82	26,5	5	108

Exemple de commande — Référence **14-501-18**

Manette indexable zamac à palier, à tige filetée

14-51

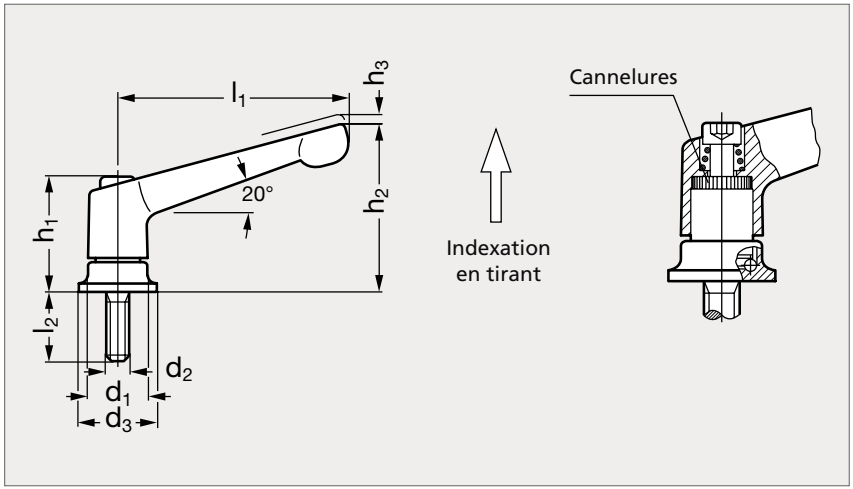


Orange


Chromée


Noire

MATIÈRE

- Corps de manette en zamac chromé ou pelliculé orange (RAL 2004) ou noir (RAL 9005).
- Tige filetée en acier bruni.
- Autres couleurs disponibles sur demande.

Chromée	Orange	Noire	d_1	d_2	d_3	h_1	h_2	h_3 min.	l_1	l_2				
14-511-18	14-512-18	14-513-18	17,5	M 6	24	34,5	48,5	4	63	20	27			
14-511-22	14-512-22	14-513-22	21	M 8	25	39,5	58,5	4	78	21	36			
14-511-25	14-512-25	14-513-25	24	M10	30	46,5	68,5	4	92	29	47			
14-511-30	14-512-30	14-513-30	30	M12	35	56,5	82	5	108	34	50	57	65	85

Exemple de commande — Référence - l_2 : **14-511-18-20**

Manette indexable zamac, droite, à insert taraudé

14-73

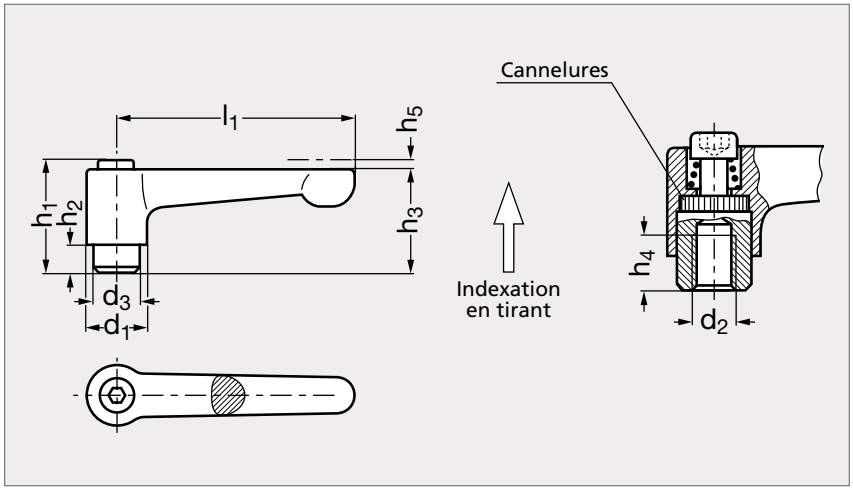



Orange



Noire

MATIÈRE

- Corps de manette en zamac pelliculé orange (RAL 2004) ou noir (RAL 9005).
- Moyeu en acier bruni.
- Autres couleurs disponibles sur demande.

** h_4 = 7 pour d_2 = M3.*

Orange	d_1	d_2				d_3	h_1	h_2	h_3	h_4 min.	h_5	l_1	Noire
14-732-13	13	M3	M 4	M5	M6	10	24,5	4	22	9*	3,5	30	14-733-13
14-732-14	13	M4	M 5	M6		10	24,5	4	22	9	3,5	45	14-733-14
14-732-18	17,5	M6	M 8			13,5	31	6,5	28,5	11	4	63	14-733-18
14-732-22	21	M8	M10			16	36	8	34	14	4	78	14-733-22

Exemple de commande — Référence - d_2 : **14-732-13-3**

Manette indexable zamac, droite, à tige filetée

14-74

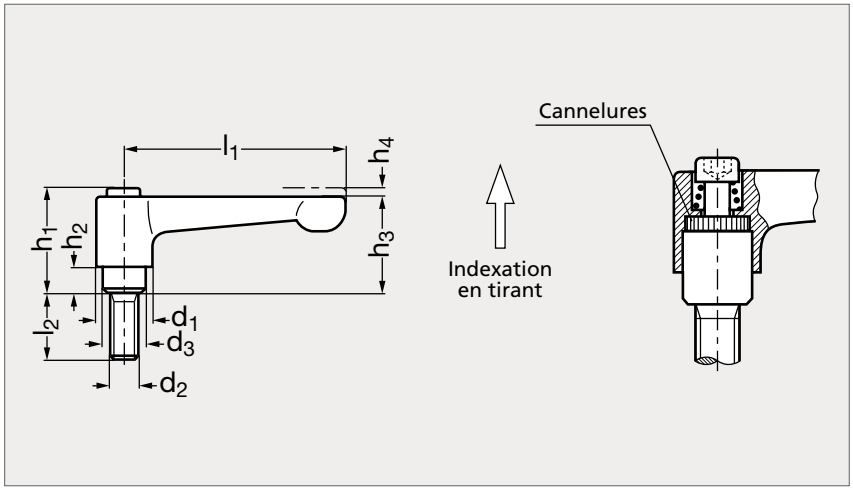


Noire


Orange

MATIÈRE

- Corps de manette en zamac pelliculé orange (RAL 2004) ou noir (RAL 9005).
- Tige filetée en acier bruni.
- Autres couleurs disponibles sur demande.

Orange	d_1	d_2	d_3	h_1	h_2	h_3	h_4	l_1	l_2								Noire
14-742-13	13	M 3	10	24,5	4	22	3,5	30	6	8	10	12	16				14-743-13
14-742-13	13	M 4	10	24,5	4	22	3,5	30	12	16	20	25	32				14-743-13
14-742-14	13	M 4	10	24,5	4	22	3,5	45	12	16	20	25	32				14-743-14
14-742-14	13	M 5 M 6	10	24,5	4	22	3,5	45	12	16	20	25	32	40	50		14-743-14
14-742-18	17,5	M 6 M 8	13,5	31	6,5	28,5	4	63	12	16	20	25	32	40	50	63	14-743-18
14-742-18	17,5	M10	13,5	31	6,5	28,5	4	63	20	25	32	40	50	63	80		14-743-18
14-742-22	21	M 8 M10	16	36	8,5	34	4	78	16	20	25	32	40	50	63	80	14-743-22
14-742-22	21	M12	16	36	8,5	34	4	78	25	32	40	50	63	80			14-743-22

Exemple de commande

Référence - d_2 - l_2

14-742-13-3-6

Manette indexable technopolymère à insert taraudé

14-06

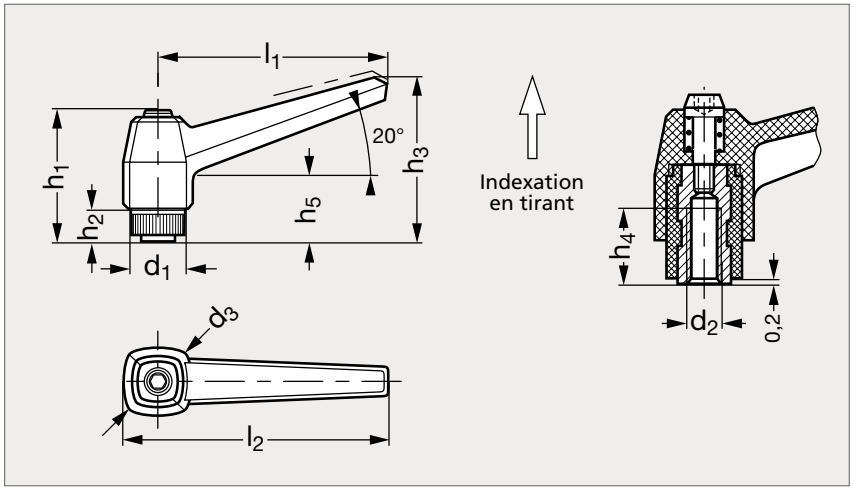



Orange



Noire

MATIÈRE

- Technopolymère base polyamide renforcé de fibres de verre, orange (RAL 2004) ou noir (RAL 9005) finition mate.
- Insert en acier bruni.
- Résiste aux solvants, huiles, graisses et autres agents chimiques.
- Autres couleurs disponibles sur demande.

Orange	d_1	d_2				d_3	h_1	h_2	h_3	h_4	h_5	l_1	l_2	Noire
14-062-12	12	M 4	M 5	M 6		18	29	6	32	10	14	42	50	14-063-12
14-062-15	15	M 6	M 8			23	36	8	43	12	17	63	73	14-063-15
14-062-19	19	M 8	M10	M12		28	45	10	54	17	22	80	92	14-063-19
14-062-25	25	M10	M12	M14	M16	33	53	12	65	20	25	100	114	14-063-25

Exemple de commande — Référence - d_2 : **14-062-12-4**

Manette indexable technopolymère à tige filetée

14-08

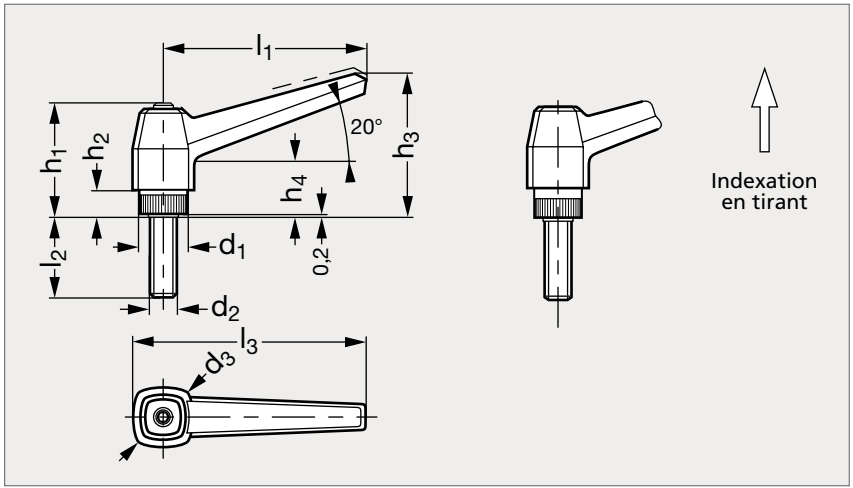



Noire



Orange

MATIÈRE

- Technopolymère base polyamide renforcé de fibres de verre, orange (RAL 2004) ou noir (RAL 9005) finition mate.
- Tige filetée en acier bruni.
- Résiste aux solvants, huiles, graisses et autres agents chimiques.
- Autres couleurs disponibles sur demande.

Orange	d_1	d_2	d_3	h_1	h_2	h_3	h_4	l_1	l_2											l_3	Noire
14-082-12	12	M 5	18	29	6	32	14	42	10	16	20										50	14-083-12
14-082-12	12	M 6	18	29	6	32	14	42	10	16	20	25	30	40							50	14-083-12
14-082-12	12	M 8	18	29	6	32	14	42	20												50	14-083-12
14-082-15	15	M 6	23	36	8	43	17	63	10	16	20	25	30	35	40						73	14-083-15
14-082-15	15	M 8	23	36	8	43	17	63	16	20	25	30		35	40	45	50	60			73	14-083-15
14-082-15	15	M10	23	36	8	43	17	63	40												73	14-083-15
14-082-19	19	M 8	28	45	10	54	22	80	70												92	14-083-19
14-082-19	19	M10	28	45	10	54	22	80	16	20	25	30		35	40	50	60	70			92	14-083-19
14-082-19	19	M12	28	45	10	54	22	80	20	25	30	35	40	45	50	60	70	80			92	14-083-19
14-082-19	19	M14	28	45	10	54	22	80	40												92	14-083-19
14-082-25	25	M12	33	53	12	65	25	100	30	50	70										114	14-083-25
14-082-25	25	M14	33	53	12	65	25	100	30	35	50	70									114	14-083-25
14-082-25	25	M16	33	53	12	65	25	100	30	50	70										114	14-083-25

Exemple de commande

Référence - d_2 - l_2

14-082-12-5-10

Manette indexable technopolymère à insert taraudé laiton ou inox

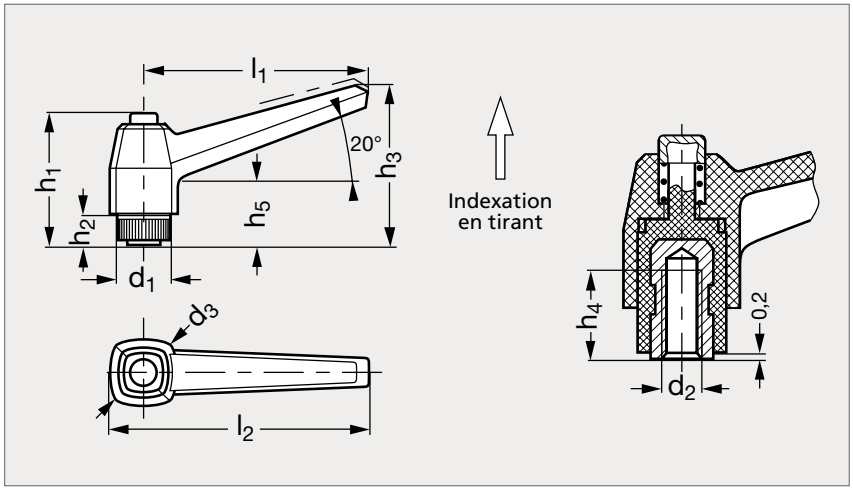



MATIÈRE

- Technopolymère noir renforcé de fibres de verre, finition mate.
- Bouton de reprise en technopolymère offrant un isolement électrique absolu et évitant une éventuelle corrosion.
- Insert en laiton ou en inox (AFNOR Z 8 CNF 18-09, Werk 1.4305, AISI 303).
- Autres couleurs disponibles sur demande.

Insert laiton	d_1	d_2 H6	d_3	h_1	h_2	h_3	h_4	h_5	l_1	l_2	Insert inox
14-163-12	12	M 5	18	29	6	32	10	14	42	50	14-167-12
14-163-12	12	M 6	18	29	6	32	10	14	42	50	14-167-12
14-163-15	15	M 6	23	37	8	43	16	17	63	73	14-167-15
14-163-15	15	M 8	23	37	8	43	13	17	63	73	14-167-15
14-163-19	19	M 8	28	47	10	54	20	22	80	92	14-167-19
14-163-19	19	M10	28	47	10	54	18	22	80	92	14-167-19
14-163-19	19	M12	28	47	10	54	17	22	80	92	
14-163-25	25	M10	33	54	12	65	20	25	100	114	
14-163-25	25	M12	33	54	12	65	20	25	100	114	14-167-25
14-163-25	25	M16	33	54	12	65	22	25	100	114	

Exemple de commande — Référence - d_2 : **14-163-12-5**

Manette indexable technopolymère à tige filetée acier ou inox

14-18

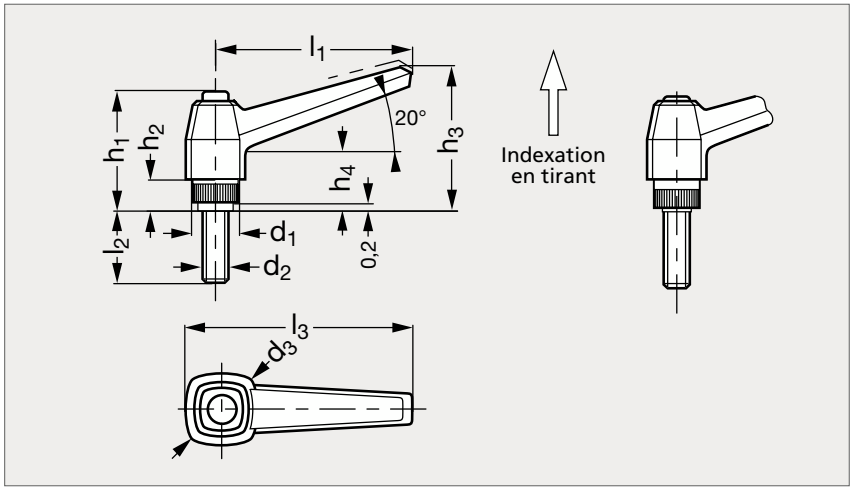



Tige acier



Tige inox

MATIÈRE

- Technopolymère noir renforcé de fibres de verre, finition mate.
- Bouton de reprise en technopolymère offrant un isolement électrique absolu et évitant une éventuelle corrosion.
- Tige filetée avec extrémité bout émoussé en acier zingué brillant ou en inox (AFNOR Z 8 CNF 18-09, Werk 1.4305, AISI 303).
- Autres couleurs disponibles sur demande.

** Version acier uniquement.*

Tige acier	d_1	d_2 6g	d_3	h_1	h_2	h_3	h_4	l_1	l_2								l_3	Tige inox
14-183-12	12	M 5	18	29	6	32	14	42	10	16	20						50	
14-183-12	12	M 6	18	29	6	32	14	42	10*	16	20	25	30	40*			50	14-187-12
14-183-15	15	M 6	23	37	8	43	17	63	10	16	20	25	30	40			73	
14-183-15	15	M 8	23	37	8	43	17	63	16	20	25	30	35*	40	50	60*	73	14-187-15
14-183-19	19	M10	28	47	10	54	22	80	20	25*	30	40	50*	60*	70*		92	14-187-19
14-183-19	19	M12	28	47	10	54	22	80	20*	25*	30	40	50	60*	70*	80*	92	14-187-19
14-183-25	25	M12	33	54	12	65	25	100	30	50	70						114	14-187-25
14-183-25	25	M16	33	54	12	65	25	100	30	50	70						114	

Exemple de commande

Référence - d_2 - l_2

14-183-12-5-10

Manette indexable technopolymère à insert taraudé acier ou inox

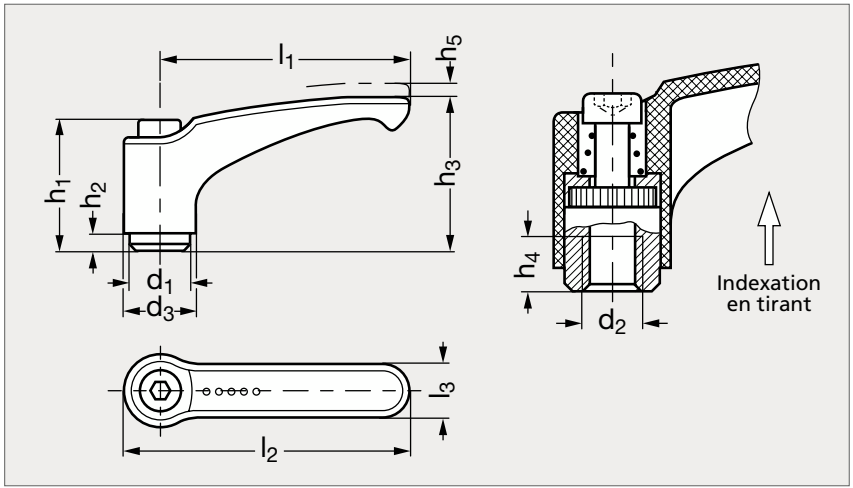



Insert acier

Insert inox

MATIÈRE :

- Corps en technopolymère noir renforcé de fibres de verre, finition mate.
- Insert en acier bruni ou en inox (AFNOR Z 8 CNF 18-09, Werk 1.4305, AISI 303).
- Résiste aux solvants, huiles, graisses et autres agents chimiques.

** Version acier uniquement.*

Insert acier	d_1	d_2			d_3	h_1	h_2	h_3	h_4	h_5	l_1	l_2	l_3	Insert inox
14-191-10	10	M 4*	M 5	M6	15,5	24,5	3,5	30,5	8	3	44	52	11	14-197-10
14-191-13	13,5	M 6	M 8		19	31	3,5	38,5	10	3	63	73,5	13,5	14-197-13
14-191-16	16	M 8	M10		23	36	3,5	46,5	14	4	78	90,5	16	14-197-16
14-191-19	19	M10	M12		26,5	43	5	56,5	17	5	95	109	18	14-197-19

Exemple de commande — Référence - d_2 : **14-191-10-4**

Manette indexable technopolymère, à insert taraudé, indémontable

14-19

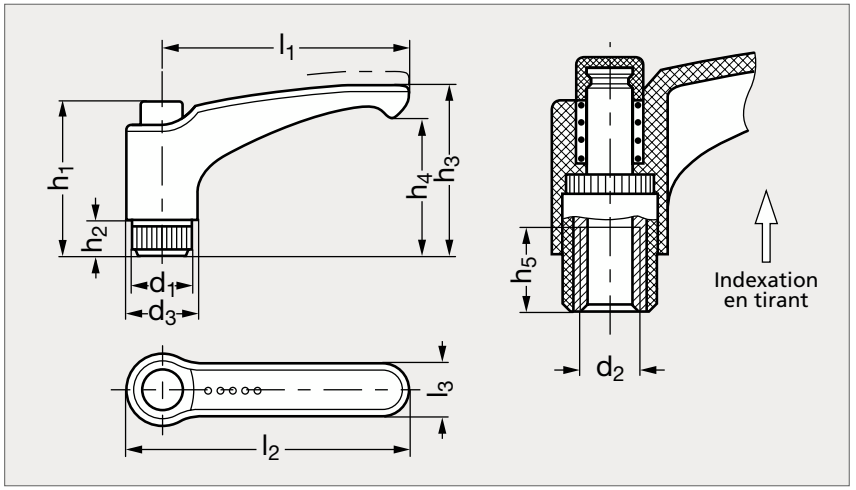



Noire



Chromée

MATIÈRE

- Technopolymère noir mat ou orange ou chromé brillant spécial renforcé de fibres de verre.
- Résiste aux solvants, huiles, graisses et autres agents chimiques.
- Insert en laiton.
- Bouton de reprise en technopolymère noir brillant (RAL 7021) ou orange brillant (RAL 2004).

SUR DEMANDE

- Bouton de reprise de couleur pour le modèle en technopolymère noir.

NOIRE																ORANGE	CHROMÉE
Bouton noir	Bouton orange	d_1	d_2				d_2 chromée	d_3	h_1	h_2	h_3	h_4	h_5	l_1	l_2	l_3	Bouton noir	Bouton noir
14-190-121	14-193-121	12	M 3	M 4	M 5	M6		15,5	29,5	6	30	23	10	30	37,5	9	14-192-121	
14-190- 12	14-193- 12	12	M 5	M 6			M 6	15,5	29,5	6	32,5	25	10	44	52	11	14-192- 12	14-194-12
14-190- 15	14-193- 15	15	M 6	M 8			M 8	19	37,5	8	43	34,5	16	63	73,5	13,5	14-192- 15	14-194-15
14-190- 19	14-193- 19	19	M 8	M10	M12		M10	24,5	47	12	54	44	20	78	90,5	16	14-192- 19	14-194-19
14-190- 22	14-193- 22	21,5	M10	M12	M14		M12	26,5	54,5	13	64,5	53	20	95	109	18		14-194-22
14-190- 25	14-193- 25	25	M12	M14	M16			30	54,5	11	65,5	52,5	20	108	123	20	14-192- 25	

Exemple de commande — Référence - d_2 : **14-193-121-3**

Manette indexable technopolymère, à insert taraudé inox, indémontable

14-19

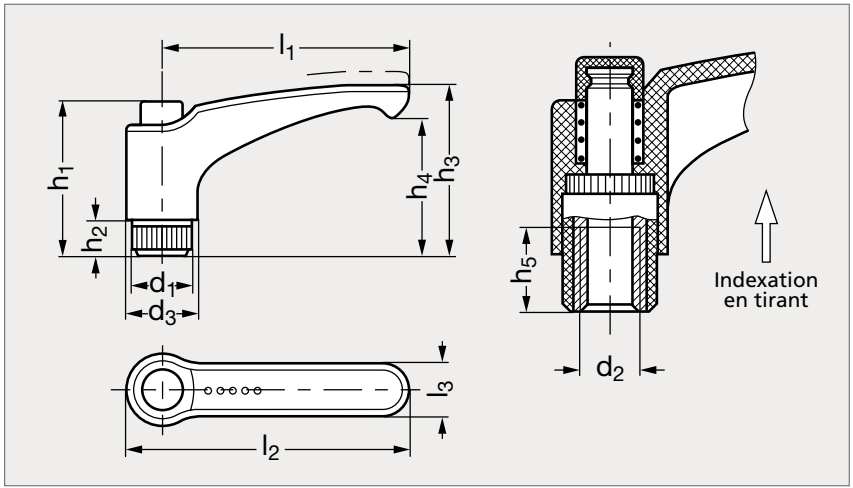



MATIÈRE

- Technopolymère noir mat ou orange spécial renforcé de fibres de verre.
- Résiste aux solvants, huiles, graisses et autres agents chimiques.
- Insert en inox (AFNOR Z 8 CNF 18-09, Werk 1.4305, AISI 303).
- Bouton de reprise en technopolymère noir brillant (RAL 7021) ou orange brillant (RAL 2004).

SUR DEMANDE

- Bouton de reprise de couleur pour le modèle en technopolymère noir.

NOIRE													ORANGE
Bouton noir	Bouton orange	d_1	d_2	d_3	h_1	h_2	h_3	h_4	h_5	l_1	l_2	l_3	Bouton noir
14-196-121	14-198-121	12	M 5	15,5	29,5	6	30	23	6	30	37,5	9	
14-196-121	14-198-121	12	M 6	15,5	29,5	6	30	23	10	30	37,5	9	
14-196- 12	14-198- 12	12	M 5	15,5	29,5	6	32,5	25	6	44	52	11	14-199-12
14-196- 12	14-198- 12	12	M 6	15,5	29,5	6	32,5	25	10	44	52	11	14-199-12
14-196- 15	14-198- 15	15	M 6	19	37,5	8	43	34,5	12	63	73,5	13,5	14-199-15
14-196- 15	14-198- 15	15	M 8	19	37,5	8	43	34,5	13	63	73,5	13,5	14-199-15
14-196- 19	14-198- 19	19	M 8	24,5	47	12	54	44	13	78	90,5	16	14-199-19
14-196- 19	14-198- 19	19	M10	24,5	47	12	54	44	17	78	90,5	16	14-199-19
14-196- 22	14-198- 22	21,5	M12	26,5	54,5	13	64,5	53	20	95	109	18	14-199-22
14-196- 25	14-198- 25	25	M12	30	54,5	11	65,5	52,5	20	108	123	20	

Exemple de commande — Référence - d_2 : **14-198-121-5**

Manette indexable technopolymère à tige filetée acier ou inox

14-20

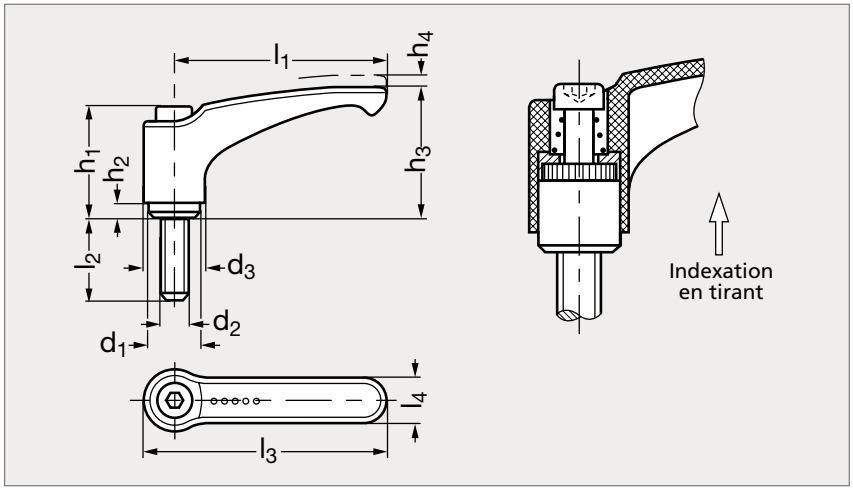



Tige acier



Tige inox

MATIÈRE :

- Corps en technopolymère noir renforcé de fibres de verre, finition mate.
- Tige filetée en acier bruni ou en inox (AFNOR Z 8 CNF 18-09, Werk 1.4305, AISI 303).
- Résiste aux solvants, huiles, graisses et autres agents chimiques.

** Version acier uniquement.*

Tige acier	d_1	d_2	d_3	h_1	h_2	h_3	h_4	l_1	l_2								l_3	l_4	Tige inox
14-201-10	10	M 4	15,5	24,5	3,5	30,5	3	44	12	16	20	25	32				52	11	
14-201-10	10	M 5 M 6	15,5	24,5	3,5	30,5	3	44	12	16	20	25	32	40	50		52	11	14-207-10
14-201-13	13,5	M 6 M 8	19	31	3,5	38,5	3	63	12*	16	20	25	32	40	50	63	73,5	13,5	14-207-13
14-201-13	13,5	M10	19	31	3,5	38,5	3	63	20	25	32	40	50	63	80		73,5	13,5	
14-201-16	16	M 8* M10	23	36	3,5	46,5	4	78	16*	20	25	32	40	50	63	80	90,5	16	14-207-16
14-201-16	16	M12	23	36	3,5	46,5	4	78	25	32	40	50	63	80			90,5	16	
14-201-19	19	M10 M12	26,5	43	5	56,5	5	95	16*	20	25	32	40	50	63	80	109	18	14-207-19
14-201-19	19	M16	26,5	43	5	56,5	5	95	25	32	40	50	63	80			109	18	

Exemple de commande

Référence - d_2 - l_2

14-201-10-4-12

Manette indexable technopolymère à tige filetée acier ou inox, indémontable

14-20

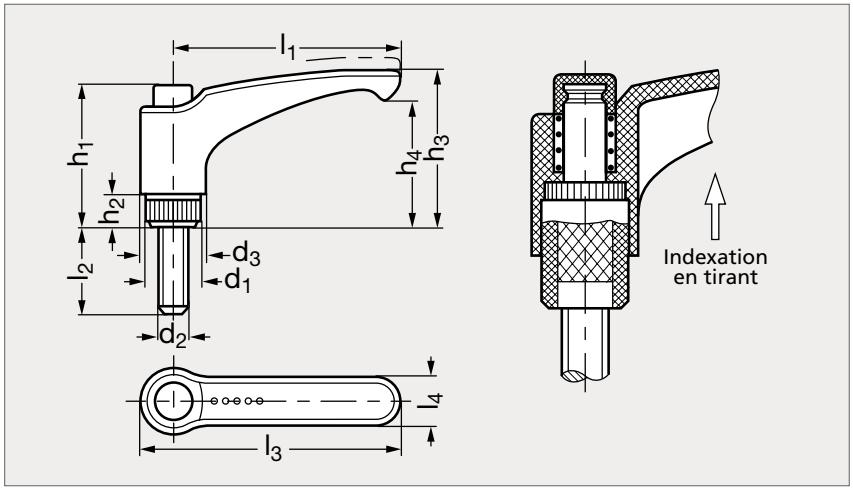



Tige acier

Tige inox

MATIÈRE :

- Technopolymère noir spécial renforcé de fibres de verre, finition mate.
- Résiste aux solvants, huiles, graisses et autres agents chimiques.
- Tige filetée en acier zingué ou en inox (AFNOR Z 8 CNF 18-09, Werk 1.4305, AISI 303).
- Bouton de reprise en technopolymère orange RAL 2004, finition brillante.
- Autres couleurs sur demande.

** Version acier uniquement.*

Tige acier	d_1	d_2 6g	d_3	h_1	h_2	h_3	h_4	l_1	l_2							l_3	l_4	Tige inox
14-203-121	12	M 5	15,5	29,5	6	30	23	30	10	16	20					37,5	9	
14-203-121	12	M 6	15,5	29,5	6	30	23	30	10*	16	20	25	30	40*		37,5	9	14-208-121
14-203- 12	12	M 5	15,5	29,5	6	32,5	25	44	10	16	20					52	11	
14-203- 12	12	M 6	15,5	29,5	6	32,5	25	44	16	20	25	30	40*			52	11	14-208-12
14-203- 15	15	M 6	19	37,5	8	43	34,5	63	16	20	30	35	40			73,5	13,5	
14-203- 15	15	M 8	19	37,5	8	43	34,5	63	20	25	30	35*	40	50*	60*	73,5	13,5	14-208-15
14-203- 19	19	M10	23	47	12	54	44	78	20	25*	30	40	50*	60*		90,5	16	14-208-19
14-203- 19	19	M12	23	47	12	54	44	78	25*	30	40	50	60*			90,5	16	14-208-19
14-203- 22	21,5	M12	26,5	54,5	13	64,5	53	95	30	50	70					109	18	14-208-22
14-203- 25	12	M12	30	54,5	11	64,5	52,5	108	30	50	70					123	20	14-208-25
14-203- 25	12	M14	30	54,5	11	64,5	52,5	108	30	50	70					123	20	
14-203- 25	12	M16	30	54,5	11	64,5	52,5	108	30	50	70					123	20	

Exemple de commande

Référence - d_2 - l_2

14-203-121-5-10

Manette indexable acier, taraudée

14-09

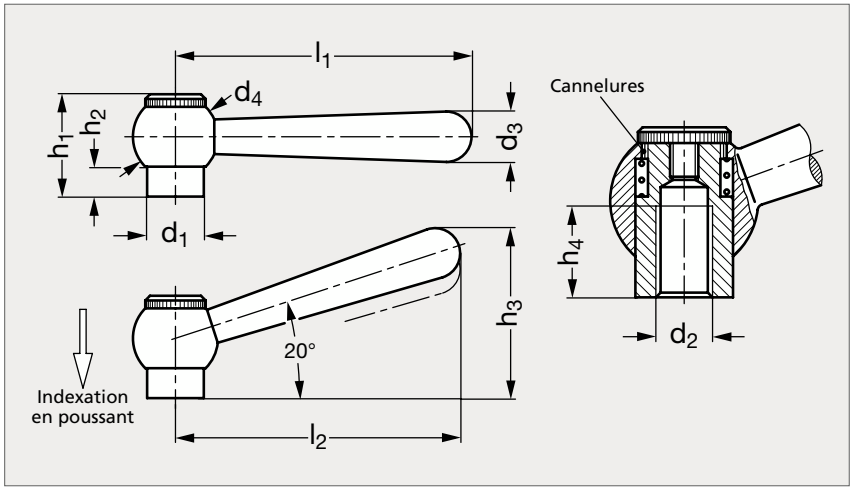



Droite



Inclinée

MATIÈRE

- Acier bruni.

Droite	d_1	d_2		d_3	d_4	h_1	h_2	h_3	h_4	l_1	l_2	Inclinée
14-092-13	13,5	M 6	M 8	10	20	25	8	39,5	12	63	60	14-096-13
14-092-16	16	M 8	M10	13	25	29	8	49,5	15	80	76	14-096-16
14-092-19	19	M10	M12	16	28	33,5	10,5	60,5	18	100	95	14-096-19

Exemple de commande — Référence - d_2 : **14-092-13-6**

Manette indexable acier, à tige filetée

14-11

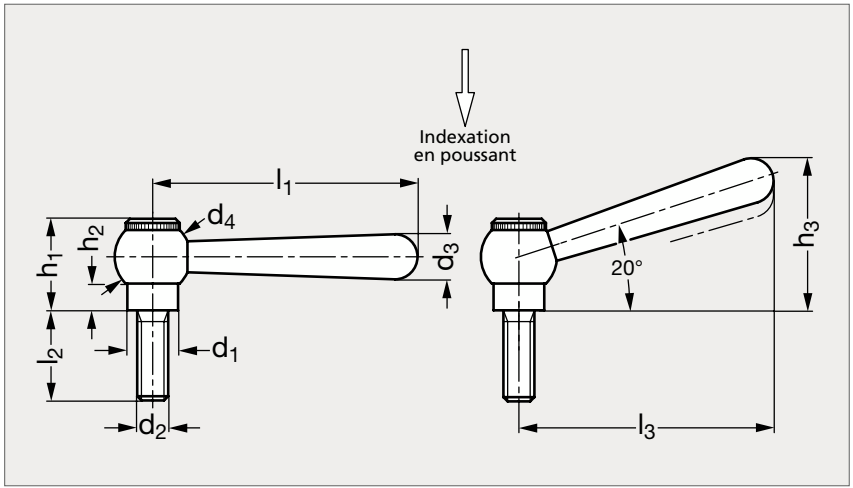



Droite



Inclinée

MATIÈRE

- Acier résistance 5.8 bruni.

Droite	d_1	d_2	d_3	d_4	h_1	h_2	h_3	l_1	l_2						l_3	Inclinée
14-111-13	13,5	M 8	10	20	25	8	39,5	63	20	25	32	40	50	63	60	14-115-13
14-111-16	16	M10	13	25	29	8	49,5	80	20	25	32	40	50	63	76	14-115-16
14-111-19	19	M12	16	28	33,5	10,5	60,5	100	25	32	40	50	63	80	95	14-115-19

Exemple de commande — Référence - l_2 : **14-111-13-20**

Manette indexable acier, taraudée

14-21

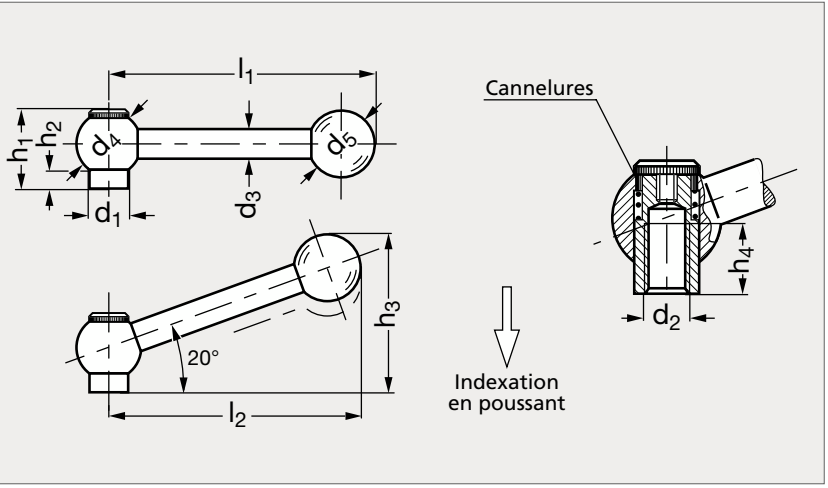



MATIÈRE

- Acier résistance 5.8 bruni.
- Boule en bakélite noire.

Droite	d_1	d_2		d_3	d_4	d_5	h_1	h_2	h_3	h_4	l_1	l_2	Inclinée
14-212-13	13,5	M 8	M 6	8,5	20	20	25	8	46	12	74	70	14-216-13
14-212-16	16	M10	M 8	11	25	25	29	8	58	15	93	87	14-216-16
14-212-19	19	M12	M10	13	28	30	33,5	10,5	70,5	18	116	109	14-216-19

Exemple de commande — Référence - d_2 : **14-212-13-6**

Manette indexable acier, à tige filetée

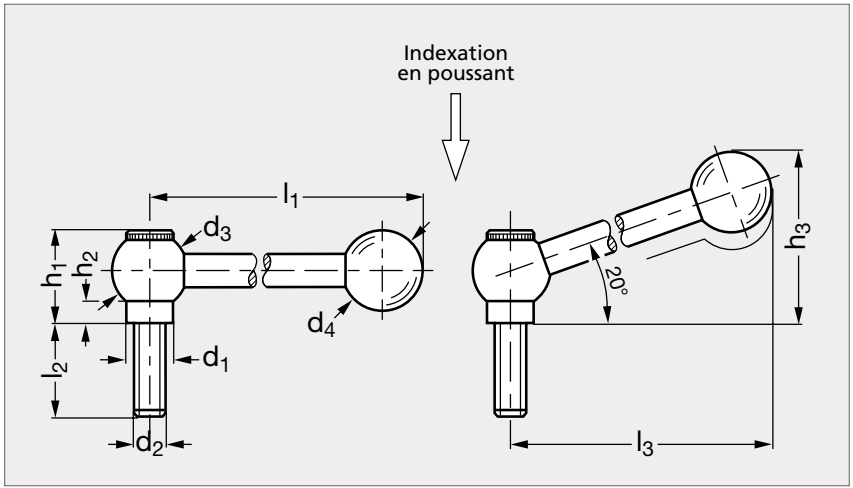



MATIÈRE

- Acier résistance 5.8 bruni.
- Boule en bakélite noire.

Droite	d_1	d_2	d_3	d_4	h_1	h_2	h_3	l_1	l_2						l_3	Inclinée
14-231-13	13,5	M 8	20	20	25	8	46	74	20	25	32	40	50	63	70	14-235-13
14-231-16	16	M10	25	25	29	8	58	93	20	25	32	40	50	63	87	14-235-16
14-231-19	19	M12	28	30	33,5	10,5	70,5	116	25	32	40	50	63	80	109	14-235-19

Exemple de commande — Référence - l_2 : **14-231-13-20**

Manette indexable acier, taraudée

14-38

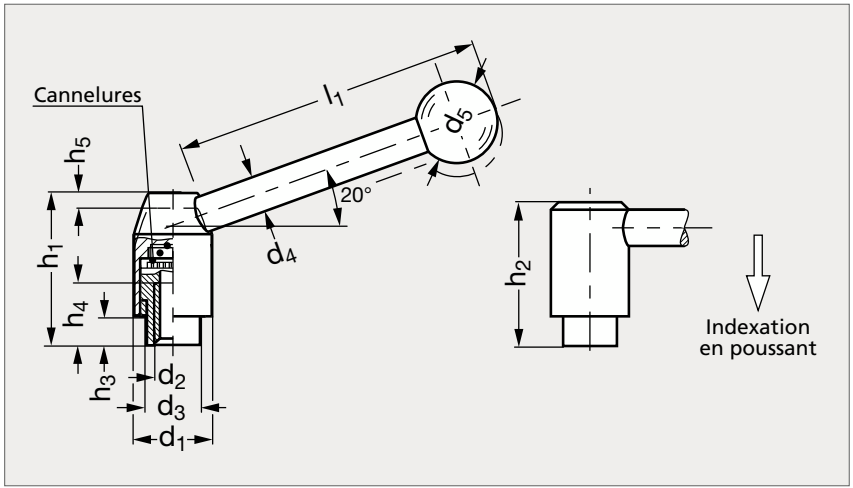



MATIÈRE

- Acier résistance 5.8 bruni.
- Boule en bakélite noire (Modèle 15-02).

Droite	d_1	d_2		d_3	d_4	d_5	h_1	h_2	h_3	h_4	h_5	l_1	Inclinée
14-381-21	21	M 6	M 8	13,5	8	20	37	34,5	4,5	11	3	70	14-385-21
14-381-24	24	M 8	M10	16	10	25	44	41	6,5	14	3,5	96	14-385-24
14-381-28	28	M10	M12	19	12	30	53	49	8,5	17	4	110	14-385-28
14-381-33	33	M12	M16	23	12	32	60	56	10,5	22	4,5	124	14-385-33

Exemple de commande

Référence - d_2

14-381-21-6

Manette indexable acier ou inox, taraudée

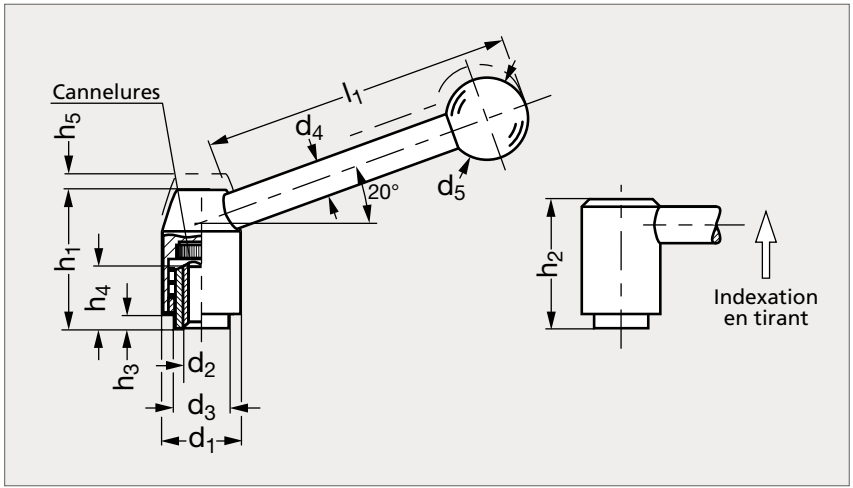



MATIÈRE

- Acier résistance 5.8 bruni ou inox (AFNOR Z 8 CNF 18-09, Werk 1.4305, AISI 303) sablé mat.
- Boule en bakélite noire (Modèle 15-02).

ACIER															INOX
Droite	Inclinée	d_1	d_2			d_3	d_4	d_5	h_1	h_2	h_3	h_4	h_5	l_1	Inclinée
14-391-21	14-395-21	21	M 6	M 8		13,5	8	20	33,5	31	1	11	4	70	14-397-21
14-391-24	14-395-24	24	M 8	M10		16	10	25	40	37	2,5	14	4,5	96	14-397-24
14-391-28	14-395-28	28	M10	M12		19	12	30	48,5	44,5	4,5	17	4,5	110	14-397-28
14-391-33	14-395-33	33	M12	M14	M16	23	12	32	55	51,5	6	22	5,5	124	
14-391-40	14-395-40	40	M16	M20		28	14	35	68	64	6	36	5,5	138	

Exemple de commande — Référence - d_2 : **14-391-21-6**

Manette indexable acier, à tige filetée

14-40

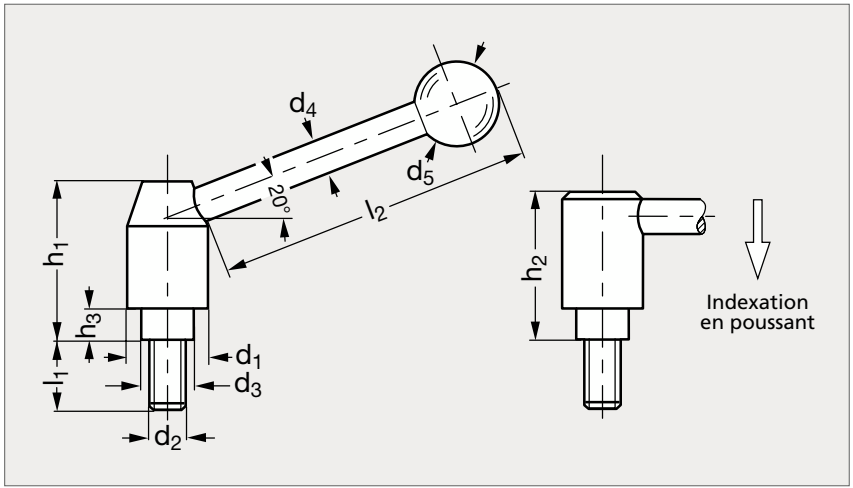



MATIÈRE

- Acier résistance 5.8 bruni.
- Boule en bakélite noire (Modèle 15-02).

Droite	d_1	d_2	d_3	d_4	d_5	h_1	h_2	h_3	l_1							l_2	Inclinée
14-401-21	21	M 8	13,5	8	20	37	34,5	4,5	16	20	25	32	40	50	63	70	14-405-21
14-401-24	24	M10	16	10	25	44	41	6,5	20	25	32	40	50	63	80	96	14-405-24
14-401-28	28	M12	19	12	30	53	49	8,5	20	25	32	40	50	63	80	110	14-405-28
14-401-33	33	M16	23	12	32	60	56	10,5	32	40	50	63	80			124	14-405-33

Exemple de commande — Référence - l_1 : **14-401-21-20**

Manette indexable acier ou inox, à tige filetée

14-41

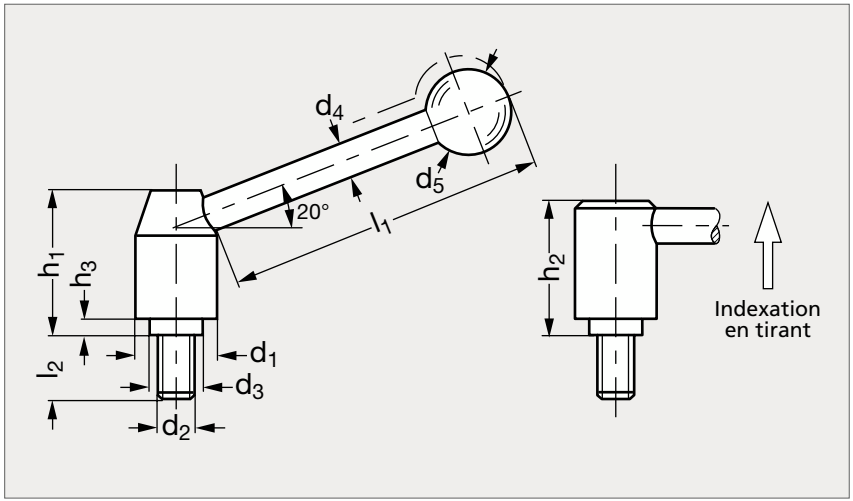



Acier Inox

MATIÈRE

- Acier résistance 5.8 bruni ou inox (AFNOR Z 8 CNF 18-09, Werk 1.4305, AISI 303) sablé mat.
- Boule en bakélite noire (Modèle 15-02).

** Acier uniquement.*

ACIER																			INOX
Droite	Inclinée	d_1	d_2	d_3	d_4	d_5	h_1	h_2	h_3	l_1	l_2								Inclinée
14-411-21	14-415-21	21	M 8	13,5	8	20	33,5	31	1	70	12*	16	20	25	32	40	50	63	14-417-21
14-411-21	14-415-21	21	M10	13,5	8	20	33,5	31	1	70	20	25	32	40	50	63	80		
14-411-24	14-415-24	24	M10	16	10	25	40	37	2,5	96	16*	20	25	32	40	50	63	80	14-417-24
14-411-24	14-415-24	24	M12	16	10	25	40	37	2,5	96	25	32	40	50	63	80			
14-411-28	14-415-28	28	M10	19	12	30	48,5	44,5	4,5	110	16	20	25	32	40	50	63		
14-411-28	14-415-28	28	M12	19	12	30	48,5	44,5	4,5	110	16*	20*	25	32	40	50	63	80	14-417-28
14-411-33	14-415-33	33	M12	23	12	32	55	51,5	6	124	25	32	40	50	63				
14-411-33	14-415-33	33	M16	23	12	32	55	51,5	6	124	32	40	50	63	80				
14-411-40	14-415-40	40	M16	28	14	35	68	64	6	138	40	50	63	80					
14-411-40	14-415-40	40	M20	28	14	35	68	64	6	138	40	50	63	80					

Exemple de commande — Référence - d_2 - l_2 : **14-411-21-8-12**

Manette indexable acier, taraudée, basse

14-42

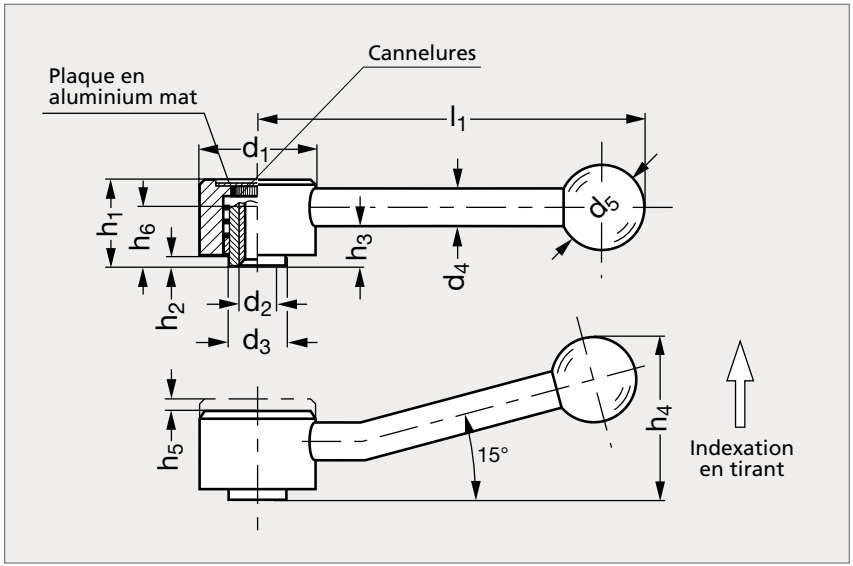



MATIÈRE

- Acier résistance 5.8 bruni.
- Boule en bakélite noire (Modèle 15-02).

Droite	d_1	d_2			d_3	d_4	d_5	h_1	h_2	h_3	h_4	h_5	h_6	l_1	Inclinée
14-421-32	32	M 6	M 8		13,5	8	20	20,5	1,5	12,5	36	4	11	100	14-425-32
14-421-36	36	M 8	M10	M12	16	10	25	24,5	2	15	45	4,5	14	120	14-425-36
14-421-40	40	M10	M12		19	12	30	26,5	2	16	50	4,5	17	130	14-425-40
14-421-45	45	M12	M14	M16	23	12	32	31,5	2	20	60	5	23	145	14-425-45

Exemple de commande — Référence - d_2 : **14-421-32-6**

Manette indexable acier, à tige filetée, basse

14-44

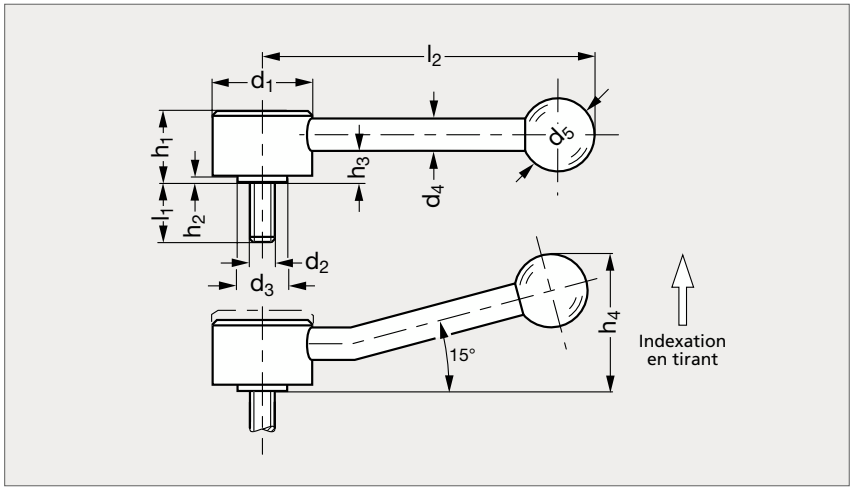



MATIÈRE

- Acier résistance 5.8 bruni.
- Boule en bakélite noire (Modèle 15-02).

Droite	d_1	d_2	d_3	d_4	d_5	h_1	h_2	h_3	h_4	h_5	l_1								l_2	Inclinée
14-441-32	32	M 8	13,5	8	20	20,5	1,5	12,5	36	4	12	16	20	25	32	40	50	63	100	14-445-32
14-441-32	32	M10	13,5	8	20	20,5	1,5	12,5	36	4	20	25	32	40	50	63	80		100	14-445-32
14-441-36	36	M10	16	10	25	24,5	2	15	45	4,5	16	20	25	32	40	50	63	80	120	14-445-36
14-441-36	36	M12	16	10	25	24,5	2	15	45	4,5	25	32	40	50	63	80			120	14-445-36
14-441-40	40	M12	19	12	30	26,5	2	16	50	4,5	25	32	40	50	63	80			130	14-445-40
14-441-45	45	M16	23	12	32	31,5	2	20	60	5	32	40	50	63	80				145	14-445-45

Exemple de commande

Référence - d_2 - l_1

14-441-32-8-12

Manette indexable inox sablé mat ou poli, à insert taraudé

14-71

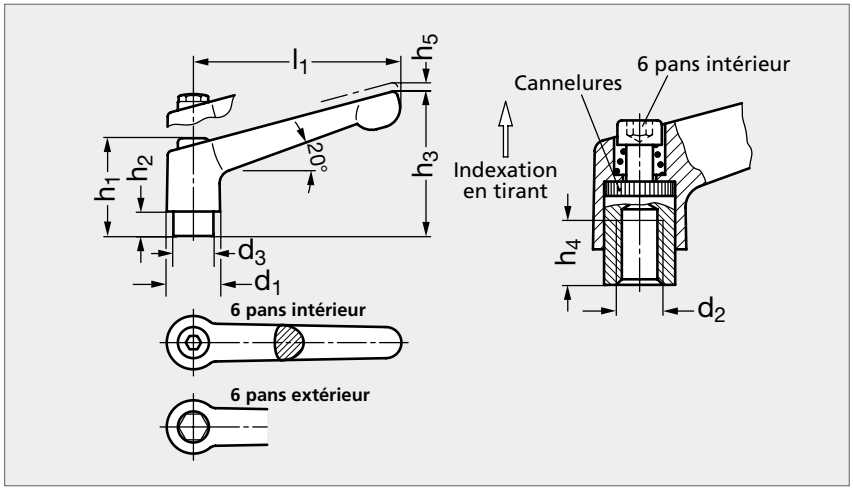



6 pans intérieur

6 pans extérieur

MATIÈRE

- Corps de manette en inox (AFNOR Z 6 CN 18-10 M, Werk 1.4308, AISI CF-8) sablé mat ou poli.
- Moyeu en inox (AFNOR Z 8 CNF 18-09, Werk 1.4305, AISI 303).
- Vis et ressort en inox (AFNOR Z 12 CN 18-09, Werk 1.4310, AISI 301).

6 PANS INTÉRIEUR													6 PANS EXTÉRIEUR	
Mat	Poli	d_1	d_2			d_3	h_1	h_2	h_3	h_4	h_5 min.	l_1	Mat	Poli
14-711-13	14-712-13	13	M 3			10	24,5	4	31	3,5	7	30	14-713-13	14-714-13
14-711-13	14-712-13	13	M 4	M 5	M6	10	24,5	4	31	3,5	8	30	14-713-13	14-714-13
14-711-14	14-712-14	13	M 4	M 5	M6	10	24,5	4	35	3,5	8	45	14-713-14	14-714-14
14-711-18	14-712-18	17,5	M 6	M 8		13,5	31	6,5	45	4	11	63	14-713-18	14-714-18
14-711-22	14-712-22	21	M 8	M10		16	36	8	55	4	14	78	14-713-22	14-714-22
14-711-25	14-712-25	24	M10	M12		19	43	11	63	4	17	92	14-713-25	14-714-25

Exemple de commande — Référence - d_2 : **14-711-13-3**

Manette indexable inox sablé mat ou poli, à tige filetée

14-72

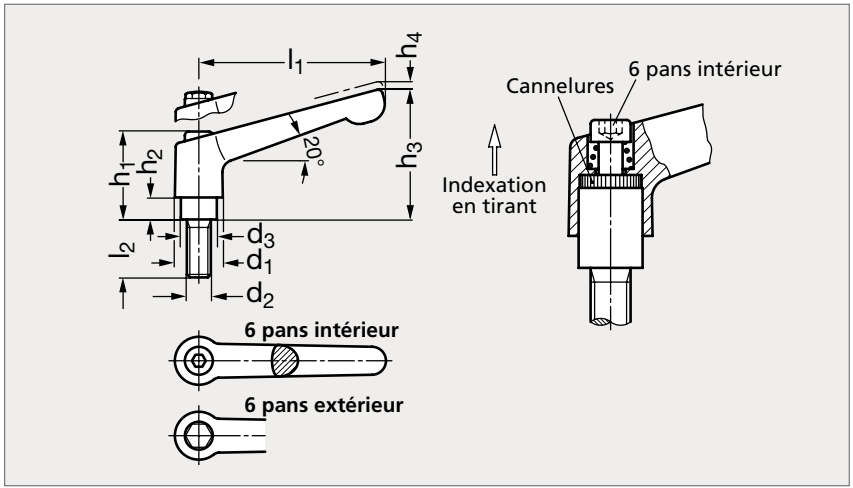



6 pans intérieur



6 pans extérieur

MATIÈRE

- Corps de manette en inox (AFNOR Z 6 CN 18-10 M, Werk 1.4308, AISI CF-8) sablé mat ou poli.
- Tige filetée en inox (AFNOR Z 8 CNF 18-09, Werk 1.4305, AISI 303).
- Vis et ressort en inox (AFNOR Z 12 CN 18-09, Werk 1.4310, AISI 301).

6 PANS INTÉRIEUR										6 PANS EXTÉRIEUR	
Mat	Poli	d_1	d_2	d_3	h_1	h_2	h_3	h_4	l_1	l_2	
14-721-13	14-722-13	13	M 3	10	24,5	4	31	3,5	30	6 8 10 12 16	14-723-13	14-724-13
14-721-13	14-722-13	13	M 4	10	24,5	4	31	3,5	30	12 16 20 25 32	14-723-13	14-724-13
14-721-13	14-722-13	13	M 5 M 6	10	24,5	4	31	3,5	30	12 16 20 25 32 40 50	14-723-13	14-724-13
14-721-14	14-722-14	13	M 4	10	24,5	4	35	3,5	45	12 16 20 25 32	14-723-14	14-724-14
14-721-14	14-722-14	13	M 5 M 6	10	24,5	4	35	3,5	45	12 16 20 25 32 40 50	14-723-14	14-724-14
14-721-18	14-722-18	17,5	M 6 M 8	13,5	31	6,5	45	4	63	16 20 25 32 40 50 63	14-723-18	14-724-18
14-721-22	14-722-22	21	M 8 M10	16	36	8	55	4	78	20 25 32 40 50 63 80	14-723-22	14-724-22
14-721-25	14-722-25	24	M10 M12	19	43	11	63	4	92	20 25 32 40 50 63 80	14-723-25	14-724-25

Exemple de commande

Référence - d_2 - l_2

14-721-13-3-6

Manette indexable à tige filetée à embout laiton ou technopolymère

14-78

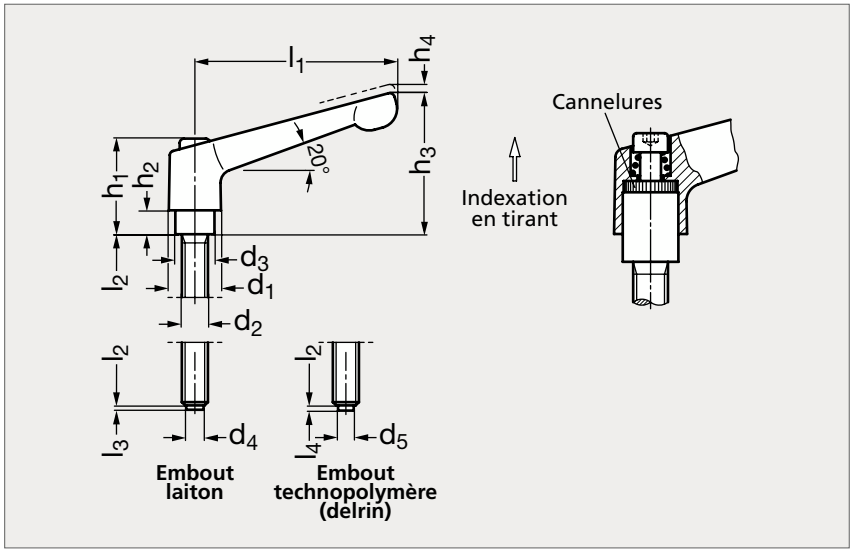



Noire



Orange

MATIÈRE

- Corps de manette en zamac pelliculé orange (RAL 2004) ou noir (RAL 9005).
- Tige filetée en acier bruni.
- Embout en laiton ou en technopolymère (delrin).

ORANGE																				NOIRE	
Laiton	Technopolymère	d_1	d_2	d_3	d_4	d_5	h_1	h_2	h_3	h_4	l_1	l_2						l_3	l_4	Laiton	Technopolymère
14-781-13	14-782-13	13	M 6	10	4	3,5	24,5	4	31	3,5	30	16	20	25	32	40	50	1	1,3	14-784-13	14-783-13
14-781-14	14-782-14	13	M 6	10	4	3,5	24,5	4	35	3,5	45	16	20	25	32	40	50	1	1,3	14-784-14	14-783-14
14-781-18	14-782-18	17,5	M 8	13,5	6	5	31	6,5	45	4	63	20	25	32	40	50	63	1,5	1,6	14-784-18	14-783-18
14-781-18	14-782-18	17,5	M10	13,5	8	6,5	31	6,5	45	4	63	20	25	32	40	50	63	2	1,9	14-784-18	14-783-18

Exemple de commande — Référence - d_2 - l_2 : **14-781-13-6-16**

Manette indexable à tige filetée à embout durci bombé

14-80

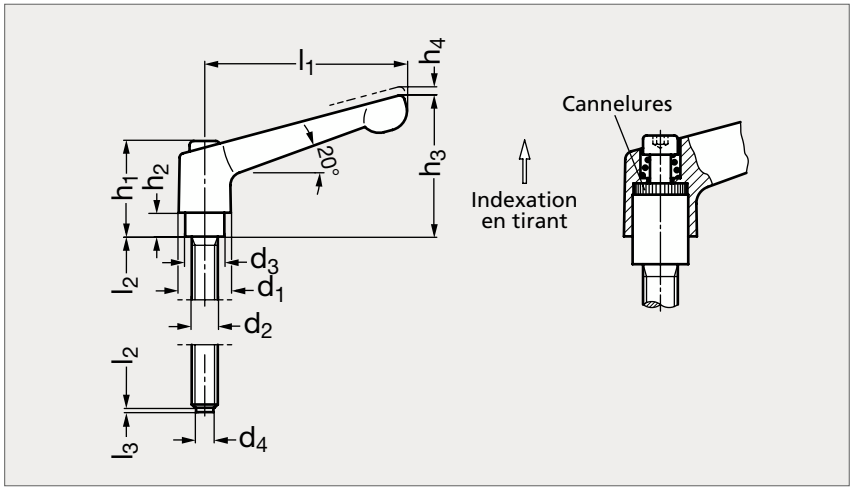



MATIÈRE

- Corps de manette en zamac pelliculé orange (RAL 2004) ou noir (RAL 9005).
- Tige filetée en acier bruni.
- Embout durci bombé.
- Autres couleurs disponibles sur demande.

Orange	d_1	d_2	d_3	d_4	h_1	h_2	h_3	h_4	l_1	l_2						l_3	Noir
14-802-13	13	M 6	10	4	24,5	4	31	3,5	30	16	20	25	32	40	50	1,8	14-803-13
14-802-14	13	M 6	10	4	24,5	4	35	3,5	45	16	20	25	32	40	50	1,8	14-803-14
14-802-18	17,5	M 8	13,5	6	31	6,5	45	4	63	20	25	32	40	50	63	2,5	14-803-18
14-802-18	17,5	M10	13,5	8	31	6,5	45	4	63	20	25	32	40	50	63	3,5	14-803-18

Exemple de commande

Référence - d_2 - l_2

14-802-13-6-16

Manette indexable à tige filetée avec rotule et patin

14-82

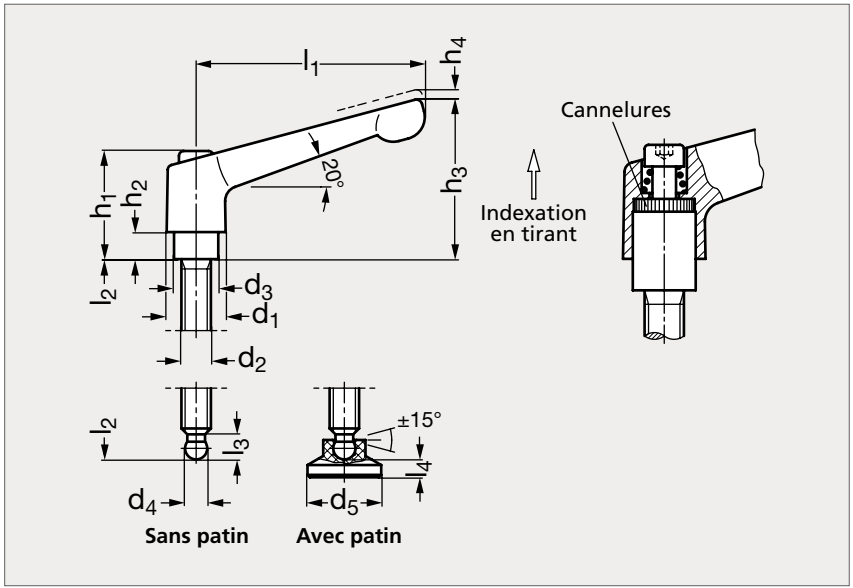



Orange sans patin



Noire avec patin

MATIÈRE

- Corps de manette en zamac pelliculé orange (RAL 2004) ou noir (RAL 9005).
- Tige filetée à rotule en acier bruni.
- Patin en technopolymère noir mat.
- Autres couleurs disponibles sur demande.

ORANGE																				NOIRE	
Sans patin	Avec patin	d_1	d_2	d_3	d_4	d_5	h_1	h_2	h_3	h_4	l_1	l_2						l_3	l_4	Sans patin	Avec patin
14-821-13	14-822-13	13	M 6	10	$4,5^{\pm0,03}$	15	24,5	4	31	3,5	30	16	20	25	32	40	50	5,1	3,6	14-824-13	14-823-13
14-821-14	14-822-14	13	M 6	10	$4,5^{\pm0,03}$	15	24,5	4	35	3,5	45	16	20	25	32	40	50	5,1	3,6	14-824-14	14-823-14
14-821-18	14-822-18	17,5	M 8	13,5	$6,1^{\pm0,05}$	18	31	6,5	45	4	63	20	25	32	40	50	63	6,2	4,2	14-824-18	14-823-18
14-821-18	14-822-18	17,5	M10	13,5	$7,8^{\pm0,05}$	21	31	6,5	45	4	63	20	25	32	40	50	63	7,3	4,3	14-824-18	14-823-18

Exemple de commande

Référence - d_2 - l_2

14-821-13-6-16

Manette à cliquet

14-62

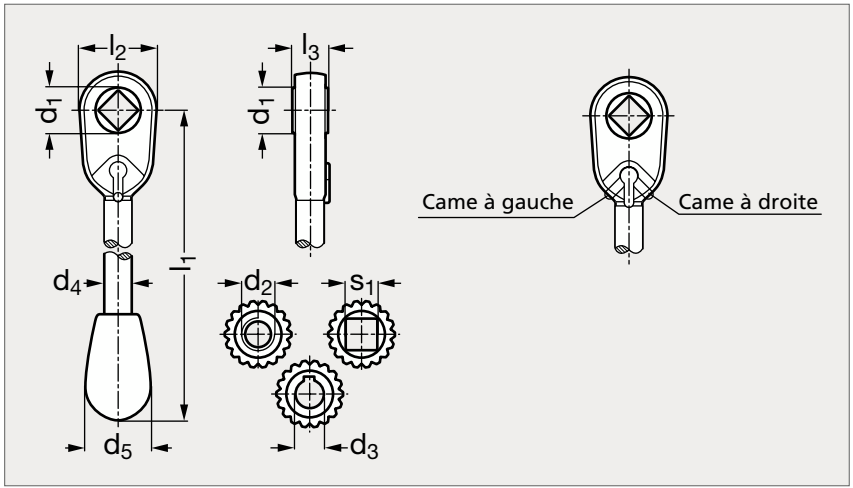



Taraudé



Alésé



Carré

MATIÈRE

- Acier.
- Tête pelliculée noir mat.
- Bouton en bakélite noir.

UTILISATION

- Choisir le sens de serrage en positionnant la came à droite ou à gauche.
- En position neutre, la manette est débrayée, on peut serrer aussi bien à droite qu'à gauche.

Taraudé	Alésé	Carré	d_1	d_2	d_3 H7S	s_1	d_4	d_5	l_1	l_2	l_3	Couple max (Nm)
14-621-12		14-625-12	12	M 8		8	9	20	118	22	11	40
14-621-17	14-623-17	14-625-17	17	M10 M12	10 12	10	11	26	156	30	14	100
14-621-22	14-623-22	14-625-22	22	M16	14 16	12 14	14	33	187	39,5	17	130
14-621-26	14-623-26	14-625-26	26	M20	18	17	17	33	219	46	22	180

Exemple de commande

Référence - d_2 ou d_3 ou s_1

14-621-12-8

Manette indexable zamac à insert acier ou inox, taraudé ou alésé, indémontable

14-25

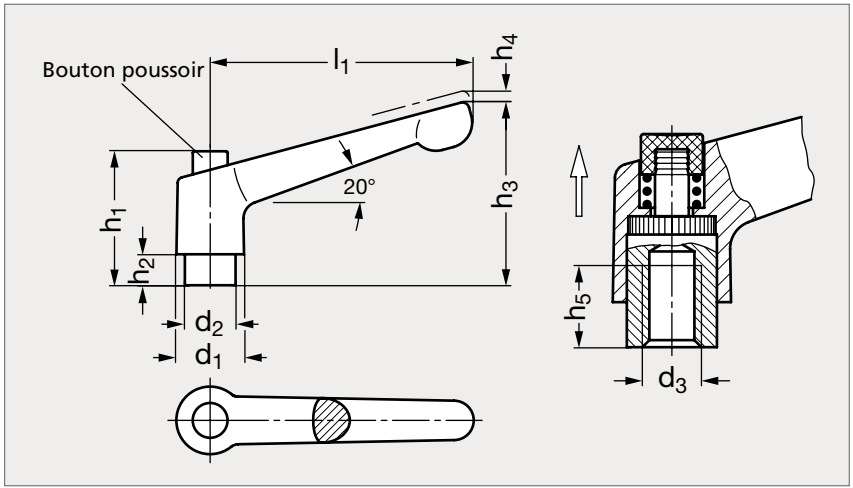



Acier

Inox

MATIÈRE

- Corps de manette en zamac pelliculé noir (RAL 9005).
- Insert en acier bruni taraudé ou alésé, ou en inox (AFNOR Z 8 CNF 18-09, Werk 1.4305, AISI 303) taraudé.
- Bouton de reprise en technopolymère orange (RAL 2004), finition brillante.

SUR DEMANDE

- Bouton de reprise de couleur.

ACIER														INOX
Taraudé	Alésé	d_1	d_2	d_3 Taraudé			d_3 H7 Alésé		h_1	h_2	h_3	h_4	h_5	l_1	Taraudé
14-251-13		13	10	M3					26,5	4	31	3,5	7	30	14-259-13
14-251-13	14-253-13	13	10	M4	M 5	M6	5	6	26,5	4	31	3,5	9	30	14-259-13
14-251-14	14-253-14	13	10	M4	M 5	M6	5	6	26,5	4	35	3,5	9	45	14-259-14
14-251-18	14-253-18	17,5	13,5	M6	M 8		8		32,5	6,5	45	4	11	63	14-259-18
14-251-22	14-253-22	21	16	M8	M10		8	10	37,5	8	55	4	14	78	14-259-22

Exemple de commande — Référence - d_3 : **14-251-13-3**

Manette indexable zamac, à tige filetée acier ou inox, indémontable

14-26

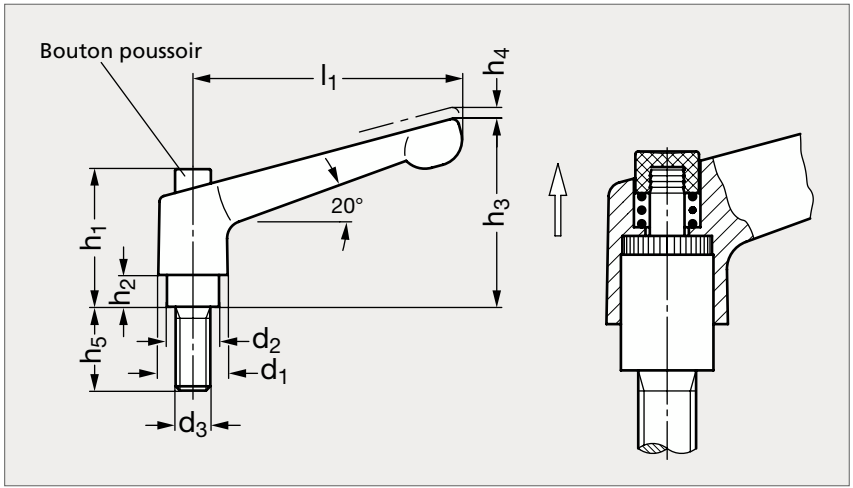



Acier

Inox

MATIÈRE

- Corps de manette en zamac pelliculé noir (RAL 9005).
- Tige filetée en acier ou en inox (AFNOR Z 8 CNF 18-09, Werk 1.4305, AISI 303).
- Bouton de reprise en technopolymère orange (RAL 2004) ou noir (RAL 9005), finition brillante.

SUR DEMANDE

- Bouton de reprise de couleur.

** Acier uniquement.*

ACIER																			INOX	
Orange	Noire	d_1	d_2	d_3		h_1	h_2	h_3	h_4	h_5									l_1	Orange	Noire
14-261-13	14-263-13	13	10	M 3		26,5	4	31	3,5	6	8	10	12	16					30	14-269-13	14-267-13
14-261-13	14-263-13	13	10	M 4		26,5	4	31	3,5	12	16	20	25	32					30	14-269-13	14-267-13
14-261-13	14-263-13	13	10	M 5	M 6	26,5	4	31	3,5	12	16	20	25	32	40	50			30	14-269-13	14-267-13
14-261-14	14-263-14	13	10	M 4		26,5	4	35	3,5	12	16	20	25	32					45	14-269-14	14-267-14
14-261-14	14-263-14	13	10	M 5	M 6	26,5	4	35	3,5	12	16	20	25	32	40	50			45	14-269-14	14-267-14
14-261-18	14-263-18	17,5	13,5	M 6	M 8	32,5	6,5	45	4	12	16	20	25	32	40	50	63		63	14-269-18	14-267-18
14-261-18	14-263-18	17,5	13,5	M10		32,5	6,5	45	4	20	25	32	40	50	63	80*			63	14-269-18	14-267-18
14-261-22	14-263-22	21	16	M 8	M10	37,5	8	55	4	16	20	25	32	40	50	63	80		78	14-269-22	14-267-22
14-261-22	14-263-22	21	16	M12		37,5	8	55	4	25	32	40	50	63	80				78		

Exemple de commande

Référence - d_3 - h_5

14-261-13-3-6

Manette indexable technopolymère, à insert taraudé laiton ou inox, indémontable

14-75

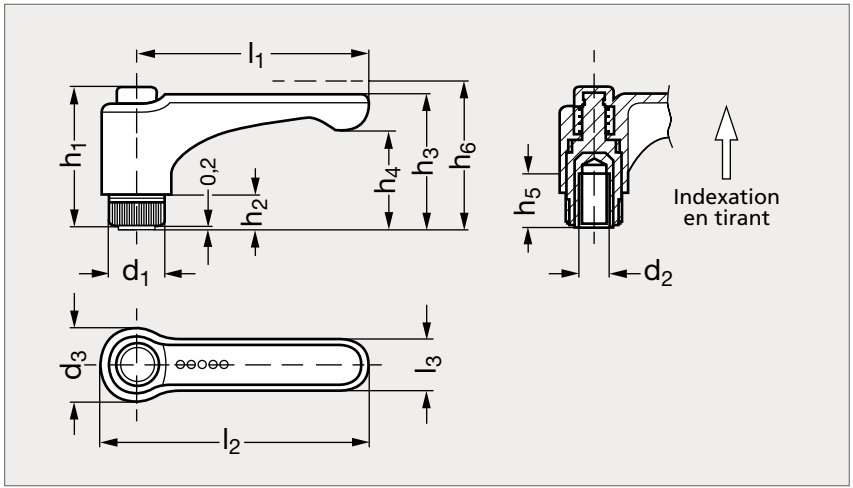



MATIÈRE

- Technopolymère à base de polyamide (PA) renforcé de fibre de verre.
- Résiste aux solvants, huiles, graisses et autres agents chimiques.
- Insert en laiton ou en inox (AFNOR Z 8 CNF 18-09, Werk 1.4305, AISI 303).
- Bouton de reprise en technopolymère orange (RAL 2004), finition brillante.

SUR DEMANDE

- Bouton de reprise de couleur pour le modèle en technopolymère noir.

** Insert laiton uniquement.*

Laiton	d_1	d_2				d_3	h_1	h_2	h_3	h_4	h_5 laiton	h_5 inox	h_6	l_1	l_2	l_3	Inox
14-751-121	12	M3*	M 4*	M 5	M6	15,5	29,5	6	27	20,5	10	6	30,5	30	37,5	9	14-755-121
14-751- 12	12	M5	M 6			15,5	29,5	6	27	18,5	10	6	30,5	44	52	11	14-755-12
14-751- 15	15	M6				19	37,5	8	36,5	26,5	16	12	40	63	73,5	13,5	14-755-15
14-751- 15	15	M8	M10*			19	37,5	8	36,5	26,5	13	12	40	63	73,5	13,5	14-755-15
14-751- 19	19	M8	M10	M12*		24,5	47	12	42	30	20	13	45,5	78	90,5	16	14-755-19

Exemple de commande — Référence - d_2 : **14-751-121-3**

Manette indexable inox taraudée, basse

14-46

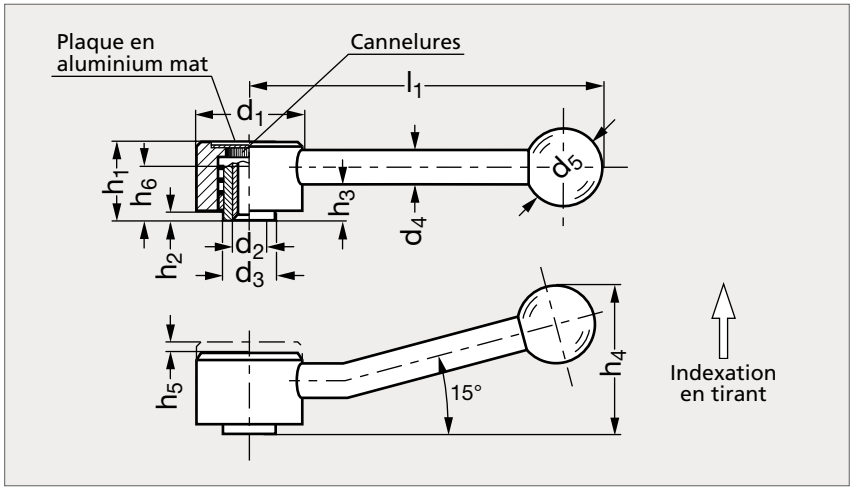



MATIÈRE

- Inox (AFNOR Z 8 CNF 18-09, Werk 1.4305, AISI 303).
- Boule en bakélite noire (Modèle 15-02).

Droite	d_1	d_2		d_3	d_4	d_5	h_1	h_2	h_3	h_4	h_5	h_6	l_1	Inclinée
14-461-32	32	M 6	M 8	13,5	8	20	20,5	1,5	12,5	36	4	11	100	14-465-32
14-461-36	36	M 8	M10	16	10	25	24,5	2	15	45	4,5	14	120	14-465-36
14-461-40	40	M10	M12	19	12	30	30	4	19	53	4,5	17	130	14-465-40
14-461-45	45	M12	M16	23	12	32	35,5	4	24	64	5	23	145	14-465-45

Exemple de commande — Référence - d_2 : **14-461-32-6**

Manette indexable inox à tige filetée, basse

14-48

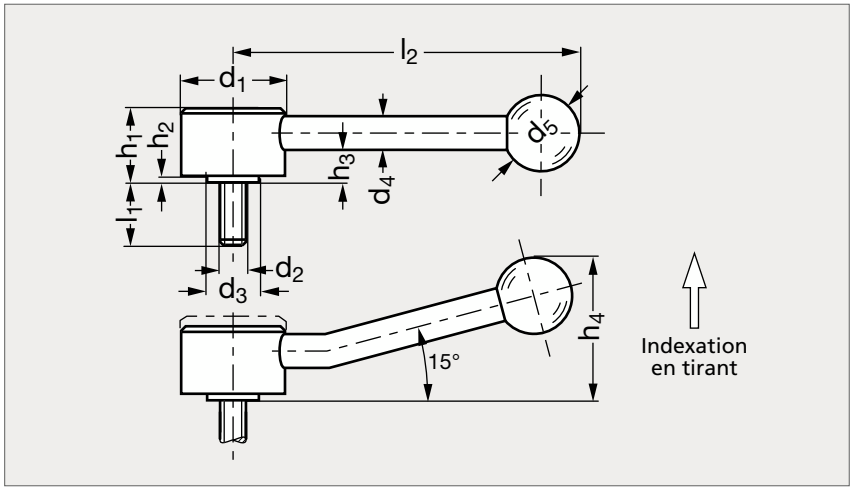



MATIÈRE

- Inox (AFNOR Z 8 CNF 18-09, Werk 1.4305, AISI 303).
- Boule en bakélite noire (Modèle 15-02).

Droite	d_1	d_2	d_3	d_4	d_5	h_1	h_2	h_3	h_4	l_1								l_2	Inclinée
14-481-32	32	M 8	13,5	8	20	20,5	1,5	12,5	36	12	16	20	25	32	40	50		100	14-485-32
14-481-36	36	M10	16	10	25	24,5	2	15	45	16	20	25	32	40	50	63	80	120	14-485-36
14-481-40	40	M12	19	12	30	30	4	19	53	25	32	40	50	63	80			130	14-485-40
14-481-45	45	M16	23	12	32	35,5	4	24	64	32	40	50	63	80				145	14-485-45

Exemple de commande

Référence - l_1

14-481-32-12

Manette indexable zamac, plate, à insert taraudé ou alésé, acier ou inox

14-90

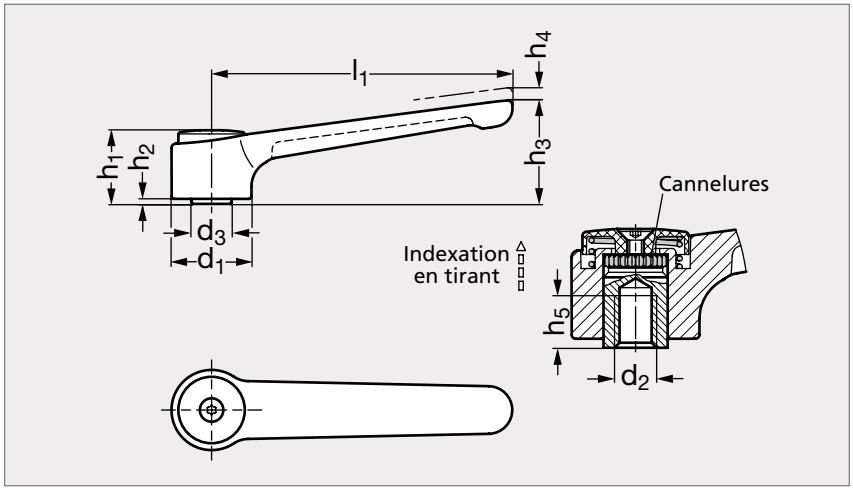



Noir

Gris argenté

MATIÈRE

- Corps de manette en zamac pelliculé noir (RAL 9005) ou gris argenté (RAL 9006).
- Insert taraudé ou alésé en acier bruni ou en inox (AFNOR Z 8 CNF 18-09, Werk 1.4305, AISI 303).
- Bouton de reprise en technopolymère noir ou gris.
- Vis à tête fraisée en inox.

ACIER

Taraudé		Alésé														
Noir	Gris	Noir	Gris	d_1	d_2 Taraudé			d_2 H7 Alésé		d_3	h_1	h_2	h_3	h_4	h_5	l_1
14-901-32	14-902-32	14-903-32	14-904-32	32	M 8	M10	M12	8	10	16	29,5	2	41,5	2,5	14	120
14-901-40	14-902-40	14-903-40	14-904-40	40	M12	M16		12	16	23	42	4	56	4	22	145

INOX

Taraudé		Alésé														
Noir	Gris	Noir	Gris	d_1	d_2 Taraudé			d_2 H7 Alésé		d_3	h_1	h_2	h_3	h_4	h_5	l_1
14-905-32	14-906-32	14-907-32	14-908-32	32	M 8	M10	M12	8	10	16	29,5	2	41,5	2,5	14	120
14-905-40	14-906-40	14-907-40	14-908-40	40	M12	M16		12	16	23	42	4	56	4	22	145

Exemple de commande — Référence - d_2 : **14-901-32-8**

Manette indexable zamac, plate, à tige filetée, acier ou inox

14-92

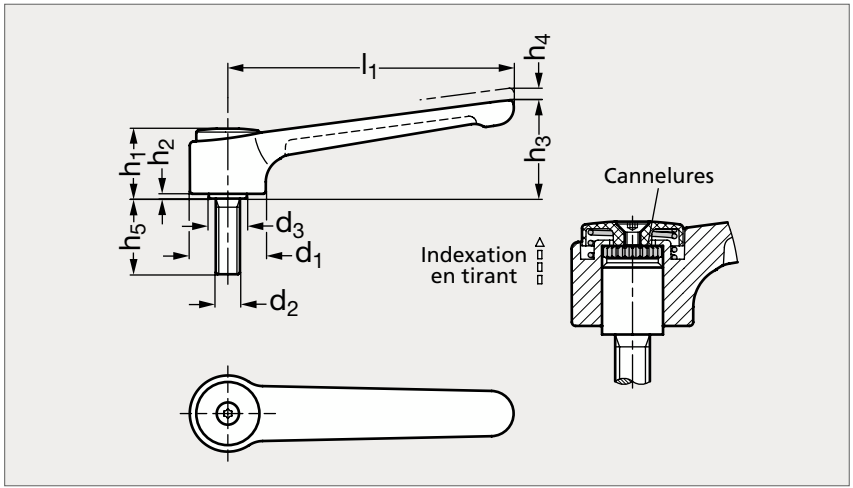



Noir

Gris argenté

MATIÈRE

- Corps de manette en zamac pelliculé noir (RAL 9005) ou gris argenté (RAL 9006).
- Tige filetée en acier bruni ou en inox (AFNOR Z 8 CNF 18-09, Werk 1.4305, AISI 303).
- Bouton de reprise en technopolymère noir ou gris.
- Vis à tête fraisée en inox.

ACIER

Noir	Gris	d_1	d_2		d_3	h_1	h_2	h_3	h_4	h_5							l_1
14-921-32	14-922-32	32	M10	M12	16	29,5	2	41,5	2,5	20	25	32	40	50	63	80	120
14-921-40	14-922-40	40	M12	M16	23	42	4	56	4	32	40	50	63	80			145

INOX

Noir	Gris	d_1	d_2		d_3	h_1	h_2	h_3	h_4	h_5							l_1
14-925-32	14-926-32	32	M10	M12	16	29,5	2	41,5	2,5	20	25	32	40	50	63	80	120
14-925-40	14-926-40	40	M12	M16	23	42	4	56	4	32	40	50	63	80			145

Exemple de commande — Référence - d_2 - h_5 : **14-921-32-10-20**

Manette indexable inox, à insert taraudé, avec joint NBR

14-94

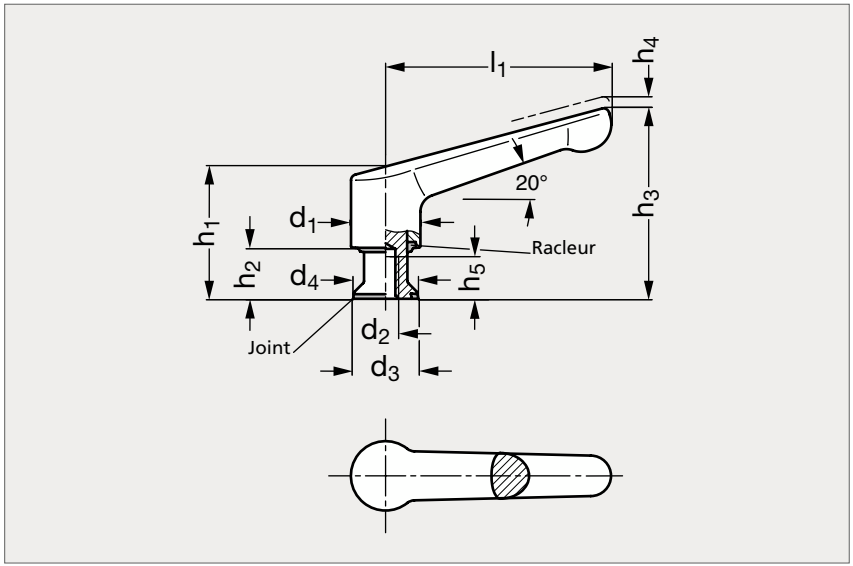



MATIÈRE

- Corps en inox (AFNOR Z 6 CN 18-10 M, Werk 1.4308, AISI CF-8), poli.
- Insert taraudé en inox (AFNOR Z 6 CN 18-09, Werk 1.4301, AISI 304).
- Joint en H-NBR (nitrile hydrogéné), 85 ± 5 Shore A, bleu.

UTILISATION

- Évite les zones de rétention de saleté.
- Convient aux fortes exigences hygiéniques.
- Température d'emploi : de - 25 °C à + 150 °C.

PRODUITS ASSOCIÉS



Joint d'étanchéité 31-162
Voir notre site internet



Poignée étrier hygiénique 11-118
Page 134



Bouton trois bras hygiénique 15-133
Page 364



Pied hygiénique à tige filetée 35-130
Page 906

	d_1	d_2	d_3	d_4	h_1	h_2	h_3	h_4	h_5	l_1
14-940-19	19	M 6	14,8	14	43,8	16,3	60,1	2,5	10	63
14-940-19	19	M 8	18,8	18	45,8	18,3	62,1	2,5	12	63
14-940-24	24	M 8	18,8	18	49,3	16,5	69,3	3	12	78
14-940-24	24	M10	22,8	22	51,3	18,5	71,3	3	15	78

Exemple de commande — Référence - d_2 : **14-940-19-6**

Manette indexable inox, à tige filetée, avec joint NBR

14-96

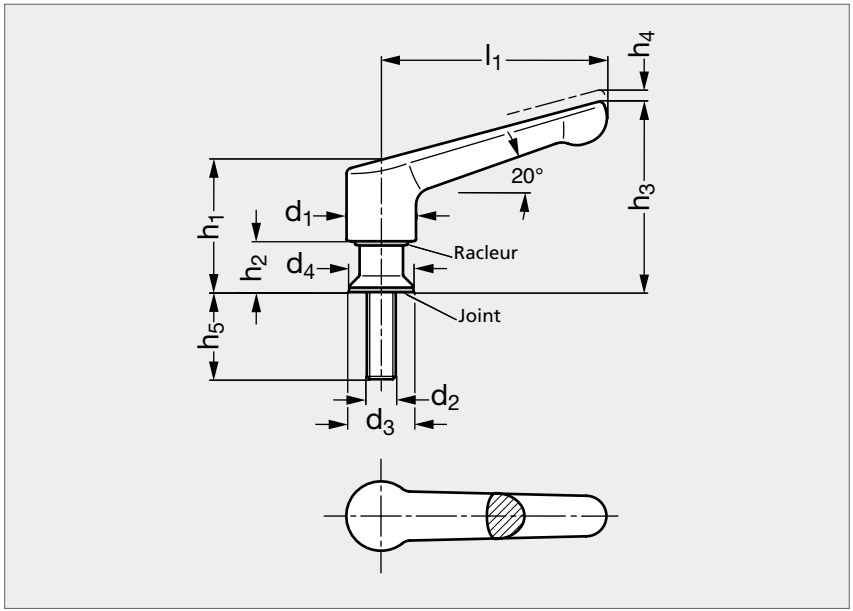



MATIÈRE

- Corps en inox (AFNOR Z 6 CN 18-10 M, Werk 1.4308, AISI CF-8), poli.
- Tige filetée en inox (AFNOR Z 6 CN 18-09, Werk 1.4301, AISI 304).
- Joint en H-NBR (nitrile hydrogéné), 85 ±5 Shore A, bleu.

UTILISATION

- Évite les zones de rétention de saleté.
- Convient aux fortes exigences hygiéniques.
- Température d'emploi : de - 25 °C à + 150 °C.

PRODUITS ASSOCIÉS



Joint d'étanchéité 31-162
Voir notre site internet



Bouton champignon hygiénique 15-134
Page 360



Poignée étrier hygiénique 11-118
Page 134



Pied hygiénique à tige filetée 35-130
Page 906

	d_1	d_2	d_3	d_4	h_1	h_2	h_3	h_4	h_5					l_1
14-960-19	19	M 6	14,8	14	39,3	14,8	55,5	2,5	12	16	20	25	32	63
14-960-19	19	M 8	18,8	18	41,3	16,8	57,5	2,5	12	16	20	25	32	63
14-960-24	24	M 8	18,8	18	43,8	15,6	63,9	3	12	16	20	25	32	78
14-960-24	24	M10	22,8	22	43,8	17,6	65,9	3	16	20	25	32		78

Exemple de commande

Référence - d_2 - h_5

14-960-19-6-12

Moyeu à blocage élastique acier ou inox

14-47

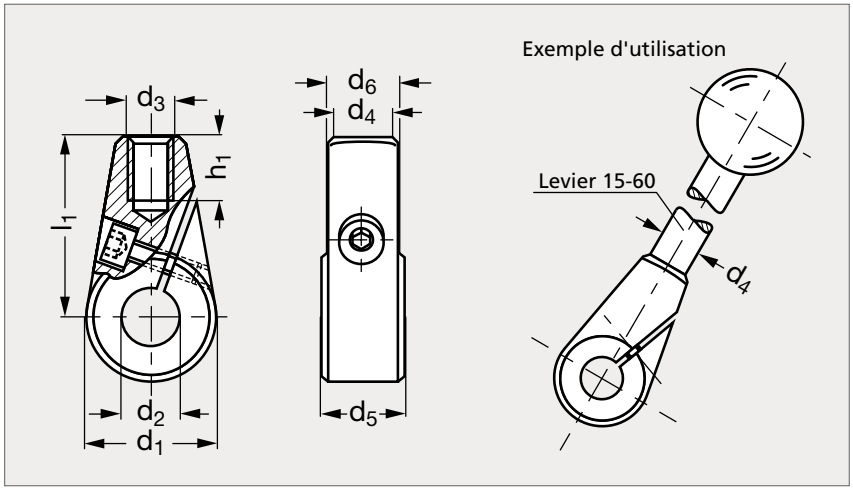

INOX



Acier



Inox

MATIÈRE

• Acier fritté, bruni ou inox (AFNOR Z 2 CND 17-12, Werk 1.4404, AISI 316 L).

PRODUIT ASSOCIÉ



Levier à bouton 15-60
Page 384

Acier	d_1	d_2		d_3	d_4	d_5 $^{\pm 0,2}$	d_6	h_1 min.	l_1	Inox
14-470-24	24	10	12	M 8	10	15,5	13	36	11	14-475-24
14-470-28	28	12	14	M10	12	17,5	15	41	14	14-475-28
14-470-32	32	14	16	M12	14	19,5	17	45	16	14-475-32

Exemple de commande — Référence - d_2 : **14-470-24-10**

Manette technopolymère

14-12

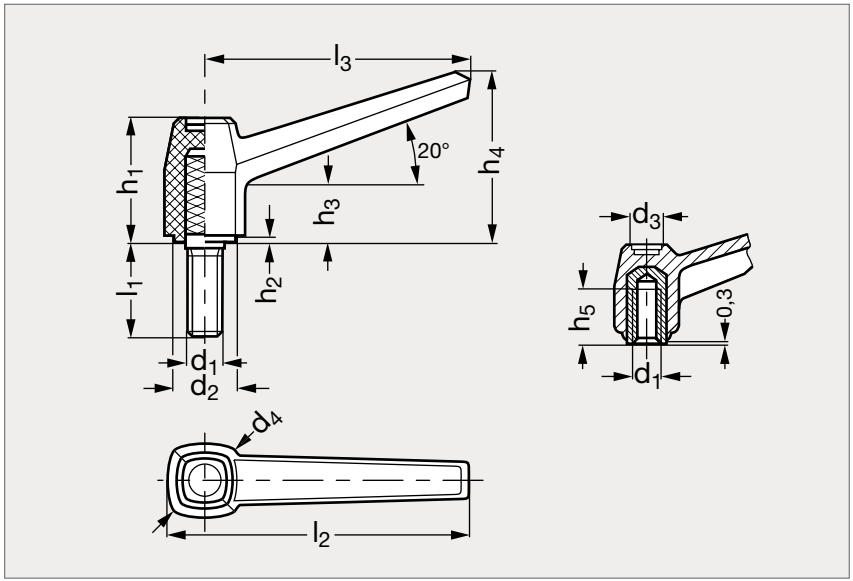



Taraudée



À tige filetée

MATIÈRE

- Technopolymère noir, renforcé de fibres de verre, finition mate.
- Insert en laiton ou tige filetée en acier zingué.
- Résiste aux solvants, huiles, graisses et autres agents chimiques.

Taraudée	d_1	d_2	d_3	d_4	h_1	h_2	h_3	h_4	h_5	l_1	l_2	l_3	À tige filetée
14-121- 6	M 6	11,5	9	18	22	1,8	9	27	12	16	50	42	14-122- 6
14-121- 8	M 8	14,5	9	23	27	2	11	37	13	25	73	63	14-122- 8
14-121-10	M10	18,5	11	28	34	2,2	14	47	17	30	92	80	14-122-10
14-121-12	M12	23,5	13	35	40	2,4	16	57	20	50	115	100	14-122-12

Exemple de commande — Référence **14-121-6**

Manette technopolymère

14-14

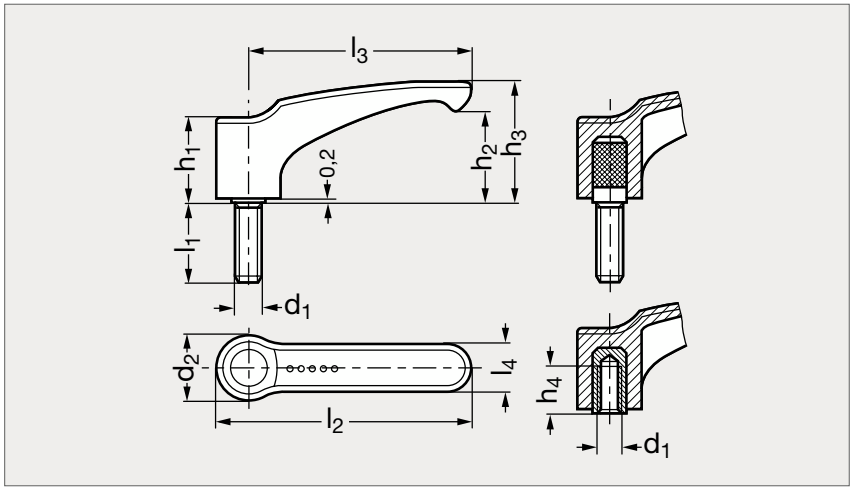



Taraudée



À tige filetée

MATIÈRE

- Technopolymère noir renforcé de fibres de verre, finition mate.
- Insert en laiton ou tige filetée en acier zingué.
- Résiste aux solvants, huiles, graisses et autres agents chimiques.

Taraudée	d_1	d_2	l_1	l_2	l_3	l_4	h_1	h_2	h_3	h_4	À tige filetée
14-141- 5	M 5	15,5		52	44	11	19	19	26,5	10	
14-141- 6	M 6	15,5	16	52	44	11	19	19	26,5	12	14-142- 6
14-141- 8	M 8	19	25	73,5	63	13,5	24,5	26,5	35	13	14-142- 8
	M 8	19	45	73,5	63	13,5	24,5	26,5	35		14-142-81
14-141-10	M10	23	30	90,5	78	16	29,5	32	42	17	14-142-10
14-141-12	M12	26,5	50	109	95	18	34	40	51,5	20	14-142-12

Exemple de commande — Référence **14-141-5**

Manette acier ou inox

14-05

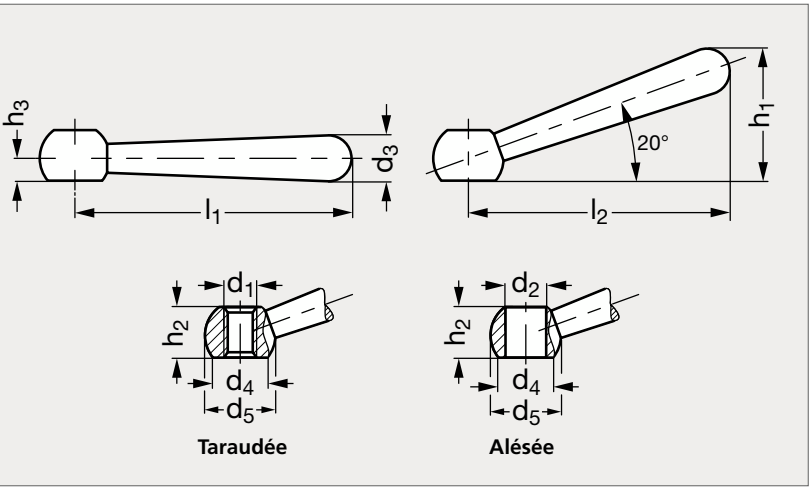



Acier

Inox

MATIÈRE

• Acier tourné bruni ou inox (AFNOR Z 8 CNF 18-09, Werk 1.4305, AISI 303) sablé mat.

SUR DEMANDE

• Manette non percée et sans revêtement.

ACIER													INOX	
Manette droite		Manette inclinée											Manette inclinée	
Alésée	Taraudée	Alésée	Taraudée	d_1	d_2 H7	d_3	d_4	d_5	h_1	h_2	h_3	l_1	l_2	Alésée	Taraudée
14-051- 50	14-052- 50	14-055- 50	14-056- 50	M 6	6	8	11	12	24	9,5	4	50	48		14-058- 50
14-051- 63	14-052- 63	14-055- 63	14-056- 63	M 8	8	10	12,5	16	30,5	12	5	63	60	14-057- 63	14-058- 63
14-051- 80	14-052- 80	14-055- 80	14-056- 80	M10	10	13	16	20	38	14,5	6	80	76	14-057- 80	14-058- 80
14-051-100	14-052-100	14-055-100	14-056-100	M12	12	16	20	25	47	18,5	7,5	100	95	14-057-100	14-058-100
14-051-125	14-052-125	14-055-125	14-056-125	M16	16	20	25	32	59,5	24	10	125	119		14-058-125
14-051-160	14-052-160	14-055-160	14-056-160	M20	20	25	31	40	76	30	12,5	160	152		
		14-055-200	14-056-200	M24	24	32	34,5	50	97	40	18	200	190		

Exemple de commande — Référence **14-051-50**

Manette à boule acier

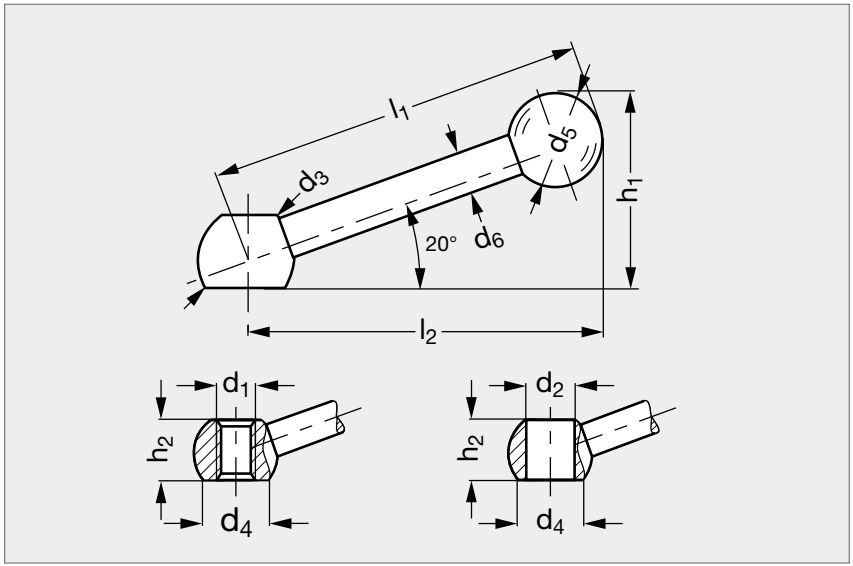



MATIÈRE

- Acier tourné bruni.
- Boule en bakélite noire (Modèle 15-02).

SUR DEMANDE

- Manette droite.

Alésée	l_1	l_2	d_1	d_2 H7	d_3	d_4	d_5	d_6	h_1	h_2	Taraudée
14-175- 63	63	60	M 8	8	16	12,5	20	8	33	12	14-176- 63
14-175- 80	80	76	M10	10	20	16	20	9	40	14,5	14-176- 80
14-175-100	100	95	M12	12	25	20	25	11	50	18,5	14-176-100
14-175-125	125	119	M16	16	32	25	32	15	63	24	14-176-125
14-175-160	160	152	M20	20	40	31	40	18	80	30	14-176-160

Exemple de commande — Référence **14-175-63**

Manette à boule acier

14-37

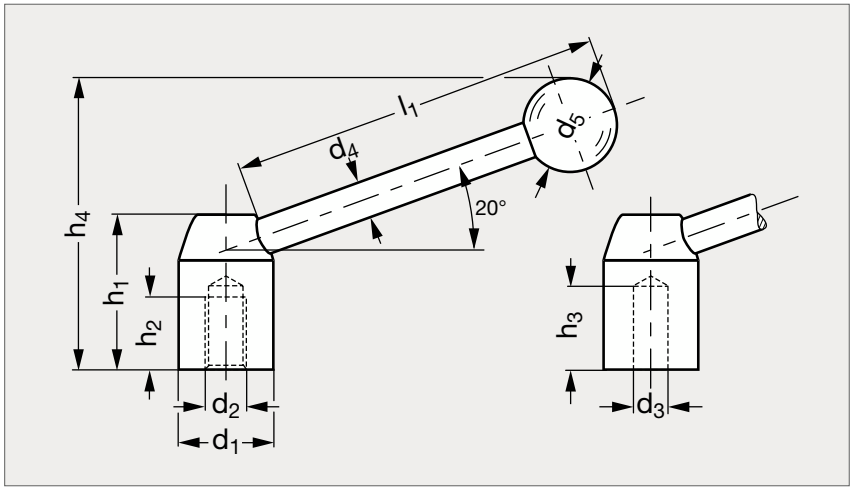



MATIÈRE

- Acier tourné bruni.
- Boule en bakélite noire (Modèle 15-02).

SUR DEMANDE

- Manette droite : D.

Alésée	d_1	d_2	d_3 H7	d_4	d_5	h_1	h_2	h_3	h_4	l_1	Taraudée
14-375-22	22	M10	10	8	20	37	15	19	67	85	14-376-22
14-375-25	25	M12	12	10	25	42	18	21	76	95	14-376-25
14-375-28	28	M12	12	12	30	47	18	23	87	108	14-376-28
14-375-32	32	M16	16	12	32	52	23	28	98	126	14-376-32
14-375-36	36	M16	16	14	35	58	24	28	108	138	14-376-36
14-375-40	40	M20	20	16	40	64	27	30	120	154	14-376-40

Exemple de commande

Référence - d_2 ou d_3

14-375-20-10

Manette à boule inox

14-37

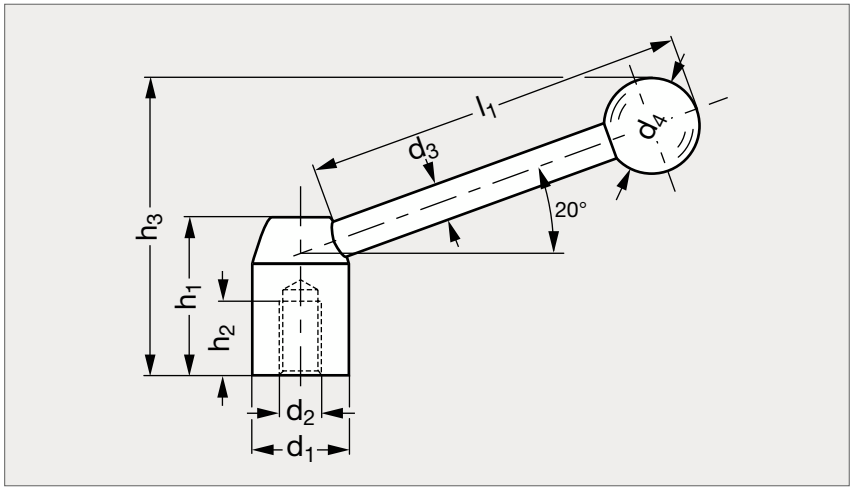



MATIÈRE

- Inox (AFNOR Z 8 CNF 18-09, Werk 1.4305, AISI 303).
- Boule en bakélite noire (Modèle 15-02).

	d_1	d_2	d_3	d_4	h_1	h_2	h_3	l_1
14-377-22	22	M 8	8	20	37	18	67	85
14-377-25	25	M10	10	25	42	18	76	95
14-377-28	28	M12	12	30	47	20	87	108
14-377-32	32	M16	12	32	52	25	98	126

Exemple de commande — Référence - d_2 : **14-377-22-8**

Manette acier ou inox

14-27

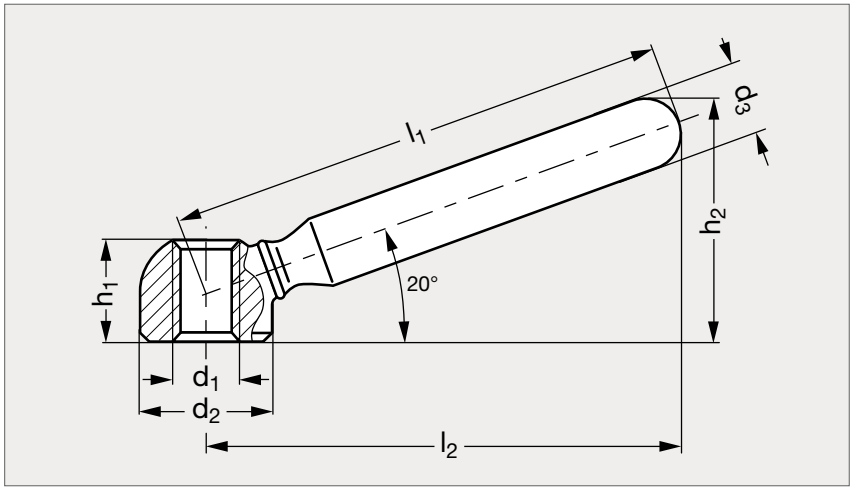



MATIÈRE

- Acier zingué ou inox (AFNOR Z 6 CN 18-09, Werk 1.4301, AISI 304) sablé mat ou inox (AFNOR Z 2 CND 17-12, Werk 1.4404, AISI 316 L) sablé mat.
- Soudée par rapprochement.

Acier	l_1	l_2	d_1	d_2	d_3	h_1	h_2	Inox 304	Inox 316 L
14-271- 63	63	60	M 8	16	10	12,5	30,5	14-275- 63	14-276- 63
14-271- 80	80	76	M10	20	12	15	37	14-275- 80	14-276- 80
14-271-100	100	95	M12	25	14	19	46	14-275-100	14-276-100
14-271-125	125	119	M16	32	18	25	58,5	14-275-125	
14-271-160	160	152	M20	40	20	31	73	14-275-160	

Exemple de commande — Référence **14-271-63**

Manette à deux bras acier ou inox

14-28

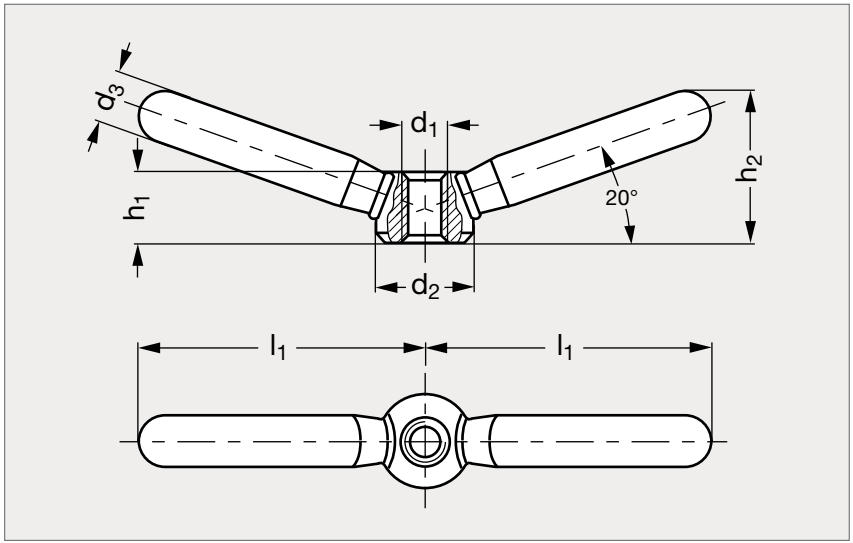



Acier



Inox

MATIÈRE

- Acier zingué ou inox (AFNOR Z 6 CN 18-09, Werk 1.4301, AISI 304) sablé mat ou inox (AFNOR Z 2 CND 17-12, Werk 1.4404, AISI 316 L) sablé mat.
- Soudée par rapprochement.

Acier	l_1	d_1	d_2	d_3	h_1	h_2	Inox 304	Inox 316 L
14-281- 47	47,5	M 8	16	10	12,5	26	14-285- 47	14-286-47
14-281- 59	59,5	M10	20	12	15	32	14-285- 59	14-286-59
14-281- 75	75,5	M12	25	14	19	40	14-285- 75	14-286-75
14-281- 94	94,5	M16	32	18	25	52	14-285- 94	
14-281-118	118	M20	40	20	31	62	14-285-118	

Exemple de commande — Référence **14-281-47**

Manette fonte ou inox à 30°

14-29 / 14-31

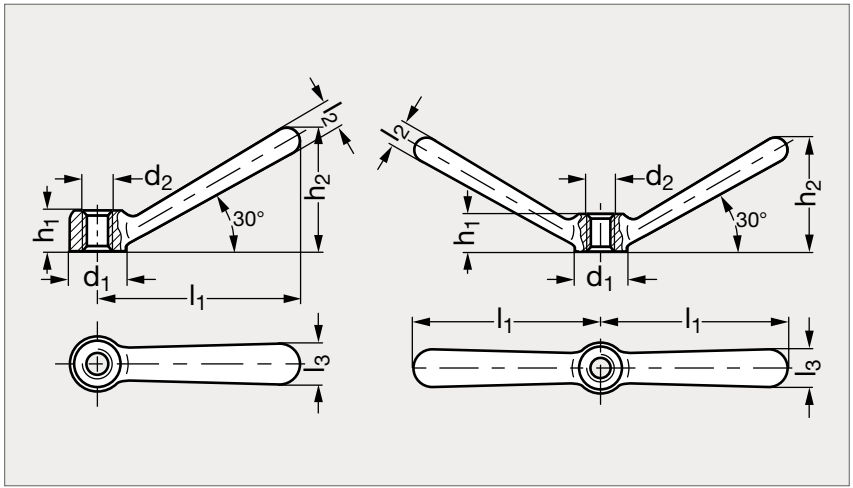



Fonte 1 bras



Inox 1 bras



Fonte 2 bras



Inox 2 bras

MATIÈRE

- Fonte malléable ou inox (AFNOR Z 6 CN 18-10 M, Werk 1.4308, AISI CF-8).

1 BRAS									2 BRAS	
Fonte	Inox	d_1	d_2	h_1	h_2	l_1	l_2	l_3	Fonte	Inox
14-290-16	14-295-16	16	M 8	12	34	56	7	12	14-310-16	14-315-16
14-290-20	14-295-20	20	M10	14	42	70	9	14	14-310-20	14-315-20
14-290-25	14-295-25	25	M12	18	53	87	11	18	14-310-25	14-315-25
14-290-32	14-295-32	32	M16	22	66	109	15	22	14-310-32	14-315-32
14-290-40	14-295-40	40	M20	28	84	140	18	28	14-310-40	14-315-40

Exemple de commande — Référence **14-290-16**

Manette de commande acier

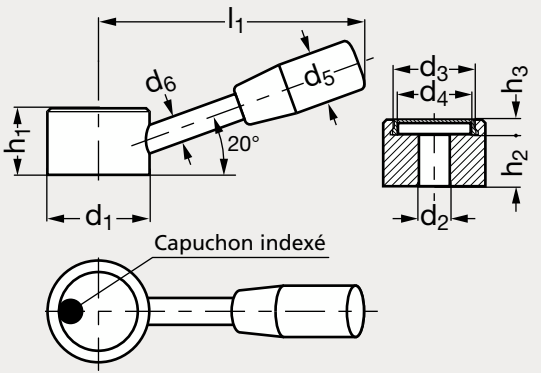

Exemples de montage

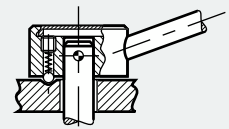

Fixation et entraînement par goupille transversale

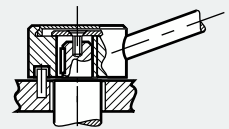

Fixation par vis et rondelle 31-30, entraînement par clavette



MATIÈRE

- Acier bruni.
- Capuchon en bakélite grise.
- Poignée en bakélite noire (Modèle 11-07).

Capuchon indexé	d_1	d_2 H7		d_3	d_4	d_5	d_6	h_1	h_2	h_3	l_1	Capuchon vierge
14-340-32	32	10		25	23	18	8	21	15	4,2	84	14-345-32
14-340-40	40	10	12	32	30	21	9	25	19	4	106	14-345-40
14-340-50	50	14	16	40	37,5	23	11	28	22	3,8	130	14-345-50

Exemple de commande — Référence - d_2 : **14-340-32-10**

Manette de commande acier

14-35

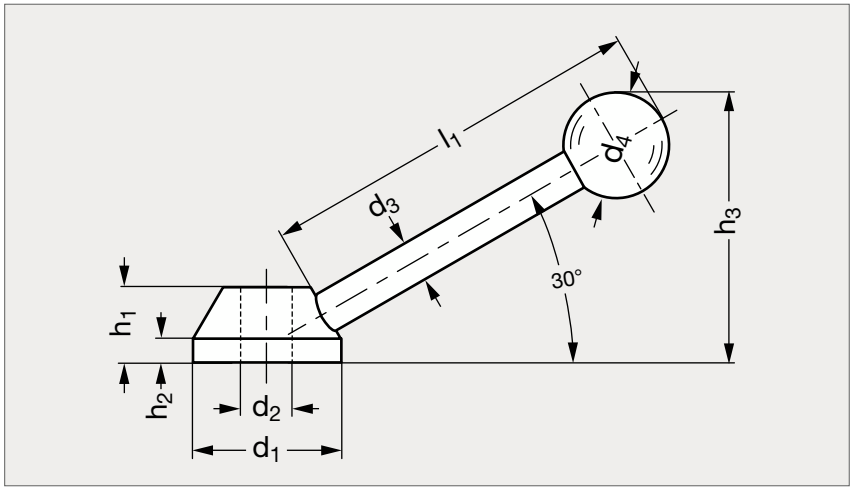



MATIÈRE

- Acier tourné bruni.
- Boule en bakélite noire (Modèle 15-02).

	d_1	d_2 H7	d_3	d_4	h_1	h_2	h_3	l_1
14 - 350 - 25	25	8	6	16	14	5	35	45
14 - 350 - 32	32	10	8	20	18	6,5	48	62
14 - 350 - 40	40	12	10	30	22	8,5	77	95
14 - 350 - 52	52	16	14	40	28	11	96	136

Exemple de commande — Référence **14 - 350 - 25**

Cabestan à quatre bras

14-45

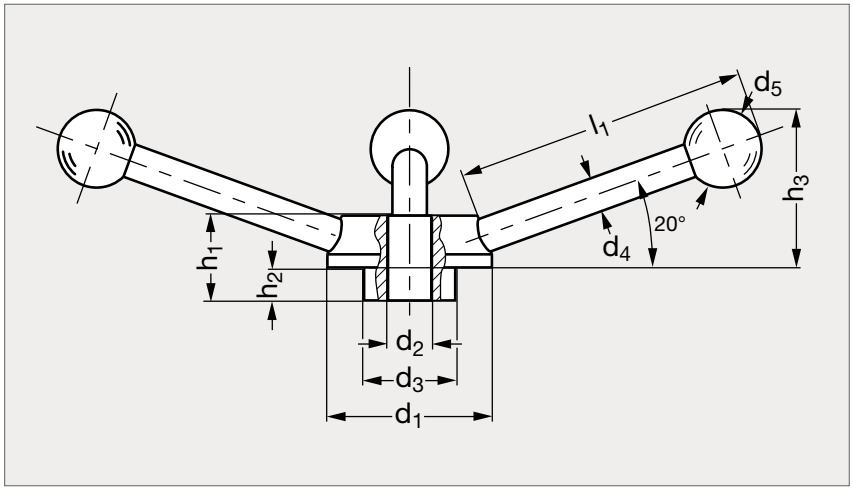



MATIÈRE

- Acier tourné poli bruni.
- Boule en bakélite noire (Modèle 15-02).

Moyeu lisse	Moyeu rainuré	Moyeu 4 pans	d_1	d_2 H7	d_3	d_4	d_5	h_1	h_2	h_3	l_1
14-450- 50	14-451- 50	14-452- 50	50	12	28	8	20	26	9	53	82
14-450- 55	14-451- 55	14-452- 55	55	14	30	10	25	28	10	61	96
14-450- 60	14-451- 60	14-452- 60	60	15	32	10	25	30	11	63	96
14-450- 65	14-451- 65	14-452- 65	65	16	35	12	30	32	12	71	110
14-450- 72	14-451- 72	14-452- 72	72	18	40	12	32	36	14	80	124
14-450- 80	14-451- 80	14-452- 80	80	20	44	14	35	40	16	89	138
14-450-100	14-451-100	14-452-100	100	24	54	16	40	52	24	113	170

Exemple de commande — Référence **14-450-50**

Boule bakélite

15-02

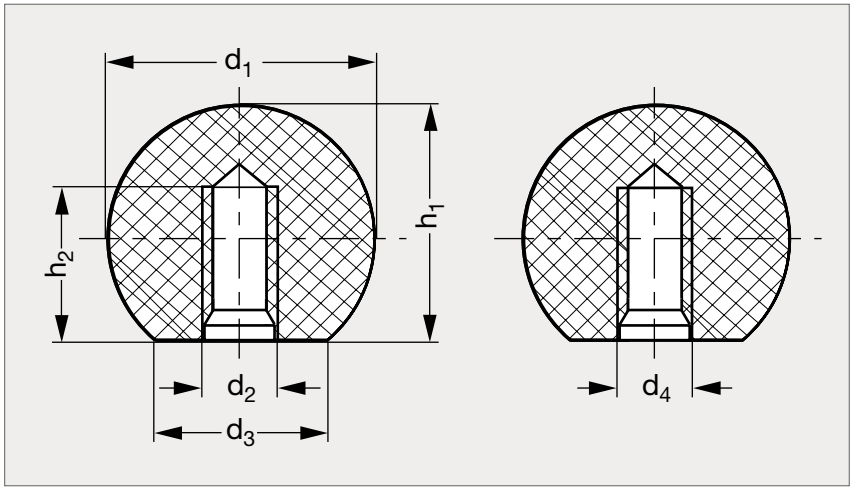


Rouge


Noire

MATIÈRE

- Bakélite noire ou rouge.
- d_2 : taraudage pour la couleur noire.
- d_4 : taraudage pour la couleur rouge.

PRODUITS ASSOCIÉS


Boule bakélite à emmancher 15-03 Page 304


Boule DIN 319 15-04 Page 305


Boule technopolymère DIN319 15-05 Page 306

Noire	d_1	d_2 noire			d_3	d_4 rouge	h_1	h_2 min.	Rouge
15-022-12	12	M 4	M 5		6		11,2	6,5	
15-022-16	16	M 4	M 6		8	M 4	15	7	15-023-16
15-022-20	20	M 5	M 6	M 8	12	M 5	18	9	15-023-20
15-022-25	25	M 5			15	M 6	22,5	11	15-023-25
15-022-30	30	M 8	M 8	M10	15		28	14,5	15-023-32
15-022-32	32	M 6			18	M 8	29	14,5	
15-022-35	35	M10	M10	M12	18	M10	32,5	18	15-023-35
15-022-40	40	M 8			22	M10	37	18	15-023-40
15-022-50	50	M12			27	M12	46	21	15-023-50

Exemple de commande — Référence - d_2 : **15-022-12-4**

Boule bakélite avec insert

15-02

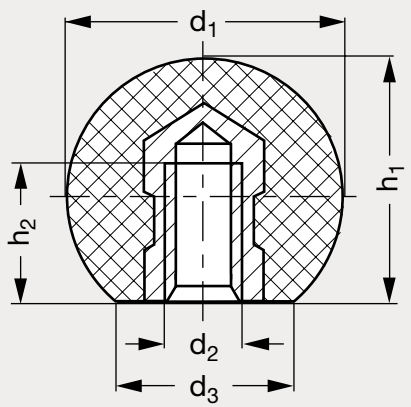



Rouge



Noire

MATIÈRE

• Bakélite noire ou rouge.

PRODUITS ASSOCIÉS



Boule bakélite à emmancher 15-03 Page 304



Boule DIN 319 15-04 Page 305



Boule technopolymère DIN319 15-05 Page 306

NOIRE							ROUGE
Insert acier	Insert laiton	d_1	d_2	d_3	h_1	h_2 min.	Insert acier
	15-026-16	16	M 4	8	15	6	
15-025-20	15-026-20	20	M 5	12	18	7,5	15-027-20
15-025-25	15-026-25	25	M 6	15	22,5	9	15-027-25
15-025-32	15-026-32	32	M 8	18	29	12	15-027-32
15-025-40	15-026-40	40	M10	22	37	15	15-027-40
15-025-50	15-026-50	50	M12	27	46	18	15-027-50

Exemple de commande — Référence **15-025-20**

Boule bakélite à emmancher

15-03

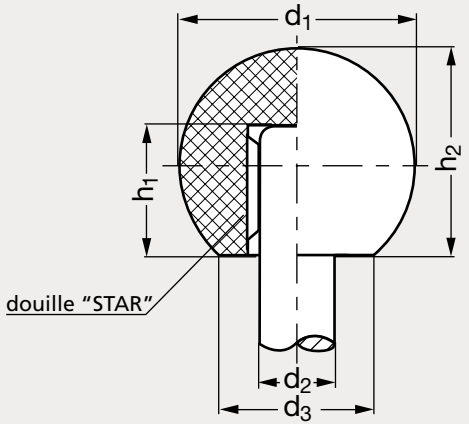



MATIÈRE

- Bakélite noire.
- Douille "STAR" en acier ressort.

UTILISATION

- L'arbre n'a pas besoin d'être fileté mais son extrémité doit être arrondie ou chanfreinée (30°). La douille de serrage sera mise en place dans l'alésage.
- L'alésage doit être présenté parallèlement à l'arbre afin que la boule soit correctement emmanchée.

PRODUITS ASSOCIÉS



Boule bakélite DIN 319
15-02
Page 302



Boule DIN 319 15-04
Page 305



Boule technopolymère
DIN319 15-05
Page 306

	d_1	$d_2 \times h_1$			d_3	h_2
15-030-16	16	4x11			8	15
15-030-20	20	5x13			12	18
15-030-25	25	6x16	10x15	8x15	15	22,5
15-030-32	32	8x15	12x20	10x20	18	29
15-030-40	40	10x25	16x23	12x23	22	37
15-030-50	50	12x20	20x28	16x23	28	46

Exemple de commande — Référence - $d_2 \times h_1$: **15-030-16-4X11**

Boule acier, aluminium ou inox

15-04

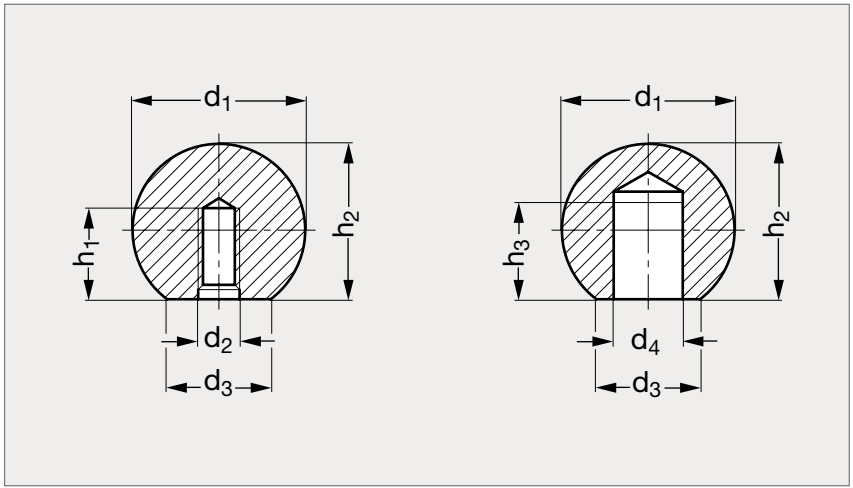



Acier



Inox

MATIÈRE

• Acier, aluminium tourné poli ou inox (AFNOR Z 8 CNF 18-09, Werk 1.4305, AISI 303).

PRODUITS ASSOCIÉS



Boule bakélite DIN 319
15-02
Page 302



Boule bakélite à emmancher 15-03
Page 304



Boule technopolymère DIN319 15-05
Page 306

TARAUDÉE									ALESÉE		
Acier	Aluminium	Inox	d_1	d_2	d_3	d_4	h_1 min.	h_2	h_3 min.	Acier	Aluminium	Inox
15-042-16	15-046-16	15-047-16	16	M 4	8	6	7	15	9	15-041-16	15-045-16	15-048-16
15-042-20	15-046-20	15-047-20	20	M 5	12	8	9	18	11	15-041-20	15-045-20	15-048-20
15-042-25	15-046-25	15-047-25	25	M 6	15	10	11	22,5	14	15-041-25	15-045-25	15-048-25
15-042-32	15-046-32	15-047-32	32	M 8	18	12	14,5	29	17	15-041-32	15-045-32	15-048-32
15-042-40	15-046-40	15-047-40	40	M10	22	16	18	37	22	15-041-40	15-045-40	15-048-40
15-042-50	15-046-50		50	M12	27	20	21	46	28	15-041-50	15-045-50	

Exemple de commande — Référence **15-042-16**

Boule technopolymère

15-05

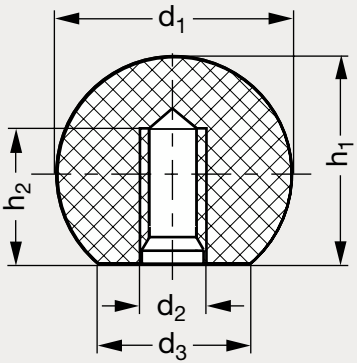

Sans insert

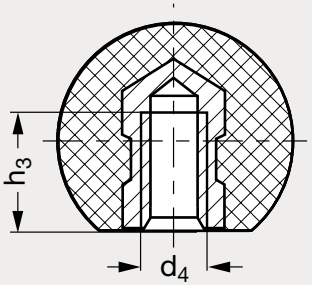

Avec insert



MATIÈRE

- Technopolymère noir mat ou rouge RAL 3000.
- Insert en acier zingué.

PRODUITS ASSOCIÉS



Boule bakélite DIN 319
15-02
Page 302



Boule bakélite à emmancher 15-03
Page 304



Boule DIN 319 15-04
Page 305

NOIR										ROUGE	
Sans insert	Avec insert	d_1	d_2		d_3	d_4	h_1	h_2	h_3	Sans insert	Avec insert
15-052-16		16	M 4	M 5	8		15	7		15-053-16	
15-052-20	15-055-20	20	M 5	M 6	12	M5	18	9	7,5	15-053-20	15-057-20
15-052-25	15-055-25	25	M 6	M 8	15	M6	22,5	11	9	15-053-25	15-057-25
15-052-32	15-055-32	32	M 8	M10	18	M8	29	14,5	12	15-053-32	15-057-32
15-052-40		40	M10	M12	22		37	18		15-053-40	

Exemple de commande — Référence - d_2 ou d_4 : **15-052-16-4**

Bouton conique bakélite

15-08

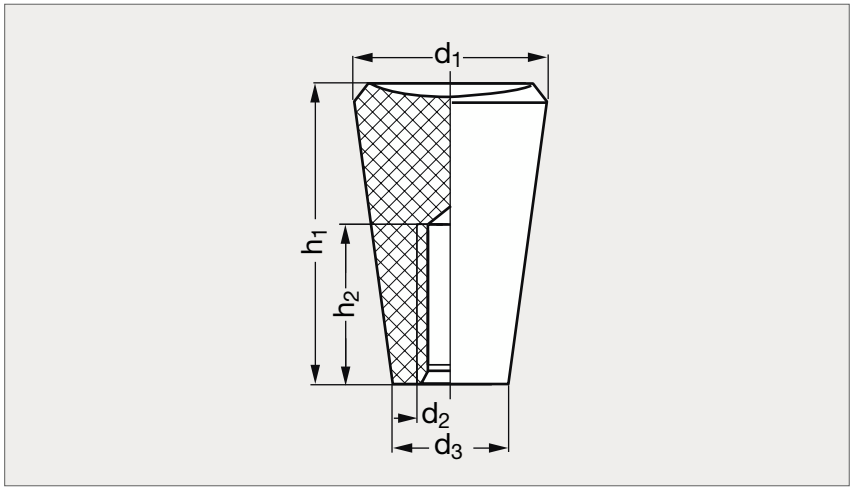



MATIÈRE
- Bakélite noire.

	d_1	d_2		d_3	h_1	h_2 min.
15-080-20	20	M 5	M 6	12	30	18
15-080-25	25	M 6	M 8	15	38	18
15-080-30	30	M 8	M10	18	46	18
15-080-35	35	M10	M12	21	53	21

Exemple de commande — Référence - d_2 : **15-080-20-5**

Bouton ovale bakélite

15-09

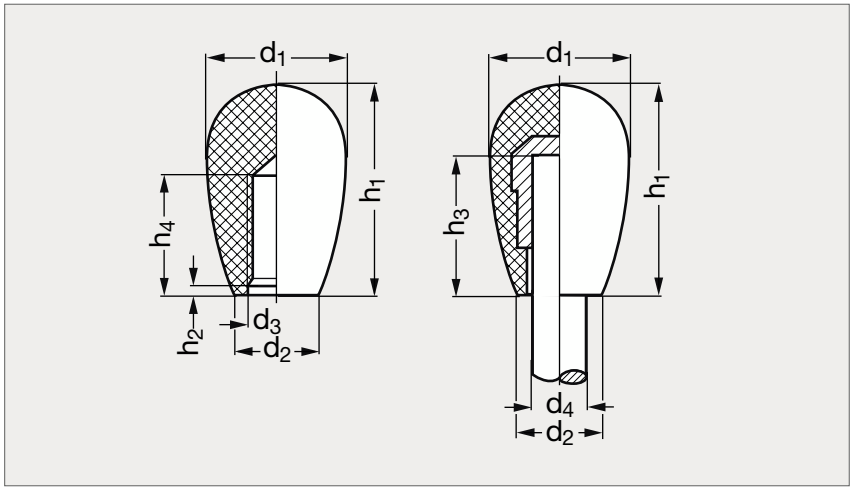



MATIÈRE

- Bakélite noire, finition brillante.
- Douille autobloquante en technopolymère.

Taraudé	d_1	d_2	d_3	d_4	h_1	h_2 $^{\pm 0,5}$	h_3	h_4	Lisse
15-091-15	15	12	M 6	6	25	3,5	17	16	15-095-15
15-091-20	20	14	M 8	8	31	3,5	21	20	15-095-20
15-091-26	26	17	M 8 M10	10	42	5	30	20-30	15-095-26
15-091-33	33	20	M10 M12	12	54	8	40	35	15-095-33
15-091-38	38	23	M12	14	68	11	50	45	15-095-38
15-091-41	41	25	M14	16	87	14	58	55	15-095-41

Exemple de commande

Référence - d_3 ou d_4

15-091-15-6

Bouton ovale technopolymère

15-09

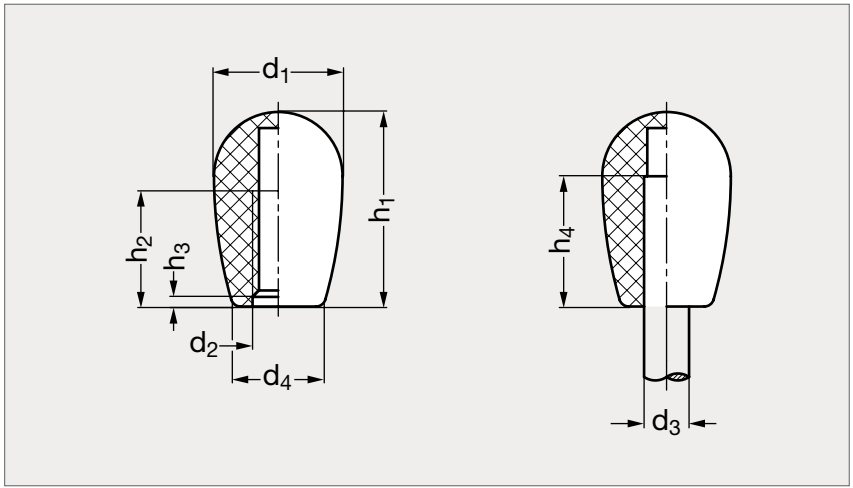



Blanc | Noir | Rouge

MATIÈRE

- Technopolymère à base de polyamide (PA), noir (RAL 9005), rouge (RAL 3000) ou blanc (RAL 9002).
- Résiste aux solvants, huiles, graisses et autres agents chimiques.

**Uniquement en noir et en rouge.*

TARAUDÉ												ALESÉ		
Noir	Rouge	d_1	d_2		d_3		d_4	h_1	h_2	h_3 $^{\pm 0,5}$	h_4	Noir	Rouge	Blanc
15-092-16	15-093-16	16	M 6		6		12	25	16	3,5	17	15-096-16	15-097-16	15-098-16
15-092-20	15-093-20	20	M 8		8		14	32	20	3,5	21	15-096-20	15-097-20	15-098-20
15-092-26	15-093-26	26	M 8	M10	8*	10	17	42	30	5	25-30	15-096-26	15-097-26	15-098-26
15-092-34	15-093-34	34	M10	M12	10	12	21	54,5	35	8	40	15-096-34	15-097-34	15-098-34

Exemple de commande — Référence - d_2 ou d_3 : **15-092-16-6**

Bouton ogive bakélite

15-10

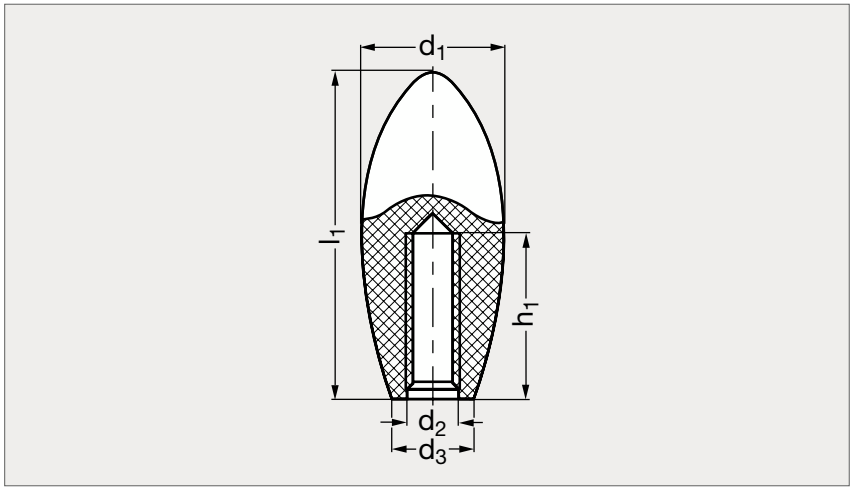



MATIÈRE
• Bakélite noire.

	d_1	d_2		d_3	h_1 min.	l_1
15-100-14	14	M 5		7	25	34
15-100-22	23	M 6	M 8	14	17-22	60
15-100-27	26	M 8	M10	16	25	70
15-100-30	30	M10	M12	16	26	65
15-100-35	35	M12	M16	22	25	85

Exemple de commande — Référence - d_2 : **15-100-14-5**

Bouton étoile fonte

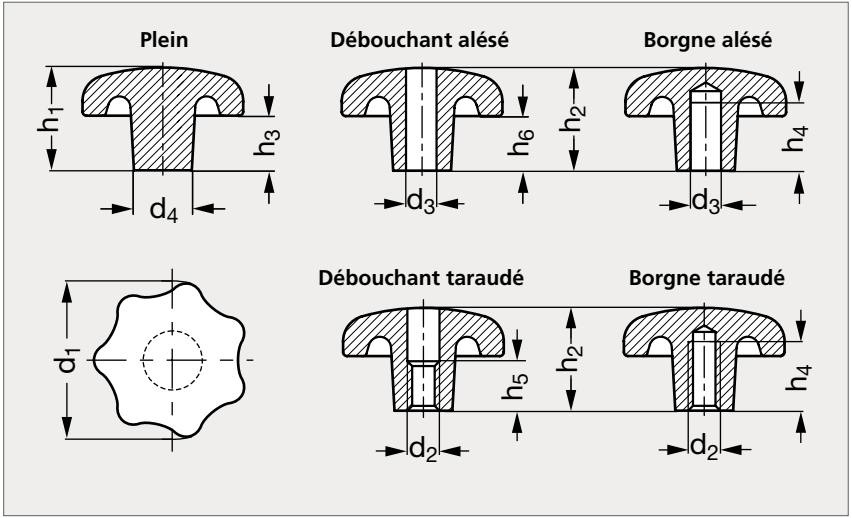



Trou débouchant



Plein

MATIÈRE

- Fonte grise.

PLEIN	TROU BORGNE													TROU DÉBOUCHANT	
	Alésé	Taraudé	d_1	d_2		d_3 H7		d_4	h_1	h_2	h_3	h_4	h_5	h_6	Alésé	Taraudé
15-240-32	15-241-32	15-242-32	32	M 6		6		12	21	20	10	12	10	9	15-245-32	15-246-32
15-240-40	15-241-40	15-242-40	40	M 8		8		14	26	25	13	15	12	12	15-245-40	15-246-40
15-240-50	15-241-50	15-242-50	50	M 8	M10	8	10	18	34	32	17	18	16	15	15-245-50	15-246-50
15-240-63	15-241-63	15-242-63	63	M10	M12	10	12	20	42	40	21	22	20	19	15-245-63	15-246-63
15-240-80	15-241-80	15-242-80	80	M12	M16	12	16	25	52	50	25	28	30	23	15-245-80	15-246-80

Exemple de commande

Référence - d_2 ou d_3

15-241-32-6

Bouton étoile technopolymère à serrage rapide

15-25

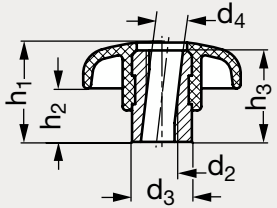

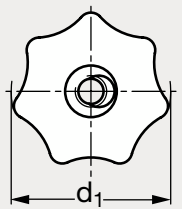

Exemple de montage

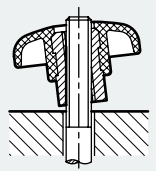

Tige filetée > h_3

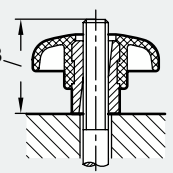

INOX



Acier



Inox

MATIÈRE

- Technopolymère noir mat.
- Insert en acier zingué, passivé bleu ou en inox (AFNOR Z 8 CNF 18-09, Werk 1.4305, AISI 303).

Acier	d_1	d_2	d_3	d_4	h_1	h_2	h_3	Inox
15-255-40	40	M 8	16	8,4	26	13	24	15-257-40
15-255-50	50	M10	20	10,5	34	17	30	15-257-50
15-255-63	63	M12	26	13	42	21	37	15-257-63

Exemple de commande — Référence **15-255-40**

Bouton étoile bakélite

15-26

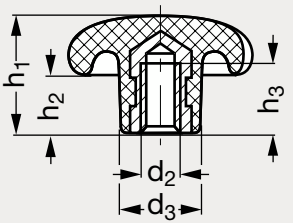



MATIÈRE

- Bakélite noire.
- Insert taraudé en acier ou en laiton.

PRODUIT ASSOCIÉ



Bouton étoile technopolymère 15-27 Page 314

Acier	d_1	d_2		d_3	h_1	h_2	h_3	Laiton
	20	M 4		10	13	7	6,5	15-265-20
15-260-25	25	M 5		12	16	8	9,5	15-265-25
15-260-32	32	M 6		14	20	10	12	15-265-32
15-260-40	40	M 6	M 8	18	25	13	14	15-265-40
15-260-50	50	M 8	M10	22	32	17	18	15-265-50
15-260-63	63	M10	M12	26	40	21	22	15-265-63
15-260-80	80	M12	M16	35	50	25	30	15-265-80

Exemple de commande — Référence - d_2 : **15-260-20-4**

Bouton étoile technopolymère

15-27

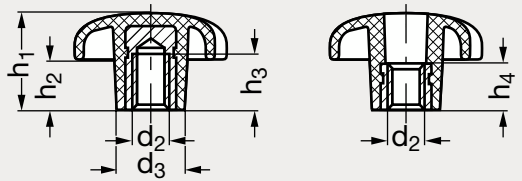

Creux borgne

Creux débouchant

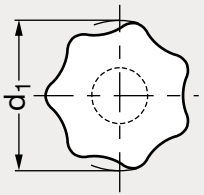

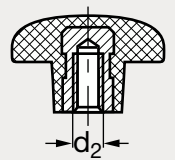

Plein borgne



Borgne



Débouchant

MATIÈRE

- Technopolymère noir mat.
- Insert en acier zingué, passivé bleu ou en inox (AFNOR Z 8 CNF 18-09, Werk 1.4305, AISI 303).

PRODUIT ASSOCIÉ



Bouton étoile bakélite
15-26
Page 313

ACIER									INOX	
Creux									Creux	Plein
Borgne	Débouchant	d_1	d_2	d_3	h_1	h_2	h_3	h_4	Borgne	Borgne
15-270-25		25	M 5	12	16	8	9,5			
15-270-32		32	M 5	14	20	10	9,5		15-276-32	
15-270-32	15-275-32	32	M 6	14	20	10	12	10,5	15-276-32	15-278-32
15-270-40		40	M 6	18	25	13	12		15-276-40	
15-270-40	15-275-40	40	M 8	18	25	13	14	13	15-276-40	15-278-40
15-270-50	15-275-50	50	M 8	22	32	17	14	16	15-276-50	
15-270-50	15-275-50	50	M10	22	32	17	18	16	15-276-50	15-278-50
15-270-63		63	M10	26	40	21	18		15-276-63	
15-270-63	15-275-63	63	M12	26	40	21	22	20	15-276-63	15-278-63
15-270-80		80	M12	35	50	25	22		15-276-80	
15-270-80		80	M16	35	50	25	30		15-276-80	15-278-80

Exemple de commande — Référence - d_2 : **15-270-25-5**

Bouton étoile bakélite avec insert apparent

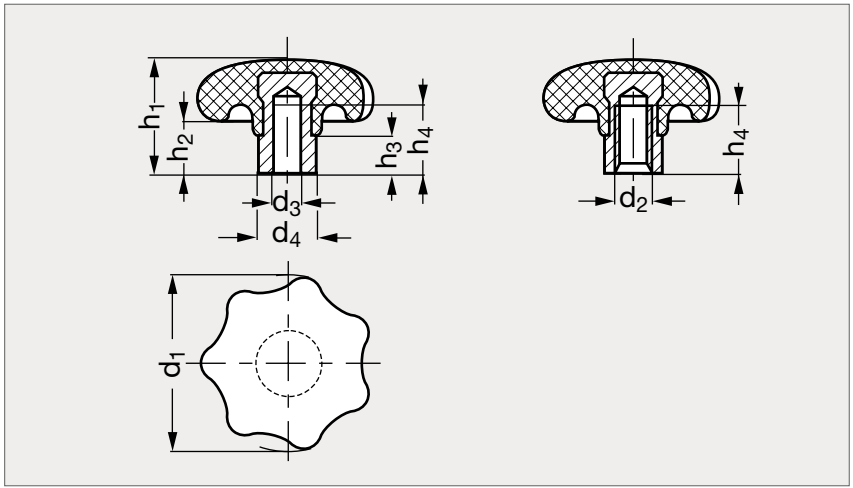



MATIÈRE

- Bakélite noire.
- Insert en acier zingué ou inox (AFNOR Z 8 NF 18-09, Werk 1.4305, AISI 303).

PRODUIT ASSOCIÉ



Bouton étoile technopolymère 15-29 Page 316

ACIER												INOX
Alésé	Taraudé	d_1	d_2 acier		d_2 inox	d_3 H7		d_4	h_1	h_2	h_3	h_4	Taraudé
15-281-32	15-285-32	32	M 6		M 6	6		12	21	10	8,5	12	15-288-32
15-281-40	15-285-40	40	M 6	M 8	M 8	6	8	14	26	13	10	14	15-288-40
15-281-50	15-285-50	50	M 8	M10	M10	8	10	18	34	17	10	18	15-288-50
15-281-63	15-285-63	63	M10	M12	M12	10	12	20	42	21	14	22	15-288-63
15-281-80	15-285-80	80	M12	M16	M16	16		27	52	25	15	30	15-288-80

Exemple de commande

Référence - d_2 ou d_3

15-281-32-6

Bouton étoile technopolymère avec insert apparent

15-29

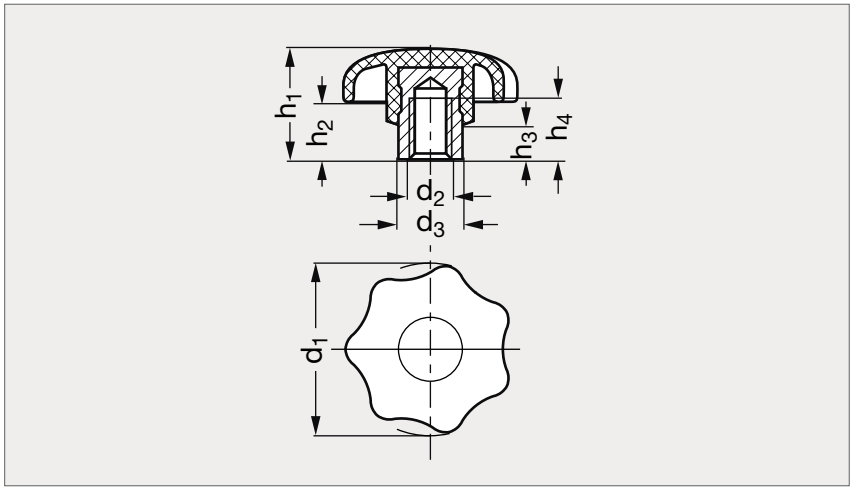

INOX



MATIÈRE

- Technopolymère noir mat.
- Insert en acier zingué ou en inox (AFNOR Z 8 CNF 18-09, Werk 1.4305, AISI 303).

PRODUIT ASSOCIÉ



Bouton étoile bakélite
15-28
Page 315

Acier	d_1	d_2 acier		d_2 inox	d_3	h_1	h_2	h_3	h_4 min.	Inox
15-290-32	32	M 6		M 6	12	20	10	8,5	12	15-298-32
15-290-40	40	M 6	M 8	M 8	14	26	13	10	14	15-298-40
15-290-50	50	M 8	M10	M10	18	32	17	10	18	15-298-50
15-290-63	63	M10	M12	M12	20	40	21	14	22	15-298-63
15-290-80	80	M12	M16		25	52	27	15	30	

Exemple de commande — Référence - d_2 : **15-290-32-6**

Bouton étoile bakélite à tige filetée

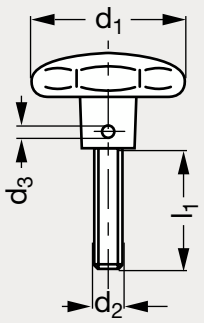

Bouton fonte, goupillé: 15-24

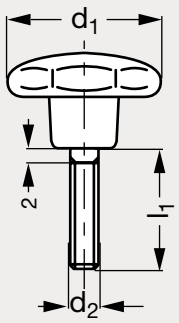

Bouton bakélite, moulé: 15-26

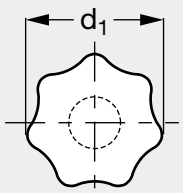



MATIÈRE

- Bouton en fonte ou en bakélite.
- Tige filetée en acier zingué.

PRODUITS ASSOCIÉS



Bouton étoile technopolymère 15-30 Page 318



Bouton étoile inox 15-30 Page 319



Bouton étoile fonte DIN 6336 15-24 Page 311



Bouton étoile bakélite DIN 6336 15-26 Page 313

Fonte goupillé	Bakélite moulé	d_1	d_2	d_3	l_1					
15-301-32	15-302-32	32	M 6	2,5	16	20	25	30	35	45
15-301-40	15-302-40	40	M 8	3	16	20	25	30	40	55
15-301-50	15-302-50	50	M10	3	25	30	35	45	55	
15-301-63	15-302-63	63	M12	4	30	35	40	50	60	
15-301-80	15-302-80	80	M16	5	30	40	50	60	70	

Exemple de commande — Référence - l_1 : **15-301-32-20**

Bouton étoile technopolymère à tige filetée

15-30

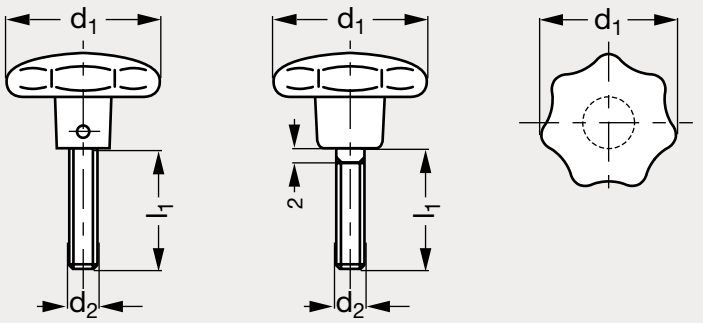

Bouton avec insert apparent: 15-29

Bouton moulé: 15-27



Insert apparent



Moulé

MATIÈRE

- Bouton en technopolymère.
- Tige filetée en acier zingué.

** Longueurs livrables uniquement pour le bouton moulé.*

PRODUITS ASSOCIÉS



Bouton étoile bakélite 15-30
Page 317



Bouton étoile inox 15-30
Page 319



Bouton étoile technopolymère 15-29
Page 316



Bouton étoile technopolymère DIN 6336 15-27
Page 314

Insert apparent	Moulé	d_1	d_2	l_1							
	15-304-25	25	M 5	10	15	20	25	30			
15-303-32	15-304-32	32	M 6	10*	16	20	25	30	35	45*	60*
15-303-40	15-304-40	40	M 8	16	20	25	30	40*	55*		
15-303-50	15-304-50	50	M10	20*	25	30	35	45	55		
15-303-63	15-304-63	63	M12	25*	30	35	40	50	60		

Exemple de commande — Référence - l_1: **15-303-32-16**

Bouton étoile à tige filetée inox

15-30

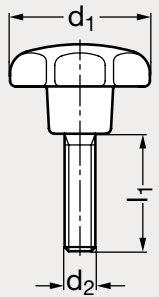

Bouton technopolymère, moulé : 15-27

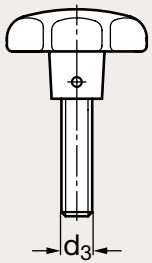

Bouton inox, goupillé : 15-80

Bouton aluminium mat ou poli, goupillé : 15-73



Inox | Technopolymère | Aluminium mat | Aluminium poli

MATIÈRE

- Bouton en technopolymère noir, ou en inox (AFNOR Z 6 CN 18-10 M, Werk 1.4308, AISI CF-8), ou en aluminium mat ou poli.
- Tige filetée en inox (AFNOR Z 8 CNF 18-09, Werk 1.4305, AISI 303).

PRODUITS ASSOCIÉS



Bouton étoile bakélite 15-30 Page 317



Bouton étoile technopolymère 15-30 Page 318



Bouton étoile technopolymère DIN 6336 15-27 Page 314



Bouton étoile inox DIN 6336 15-80 Page 331

Technopolymère	Inox	Aluminium mat	Aluminium poli	d_1	d_2	d_3	l_1				
15-305-25				25	M 5		10	15	20	25	
15-305-32				32	M 6		10	16	20	25	30
15-305-40	15-306-40	15-307-40	15-308-40	40	M 8	M 8	20	25	30	40	
15-305-50	15-306-50	15-307-50	15-308-50	50	M10	M10	20	25	30	45	55
15-305-63	15-306-63	15-307-63	15-308-63	63	M12	M12	30	40	50		

Exemple de commande — Référence - l_1 : **15-305-25-10**

Bouton étoile technopolymère à tige filetée inox avec patin

15-34

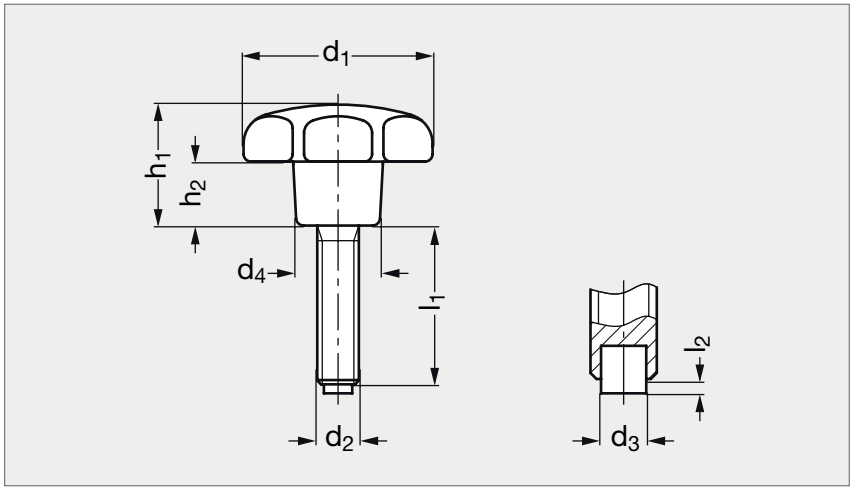

INOX



MATIÈRE

- Bouton en technopolymère noir (Modèle 15-27).
- Tige en inox (Werk 1.4567, AISI 304 Cu).
- Patin en laiton ou en plastique.

UTILISATION

- Le bouton étoile avec patin s'utilise quand on veut éviter des dommages sur la surface d'appui.

Patin laiton	d_1	d_2	d_3 laiton	d_3 plastique	d_4	l_1					l_2 laiton	l_2 plastique	h_1	h_2	Patin plastique
15-341-25	25	M 5	3	3	12	10	15	20	25		0,5	1	16	8	15-343-25
15-341-32	32	M 6	4	3,5	14	10	16	20	25	30	1	1,3	20	10	15-343-32
15-341-40	40	M 8	6	5	18	20	25	30	40		1,5	1,6	25	13	15-343-40
15-341-50	50	M10	8	6,5	22	20	25	30	45	55	2	1,9	32	17	15-343-50

Exemple de commande — Référence - l_1 : **15-341-25-10**

Bouton étoile en tôle inox 304 ou 316 L

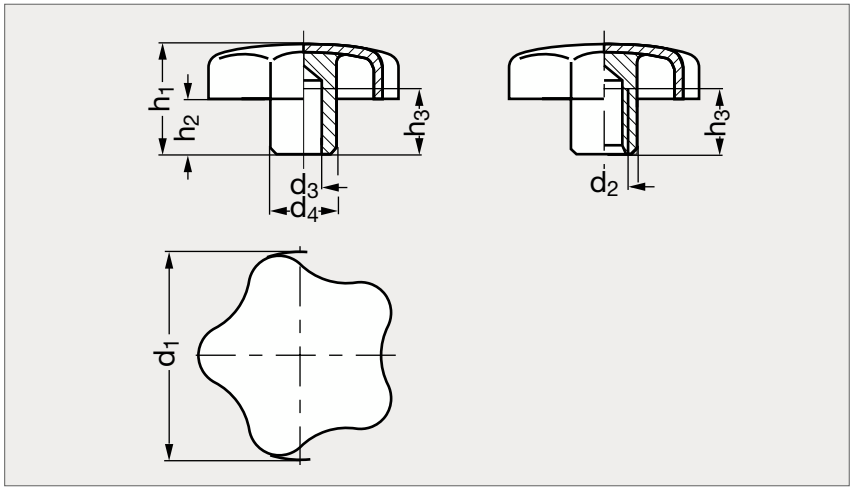



MATIÈRE

- Inox (AFNOR Z 6 CN 18-09, Werk 1.4301, AISI 304) ou inox (AFNOR Z 2 CND 17-12, Werk 1.4404, AISI 316 L), sablé mat.

PRODUIT ASSOCIÉ



Bouton étoile inox à tige filetée 15-36 Page 322

INOX 304									INOX 316 L	
Alésée	Taraudée	d_1	d_2	d_3 H7	d_4	h_1	h_2	h_3 min.	Alésée	Taraudée
15-310-40	15-315-40	40	M 8	8	14	24	12	15	15-311-40	15-316-40
15-310-50	15-315-50	50	M10	10	18	30	16,5	18	15-311-50	15-316-50
15-310-60	15-315-60	60	M12	12	20	37,5	20	22	15-311-60	15-316-60

Exemple de commande — Référence **15-310-40**

Bouton étoile en tôle inox 304 ou 316 L, à tige filetée

15-36

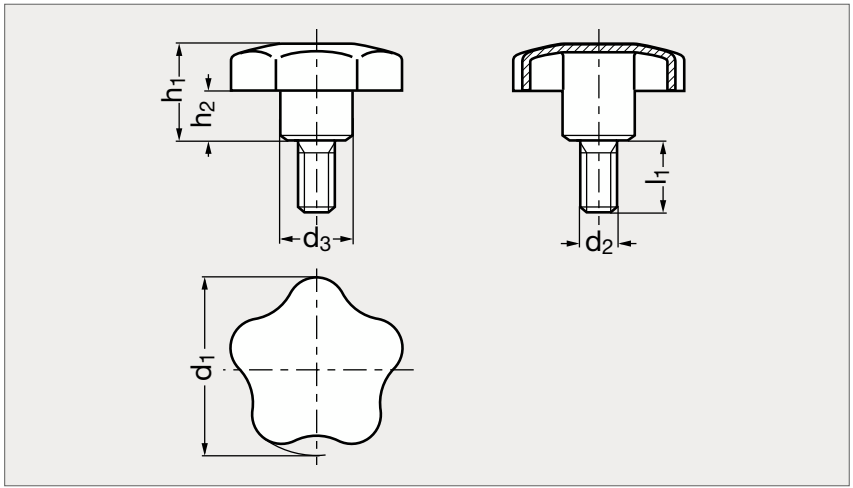



MATIÈRE

• Inox (AFNOR Z 6 CN 18-09, Werk 1.4301, AISI 304) mat.

PRODUIT ASSOCIÉ



Bouton étoile inox 15-31
Page 321

Inox 304	d_1	d_2	d_3	l_1				h_1	h_2	Inox 316 L
15-360-40	40	M 8	14	20	30	40		24	12	15-365-40
15-360-50	50	M10	18	20	30	40		30	16,5	15-365-50
15-360-60	60	M12	20	20	30	40	50	37,5	20	15-365-60

Exemple de commande — Référence - l_1 : **15-360-40-20**

Bouton étoile aluminium

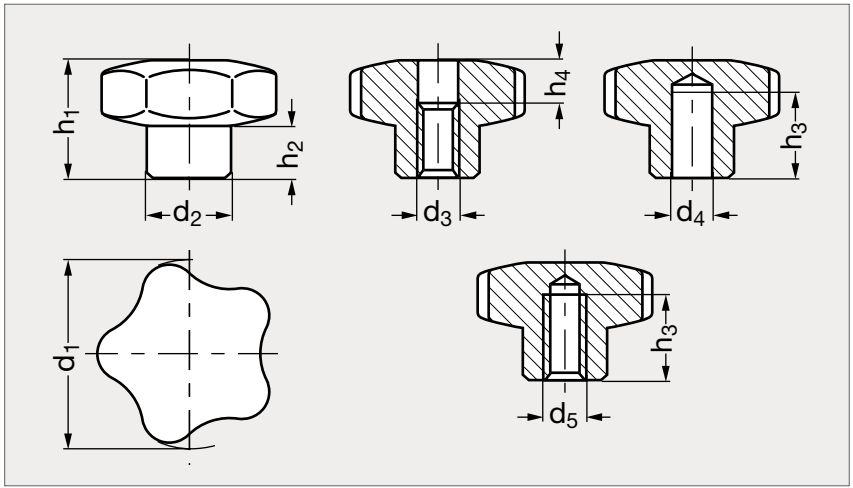



Tête polie



Mat

MATIÈRE

- Aluminium mat ou poli.

ALUMINIUM MAT														ALUMINIUM - TÊTE POLIE		
Débouchant taraudé	Borgne alésé	Borgne taraudé	Ebauche	d_1	d_2 $^{0}_{-0,5}$	d_3	d_4 H7	d_5		h_1 $^{0}_{-01}$	h_2	h_3 min.	h_4	Débouchant taraudé	Borgne alésé	Borgne taraudé
15-321-40	15-322-40	15-323-40	15-324-40	40	15	M 8	8	M 6	M 8	25	12,5	15	10	15-325-40	15-326-40	15-327-40
15-321-50	15-322-50	15-323-50	15-324-50	50	19	M10	10	M 8	M10	32	16	18	12	15-325-50	15-326-50	15-327-50
15-321-60	15-322-60	15-323-60	15-324-60	60	21	M12	12	M10	M12	40	20	22	14	15-325-60	15-326-60	15-327-60
15-321-70	15-322-70	15-323-70	15-324-70	70	26	M16	16	M12	M16	46	23	28	14	15-325-70	15-326-70	15-327-70

Exemple de commande

Référence - d_3, d_4 ou d_5

15-321-40-8

Bouton étoile aluminium

15-73

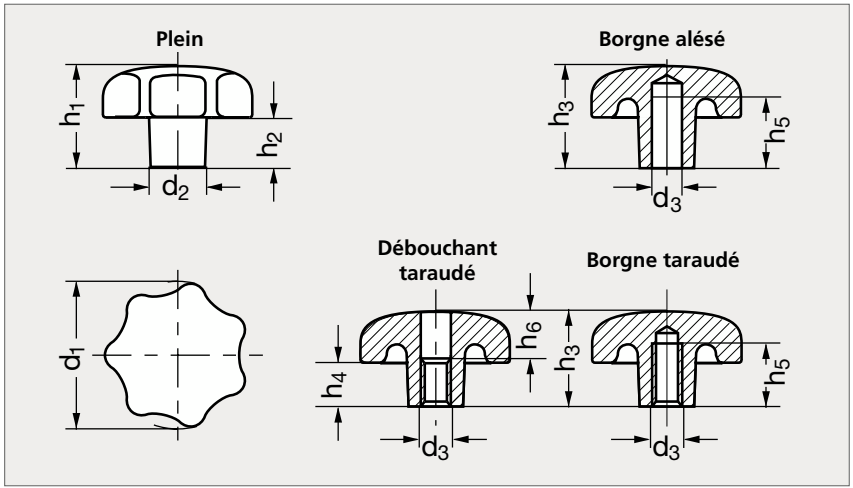



Poli



Mat

MATIÈRE

- Aluminium mat ou poli.

ALUMINIUM MAT														ALUMINIUM POLI		
Plein	Débouchant taraudé	Borgne alésé	Borgne taraudé	d_1	d_2	d_3		h_1	h_2	h_3	h_4	h_5	h_6	Débouchant taraudé	Borgne alésé	Borgne taraudé
15-730-40	15-731-40	15-732-40	15-733-40	40	14	8		26	13	25	12	15	12	15-735-40	15-736-40	15-737-40
15-730-50	15-731-50	15-732-50	15-733-50	50	18	8	10	34	17	32	15	18	16	15-735-50	15-736-50	15-737-50
15-730-63	15-731-63	15-732-63	15-733-63	63	20	10	12	42	21	40	19	22	20	15-735-63	15-736-63	15-737-63
15-730-80	15-731-80	15-732-80	15-733-80	80	25	12	16	52	25	50	23	28	30	15-735-80	15-736-80	15-737-80

Exemple de commande

Référence - d_3

15-731-40-8

Bouton étoile bakélite borgne

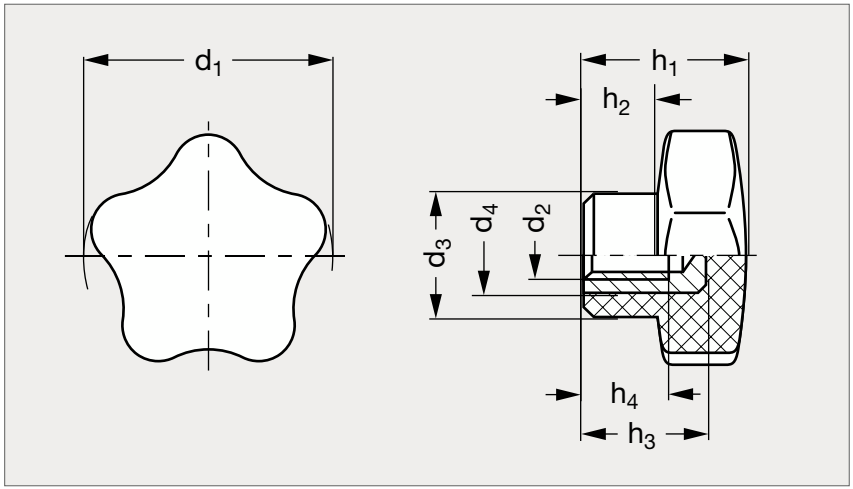

INOX



MATIÈRE

- Bakélite noire, finition brillante.
- Insert en laiton ou en inox (AFNOR Z 8 CNF 18-09, Werk 1.4305, AISI 303).

PRODUIT ASSOCIÉ



Bouton étoile bakélite débouchant 15-33
Page 326

Laiton	d_1	d_2 laiton		d_2 inox	d_3	d_4	h_1	h_2	h_3	h_4		Inox
15-331- 25	25	M 4			15	11	21	9	14	10		
15-331- 32	32	M 5	M 6	M 6	19	12	23	11	17	10	12	15-333-32
15-331- 40	40	M 6	M 8	M 8	21	12	27	12	18	12	13	15-333-40
15-331- 50	50	M 8	M10	M10	25	15	33	14	25	20	17	15-333-50
15-331- 60	60	M10	M12	M12	27	18	37	17	31	17	20	15-333-60
15-331- 70	70	M12	M14		30	18	44	20	31	20	20	
15-331- 85	85	M16			35	22	55	30	38	22		
15-331-100	100	M16			38	22	60	31	38	22		

Exemple de commande — Référence - d_2 : **15-331-25-4**

Bouton étoile bakélite débouchant

15-33

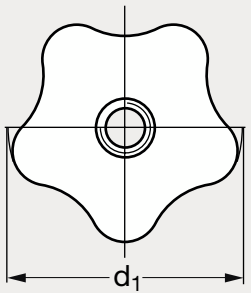

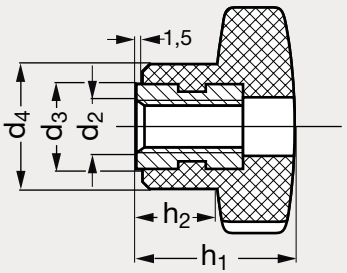



MATIÈRE

- Bakélite noire, finition brillante.
- Insert en laiton.

PRODUIT ASSOCIÉ



Bouton étoile bakélite borgne 15-33
Page 325

	d_1	d_2			d_3	d_4	h_1	h_2
15-335-40	40	M 6	M 8	M10	14	21	28	13
15-335-50	50	M10	M12		16	25	34	15
15-335-60	60	M10	M12		17	27	38	18
15-335-70	70	M12	M14	M14	17	30	45	21
15-335-85	85	M16			24	35	56	32

Exemple de commande — Référence - d_2 : **15-335-40-6**

Bouton étoile inox 303

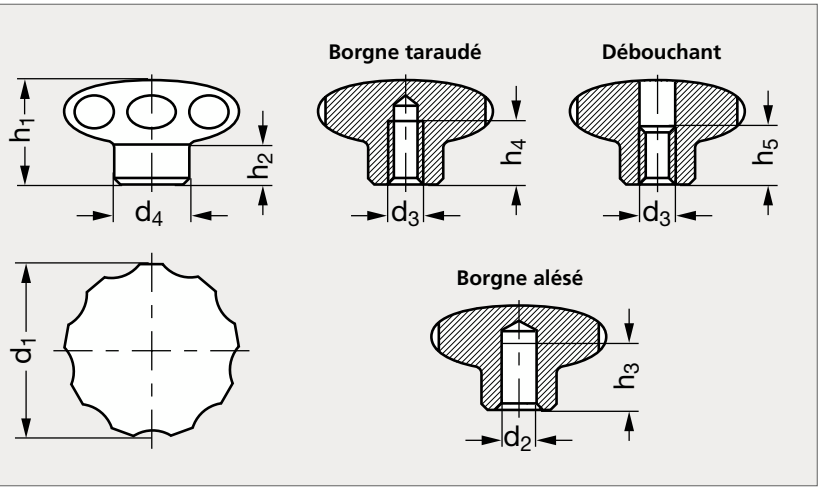



Borgne



Débouchant

MATIÈRE

• Inox mat (AFNOR Z 8 CNF 18-09, Werk 1.4305, AISI 303).

PRODUITS ASSOCIÉS



Bouton étoile inox 316L 15-85 Page 328



Bouton étoile hygiénique 15-132 Page 329



Bouton étoile inox à tige filetée 15-86 Page 330

INOX MAT													INOX POLI	
Plein	Borgne		Débouchant										Borgne	Débouchant
	Alésé	Taraudé	Taraudé	d_1	d_2	d_3		d_4	h_1	h_2	h_3 min	h_4	h_5	Taraudé	Taraudé
15-350-40	15-351-40	15-352-40	15-355-40	40	M 8	M 6	M 8	18	30,5	15	15	12	13	15-354-40	15-357-40
15-350-50	15-351-50	15-352-50	15-355-50	50	M10	M 8	M10	21	34	17	18	15	16	15-354-50	15-357-50
15-350-60	15-351-60	15-352-60	15-355-60	60	M12	M10	M12	25	39	18	22	18	20	15-354-60	15-357-60

Exemple de commande

Référence - d_2 ou d_3

15-351-40-8

Bouton étoile inox 316 L

15-85

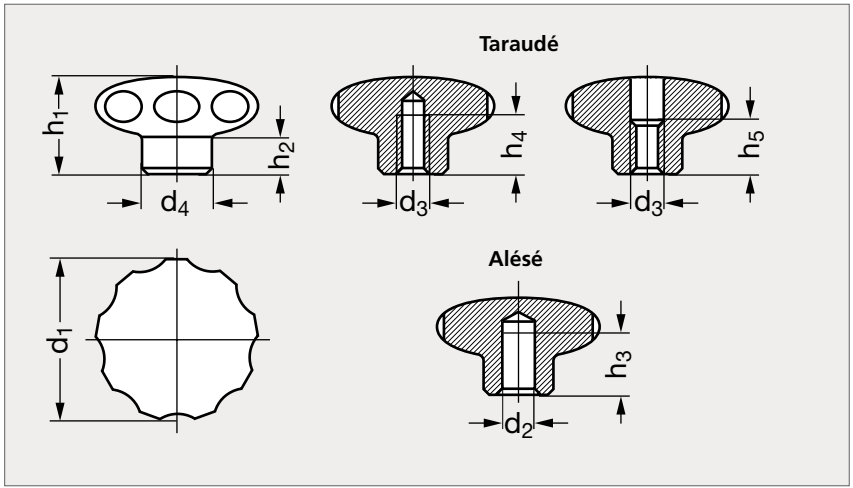



Borgne

Débouchant

MATIÈRE

- Inox (AFNOR Z 2 CND 17-12, Werk 1.4404, AISI 316 L) mat.

PRODUITS ASSOCIÉS



Bouton étoile inox 303
15-35
Page 327



Bouton étoile hygiénique
15-132
Page 329



Bouton étoile inox à tige filetée 15-86
Page 330

BORGNE													DÉBOUCHANT
Plein	Alésé	Taraudé	d_1	d_2	d_3		d_4	h_1	h_2	h_3 min	h_4	h_5	Taraudé
15-853-40	15-856-40	15-858-40	40	8	M 6	M 8	18	30,5	15	15	12	13	15-859-40
15-853-50	15-856-50	15-858-50	50	10	M 8	M10	21	34	17	18	15	16	15-859-50
15-853-60	15-856-60	15-858-60	60	12	M10	M12	25	39	18	22	18	20	15-859-60

Exemple de commande — Référence - d_2 ou d_3 : **15-856-40-8**

Bouton étoile inox 316 L, avec joint H-NBR

15-132

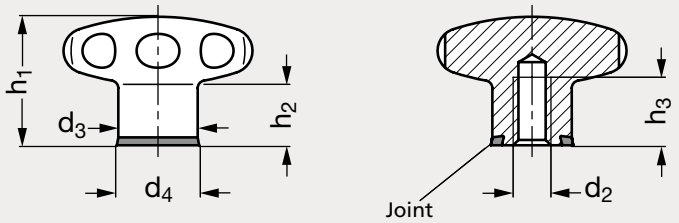



MATIÈRE

- Inox (AFNOR Z 2 CND 17-12, Werk 1.4404, AISI 316 L), mat ou poli.
- Joint en H-NBR (nitrile hydrogéné), 85 ±5 Shore A, bleu.

UTILISATION

- Évite les zones de rétention de saleté.
- Convient aux fortes exigences hygiéniques.
- Température d'emploi : de - 25 °C à + 150 °C.

PRODUITS ASSOCIÉS



Bouton à trois bras hygiénique 15-133
Page 364



Bouton champignon hygiénique 15-134
Page 360



Joint d'étanchéité 31-162
Voir notre site internet



Poignée étrier hygiénique 11-118
Page 134

Mat	d_1	d_2	d_3	d_4	h_1	h_2	h_3 min.	Poli
15-1321-40	40	M 6	18	18,8	30,5	15	12	15-1322-40
15-1321-40	40	M 8	18	18,8	30,5	15	15	15-1322-40
15-1321-50	50	M 8	21	21,8	34	17	15	15-1322-50
15-1321-50	50	M10	21	21,8	34	17	18	15-1322-50

Exemple de commande — Référence - d_2 : **15-1321-40-6**

Bouton étoile inox à tige filetée

15-86

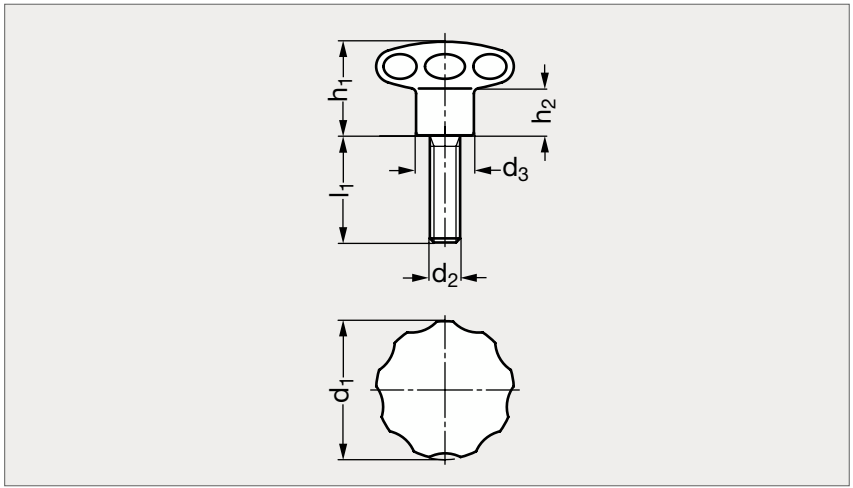

INOX



MATIÈRE

• Inox (AFNOR Z 8 CNF 18-09, Werk 1.4305, AISI 303).

PRODUITS ASSOCIÉS



Bouton étoile inox 303
15-35
Page 327



Bouton étoile inox 316L
15-85
Page 328



Bouton étoile hygiénique
15-132
Page 329

	d_1	d_2	d_3		l_1		h_1	h_2
15-861-40	40	M 8	18	16	20	25	30,5	15
15-861-50	50	M10	21	20	25	30	34	17
15-861-60	60	M12	25	25	30	40	39	18

Exemple de commande — Référence - l_1 : **15-861-40-16**

Bouton étoile inox

15-80

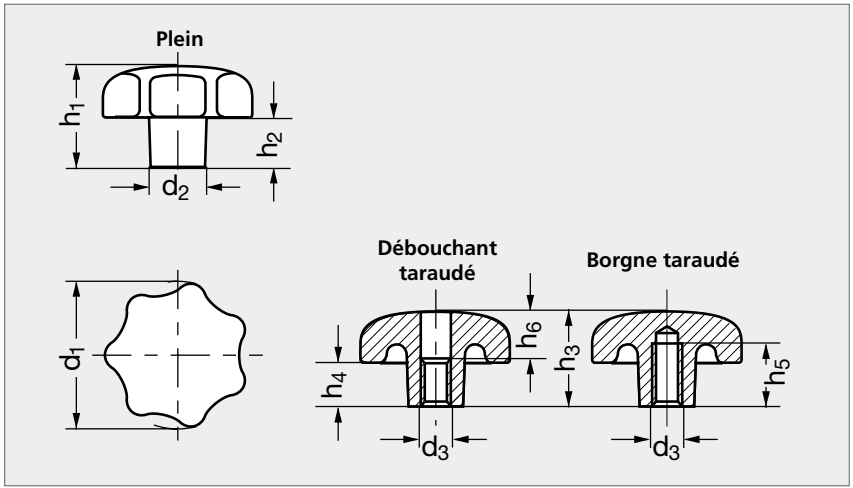



MATIÈRE

- Inox (AFNOR Z 6 CN 18-10 M, Werk 1.4308, AISI CF-8) tbcrnn bu

Plein	Débouchant taraudé	Borgne taraudé	d_1	d_2	d_3		h_1	h_2	h_3	h_4	h_5	h_6
15-800-32	15-801-32	15-802-32	32	12	6		21	10	20	9	12	10
15-800-40	15-801-40	15-802-40	40	14	8		26	13	25	12	15	12
15-800-50	15-801-50	15-802-50	50	18	8	10	34	17	32	15	18	16
15-800-63	15-801-63	15-802-63	63	20	10	12	42	21	40	19	22	20

Exemple de commande — Référence - d_3 : **15-801-32-6**

Bouton étoile technopolymère, plat, à trou carré ou taraudé

15-53

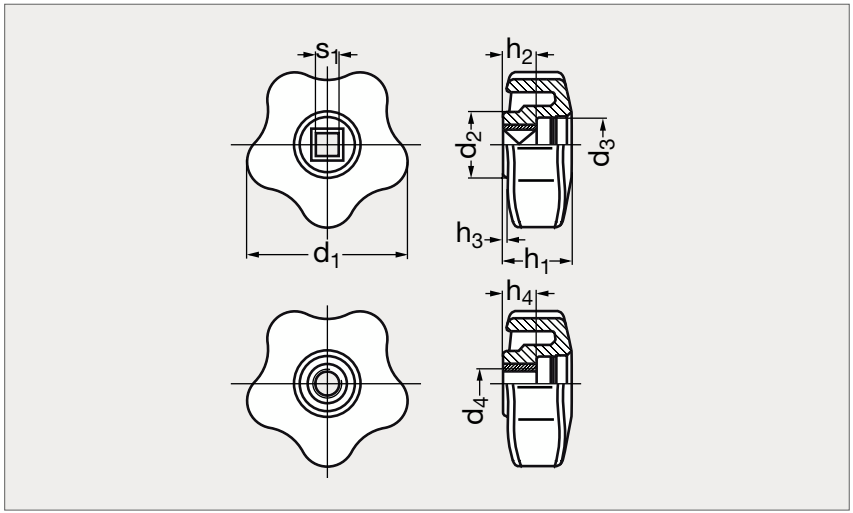



MATIÈRE

- Technopolymère noir à base de polyamide, renforcé de fibres de verre, finition mate.
- Insert en laiton.
- Résiste aux solvants, huiles, graisses et autres agents chimiques.

SUR DEMANDE

- Calottes de fermeture en différentes couleurs.

PRODUITS ASSOCIÉS



Bouton étoile technopolymère 15-52
Page 333



Bouton étoile technopolymère à tige filetée 15-54
Page 334

Trou carré	d_1	d_2	d_3	d_4	h_1	h_2	h_3	h_4	s_1 H9	Taraudé
15-530-40	40	17	12,5	M 8	17	10	1	10	6x6	15-531-40
15-530-50	50	19	15,5	M 8	20	10	1,2	10	6x6 7x 7	15-531-50
15-530-63	63	22,5	19,5	M10 M12	21,5	10	1,3	15	6x6 7x 7 8x8	15-531-63
15-530-74	74	26,5	19,5	M10 M12	24,5	14	2	15	7x7 8x 8 9x9 10x10	15-531-74
15-530-95	95	32	18	M16	29,5	14	4,5	15	8x8 10x10	15-531-95

Exemple de commande

Référence - s_1 ou d_4

15-530-40-6X6

Bouton étoile technopolymère

15-52

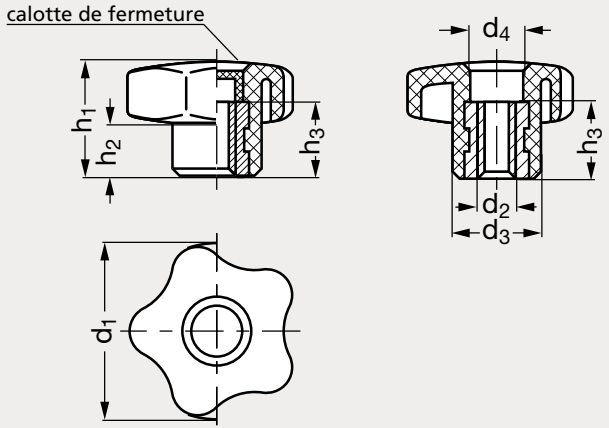



Sans calotte



Avec calotte

MATIÈRE

- Technopolymère noir mat à base de polypropylène ou technopolymère noir mat à base de polyamide certifié autoéteignant UL94-VO. Insert en laiton.
- Calotte de fermeture centrale en technopolymère noir, certifié auto-éteignant UL94-VO pour le modèle 15-525.
- Résiste aux solvants, huiles, graisses et autres agents chimiques.
- Autres couleurs de calotte disponibles sur demande.

PRODUITS ASSOCIÉS



Bouton étoile technopolymère plat 15-53
Page 332



Bouton étoile technopolymère à tige filetée 15-54
Page 334

SANS CALOTTE											AVEC CALOTTE	
Standard	d_1	d_2 Standard			d_2 UL 94 V-0	d_3	d_4	h_1	h_2	h_3	Standard	UL 94 V-0
	25	M 4	M 5	M 6	M 5	13		19	8	10	15-523-25	15-525-25
15-521-32	32	M 5	M 6	M 8	M 6	15	10	23	10	12	15-523-32	15-525-32
15-521-40	40	M 6	M 8	M10	M 8	17	12	27	12	18	15-523-40	15-525-40
15-521-50	50	M 8	M10	M12	M10	19	15	32	14	20	15-523-50	15-525-50
15-521-63	63	M 8	M10	M12		22	19	37	16	26	15-523-63	
15-521-74	74	M12	M14	M16		26	17	43,5	22	26	15-523-74	
	95	M16				32		46	21	22	15-523-95	

Exemple de commande — Référence - d_2 : **15-521-32-5**

Bouton étoile technopolymère, à tige filetée

15-54

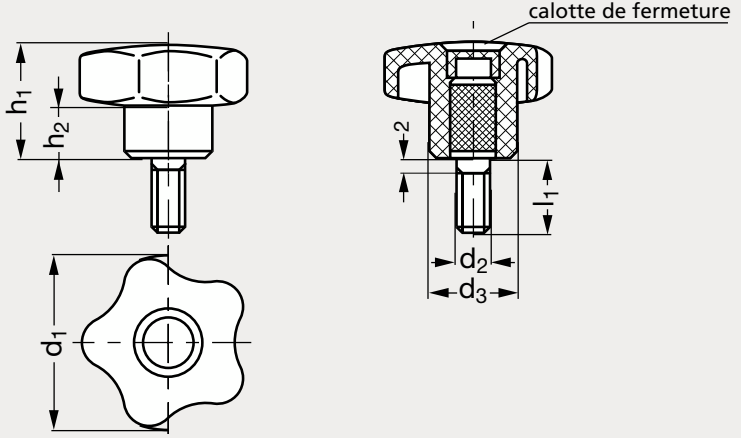



MATIÈRE

- Technopolymère noir mat à base de polypropylène.
- Résiste aux solvants, huiles, graisses et autres agents chimiques.
- Tige filetée en acier zingué.
- Calotte de fermeture centrale en technopolymère noir.
- Autres couleurs de calotte disponibles sur demande.

PRODUITS ASSOCIÉS



Bouton étoile technopolymère 15-52 Page 333



Bouton étoile technopolymère plat 15-53 Page 332

	d_1	d_2	d_3	h_1	h_2	l_1					
15-540-25	25	M 4	13	19	8	6	10				
15-540-25	25	M 5	13	19	8	10	16	20	25	30	40
15-540-25	25	M 6	13	19	8	10	16	20	25	30	40
15-540-32	32	M 6	15	23	10	16	20	25	30	40	50
15-540-32	32	M 8	15	23	10	16	20	30	40	50	
15-540-40	40	M 6	17	27	12	20	25	30			
15-540-40	40	M 8	17	27	12	16	20	25	30	35	50
15-540-40	40	M10	17	27	12	20	25	30	40	50	

	d_1	d_2	d_3	h_1	h_2	l_1					
15-540-50	50	M 8	19	32	14	16	20	25	30	40	50
15-540-50	50	M10	19	32	14	20	25	30	40	50	60
15-540-50	50	M12	19	32	14	20	30	40	50	60	
15-540-63	63	M10	22	37	16	20	30	40	50	60	
15-540-63	63	M12	22	37	16	30	40	50	60		
15-540-74	74	M12	26	43,5	22	30	50	70			
15-540-74	74	M14	26	43,5	22	50					
15-540-95	95	M16	32	46	21	50					

Exemple de commande

Référence - d_2 - l_1

15-540-25-5-10

Bouton étoile technopolymère débrayable

15-55

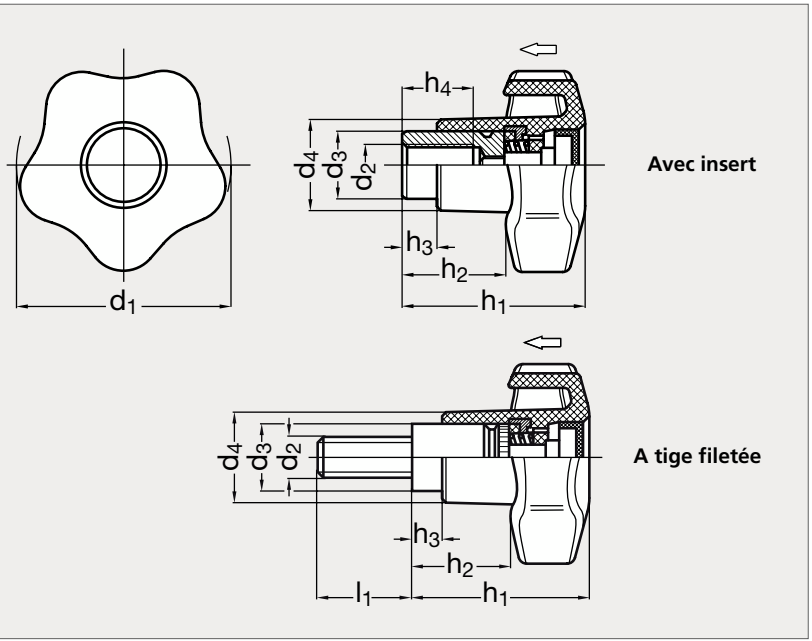



Avec insert

À tige filetée

MATIÈRE

- Technopolymère à base de polyamide (PA) noir, renforcé de fibres de verre, finition mate.
- Calotte de fermeture en technopolymère noir.
- Insert taraudé en acier bruni avec embrayage denté, vis de retenue et ressort de rappel.
- Tige filetée avec embrayage denté et vis de retenue, en acier bruni ou en inox (AFNOR Z 8 CNF 18-09, Werk 1.4305, AISI 303), ressort de rappel en inox.
- Insert denté en alliage de zinc incorporé dans la tête.
- Résiste aux solvants, huiles, graisses et autres agents chimiques.

UTILISATION

- S'utilise quand le bouton doit pouvoir tourner à vide pour éviter que des chocs accidentaux compromettent le serrage.

ACIER															INOX	
Tige filetée	Insert	d_1	d_2		d_3	d_4	h_1	h_2	h_3	h_4	l_1				Tige filetée	Insert
15-552-40	15-550-40	40	M6	M 8	13,5	18	37	21	7	11	20	25	32	40	15-557-40	15-555-40
15-552-50	15-550-50	50	M8	M10	16	22	42	23	8	14	25	32	40	50	15-557-50	15-555-50

Exemple de commande

Référence - d_2 - l_1

15-550-40-6-32

Bouton étoile bakélite

15-56

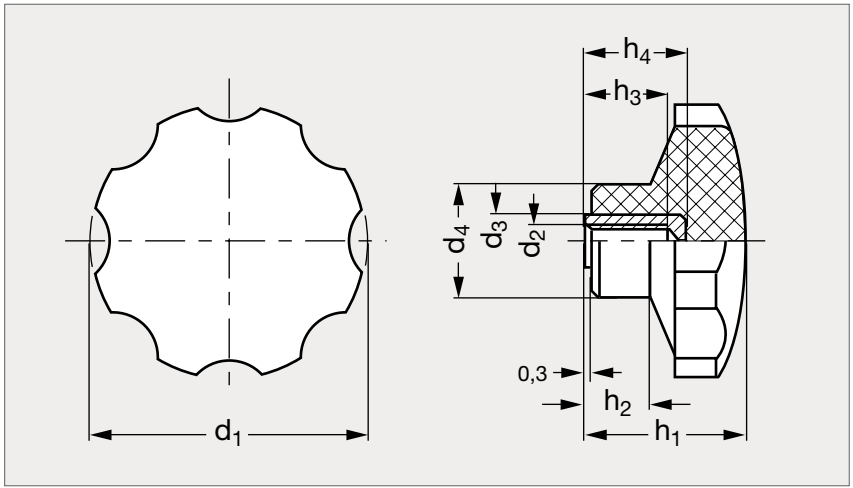



MATIÈRE

- Bakélite noire, finition brillante.
- Insert en laiton.

PRODUIT ASSOCIÉ



Bouton étoile bakélite
à tige filetée 15-58
Page 337

	d_1	d_2		d_3	d_4	h_1	h_2	h_3		h_4
15-560-25	25	M 4	M 5	11	15	18	9	10	10	14
15-560-35	35	M 6	M 8	12	19	22	10	12	13	18
15-560-44	44	M 6	M 8	12	19	26	10	12	13	18
15-560-54	54	M 8	M10	15	24	32	13	13	17	23
15-560-62	62	M10		15	24	35	13	17		25
15-560-74	74	M12		20	32	46	21	20		35
15-560-85	85	M14		20	32	49	21	20		35

Exemple de commande

Référence - d_2

15-560-25-4

Bouton étoile bakélite à tige filetée

15-58

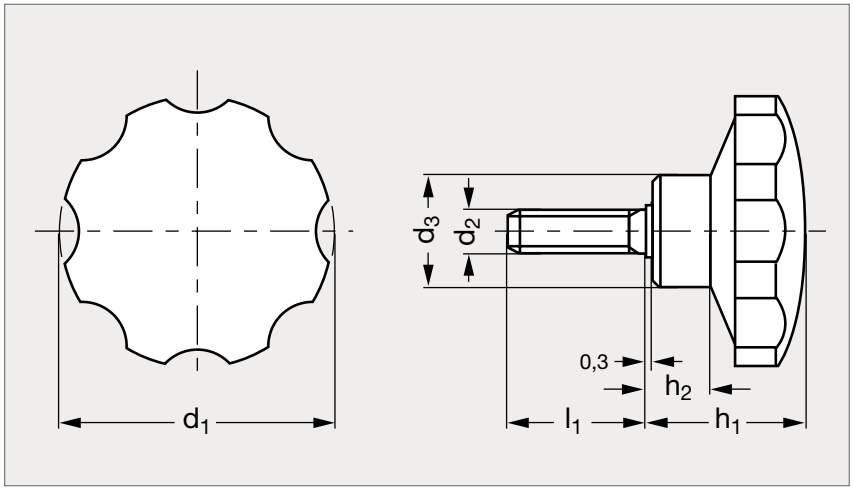



MATIÈRE

- Bakélite noire, finition brillante.
- Tige filetée en acier zingué.

PRODUITS ASSOCIÉS



Bouton étoile bakélite
15-56
Page 336

	d_1	d_2	d_3	h_1	h_2	l_1				
15-580-25	25	M 6	15	18	9	20				
15-580-35	35	M 6	19	22	10	16				
15-580-35	35	M 8	19	22	10	16	25	35		
15-580-44	44	M 8	19	26	10	20	25	30	40	50
15-580-44	44	M10	19	26	10	25	30	50		
15-580-54	54	M10	24	32	13	30				
15-580-62	62	M10	24	35	13	40				
15-580-62	62	M12	24	35	13	30				
15-580-74	74	M12	32	46	21	50				

Exemple de commande

Référence - d_2 - l_1

15-580-25-6-20

Bouton étoile technopolymère sans cavité

15-68

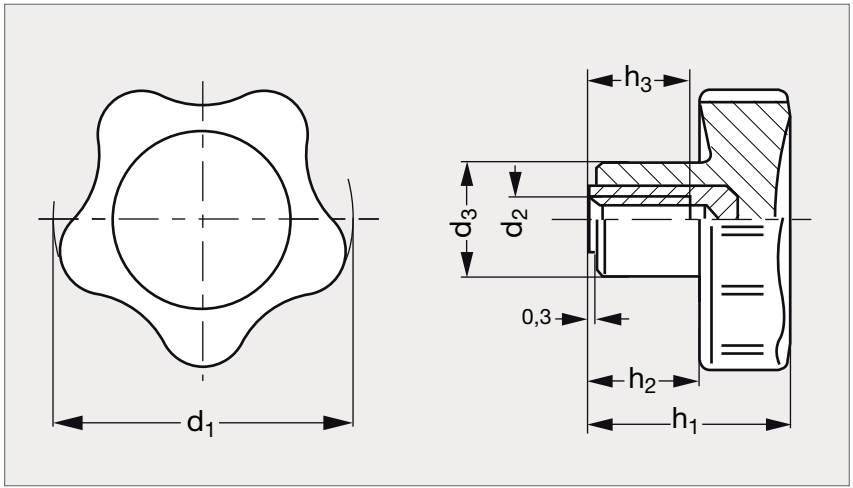



Noir Blanc Chromé

MATIÈRE

- Technopolymère noir mat, blanc mat (semblable RAL 9002) ou chromé brillant, renforcé de fibres de verre.
- Insert en laiton ou en inox (AFNOR Z 8 CNF 18-09, Werk 1.4305, AISI 303).
- Résiste aux solvants, huiles, graisses et autres agents chimiques.

UTILISATION

- S'utilise en milieux médicaux et alimentaires de par sa forme sans cavité.
- Le modèle chromé convient à des applications en extérieur sujet à des intempéries (environnement marin) ou sur des machines et équipements soumis à des cycles de nettoyage fréquents (même avec jets d'eau ou vapeur).

** Modèle noir avec insert laiton uniquement.*

LAITON													INOX	
Noir	Chromé	d_1	d_2 noir			d_2 blanc	d_2 chromé	d_3	h_1	h_2	h_3		Noir	Blanc
15-681-25		25	M 4*	M 5	M6			12	20	10	10		15-685-25	
15-681-32	15-689-32	32	M 5	M 6	M8*	M 6	M 6	14	22,5	12,5	10		15-685-32	15-687-32
15-681-40	15-689-40	40	M 6	M 8		M 8	M 8	15	26	14	12-13		15-685-40	15-687-40
15-681-50	15-689-50	50	M 8	M10		M10	M10	18	31	17	15-17		15-685-50	15-687-50
15-681-60	15-689-60	60	M10	M12		M12	M10	21	36,5	21	17-20		15-685-60	15-687-60

Exemple de commande — Référence - d_2 : **15-681-32-5**

Bouton étoile technopolymère sans cavité, à tige filetée

15-69

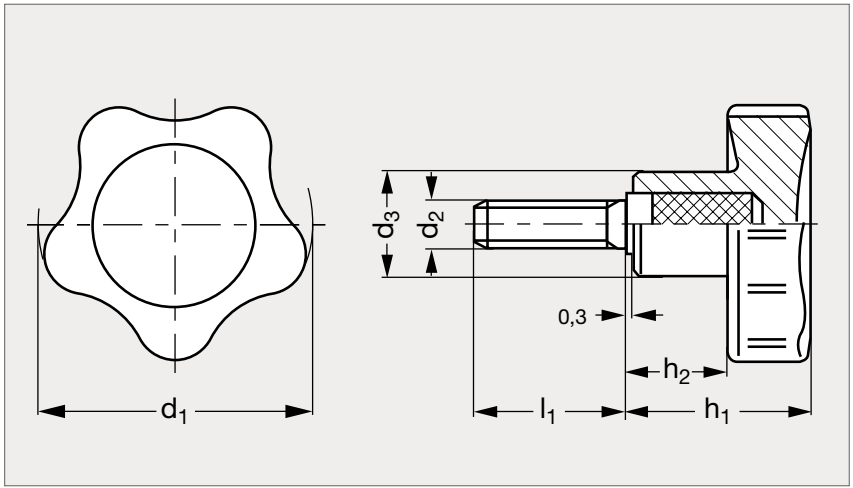

INOX



MATIÈRE

- Technopolymère noir renforcé de fibres de verre, finition mate.
- Résiste aux solvants, huiles, graisses et autres agents chimiques.
- Tige filetée en acier zingué ou en inox (AFNOR Z 8 CNF 18-09, Werk 1.4305, AISI 303).
- S'utilise en milieux médicaux et alimentaires de par sa forme sans cavité.

** Acier uniquement.*

Acier	d_1	d_2	d_3	h_1	h_2	l_1									Inox
15-690-25	25	M 4	12	20	10	6	10								15-695-25
15-690-25	25	M 5	12	20	10	10	16	20							15-695-25
15-690-25	25	M 6	12	20	10	10	16	20	25	30	35				15-695-25
15-690-32	32	M 6	14	22,5	12,5	16	20	25*	30	35	40*	40*			15-695-32
15-690-32	32	M 8	14	22,5	12,5	16	20	25	30	35*					15-695-32
15-690-40	40	M 6	15	26	14	10	16*	20	25*	30	40				15-695-40
15-690-40	40	M 8	15	26	14	16	20	25	30	35	40	50*	60*	70*	15-695-40
15-690-50	50	M 8	18	31	17	16	20	25	30	40	45*	50	60*		15-695-50
15-690-50	50	M10	18	31	17	20	30	40							15-695-50
15-690-60	60	M10	21	36,5	21	20	25*	30	40	50					15-695-60
15-690-60	60	M12	21	36,5	21	25*	30	40	50	60*					15-695-60

Exemple de commande

Référence - d_2 - l_1

15-690-25-4-6

Bouton étoile technopolymère à tige filetée avec clé de sécurité

15-72

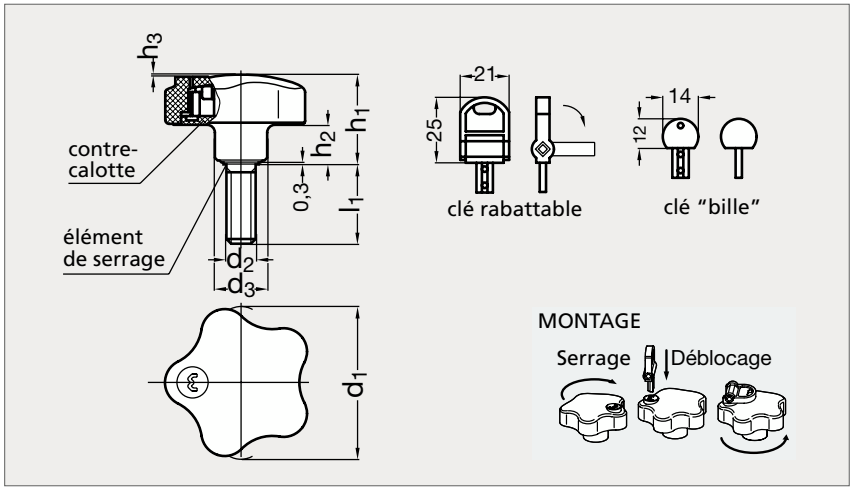


Clé rabattable


Clé "bille"

MATIÈRE

- Corps du bouton et contre-calotte en technopolymère base polyamide (PA) noir, renforcé de fibres de verre, finition mate. Tige filetée en inox (Z 10 CNF 18-09).
- Contre-calotte soudée par ultrasons.
- Élément de serrage en technopolymère base acétalique (POM).
- Clé en technopolymère rouge avec insert inox au profil anti-intrusion.
- Résiste aux solvants, huiles, graisses et autres agents chimiques.

UTILISATION

- Le design du bouton favorise le drainage des impuretés (poussières, terres, saletés et liquides).
- Se référer à notre site internet pour consulter l'ensemble des informations.

PRODUITS ASSOCIÉS


Bouton étoile avec clé de sécurité 15-72
Voir notre site internet


Bouton étoile verrouillable avec clé 15-81
Voir notre site internet

Clé rabattable	d_1	d_2	d_3	h_1	h_2	h_3	l_1		Clé "bille"
15-726-55	55	M10	19	33	15	1	20	40	15-728-55

Exemple de commande — Référence - l_1 : **15-726-55-20**

Bouton étoile avec tige filetée à bille

15-78

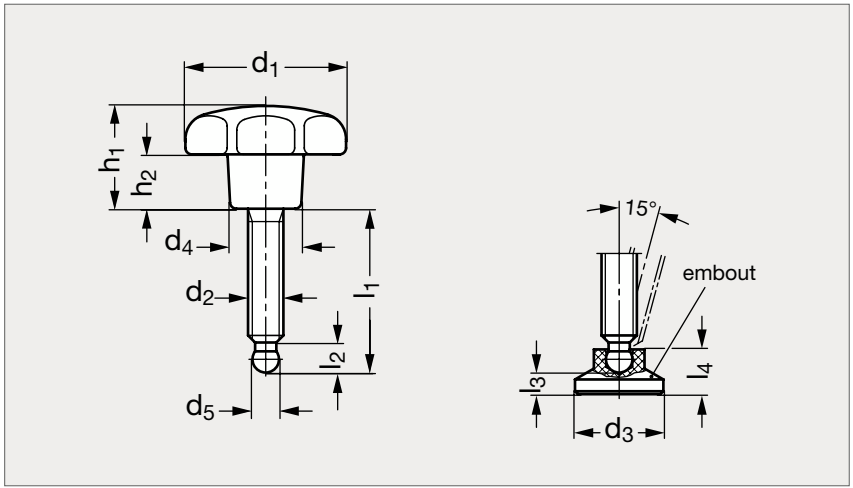

INOX



Sans patin



Avec patin

MATIÈRE

- Bouton en technopolymère noir mat.
- Tige filetée en inox (AFNOR Z3 CNU 18-10, AISI 304 Cu).
- Patin de poussé en technopolymère noir mat.

UTILISATION

- Le patin de protection est démontable facilement.
- Résiste à une température de - 30 °C à + 80 °C.
- Pour les caractéristiques techniques du patin, se référer au modèle 31-12.

PRODUIT ASSOCIÉ



Patin 31-12
Page 1354

Sans patin	d_1	d_2	l_1			l_2	d_3 pour patin				d_4	d_5	h_1	h_2	Avec patin
15-781-32	32	M 6	25	35	45	5,1	15				14	$4,5^{\pm 0,003}$	20	10	15-785-32
15-781-40	40	M 8	30	40	50	6,2	18	21	25	32	18	$6,1^{\pm 0,005}$	25	13	15-785-40
15-781-50	50	M10	35	45	55	7,3	21	25	32	40	22	$7,8^{\pm 0,005}$	32	17	15-785-50

Exemple de commande

Référence - l_1 - d_3

15-781-32-25-15

Bouton étoile technopolymère imperdable

15-127

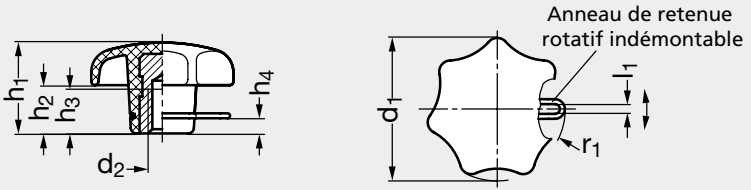



Anneau



Anneau et Chaînette

MATIÈRE

- Bouton en technopolymère noir mat (Modèle 15-27).
- Insert taraudé en inox (AFNOR Z 8 CNF 18-09, Werk 1.4305, AISI 303).
- Anneau de retenue 32-179 en inox (AFNOR Z 12 CN 18-09, Werk 1.4310, AISI 301).
- Chaînette modèle 32-80 en inox (AFNOR Z 6 CN 18-09, Werk 1.4301, AISI 304).
- Câble modèle 32-81 en inox recouvert de plastique transparent.

SUR DEMANDE

- Autres longueurs de Chaînette ou de câble.
- Avec câble ressort (Modèle 32-82).
- Avec d'autres modèles de bouton.

PRODUITS ASSOCIÉS



Chaînette 32-80
Page 561



Câble 32-81
Page 562



Câble ressort 32-82
Page 563



Bouton étoile à tige filetée imperdable 15-130
Page 343

Anneau	Anneau et Chaînette	Anneau et câble	d_1	d_2	l_1	h_1	h_2	h_3	h_4	r_1
15-1271-32	15-1272-32	15-1273-32	32	M 6	3	20	10	12	3,5	20
15-1271-40	15-1272-40	15-1273-40	40	M 8	3,2	25	13	14	4	22
15-1271-50	15-1272-50	15-1273-50	50	M10	3,4	32	17	18	5	24
15-1271-63	15-1272-63	15-1273-63	63	M12	3,6	40	21	22	5,5	25

Exemple de commande — Référence **15-1271-32**

Bouton étoile technopolymère, à tige filetée inox, imperdable

15-130

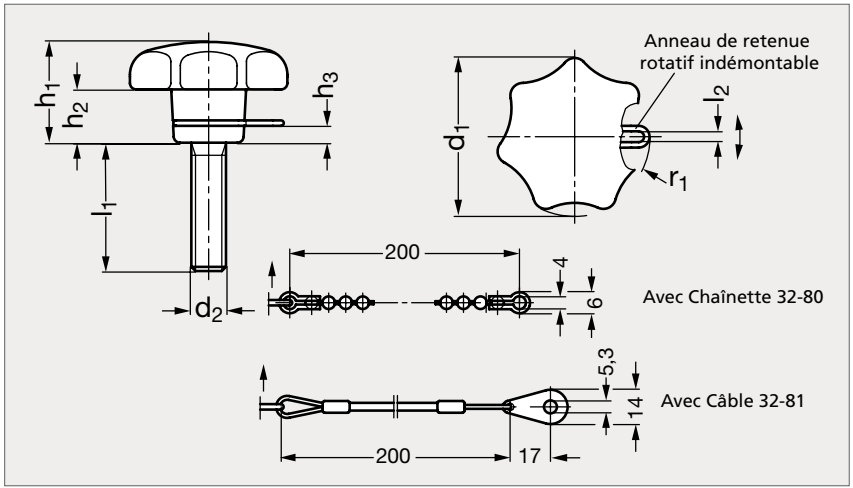



MATIÈRE

- Bouton en technopolymère noir mat (Modèle 15-27).
- Tige filetée en inox (AFNOR Z 3 CNU 18-10, Werk 1.4567, AISI 304 Cu) pour les filetages M5 à M10 et inox (AFNOR Z 8 CNF 18-09, Werk 1.4305, AISI 303) pour le filetage M12.
- Anneau de retenue 32-179 en inox (AFNOR Z 12 CN 18-09, Werk 1.4310, AISI 301).
- Chaînette modèle 32-80 en inox (AFNOR Z 6 CN 18-09, Werk 1.4301, AISI 304).
- Câble modèle 32-81 en inox recouvert de plastique transparent.
- Autres longueurs de Chaînette ou de câble et autres modèles de bouton sur demande.

PRODUITS ASSOCIÉS



Chaînette 32-80
Page 561



Câble 32-81
Page 562



Câble ressort 32-82
Page 563



Bouton étoile imperdable 15-127
Page 342

Anneau	Anneau et Chaînette	Anneau et câble	d_1	d_2	l_1				l_2	h_1	h_2	h_3	r_1
15-1301-25	15-1302-25	15-1303-25	25	M 5	10	15	20	25	2,8	16	8	2,5	19
15-1301-32	15-1302-32	15-1303-32	32	M 6	16	20	25	30	3	20	10	3,5	20
15-1301-40	15-1302-40	15-1303-40	40	M 8	20	25	30	40	3,2	25	13	4	22
15-1301-50	15-1302-50	15-1303-50	50	M10	20	25	30	45	3,4	32	17	5	24
15-1301-63	15-1302-63	15-1303-63	63	M12	30	40	50		3,6	40	21	5,5	25

Exemple de commande

Référence - l_1

15-1301-25-10

Bouton croisillon fonte

15-16

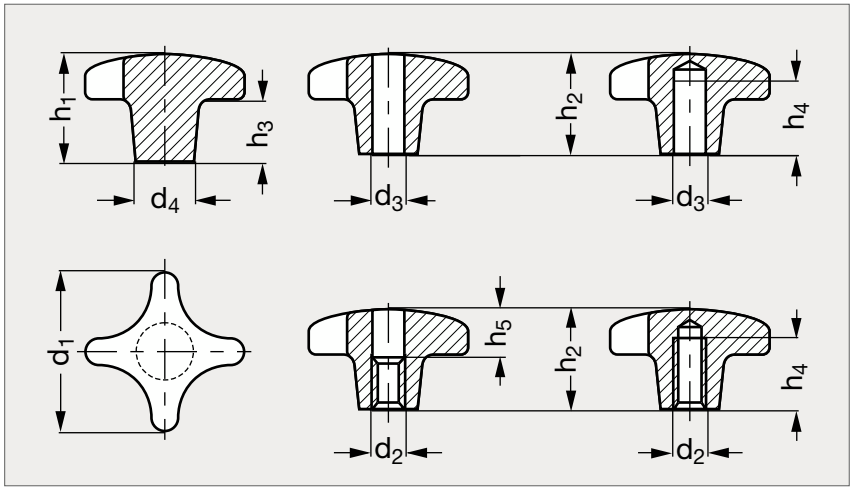



Débouchant



Borgne - Plein

MATIÈRE
- Fonte grise.

PLEIN	TROU DÉBOUCHANT										TROU BORGNE	
	Alésé	Taraudé	d_1	d_2	d_3 H7	d_4	h_1	h_2	h_3	h_4 min.	h_5	Alésé	Taraudé
15-160- 32	15-161- 32	15-162- 32	32	M 6	6	12	21	20	10	12	10	15-165- 32	15-166- 32
15-160- 40	15-161- 40	15-162- 40	40	M 8	8	14	26	25	14	15	12	15-165- 40	15-166- 40
15-160- 50	15-161- 50	15-162- 50	50	M10	10	18	34	32	20	18	16	15-165- 50	15-166- 50
15-160- 63	15-161- 63	15-162- 63	63	M12	12	20	42	40	25	22	20	15-165- 63	15-166- 63
15-160- 80	15-161- 80	15-162- 80	80	M16	16	25	52	50	30	28	30	15-165- 80	15-166- 80
15-160-100	15-161-100	15-162-100	100	M20	20	32	65	63	38	36	38	15-165-100	15-166-100

Exemple de commande — Référence **15-160-32**

Bouton croisillon aluminium

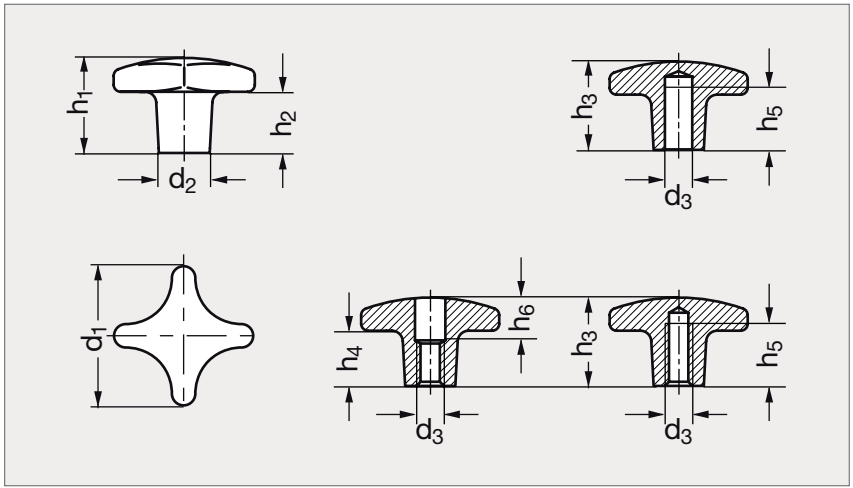



Débouchant



Borgne - Plein

MATIÈRE

- Aluminium mat ou poli.

ALUMINIUM MAT													ALUMINIUM POLI		
Plein	Débouchant taraudé	Borgne alésé	Borgne taraudé	d_1	d_2	d_3	h_1	h_2	h_3	h_4	h_5	h_6	Débouchant taraudé	Borgne alésé	Borgne taraudé
15-170-40	15-171-40	15-172-40	15-173-40	40	14	8	26	14	25	13	15	12	15-175-40	15-176-40	15-177-40
15-170-50	15-171-50	15-172-50	15-173-50	50	18	10	34	20	32	18	18	16	15-175-50	15-176-50	15-177-50
15-170-63	15-171-63	15-172-63	15-173-63	63	20	12	42	25	40	23	22	20	15-175-63	15-176-63	15-177-63
15-170-80	15-171-80	15-172-80	15-173-80	80	25	16	52	30	50	28	28	30	15-175-80	15-176-80	15-177-80

Exemple de commande — Référence **15-171-40**

Bouton croisillon bakélite

15-18

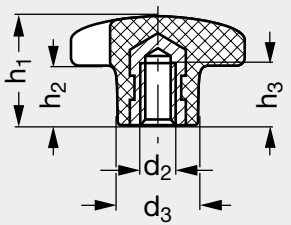



MATIÈRE

- Bakélite noire.
- Insert en acier zingué ou en laiton.

PRODUITS ASSOCIÉS



Bouton croisillon à tige filetée 15-22
Page 350

Acier	d_1	d_2	d_3	h_1	h_2	h_3	Laitон
	20	M 4	10	13	6	7	15-185- 20
15-180- 25	25	M 5	13	17	8	9,5	15-185- 25
15-180- 32	32	M 6	14	20	10	12	15-185- 32
15-180- 40	40	M 8	18	25	13	14	15-185- 40
15-180- 50	50	M10	22	32	20	18	15-185- 50
15-180- 63	63	M12	26	40	25	22	15-185- 63
15-180- 80	80	M16	35	50	30	30	15-185- 80
15-180-100	100	M20	34	65	38	30	15-185-100

Exemple de commande — Référence **15-180-25**

Bouton croisillon technopolymère

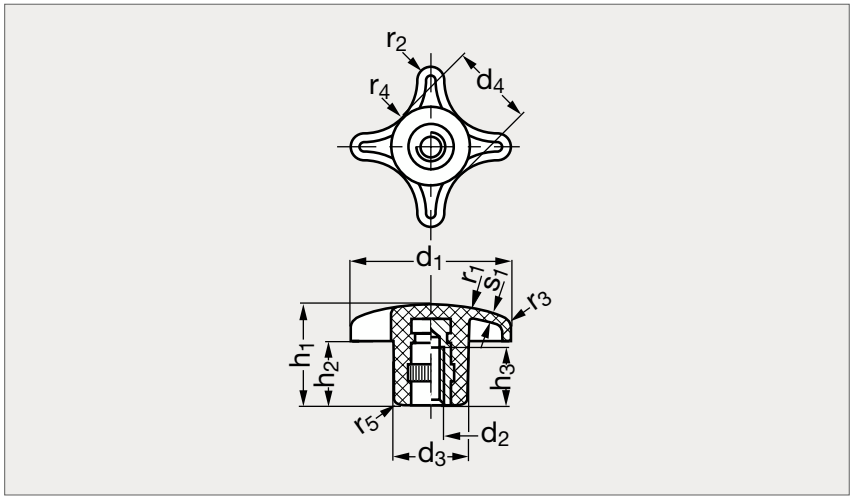



MATIÈRE

- Technopolymère noir mat.
- Insert en acier zingué.

PRODUITS ASSOCIÉS



Bouton croisillon à tige filetée 15-22
Page 350

	d_1	d_2	d_3	d_4	h_1	h_2	h_3	r_1	r_2	r_3	r_4	r_5	s_1
15-190-32	32	M 6	14	18	20	10	12	50	2,5	2	13	1,5	2
15-190-40	40	M 8	18	21	25	13	14	60	3	2	14,5	1,5	2,5
15-190-50	50	M10	22	25	32	20	18	70	4	2,5	16	2	3
15-190-63	63	M12	26	32	40	25	22	80	5	3	21	2	3
15-190-80	80	M16	35	40	50	30	30	100	6	4	28	3	4

Exemple de commande — Référence **15-190-32**

Bouton croisillon bakélite à insert apparent

15-20

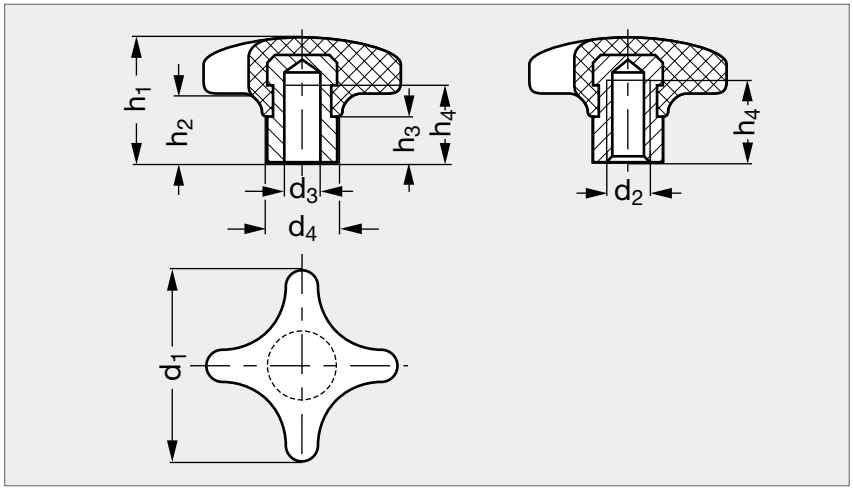



MATIÈRE

- Bakélite noire.
- Insert en acier zingué.

PRODUITS ASSOCIÉS



Bouton croisillon, insert apparent, à tige filetée 15-22
Page 351

Alésé	d_1	d_2	d_3 H7	d_4	h_1	h_2	h_3	h_4 min.	Taraudé
15-201-32	32	M 6	6	12	20	10	9	12	15-205-32
15-201-40	40	M 8	8	14	25	13	10	14	15-205-40
15-201-50	50	M10	10	18	32	20	12	18	15-205-50
15-201-63	63	M12	12	20	40	25	14	22	15-205-63
15-201-80	80	M16	16	25	50	30	17	30	15-205-80

Exemple de commande — Référence **15-201-32**

Bouton croisillon technopolymère à insert apparent

15-21

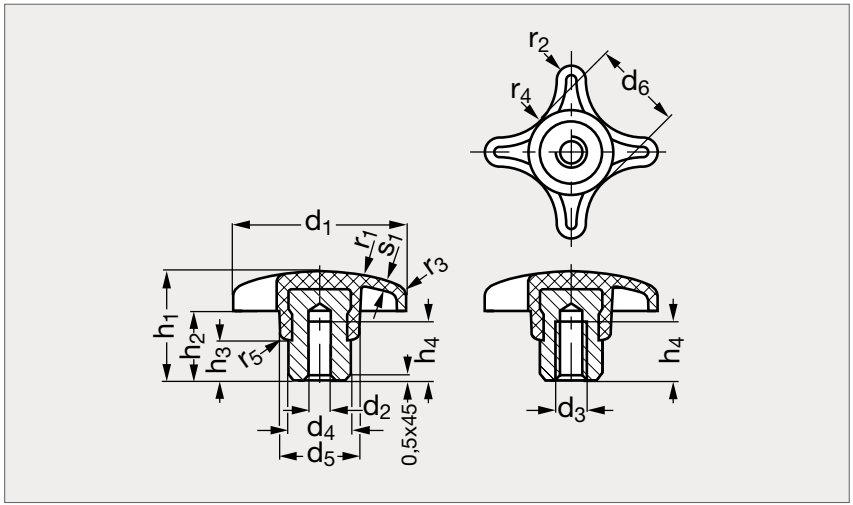



MATIÈRE

- Technopolymère noir mat.
- Insert en acier zingué ou en inox (AFNOR Z 8 CNF 18-09, Werk 1.4305, AISI 303).

ACIER																			INOX
Alésé	Taraudé	d_1	d_2 H7		d_3 acier		d_3 inox	d_4	d_5	d_6	h_1	h_2	h_3	h_4	r_1	r_2	r_3	r_4	r_5	s_1	Taraudé
15-211-32	15-215-32	32	6		M 6		M 6	12	14	18	20	10	9	12	50	2,5	2	13	1,5	2	15-218-32
15-211-40	15-215-40	40	6	8	M 6	M 8	M 8	14	18	21	25	13	10	14	60	3	2	14,5	2	2,5	15-218-40
15-211-50	15-215-50	50	8	10	M 8	M10	M10	18	22	25	32	20	12	18	70	4	2,5	16	2	3	15-218-50
15-211-63	15-215-63	63	10	12	M10	M12	M12	20	26	32	40	25	14	22	80	5	3	21	2,5	3	15-218-63
15-211-80	15-215-80	80	16		M12	M16		25	35	40	50	30	17	30	100	6	4	28	3	4	

Exemple de commande — Référence - d_2 ou d_3: **15-211-32-6**

Bouton croisillon à tige filetée

15-22

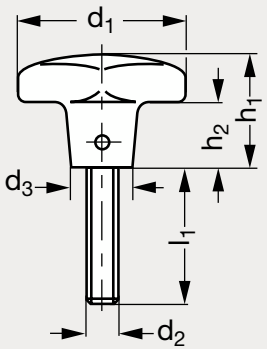

Bouton fonte, goupillé: 15-16

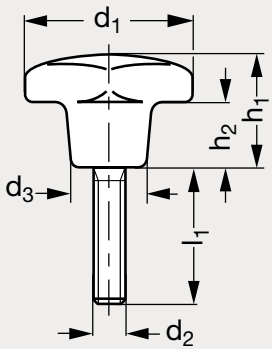

Bouton bakélite : 15-18
Bouton technopolymère : 15-19

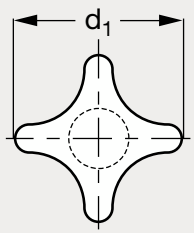



Bakélite



Technopolymère

MATIÈRE

- Bouton en fonte, bakélite ou technopolymère.
- Tige filetée en acier zingué.
- l_1=15 pour Fonte goupillé.

PRODUITS ASSOCIÉS



Bouton croisillon bakélite 15-18
Page 346



Bouton croisillon technopolymère 15-19
Page 347

Fonte goupillé	Bakélite moulé	Technopolymère	d_1	d_2	d_3	d_3 fonte	h_1	h_2	h_2 fonte	l_1					
15-221-32	15-222-32	15-224-32	32	M 6	14	12	20	10	9	16	20	25	30	35	45
15-221-40	15-222-40	15-224-40	40	M 8	18	14	25	13	13	16	20	25	30	40	55
15-221-50	15-222-50	15-224-50	50	M10	22	18	32	20	18	25	30	35	45	55	
15-221-63	15-222-63	15-224-63	63	M12	26	20	40	25	23	30	35	40	50	60	
15-221-80	15-222-80		80	M16	35	25	50	30	28	30	40	50	60	70	

Exemple de commande — Référence - l_1 : **15-221-32-20**

Bouton croisillon technopolymère à insert apparent à tige filetée

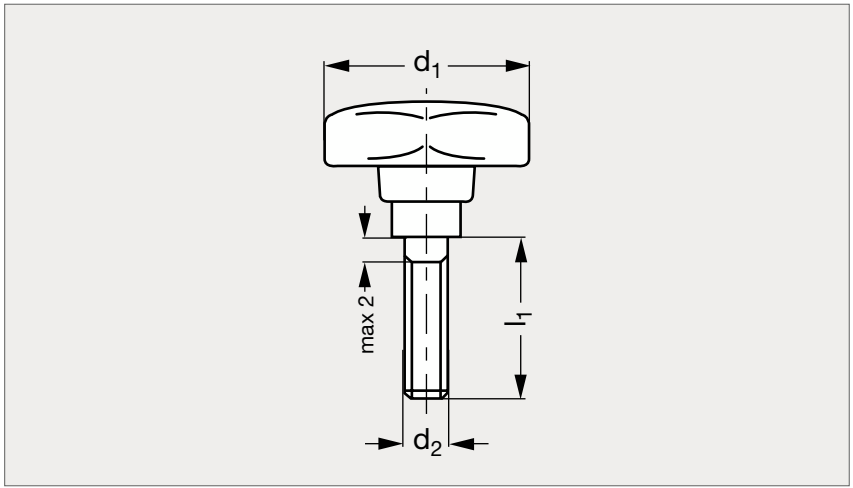



MATIÈRE

- Bouton en technopolymère.
- Tige filetée en acier zingué.

PRODUIT ASSOCIÉ



Bouton croisillon, insert apparent 15-20
Page 348

	d_1	d_2	l_1					
15-225-32	32	M 6	16	20	25	30	35	45
15-225-40	40	M 8	16	20	25	30	40	55
15-225-50	50	M10	25	30	35	45	55	
15-225-63	63	M12	30	35	40	50	60	

Exemple de commande — Référence - l_1 : **15-225-32-16**

Bouton croisillon technopolymère, inox ou aluminium, à tige filetée inox

15-22

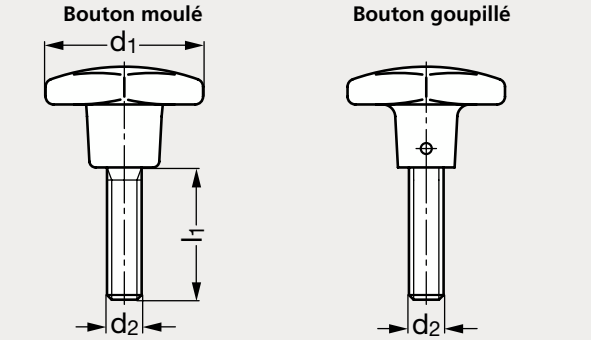

Bouton technopolymère
15-19

Bouton inox
15-79

Bouton aluminium mat ou poli
15-17



Inox | Technopolymère | Aluminium mat | Aluminium poli

MATIÈRE

- Bouton en technopolymère noir, en inox (AFNOR Z 6 CN 18-10 M, Werk 1.4308, AISI CF-8), ou en aluminium mat ou poli.
- Tige filetée en inox (AFNOR Z 8 CNF 18-09, Werk 1.4305, AISI 303).

PRODUIT ASSOCIÉ



Bouton croisillon inox
15-79
Page 354

Technopolymère	Inox	Aluminium mat	Aluminium poli	d_1	d_2	l_1				
15-227-32				32	M 6	10	16	20	25	30
15-227-40	15-226-40	15-228-40	15-229-40	40	M 8	20	25	30	40	
15-227-50	15-226-50	15-228-50	15-229-50	50	M10	20	25	30	45	55
15-227-63	15-226-63	15-228-63	15-229-63	63	M12	30	40	50		

Exemple de commande

Référence - l_1
15-226-40-20

Bouton croisillon technopolymère à palier

15-23

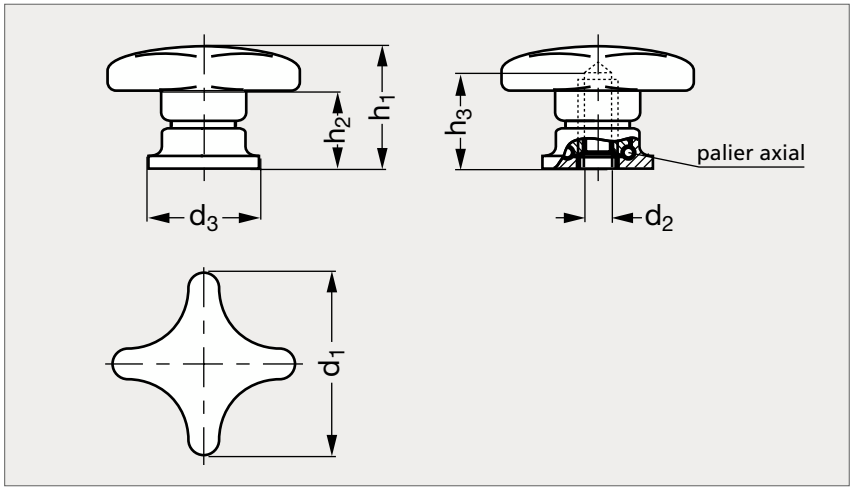



MATIÈRE

- Technopolymère noir mat.
- Insert en acier bruni.
- Force de serrage plus importante grâce à la diminution des frottements.
- Protection de la pièce à serrer grâce à une surface d'appui fixe.

	d_1	d_2	d_3	h_1	h_2	h_3
15-230-40	40	M 6	24	27	15,5	14,5
15-230-50	50	M 8	25	34	22,5	15
15-230-63	63	M10	30	41	26,5	19
15-230-80	80	M12	35	53	33,5	28,5

Exemple de commande — Référence **15-230-40**

Bouton croisillon inox

15-79

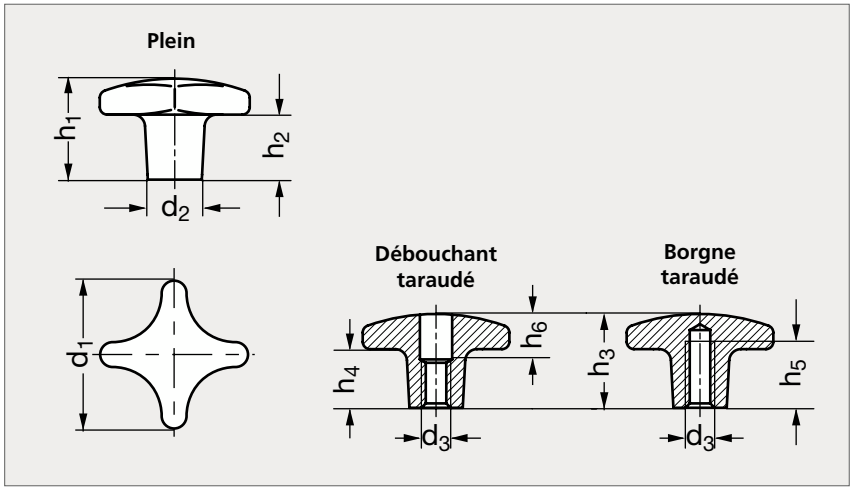



MATIÈRE

- Inox (AFNOR Z 6 CN 18-10 M, Werk 1.4308, AISI CF-8) tbcrinn bu

PRODUIT ASSOCIÉ



Bouton croisillon à tige filetée inox 15-22
Page 350

Plein	Débouchant taraudé	Borgne taraudé	d_1	d_2	d_3	h_1	h_2	h_3	h_4	h_5	h_6
15-790-32	15-791-32	15-793-32	32	12	6	21	10	20	9	12	10
15-790-40	15-791-40	15-793-40	40	14	8	26	14	25	13	15	12
15-790-50	15-791-50	15-793-50	50	18	10	34	20	32	18	18	16
15-790-63	15-791-63	15-793-63	63	20	12	42	25	40	23	22	20

Exemple de commande — Référence **15-790-32**

Bouton champignon bakélite taraudé

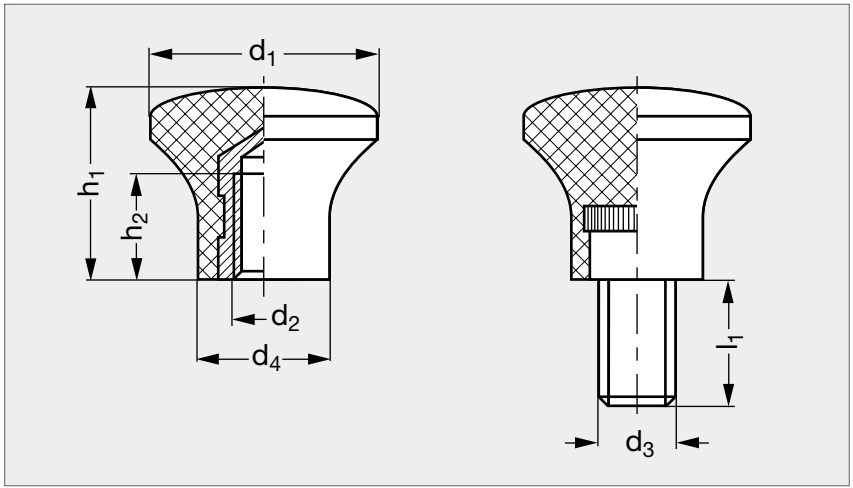



Taraudé



À tige filetée

MATIÈRE

- Bakélite noire.
- Tige filetée en acier zingué.
- Insert en laiton.

Taraudé	d_1	d_2	d_3	d_4	h_1	h_2	l_1	À tige filetée
15-141-17	17	M5	M5	10	14	7	9	15-145-17
15-141-21	21	M6	M6	12	17	11	10	15-145-21
15-141-25	25	M6	M6	14	21	11	10	15-145-25
15-141-33	33	M8	M8	18	29	12	14	15-145-33

Exemple de commande — Référence **15-141-17**

Bouton champignon technopolymère

15-11

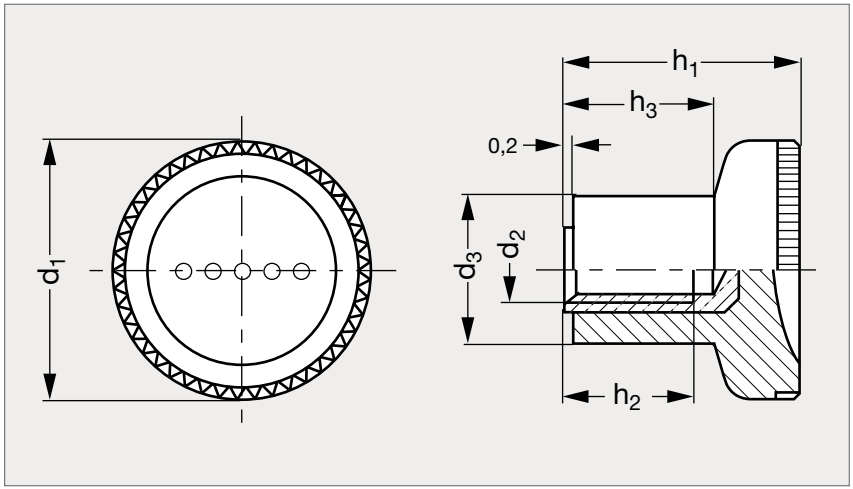



MATIÈRE

- Technopolymère noir spécial haute résistance, finition mate.
- Résiste aux solvants, huiles, graisses et autres agents chimiques.
- Insert en laiton.
- Autres couleurs sur demande.

PRODUIT ASSOCIÉ



Bouton champignon à tige filetée 15-11
Page 357

	d_1	d_2		d_3	h_1	h_2	h_3
15-110-16	16	M3		8,5	13	6	8,5
15-110-18	18	M4		10,5	15,5	6	10,5
15-110-21	21	M4	M 5	12,5	18	10	10,5
15-110-25	25	M6	M 8	14,5	22,5	12	14
15-110-31	31	M8	M10	18,5	27	16	17

Exemple de commande — Référence - d_2 : **15-110-16-3**

Bouton champignon technopolymère à tige filetée

15-11

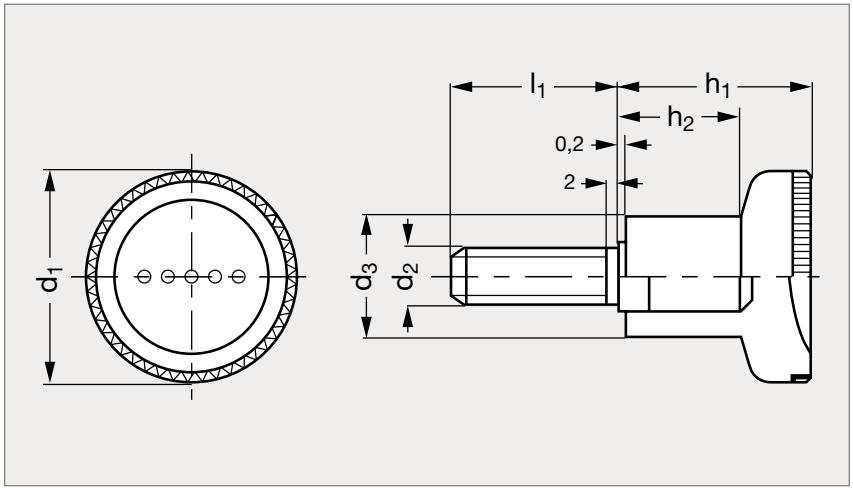



MATIÈRE

- Technopolymère noir spécial haute résistance, finition mate.
- Résiste aux solvants, huiles, graisses et autres agents chimiques.
- Tige en acier zingué.

PRODUIT ASSOCIÉ



Bouton champignon 15-11
Page 356

	d_1	d_2	d_3	h_1	h_2	l_1			
15-115-21	21	M 5	12,5	18	10,5	10	16	20	
15-115-21	21	M 6	12,5	18	10,5	16	20	30	
15-115-25	25	M 6	14,5	22,5	14	16	20	25	30
15-115-31	31	M 8	18,5	27	17	20	25	30	40
15-115-31	31	M10	18,5	27	17	30	40		

Exemple de commande

Référence - d_2 - l_1

15-115-16-3-10

Bouton champignon acier ou inox

15-12

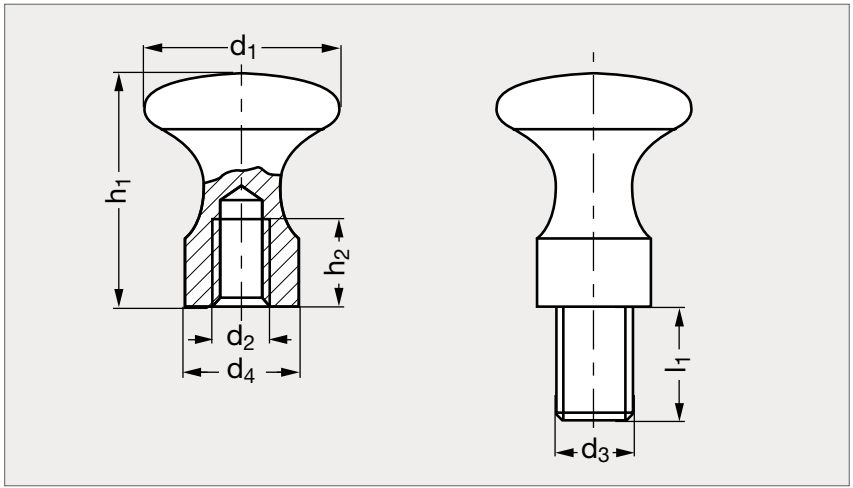



Inox, taraudé



Acier, à tige filetée

MATIÈRE

- Acier tourné bruni ou inox (AFNOR Z 6 CN 18-09, Werk 1.4301, AISI 304) mat.

SUR DEMANDE

- Matière en acier zingué : préciser "Z" à la fin de la référence.
- Matière en inox (AFNOR Z 6 CND 17-11, Werk 1.4401, AISI 316) : préciser "A4" à la fin de la référence.

ACIER									INOX	
Taraudé	À tige filetée	d_1	d_2	d_3	d_4	h_1	h_2	l_1	Taraudé	À tige filetée
15-121-16	15-125-16	16	M 5	M 6	10	18	7	10	15-123-16	15-127-16
15-121-20	15-125-20	20	M 6	M 8	12	24	9	12	15-123-20	15-127-20
15-121-25	15-125-25	25	M 6	M 8	14	29	9	14	15-123-25	15-127-25
15-121-32	15-125-32	32	M 8	M10	18	37	12	16	15-123-32	15-127-32
15-121-36	15-125-36	36	M10	M12	20	42	15	18	15-123-36	15-127-36

Exemple de commande — Référence **15-121-16**

Bouton champignon acier ou inox

15-13

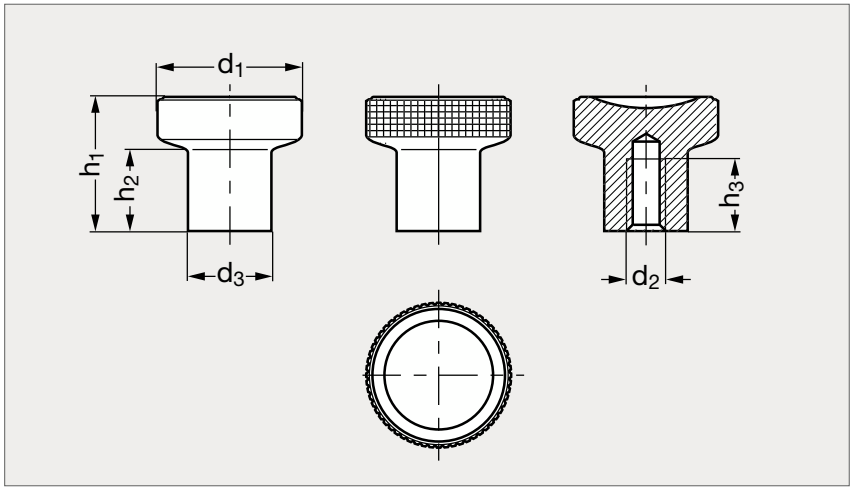



Inox



Acier

MATIÈRE

• Acier bruni ou inox (AFNOR Z 8 CNF 18-09, Werk 1.4305, AISI 303) mat.

ACIER									INOX	
Tête lisse	Tête moletée	d_1	d_2		d_3	h_1	h_2	h_3	Tête lisse	Tête moletée
15-131-21	15-133-21	21	M4	M 5	12,5	18	10,5	10	15-135-21	15-137-21
15-131-25	15-133-25	25	M6	M 8	14,5	22,5	14	12	15-135-25	15-137-25
15-131-31	15-133-31	31	M8	M10	18,5	27	17	1517	15-135-31	15-137-31

Exemple de commande — Référence - d_2: **15-131-21-4**

Bouton champignon inox 316 L, avec joint H-NBR

15-134

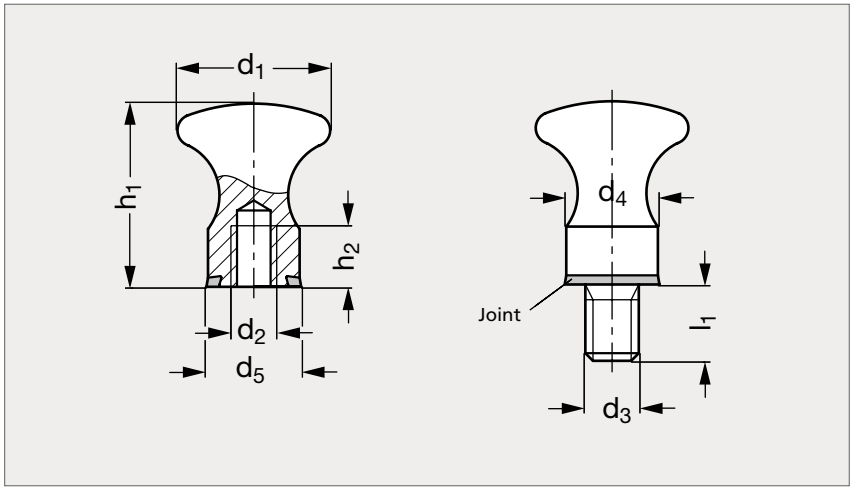



Taraudé



À tige filetée

MATIÈRE

- Inox (AFNOR Z 2 CND 17-12, Werk 1.4404, AISI 316 L), mat ou poli.
- Joint en H-NBR (nitrile hydrogéné), 85 ±5 Shore A, bleu.

UTILISATION

- Évite les zones de rétention de saleté.
- Convient aux fortes exigences hygiéniques.
- Température d'emploi : de - 25 °C à + 150 °C.

PRODUITS ASSOCIÉS



Bouton étoile hygiénique 15-132
Page 329



Bouton à trois bras hygiénique 15-133
Page 364



Joint d'étanchéité 31-162
Voir notre site internet

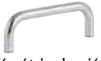

Poignée étrier hygiénique 11-118
Page 134

TARAUDÉ										À TIGE FILETÉE	
Mat	Poli	d_1	d_2	d_3	d_4	d_5	h_1	h_2 min.	l_1	Mat	Poli
15-1341-20	15-1342-20	20	M5	M5	14	14,8	24	7	10	15-1346-20	15-1347-20
15-1341-25	15-1342-25	25	M6	M6	16	16,8	29	9	12	15-1346-25	15-1347-25
15-1341-32	15-1342-32	32	M8	M8	18	18,8	37	12	14	15-1346-32	15-1347-32

Exemple de commande — Référence **15-1341-20**

Bouton à trois bras borgne ou débouchant

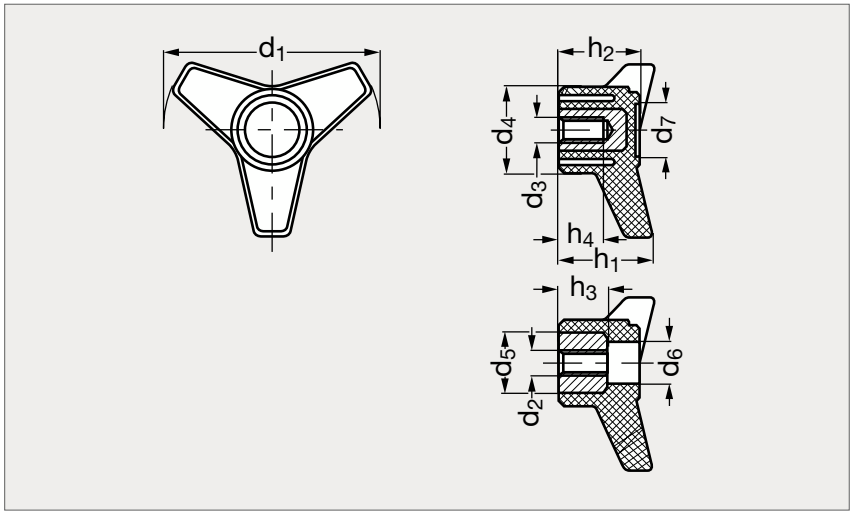



Borgne

Débouchant

MATIÈRE

- Technopolymère noir à base polyamide renforcé de fibre de verre, finition mate.
- Résiste aux solvants, huiles, graisses et autres agents chimiques.
- Insert en laiton ou en inox (AFNOR Z 8 CNF 18-09, Werk 1.4305, AISI 303).

PRODUIT ASSOCIÉ



Bouton à trois bras à tige filetée 15-15
Page 362

INSERT LAITON						INSERT INOX								
Débouchant	Borgne	d_1	d_2	d_3 laiton		d_3 inox	d_4	d_5	d_6	d_7	h_1	h_2	h_3	h_4	Borgne
15-151- 63	15-153-63	63	M10	M 8	M10	M 8	26	16	13	18	28	25	21	15	15-158- 63
15-151- 80	15-153-80	80	M12	M10	M12	M10	32	18	17	21	35	30	25	17	15-158- 80
15-151-100	15-153-100	100	M16	M12	M14	M12	36	20	20	25	42	36	31	20	15-158-100
15-151-130	15-153-130	130	M16	M16		M16	43	24	22	29	47	40	34	22	15-158-130

Exemple de commande — Référence - d_2 ou d_3 : **15-151-63-10**

Bouton à trois bras à tige filetée

15-15

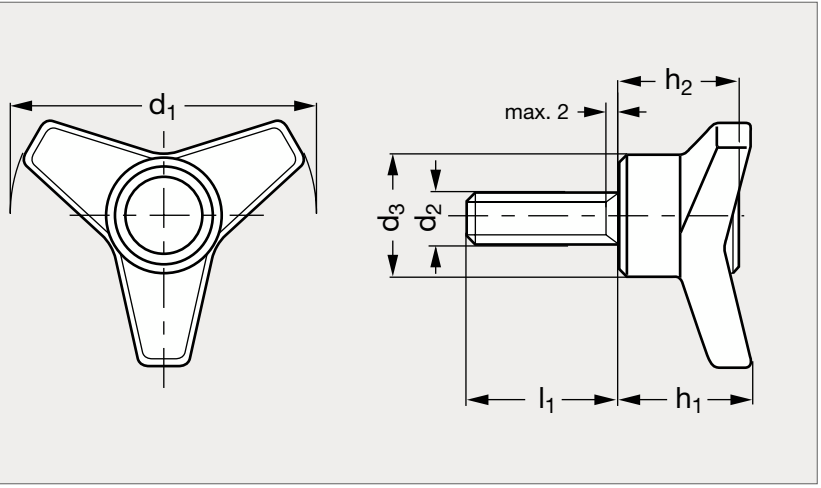



MATIÈRE

- Technopolymère noir renforcé de fibres de verre, finition mate.
- Tige filetée en acier zingué.

PRODUIT ASSOCIÉ



Bouton à trois bras 15-15
Page 361

	d_1	d_2	d_3	h_1	h_2	l_1
15-155- 63	63	M 8	26	28	25	25
15-155- 80	80	M10	32	35	30	30
15-155-100	100	M12	36	42	36	40

Exemple de commande — Référence **15-155-63**

Bouton à trois bras inox

15-84

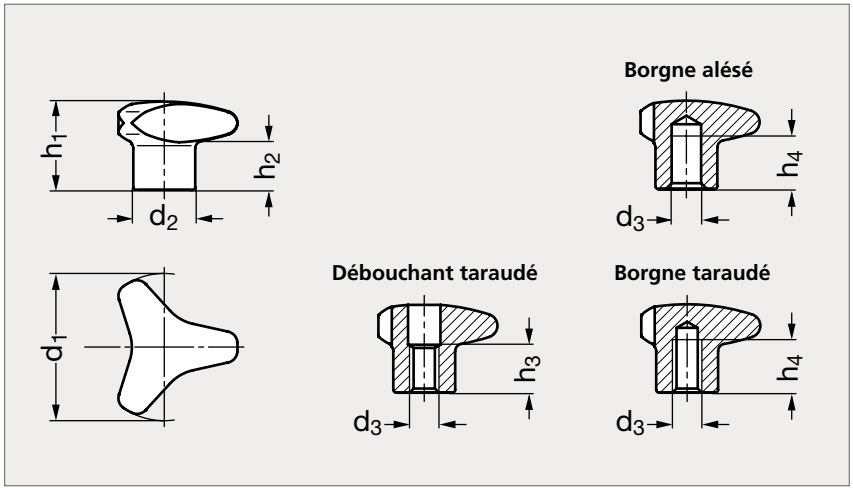



MATIÈRE

- Inox (AFNOR Z 8 CNF 18-09, Werk 1.4305, AISI 303) mat ou inox (AFNOR Z 2 CND 17-12, Werk 1.4404, AISI 316 L) mat.

INOX 303											INOX 316 L			
Plein	Débouchant taraudé	Borgne alésé	Borgne taraudé	d_1	d_2	d_3	h_1	h_2	h_3	h_4	Plein	Débouchant taraudé	Borgne alésé	Borgne taraudé
	15-842-40		15-844-40	40	18	6	26	15	13	12		15-846-40		15-848-40
15-841-40	15-842-40	15-843-40	15-844-40	40	18	8	26	15	13	15	15-845-40	15-846-40	15-847-40	15-848-40
	15-842-50		15-844-50	50	21	8	30	17	16	15		15-846-50		15-848-50
15-841-50	15-842-50	15-843-50	15-844-50	50	21	10	30	17	16	18	15-845-50	15-846-50	15-847-50	15-848-50
	15-842-60		15-844-60	60	25	10	35	18	20	18		15-846-60		15-848-60
15-841-60	15-842-60	15-843-60	15-844-60	60	25	12	35	18	20	22	15-845-60	15-846-60	15-847-60	15-848-60

Exemple de commande — Référence - d_3 : **15-842-40-6**

Bouton à trois bras inox 316 L, avec joint H-NBR

15-133

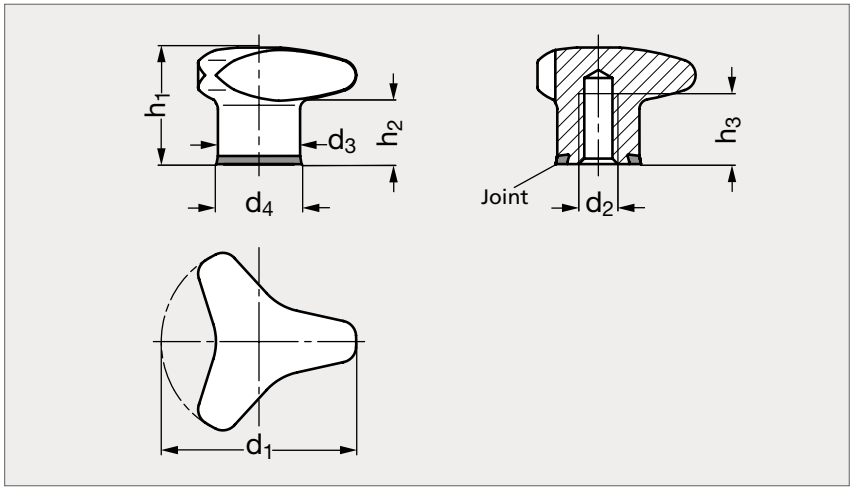



MATIÈRE

- Inox (AFNOR Z 2 CND 17-12, Werk 1.4404, AISI 316 L), mat ou poli.
- Joint en H-NBR (nitrile hydrogéné), 85 ±5 Shore A, bleu.

UTILISATION

- Évite les zones de rétention de saleté.
- Convient aux fortes exigences hygiéniques.
- Température d'emploi : de - 25 °C à + 150 °C.

PRODUITS ASSOCIÉS



Bouton étoile hygiénique 15-132
Page 329



Bouton champignon hygiénique 15-134
Page 360



Joint d'étanchéité 31-162
Voir notre site internet



Poignée étrier hygiénique 11-118
Page 134

Mat	d_1	d_2	d_3	d_4	h_1	h_2	h_3 min.	Poli
15-1331-40	40	M 6	18	18,8	30,5	15	12	15-1332-40
15-1331-40	40	M 8	18	18,8	30,5	15	15	15-1332-40
15-1331-50	50	M 8	21	21,8	34	17	15	15-1332-50
15-1331-50	50	M10	21	21,8	34	17	18	15-1332-50

Exemple de commande — Référence - d_2 : **15-1331-40-6**

Bouton à trois bras technopolymère, imperdable

15-131

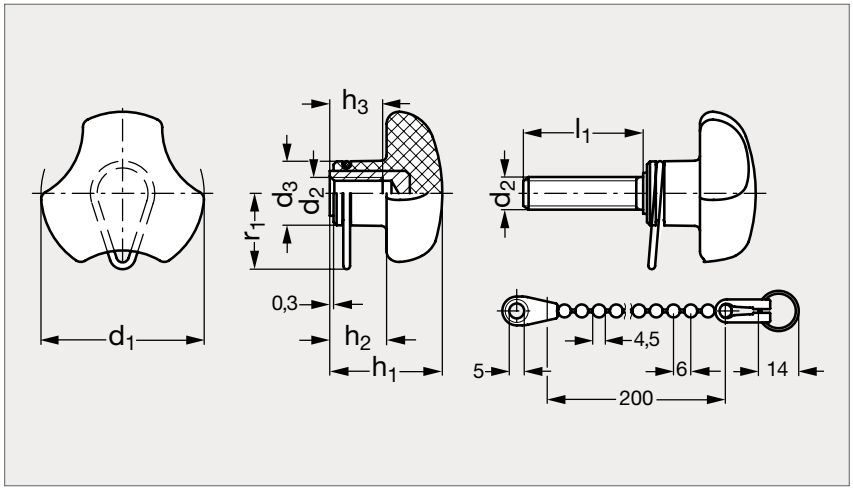



Taraudé



À tige filetée

MATIÈRE

- Technopolymère à base de polyamide (PA) renforcé de fibre de verre, noir, finition mate.
- Insert en laiton ou en inox (AFNOR Z 6 CN 18-09, Werk 1.4301, AISI 304).
- Tige filetée en acier zingué ou en inox (AFNOR Z 6 CN 18-09, Werk 1.4301, AISI 304).
- Anneau de retenue en technopolymère à base acétalique (POM), noir.
- Chaînette de retenue : câble à billes et terminaux d'accouplement en technopolymère à base acétalique (POM), noir. Anneau en inox.

SUR DEMANDE

- Autres longueurs de Chaînette.

PRODUITS ASSOCIÉS



Chaînette 32-80
Page 561



Câble 32-81
Page 562



Câble ressort 32-82
Page 563



Bouton à trois bras 15-87
Voir notre site internet

TARAUDÉ										À TIGE FILETÉE	
Laiton	Inox	d_1	d_2	d_3	h_1	h_2	h_3	l_1	r_1	Acier	Inox
15-1311-25	15-1315-25	25	M 5	12	20	10	10	16	20	15-1316-25	15-1317-25
15-1311-32	15-1315-32	32	M 6	14	23	11,5	10	20	21	15-1316-32	15-1317-32
15-1311-40	15-1315-40	40	M 8	16	27	13,5	13	30	21,5	15-1316-40	15-1317-40
15-1311-50	15-1315-50	50	M10	19	30	15	17	40	22,5	15-1316-50	15-1317-50

Exemple de commande — Référence **15-1311-25**

Bouton moleté à limiteur de couple

15-140

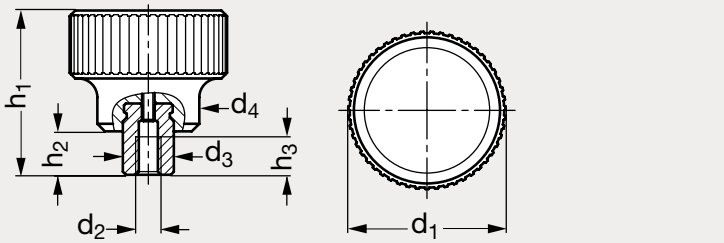



MATIÈRE

- Bouton en aluminium anodisé noir. Capuchon en technopolymère gris.
- Mécanisme limiteur de couple en acier durci. Insert en acier bruni.

PRODUIT ASSOCIÉ



Bouton moleté à limiteur de couple à tige filetée
15-141
Page 367

Alésé	Taraudé	d_1	d_2 taraudé			d_2 alésé	d_3	d_4	h_1	h_2	h_3 min	Couple $^{\pm 10\,\%}$ Nm		
15-1401-27	15-1402-27	27	M 3			5	10	19	35	9,5	7	0,7	1	1,5
15-1401-27	15-1402-27	27	M 4	M5	M6	6	10	19	35	9,5	9	0,7	1	1,5
15-1401-34	15-1402-34	34	M 3			5	10	21	37,5	9,5	7	1	1,5	2,2
15-1401-34	15-1402-34	34	M 4	M5	M6	6	10	21	37,5	9,5	9	1	1,5	2,2
15-1401-42	15-1402-42	42	M 6			6	13,5	27	43,5	11,5	11	2	2,5	3,2
15-1401-42	15-1402-42	42	M 8			8	13,5	27	43,5	11,5	11	2	2,5	3,2
15-1401-52	15-1402-52	52	M10			10	19	32	54	15,5	17	2,5	3	4
15-1401-52	15-1402-52	52	M12			12	19	32	54	15,5	17	2,5	3	4
15-1401-62	15-1402-62	62	M10			10	19	33	54	15,5	17	3	4	5,5
15-1401-62	15-1402-62	62	M12			12	19	33	54	15,5	17	3	4	5,5

Exemple de commande

Référence - d_2 - Couple

15-1401-27-5-0,7

Bouton moleté à limiteur de couple, à tige filetée

15-141

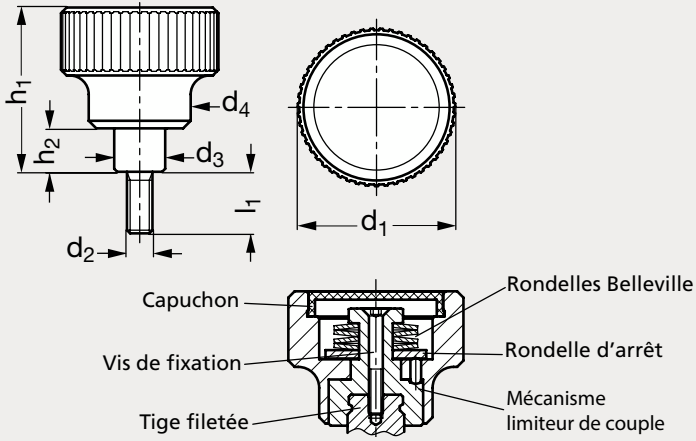



MATIÈRE

- Bouton en aluminium anodisé noir. Capuchon en technopolymère gris.
- Mécanisme limiteur de couple en acier durci. Tige filetée en acier bruni.

PRODUIT ASSOCIÉ



Bouton moleté à limiteur de couple 15-140
Page 366

	d_1	d_2	d_3	d_4	l_1					h_1	h_2	h_3 min	Couple $^{\pm 10\,\%}$ Nm		
15-1410-27	27	M 4	10	19	12	16	20	25	32	35	9,5	7	0,7	1	1,5
15-1410-27	27	M 5	10	19	12	16	20	25	32	35	9,5	9	0,7	1	1,5
15-1410-34	34	M 5	10	21	12	16	20	25	32	37,5	9,5	7	1	1,5	2,2
15-1410-34	34	M 6	10	21	12	16	20	25	32	37,5	9,5	9	1	1,5	2,2
15-1410-42	42	M 8	13,5	27	16	20	25	32	40	43,5	11,5	11	2	2,5	3,2
15-1410-42	42	M10	13,5	27	20	25	32	40	50	43,5	11,5	11	2	2,5	3,2
15-1410-52	52	M10	19	32	25	32	40	50	63	54	15,5	17	2,5	3	4
15-1410-52	52	M12	19	32	25	32	40	50	63	54	15,5	17	2,5	3	4
15-1410-62	62	M10	19	33	25	32	40	50	63	54	15,5	17	3	4	5,5
15-1410-62	62	M12	19	33	25	32	40	50	63	54	15,5	17	3	4	5,5

Exemple de commande

Référence - d_2 - l_1 - Couple

15-1410-27-4-12-0,7

Bouton moleté aluminium

15-38

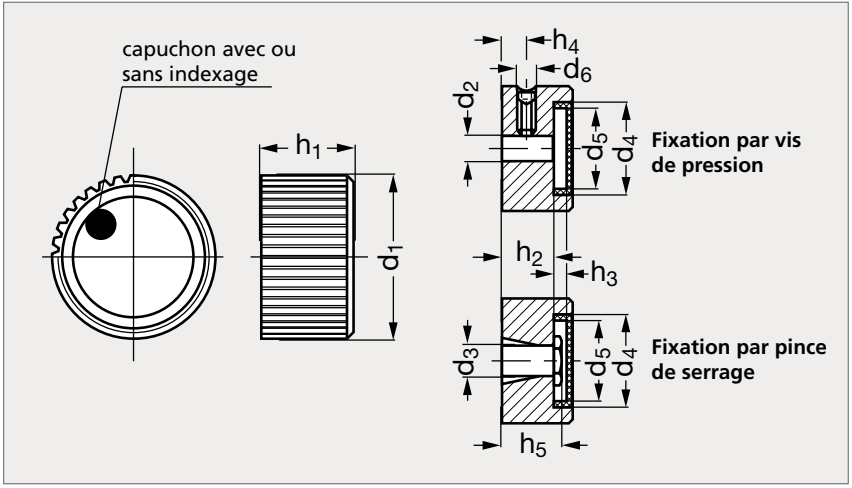



MATIÈRE

- Aluminium anodisé noir.
- Capuchon en technopolymère gris clair.

CAPUCHON NEUTRE														CAPUCHON INDEXÉ	
Vis de pression	Pince de serrage	d_1	d_2 H8		d_3	d_4	d_5	d_6	h_1	h_2	h_3	h_4	h_5	Vis de pression	Pince de serrage
15-381-22		22	5			16	14	M4	15	9	4,3	5		15-383-22	
15-381-27	15-382-27	27	6		6	20	18	M4	17	11	4,3	5,5	14	15-383-27	15-384-27
15-381-34	15-382-34	34	6	8	8	25	23	M5	20	14	4,2	7	17	15-383-34	15-384-34
15-381-42	15-382-42	42	8	10	10	32	30	M5	23	17	4	8,5	20	15-383-42	15-384-42

Exemple de commande — Référence - d_2 ou d_3 : **15-381-22-5**

Bouton moleté aluminium à collerette

15-71

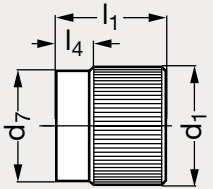

Collerette droite

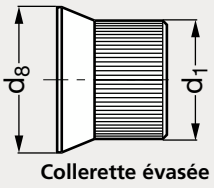

Collerette évasée

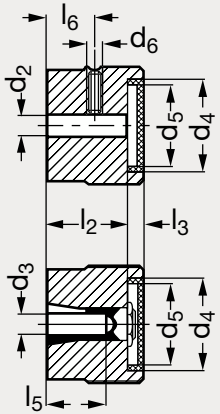

Fixation par vis de pression

Fixation par pince de serrage



Collerette droite



Collerette évasée

MATIÈRE

- Aluminium anodisé noir.
- Capuchon en technopolymère gris clair.
- Existe également avec collerette graduée réf 17-10 et 17-12.

COLLERETTE DROITE																COLLERETTE EVASÉE	
Vis de pression	Pince de serrage	d_1	d_2 H8		d_3	d_4	d_5	d_6	d_7	d_8	l_1	l_2	l_3	l_4	l_5	l_6	Vis de pression	Pince de serrage
15-711-22		22	5			16	14	M4	20		22	16	4,3	8		12,5		
15-711-27	15-712-27	27	6		6	20	18	M4	25	33,5	26	20	4,3	9	14	14	15-713-27	15-714-27
15-711-34	15-712-34	34	6	8	8	25	23	M5	32	41	30	24	4,2	10	17	15	15-713-34	15-714-34
15-711-42	15-712-42	42	8	10	10	32	30	M5	40	50	34	28	4	11	20	16	15-713-42	15-714-42

Exemple de commande — Référence - d_2 ou d_3 : **15-711-22-5**

Bouton moleté technopolymère pour vis tête H

15-70

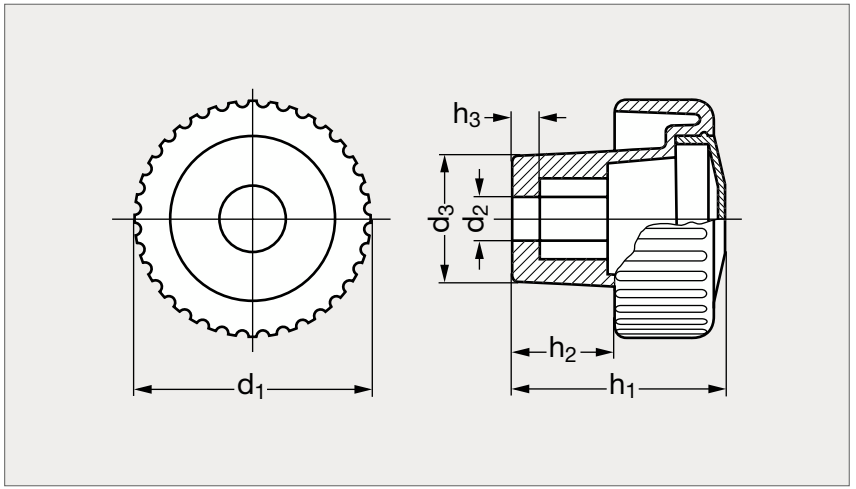



MATIÈRE

- Technopolymère noir mat à base polyamide.
- Résiste aux solvants, huiles, graisses et autres agents chimiques.
- Calotte en technopolymère orange RAL 2004, assemblée par déclic.

MONTAGE

- La fixation se fait au moyen de vis à tête hexagonale ou de contre-écrous (non fournis) à insérer par pression à l'intérieur du bouton.

	d_1	d_2				d_3	h_1	h_2	h_3
15-700-35	35	5	6	8		18	32	15	4
15-700-50	50	6	8	10		23	40	21	5
15-700-70	70	8	10	12	14	30,5	71	40	9

Exemple de commande — Référence - d_2 : **15-700-35-5**

Bouton moulure

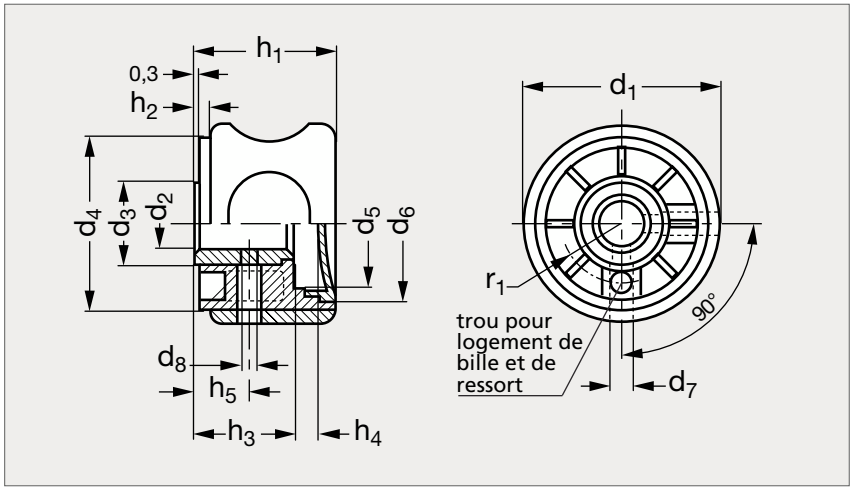



MATIÈRE

- Technopolymère recouvert d'élastomère "soft touch" (TPE) gris-noir, finition mate.
- Résiste aux solvants, huiles, graisses et autres agents chimiques.
- Insert en acier bruni.
- Capuchon en technopolymère noir, finition mate, monté par pression.
- Trou pour bille et ressort pour positionnement à déclic.
- Autres couleurs de capuchon disponibles sur demande.

Caractéristiques de la surface "soft touch" :

- Une prise ergonomique solide et sûre.
- Un confort élevé grâce à la couverture souple qui absorbe les vibrations.
- Non sensible aux conditions climatiques difficiles.

Acier	d_1	$d_{2\ H7}$	d_3	d_4	d_5	d_6	d_7	d_8	h_1	h_2	h_3	h_4	h_5	r1
15-390-50	50	10	22	43	28	40	4,2	4	38	3,5	22	12	14	15
15-390-63	63	12	26	55	42	49,5	6,2	5	44	3,5	30	9	16	19

Exemple de commande — Référence **15-390-50**

Bouton à relief prismatique technopolymère

15-40

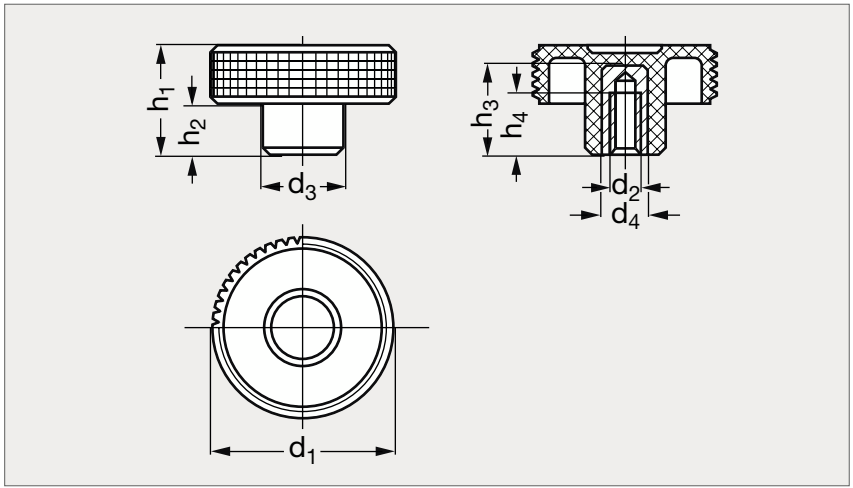



MATIÈRE

- Technopolymère noir, haute résilience, finition mate.
- Insert en laiton.

SUR DEMANDE

- Technopolymère recouvert d'élastomère "soft touch" pour d1 = 40 et 50.

PRODUITS ASSOCIÉS



Bouton à relief prismatique à poignée
15-41
Page 373



Bouton à relief prismatique à tige filetée
15-42
Page 374

	d_1	d_2		d_3	d_4	h_1	h_2	h_3	h_4	
15-400-32	31	M 5	M 6	15	12	22	9	17	10	12
15-400-40	40	M 6	M 8	17	12	24	11	17	12	13
15-400-50	50	M 8	M10	20	15	30	13,5	25	20	18
15-400-60	60	M10	M12	23	16	35	15	30	20	20
15-400-70	69	M12	M14	24	16	38	18,5	30	20	20

Exemple de commande — Référence - d_2 : **15-400-32-5**

Bouton à relief prismatique technopolymère, à poignée

15-41

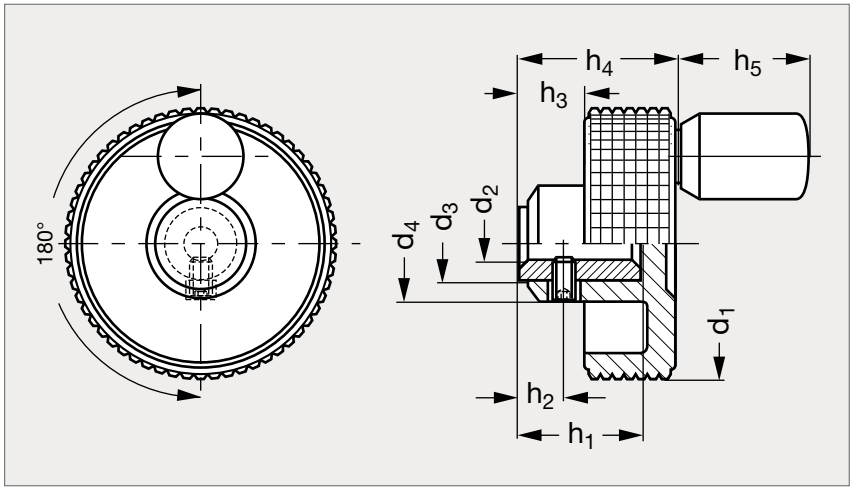



MATIÈRE

- Technopolymère noir, haute résilience, finition mate.
- Insert en laiton.
- Poignée tournante en technopolymère.

PRODUITS ASSOCIÉS



Bouton à relief prismatique 15-40
Page 372



Bouton à relief prismatique à tige filetée 15-42
Page 374

	d_1	d_2 H9	d_3	d_4	h_1	h_2	h_3	h_4	h_5
15-410- 40	39,5	6	12	17	14	4	12,5	26,5	20
15-410- 50	50	6	15	20	18	5	16	33	20
15-410- 60	61	8	15	23	20	6	18,5	39	23
15-410- 70	70	10	16	24	25	6	20,5	42	23
15-410- 85	85	10	16	29	22	6	10,5	30,5	23
15-410-100	100	10	16	35	22	6	11	31	23

Exemple de commande — Référence **15-410-40**

Bouton à relief prismatique technopolymère, à tige filetée

15-42

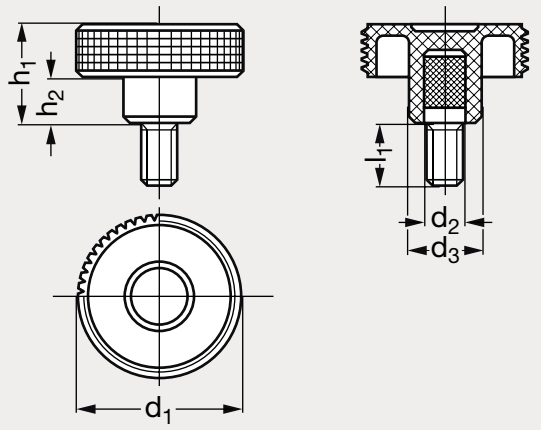



MATIÈRE

- Technopolymère noir, haute résilience, finition mate.
- Tige filetée en acier zingué.

SUR DEMANDE

- Technopolymère recouvert d'élastomère "soft touch" pour d_1 = 40 (M 8) et 50 (M 10).

PRODUITS ASSOCIÉS



Bouton à relief prismatique 15-40
Page 372



Bouton à relief prismatique à poignée 15-41
Page 373

	d_1	d_2	d_3	h_1	h_2	l_1					
15-420-32	31	M 5	15	24	11,5	10	20	40			
15-420-32	31	M 6	15	24	11,5	10	16	20	25	30	40
15-420-40	39,5	M 6	17	26,5	12,5	10	16	20	30	40	
15-420-40	39,5	M 8	17	26,5	12,5	16	20	25	30	40	50
15-420-50	50	M 8	20	33	16	16	30	50			
15-420-50	50	M10	20	33	16	20	30	50			
15-420-60	61	M10	23	39	18,5	20	30	50			
15-420-60	61	M12	23	39	18,5	20	30	50			
15-420-70	70	M12	24	42	20,5	30	50				

Exemple de commande

Référence - d_2 - l_1

15-420-32-5-10

Bouton triangle inox

15-43

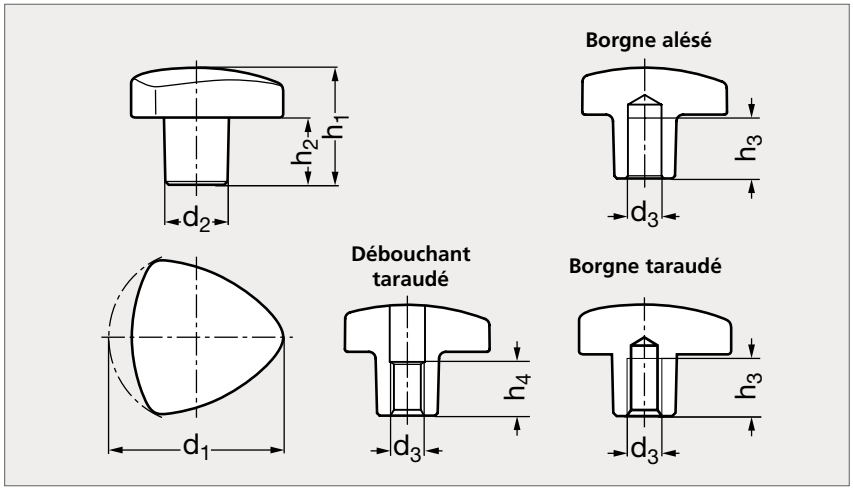



MATIÈRE

- Inox (AFNOR Z 6 CN 18-10 M, Werk 1.4308, AISI CF-8) mat ou poli.

INOX MAT										INOX POLI	
Borgne tauraudé	Borgne alésé	Débouchant taraudé	d_1	d_2	d_3	h_1	h_2	h_3	h_4	Borgne taraudé	Débouchant taraudé
15-430-32			32	12	5	21	12	10		15-433-32	
15-430-32	15-432-32	15-434-32	32	12	6	21	12	12	10	15-433-32	15-435-32
15-430-40			40	14	6	26	13	12		15-433-40	
15-430-40	15-432-40	15-434-40	40	14	8	26	14	15	13	15-433-40	15-435-40
15-430-50			50	18	8	32	18	15		15-433-50	
15-430-50	15-432-50	15-434-50	50	18	10	33	19	18	16	15-433-50	15-435-50
15-430-60			60	20	10	41	23	18		15-433-60	
15-430-60	15-432-60	15-434-60	60	20	12	41	23	22	20	15-433-60	15-435-60

Exemple de commande — Référence - d_3 : **15-430-32-5**

Bouton triangle technopolymère

15-44

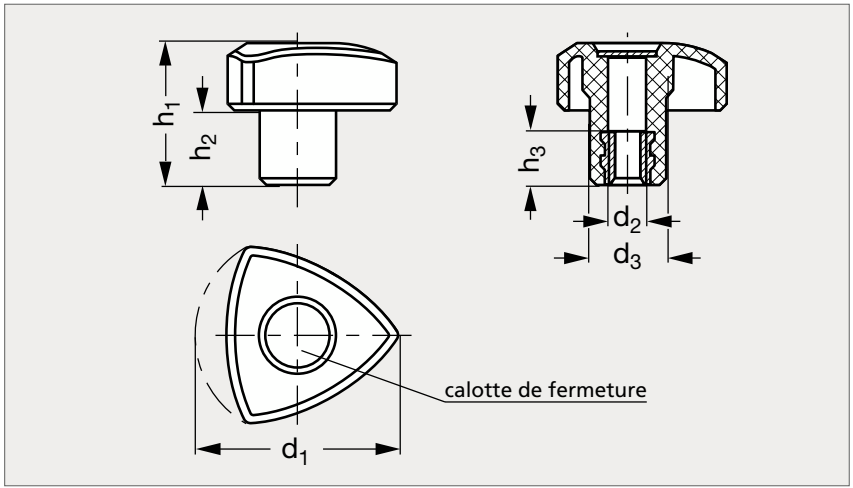



MATIÈRE

- Technopolymère noir, haute résilience, finition brillante.
- Calotte de fermeture en technopolymère gris (RAL 7035), mat.
- Insert en laiton, température maximum d'emploi 120 °C.

PRODUIT ASSOCIÉ



Bouton triangle à tige filetée 15-46
Page 377

	d_1	d_2	d_3	h_1	h_2	h_3
15-440-32	32	M 5	14	26	16	10
15-440-32	32	M 6	14	26	16	12
15-440-40	40	M 6	16	30	17	12
15-440-40	40	M 8	16	30	17	14
15-440-50	50	M 8	19	35	19	14
15-440-50	50	M10	19	35	19	16
15-440-60	60	M10	22	41	22	16
15-440-60	60	M12	22	41	22	18

Exemple de commande — Référence - d_2 : **15-440-32-5**

Bouton triangle technopolymère à tige filetée

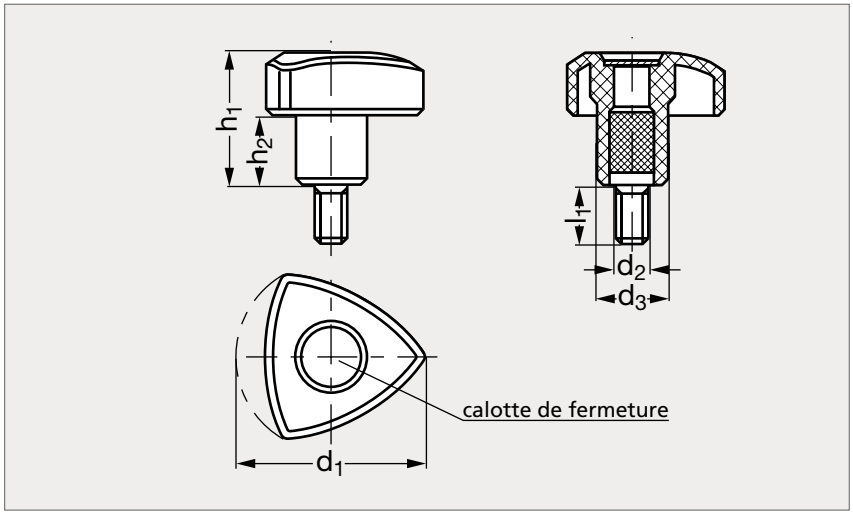



MATIÈRE

- Technopolymère noir, haute résilience, finition brillante.
- Calotte de fermeture en technopolymère gris (RAL 7035), mat.
- Tige filetée en acier zingué, température maximum d'emploi 120 °C.

PRODUIT ASSOCIÉ



Bouton triangle technopolymère 15-44
Page 376

	d_1	d_2	d_3	h_1	h_2	l_1		
15-460-32	32	M 5	14	26	16	10	20	40
15-460-32	32	M 6	14	26	16	10	20	40
15-460-40	40	M 6	16	30	17	10	20	40
15-460-40	40	M 8	16	30	17	16	30	50
15-460-50	50	M 8	19	35	19	16	30	50
15-460-50	50	M10	19	35	19	20	30	50
15-460-60	60	M10	22	41	22	20	30	50
15-460-60	60	M12	22	41	22	20	30	50

Exemple de commande

Référence - d_2 - l_1

15-460-32-6-10

Bouton triangle technopolymère débouchant

15-48

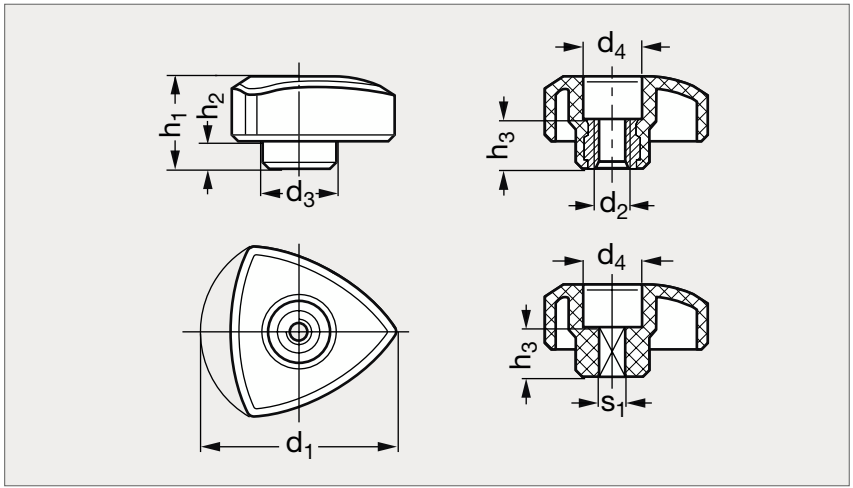



Vue de dessus



Vue de dessous

MATIÈRE

- Technopolymère noir, haute résilience, finition brillante.
- Insert en laiton, température maximum d'emploi 120 °C.
- Trou carré moulé dans la matière.

Taraudé	d_1	d_2	d_3	d_4	h_1	h_2	h_3	s_1	Carré
15-481-32	32	M 5	14	10	14	4	6	5	15-485-32
15-481-40	40	M 6	16	12	18	5	8	6	15-485-40
15-481-50	50	M 8	19	16	22	6	10	6	15-485-50
15-481-60	60	M10	22	19	26	7	12	7	15-485-60

Exemple de commande — Référence **15-481-32**

Petit volant à lobes

15-50

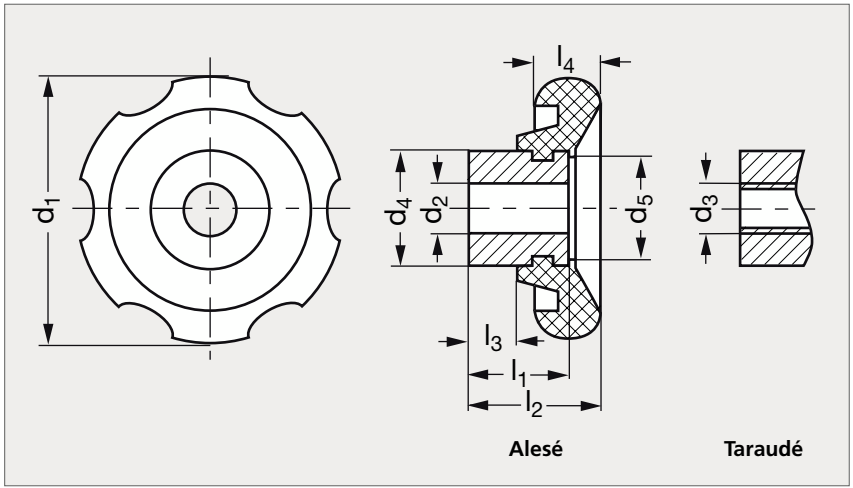



MATIÈRE

- Technopolymère noir à base de polyamide renforcé de fibres de verre pour les diamètres 50 à 80 et bakélite noire, finition brillante pour le diamètre 100.
- Moyeu en acier bruni.

SUR DEMANDE

- Moyeu en laiton non percé : préciser "L" à la fin de la référence.

Plein	Alésé	Taraudé	d_1	d_2		d_3		d_4	d_5	l_1	l_2	l_3	l_4
15-500- 50	15-503- 50	15-505- 50	50	8	10	M 8	M10	20	18	21	29	10	13
15-500- 60	15-503- 60	15-505- 60	61	10	12	M10	M12	25	24	23	30	11	16
15-500- 70	15-503- 70	15-505- 70	70	12	14	M12		30	28	25	33	12	18
15-500- 80	15-503- 80	15-505- 80	80	14	16	M14	M16	35	34	30	40	15	19
15-500-100	15-503-100	15-505-100	99	16		M16		36	34	34	44	14	20

Exemple de commande — Référence - d_2 ou d_3 : **15-503-50-8**

Bouton à lobes technopolymère borgne ou débouchant

15-63 / 15-64

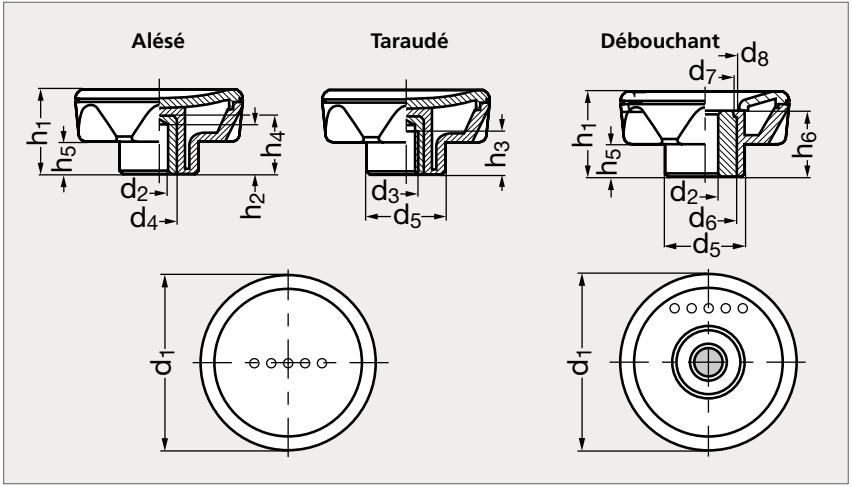



Borgne, capuchon noir



Débouchant



Borgne, capuchon bleu

MATIÈRE

- Technopolymère noir spécial renforcé de fibres de verre, finition mate.
- Résiste aux solvants, huiles, graisses et autres agents chimiques.
- Insert alésé en acier bruni ou insert taraudé en laiton.
- Capuchon soudé en technopolymère noir, finition mate.

SUR DEMANDE

- Autres couleurs de capuchon.

PRODUIT ASSOCIÉ



Bouton à lobes à tige filetée 15-65
Voir notre site internet

BORGNE																		DÉBOUCHANT
Alésé	Taraudé	d_1	d_2 H7 débouchant	d_2 H9 borgne	d_3 6H		d_4	d_5	d_6	d_7	d_8	h_1	h_2	h_3	h_4	h_5	h_6	Alésé
15-630-45	15-635-45	45		8	M 6	M 8	14	21				26	14	13	19	10		
15-630-56	15-635-56	56	10	8	M 8	M10	14	26,5	22	20,5	23	29	14	13	18	11	22	15-640-56
15-630-70	15-635-70	70	12	10	M10	M12	22	32,5	26	24	28	35	21	18	25	13	27	15-640-70

Exemple de commande

Référence - d_2 ou d_3

15-630-45-8

Bouton moleté technopolymère

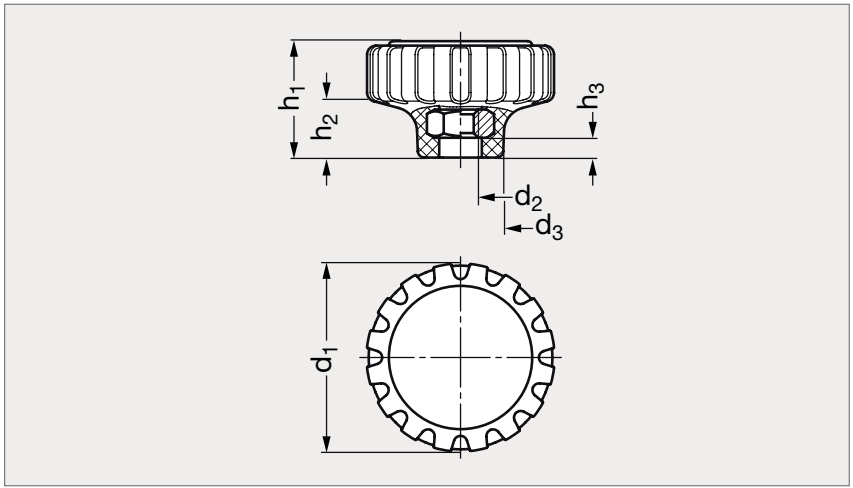

INOX



MATIÈRE

- Technopolymère noir à base de polyamide renforcé de fibres de verre, finition mate.
- Insert en acier zingué ou en inox (AFNOR Z 6 CN 18-09, Werk 1.4301, AISI 304).
- Capuchon en technopolymère gris clair.

UTILISATION

- Température d'emploi jusqu'à 130 °C.

PRODUIT ASSOCIÉ



Bouton moleté à tige filetée 15-76 Page 382

Acier	d_1	d_2	d_3	h_1	h_2	h_3	Inox
15-751- 30	34	M 6	16	21	10,5	5	15-755- 30
15-751- 40	42	M 8	19	26	13	5	15-755- 40
15-751-401	42	M 8x1	19	26	13	5	15-755-401
15-751- 50	53	M10	24	32	16	5	15-755- 50
15-751-501	53	M10x1	24	32	16	5	15-755-501

Exemple de commande — Référence **15-751-30**

Bouton moleté technopolymère, à tige filetée

15-76

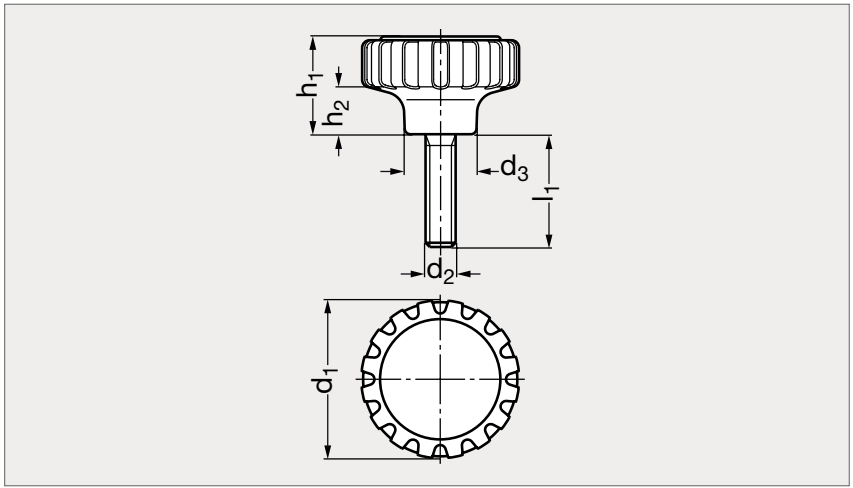

INOX



MATIÈRE

- Technopolymère noir à base de polyamide renforcé de fibres de verre, finition mate.
- Tige filetée en acier zingué ou en inox (AFNOR Z 6 CN 18-09, Werk 1.4301, AISI 304).
- Capuchon en technopolymère gris clair.

UTILISATION

- Température d'emploi jusqu'à 130 °C.

PRODUIT ASSOCIÉ



Bouton moleté
technopolymère 15-75
Page 381

Acier	d_1	d_2	d_3	h_1	h_2	l_1					Inox
15-761- 30	34	M 6	16	21	10,5	11	15	20	25	30	15-765-30
15-761- 40	42	M 8	19	26	13	15	20	25	30	40	15-765-40
15-761-401	42	M 8x1	19	26	13	15	20	25	30		15-765-401
15-761- 50	53	M10	24	32	16	20	25	30	40	50	15-765-50
15-761-501	53	M10x1	24	32	16	20	25	30	40		15-765-501

Exemple de commande — Référence - l_1 : **15-761-30-11**

Bouton moleté technopolymère à tige filetée, embout laiton, technopolymère ou à patin

15-77

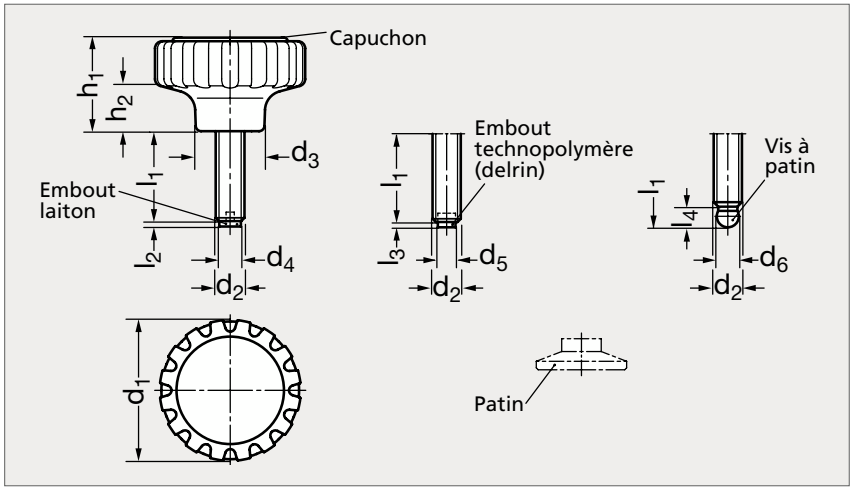



Embout laiton | Embout technopolymère | Vis à patin

MATIÈRE

- Technopolymère noir à base de polyamide renforcé de fibre de verre, finition mate.
- Capuchon en technopolymère gris clair.
- Tige filetée en inox (AFNOR Z 6 CN 18-09, Werk 1.4301, AISI 304).
- Embout en laiton, en technopolymère (delrin) ou vis à patin.

UTILISATION

- Les embouts et patins permettent d'éviter d'endommager les surfaces de contact.
- Température d'emploi jusqu'à 130 °C.

PRODUIT ASSOCIÉ



Patin 31-12
Page 1354

Embout laiton	Embout technopolymère	Vis à patin	d_1	d_2	d_3	d_4	d_5	d_6 $^{\pm 0,05}$	h_1	h_2	l_1				l_2	l_3	l_4
15-770-34	15-771-34	15-772-34	34	M 6	16	4	3,5	4,5	21	10,5	15	20	25	30	1	1,3	5,1
15-770-42	15-771-42	15-772-42	42	M 8	19	6	5	6,1	26	13	20	25	30	40	1,5	1,6	6,2
15-770-53	15-771-53	15-772-53	53	M10	24	8	6,5	7,8	32	16	25	30	40	50	2	1,9	7,3

Exemple de commande — Référence - l_1 : **15-770-34-15**

Levier à bouton

15-60 / 15-61

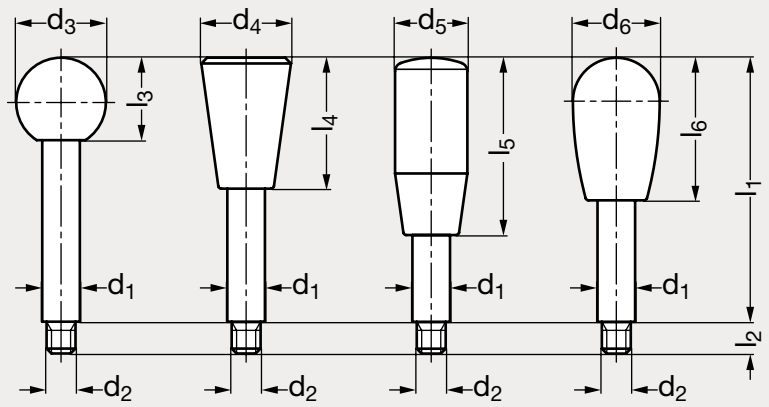

Bouton 15-02 **Bouton 15-08** **Poignée 11-07** **Bouton 15-09**



Inox, bouton 15-02 | Inox, poignée 11-07 | Acier, poignée 11-07 | Acier, bouton 15-09

MATIÈRE

- Acier zingué, passivé bleu ou inox (AFNOR Z 8 CNF 18-09, Werk 1.4305, AISI 303).
- Bouton et poignée en bakélite noire.

PRODUITS ASSOCIÉS



Moyeu à blocage élastique 14-47 Page 289



Moyeu excentrique 21-45 Page 1466

ACIER																		INOX	
Bouton 15-02	Bouton 15-08	Poignée 11-07	Bouton 15-09	d_1	d_2	d_3	d_4	d_5	d_6	l_1			l_2	l_3	l_4	l_5	l_6	Bouton 15-02	Poignée 11-07
15-601- 8	15-602- 8	15-603- 8	15-604- 8	8	M 6	20	20	18	20	63	80	100	9	18	30	40	32	15-610- 8	15-613- 8
15-601-10	15-602-10	15-603-10	15-604-10	10	M 8	25	25	21	26	80	100	125	11	22,5	38	50	42	15-610-10	15-613-10
15-601-12	15-602-12	15-603-12	15-604-12	12	M10	32	30	23	33	100	125	160	14	29	46	65	55	15-610-12	15-613-12
15-601-14	15-602-14	15-603-14	15-604-14	14	M12	35	35	26	33	125	160	200	16	32,5	53	80	55	15-610-14	15-613-14
15-601-16	15-602-16	15-603-16	15-604-16	16	M14	40	35	28	38	160	200	250	18	37	53	90	69		

Exemple de commande — Référence - l_1 : **15-601-8-63**

Vis moletée plate, acier ou inox

16-01

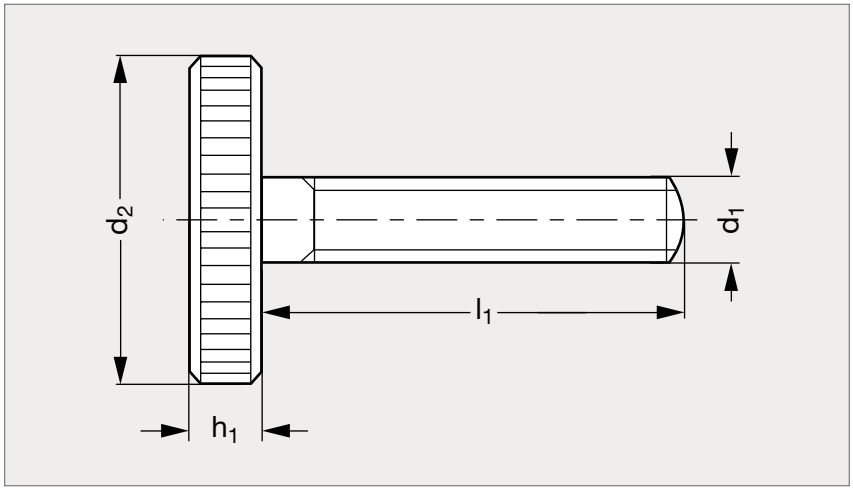



Acier



Inox

MATIÈRE

- Acier résistance 5.8 tourné bruni ou inox (AFNOR Z 8 CNF 18-09, Werk 1.4305, AISI 303).

** Acier uniquement.*

PRODUIT ASSOCIÉ



Écrou moleté 16-03
Page 390

Acier	d_1	d_2	l_1						h_1	Inox
16-010- 3	M 3	12	6	8	10	16	20*		2,5	16-015- 3
16-010- 4	M 4	16	8	10	12	16	20*	25*	3,5	16-015- 4
16-010- 5	M 5	20	10	12	16	20	25*	30*	4	16-015- 5
16-010- 6	M 6	24	12	16	20	25	30*	40*	5	16-015- 6
16-010- 8	M 8	30	16	20	25	30	35*	40*	6	16-015- 8
16-010-10	M10	36	20	25	30	35*	40		8	16-015-10

Exemple de commande — Référence - l_1 : **16-010-3-6**

Vis moletée plate, à épaulement, acier ou inox

16-04

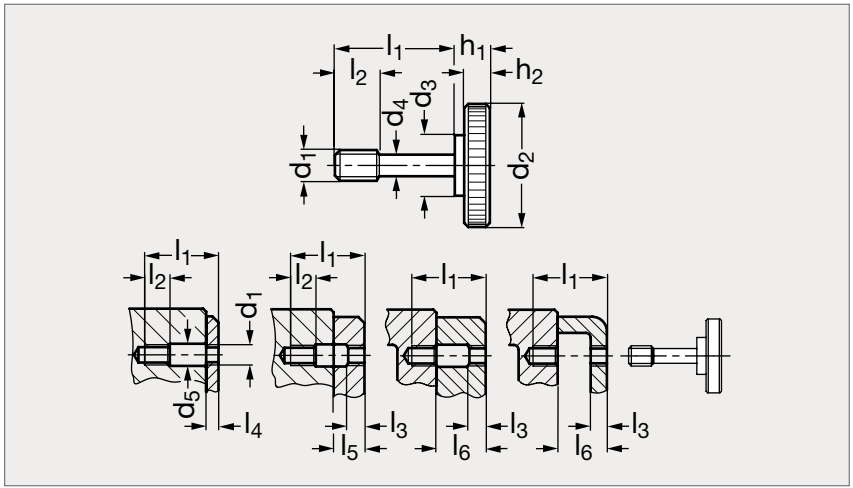

INOX



Inox



Acier

MATIÈRE

- Acier résistance 5.8 tourné bruni ou inox (AFNOR Z 8 CNF 18-09, Werk 1.4305, AISI 303).

Vis moletée plate, à épaulement, acier ou inox

16-04

Acier	d_1	d_2	d_3	d_4 $^{0}_{-0,2}$	d_5	l_1	l_2	l_3	l_4	l_5	l_6	h_1	h_2	Inox
16-041-4	M4	16	8	3,2	4,5	15	5	2	2 – 4	4– 8	8 –10	5,5	3,5	16-045-4
16-041-4	M4	16	8	3,2	4,5	17	5	2	4 – 6	6–10	10 –12	5,5	3,5	16-045-4
16-041-4	M4	16	8	3,2	4,5	19	5	2	6 – 8	8–12	12 –14	5,5	3,5	16-045-4
16-041-4	M4	16	8	3,2	4,5	21	5	2	8 –10	10–14	14 –16	5,5	3,5	16-045-4
16-041-5	M5	20	10	4	5,5	18	6	2,5	2,5– 4	4–10,5	10,5–12	6,5	4	16-045-5
16-041-5	M5	20	10	4	5,5	20	6	2,5	4 – 6	6–12	12 –14	6,5	4	16-045-5
16-041-5	M5	20	10	4	5,5	22	6	2,5	6 – 8	8–14	14 –16	6,5	4	16-045-5
16-041-5	M5	20	10	4	5,5	26	6	2,5	8 –12	12–16	16 –18	6,5	4	16-045-5
16-041-6	M6	24	12	4,8	6,5	24	8	3	3 – 6	6–13	13 –16	8	5	16-045-6
16-041-6	M6	24	12	4,8	6,5	26	8	3	6 – 8	8–16	16 –18	8	5	16-045-6
16-041-6	M6	24	12	4,8	6,5	30	8	3	8 –12	12–18	18 –22	8	5	16-045-6
16-041-6	M6	24	12	4,8	6,5	34	8	3	12 –16	16–22	22 –26	8	5	16-045-6
16-041-8	M8	30	16	6,5	8,5	30	10	4	4 – 8	8–16	16 –20	9	6	16-045-8
16-041-8	M8	30	16	6,5	8,5	34	10	4	8 –12	12–20	20 –24	9	6	16-045-8
16-041-8	M8	30	16	6,5	8,5	38	10	4	12 –16	16–24	24 –28	9	6	16-045-8
16-041-8	M8	30	16	6,5	8,5	42	10	4	16 –20	20–28	28 –32	9	6	16-045-8

Exemple de commande

Référence - l_1

16-041-4-15

Vis moletée plate, acier ou inox avec patin

16-02

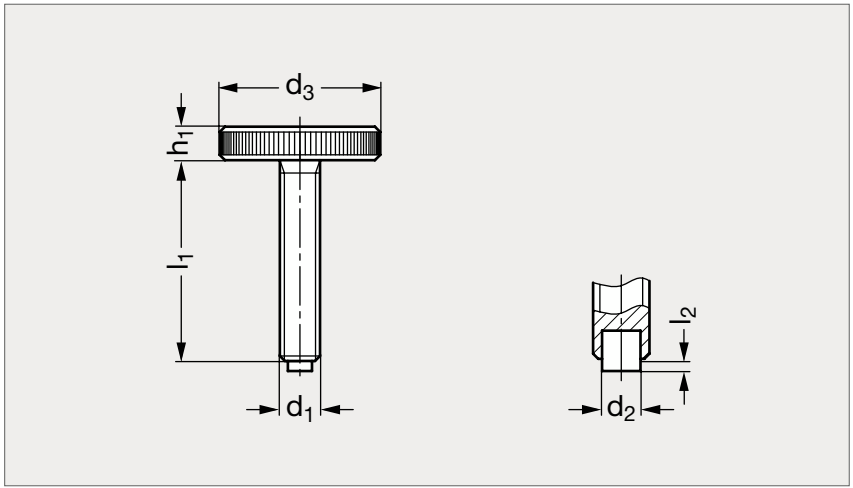



Acier



Inox

MATIÈRE

- Corps en acier bruni ou en inox.
- Force de tension 500 N/mm².
- Patin en laiton ou en technopolymère.

UTILISATION

- Peut s'utiliser pour des pièces qui ne doivent pas être endommagées.

ACIER														INOX	
Laiton	Technopolymère	d_1	d_2 laiton	d_2 technopolymère	d_3	l_1					l_2 laiton	l_2 technopolymère	h_1	Laiton	Technopolymère
16-021-5	16-022-5	M5	3	3	20	12	16	20	25		0,5	1	4	16-025-5	16-026-5
16-021-6	16-022-6	M6	4	3,5	24	12	16	20	25	30	1	1,3	5	16-025-6	16-026-6
16-021-8	16-022-8	M8	6	5	30	16	20	25	30	40	1,5	1,6	6	16-025-8	16-026-8

Exemple de commande

Référence - l_1

16-021-5-12

Vis moletée épaulée, acier ou inox

16-05

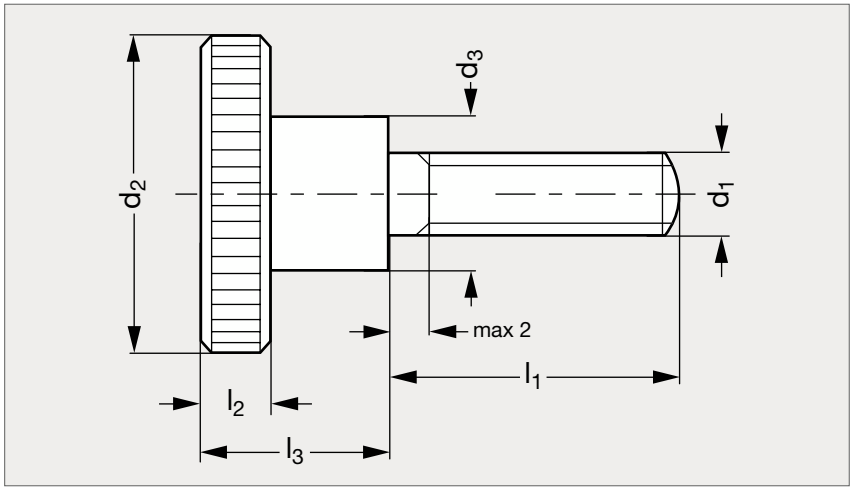



Acier



Inox

MATIÈRE

- Acier résistance 5.8 tourné bruni ou inox (AFNOR Z 8 CNF 18-09, Werk 1.4305, AISI 303).

** Acier uniquement.*

PRODUIT ASSOCIÉ



Écrou moleté 16-07
Page 391

Acier	d_1	d_2	d_3	l_1								l_2	l_3	Inox
16-050- 3	M 3	12	6	6	10	12	16	20*				2,5	7,5	16-055- 3
16-050- 4	M 4	16	8	5*	8	10	12	16	20	25		3,5	9,5	16-055- 4
16-050- 5	M 5	20	10	6*	8*	10	12	16	20	25	30	4	11,5	16-055- 5
16-050- 6	M 6	24	12	8*	10*	12	16	20	25	30	35	5	15	16-055- 6
16-050- 8	M 8	30	16	12*	16	20	25	30	35	40*		6	18	16-055- 8
16-050-10	M10	36	20	15	20	25	30	35	40			8	23	

Exemple de commande — Référence - l_1 : **16-050-3-6**

Ecrou moleté plat acier ou inox

16-03

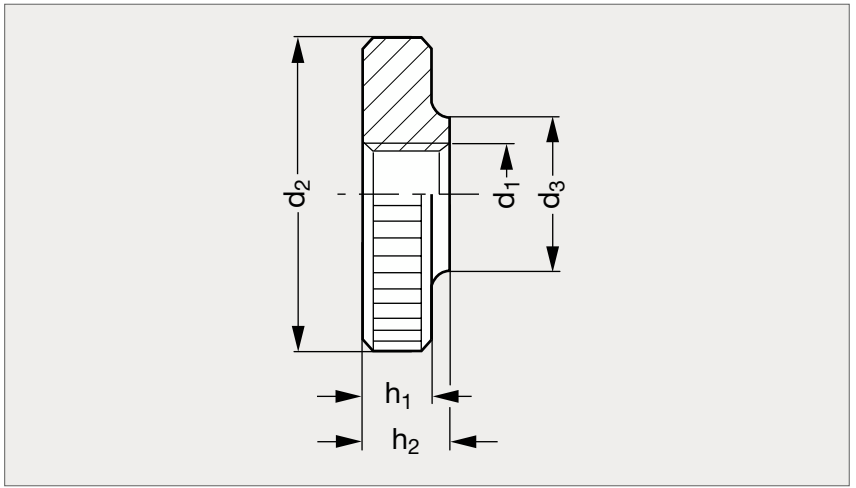



MATIÈRE

- Acier résistance 5.8 tourné bruni ou inox tourné (AFNOR Z 8 CNF 18-09,Werk 1.4305, AISI 303).

PRODUIT ASSOCIÉ



Vis moletée 16-01
Page 385

Acier	d_1	d_2	d_3	h_1	h_2	Inox
16-030- 3	M 3	12	6	2,5	3	16-035- 3
16-030- 4	M 4	16	8	3,5	4	16-035- 4
16-030- 5	M 5	20	10	4	5	16-035- 5
16-030- 6	M 6	24	12	5	6	16-035- 6
16-030- 8	M 8	30	16	6	8	16-035- 8
16-030-10	M10	36	20	8	10	16-035-10
16-030-12	M12	40	22	10	12	

Exemple de commande — Référence **16-030-3**

Ecrou moleté épaulé acier ou inox

16-07

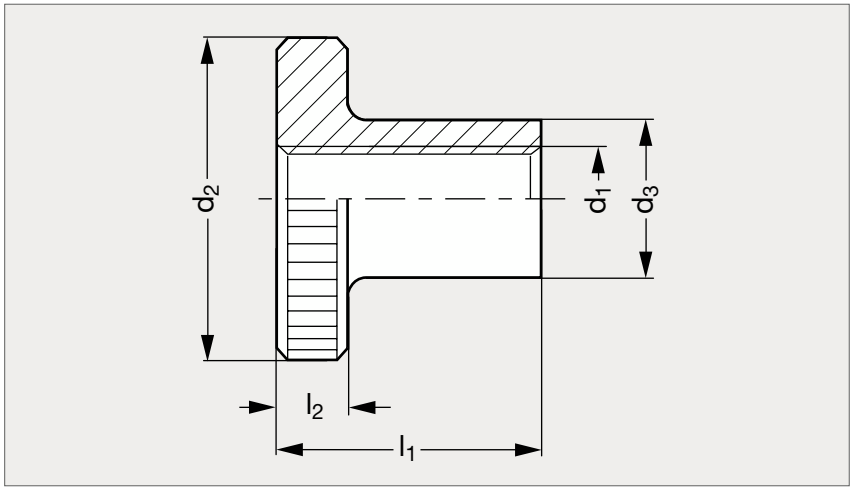



MATIÈRE

- Acier résistance 5.8 tourné bruni ou inox (AFNOR Z 8 CNF 18-09, Werk 1.4305, AISI 303) tourné.

PRODUIT ASSOCIÉ



Vis moletée 16-05
Page 389

Acier	d_1	d_2	d_3	l_1	l_2	Inox
16-070- 3	M 3	12	6	7,5	2,5	
16-070- 4	M 4	16	8	9,5	3,5	16-075- 4
16-070- 5	M 5	20	10	11,5	4	16-075- 5
16-070- 6	M 6	24	12	15	5	16-075- 6
16-070- 8	M 8	30	16	18	6	16-075- 8
16-070-10	M10	36	20	23	8	16-075-10
16-070-12	M12	40	22	25	10	

Exemple de commande — Référence **16-070-3**

Ecrou moleté à serrage rapide

16-08

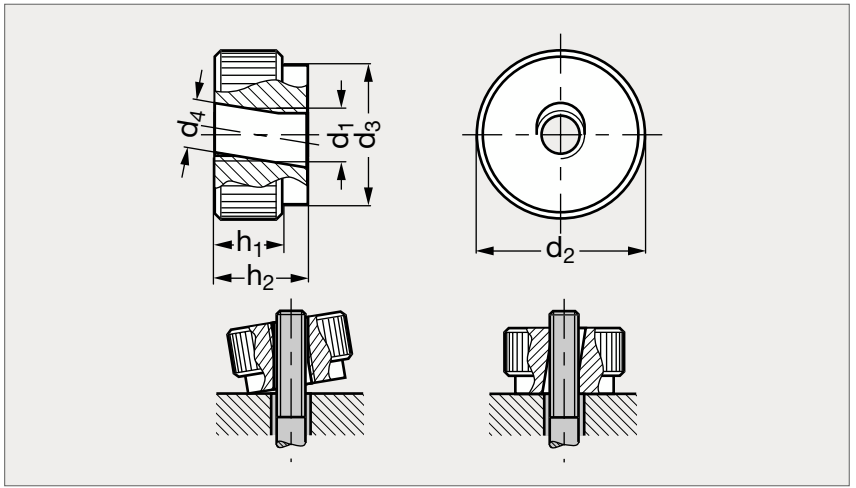



MATIÈRE

- Acier tourné bruni.

	d_1	d_2	d_3	d_4	h_1	h_2
16-080- 5	M 5	20	14	5,3	8	12
16-080- 6	M 6	24	16	6,7	10	14
16-080- 8	M 8	30	20	8,7	12	17
16-080-10	M10	36	28	11	14	20
16-080-12	M12	40	32	13	16	24

Exemple de commande — Référence **16-080-5**

Vis moletée polyamide à tige filetée, acier ou inox

16-09

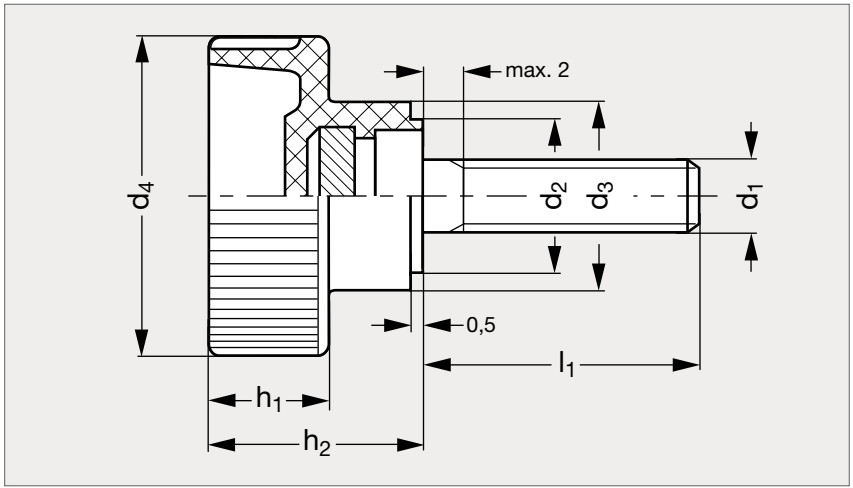

INOX



Acier



Inox

MATIÈRE

- Thermoplastique noir (polyamide).
- Vis en acier zingué ou en inox (AFNOR Z 8 CNF 18-09, Werk 1.4305, AISI 303).

** Acier uniquement.*

PRODUIT ASSOCIÉ



Écrou moleté 16-11
Page 400

Acier	d_1	d_2	d_3	d_4	l_1					h_1	h_2	Inox
16-090- 4	M 4	9	12	19	10	15	20	30		8	14	
16-090- 5	M 5	9	12	19	10	15	20	25		8	14	16-095- 5
16-090- 6	M 6	12	14	24	10	16	20	25	30	9,5	16,5	16-095- 6
16-090- 8	M 8	14	16	30	16*	20	25	30	40	11	19,5	16-095- 8
16-090-10	M10	16	18	36	20	25	30	40*		12,5	22,5	16-095-10

Exemple de commande — Référence - l_1 : **16-090-4-10**

Vis moletée polyamide à tige filetée inox avec patin

16-35

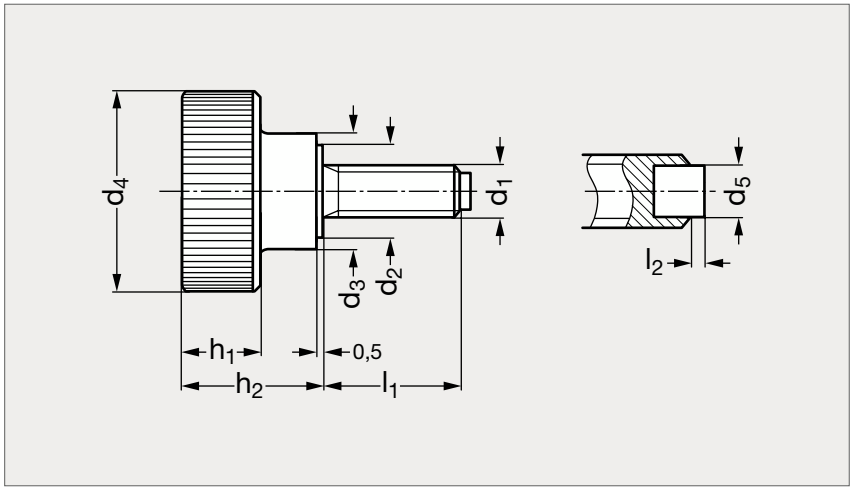

INOX



MATIÈRE

- Tête en thermoplastique noir (polyamide).
- Tige en inox (Werk 1.4567, AISI 304 Cu).
- Patin en laiton ou en plastique polyacétal (POM).

UTILISATION

- S'utilise pour éviter des dommages sur la surface d'appui.

Patin laiton	d_1	d_2	d_3	d_4	d_5 laiton	d_5 plastique	h_1	h_2	l_1					l_2 laiton	l_2 plastique	Patin plastique
16-351- 5	M 5	9	12	19	3	3	8	14	10	15	20	25		0,5	1	16-353- 5
16-351- 6	M 6	12	14	24	4	3,5	9,5	16,5	10	16	20	25	30	1	1,3	16-353- 6
16-351- 8	M 8	14	16	30	6	5	11	19,5	20	25	30	40		1,5	1,6	16-353- 8
16-351-10	M10	16	18	36	8	6,5	12,5	22,5	20	25	30	45	55	2	1,9	16-353-10

Exemple de commande

Référence - l_1

16-351-5-10

Vis moletée bakélite à tige filetée acier ou inox

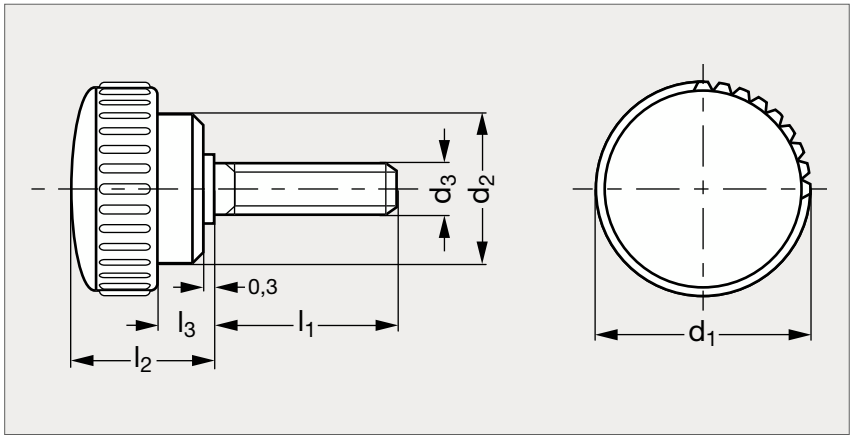



MATIÈRE

- Thermodurcissable noir, finition brillante.
- Tige filetée en acier zingué brillant ou en inox (AFNOR Z 8 CNF 18-09, Werk 1.4305, AISI 303).

Acier	d_1	d_2	d_3	l_1	l_2	l_3	Inox
16-100-15	15	11	M3	6	11	2	16-105-15
16-100-15	15	11	M3	10	11	2	16-105-15
16-100-15	15	11	M3	16	11	2	16-105-15
16-100-15	15	11	M4	6	11	2	16-105-15
16-100-15	15	11	M4	10	11	2	16-105-15
16-100-15	15	11	M4	16	11	2	16-105-15
16-100-15	15	11	M5	10	11	2	16-105-15
16-100-15	15	11	M5	16	11	2	16-105-15
16-100-15	15	11	M5	25	11	2	16-105-15
16-100-18	18	13	M5	10	12	3	16-105-18
16-100-18	18	13	M5	16	12	3	16-105-18
16-100-18	18	13	M5	25	12	3	16-105-18
16-100-18	18	13	M5	40	12	3	
16-100-22	22	15	M6	10	14	4	16-105-22
16-100-22	22	15	M6	16	14	4	16-105-22

Acier	d_1	d_2	d_3	l_1	l_2	l_3	Inox
16-100-22	22	15	M 6	20	14	4	16-105-22
16-100-22	22	15	M 6	25	14	4	16-105-22
16-100-22	22	15	M 6	30	14	4	16-105-22
16-100-22	22	15	M 6	40	14	4	
16-100-26	26	19	M 6	16	18	6	16-105-26
16-100-26	26	19	M 6	25	18	6	16-105-26
16-100-26	26	19	M 8	16	18	6	
16-100-26	26	19	M 8	25	18	6	
16-100-31	31	24	M 8	16	18	6	16-100-31
16-100-31	31	24	M 8	25	18	6	16-100-31
16-100-31	31	24	M 8	40	18	6	16-100-31
16-100-36	36	27	M 8	25	23	8	
16-100-36	36	27	M 8	40	23	8	
16-100-40	40	29	M10	30	26	10	
16-100-50	50	36	M10	40	32	12	

Exemple de commande

Référence - d_3 - l_1

16-100-15-3-6

Ecrou moleté bakélite à insert laiton

16-12

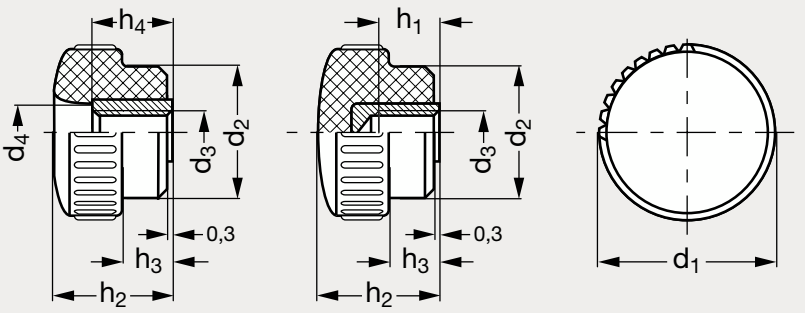



Borgne



Débouchant

MATIÈRE

- Thermodurcissable noir, finition brillante.
- Insert en laiton.

PRODUIT ASSOCIÉ



Vis moletée 16-10
Page 395

Ecrou moleté bakélite à insert laiton

Borgne	d_1	d_2	d_3	d_4	h_1	h_2	h_3	h_4	Débouchant
16-120-15	15	11	M 3		6	11	2		
16-120-15	15	11	M 4	6	6	11	2	10	16-125-15
16-120-15	15	11	M 5		5	11	2		
16-120-18	18	13	M 5	7	5	12	3	10	16-125-18
16-120-22	22	15	M 6	8	6	14	4	11	16-125-22
16-120-26	26	19	M 6	10	10	18	6	15	16-125-26
	26	19	M 8	10		18	6	15	16-125-26
	31	24	M 6	13		18	6	15	16-125-31
16-120-31	31	24	M 8	13	10	18	6	15	16-125-31
	31	24	M10	13		18	6	15	16-125-31
	31	24	M12	13		18	6	15	16-125-31
16-120-36	36	27	M 8		10	23	8		
	36	27	M10	14		22,5	8	15	16-125-36
	36	27	M12	14		22,5	8	15	16-125-36
16-120-40	40	29	M10	14	13	26	10	15	16-125-40
	40	29	M12	14		26	10	15	16-125-40
16-120-50	50	36	M10		17	32	12		
16-120-50	50	36	M12	21	20	32	12	21	16-125-50

Exemple de commande

Référence - d_3

16-120-15-3

Vis moletée bakélite

16-34

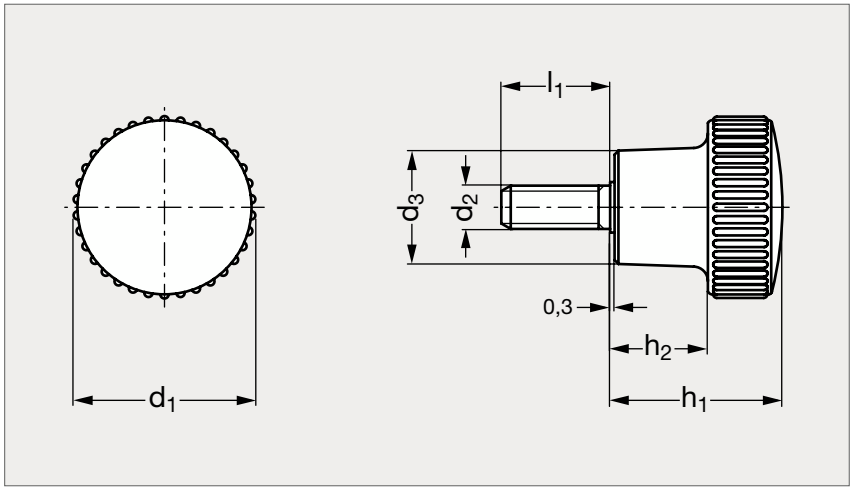



MATIÈRE

- Plastique thermodurcissable noir.
- Résiste aux solvants, huiles, graisses et autres agents chimiques.
- Tige filetée en acier zingué brillant.

	d_1	d_2	d_3	l_1	h_1	h_2
16-341-21	21	M6	13	16	25	12
16-341-26	26	M8	16	20	28	15
16-341-31	31	M8	19	25	32	17

Exemple de commande

Référence - l_1

16-341-21-16

Ecrou moleté bakélite

16-32

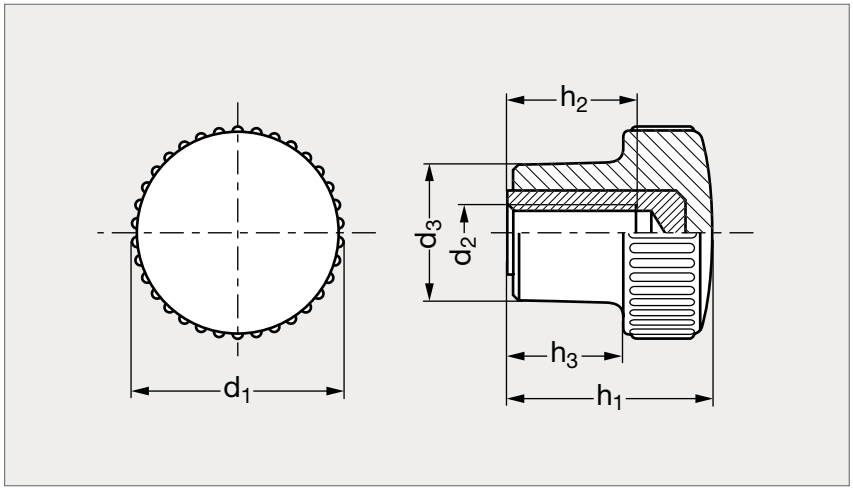

INOX

BLANC



Blanc



Noir

MATIÈRE

- Plastique thermodurcissable noir ou blanc (semblable RAL 9002), finition brillante.
- Résiste aux solvants, huiles, graisses et autres agents chimiques.
- Insert en laiton pour le modèle noir et insert en inox (AFNOR Z8 CNF 18-09, Werk 1.4305, AISI 303) pour le modèle blanc.

Noir	d_1	d_2 laiton			d_2 inox	d_3	h_1	h_2	h_3	Blanc
16-321-21	21	M5	M6		M 6	13	25	12	12	16-322-21
16-321-26	26	M6	M8		M 8	16	28	13	15	16-322-26
16-321-31	31	M6	M8	M10	M10	19	32	17	17	16-322-31

Exemple de commande — Référence - d_2 : **16-321-21-5**

Ecrou moleté polyamide à insert acier ou inox

16-11

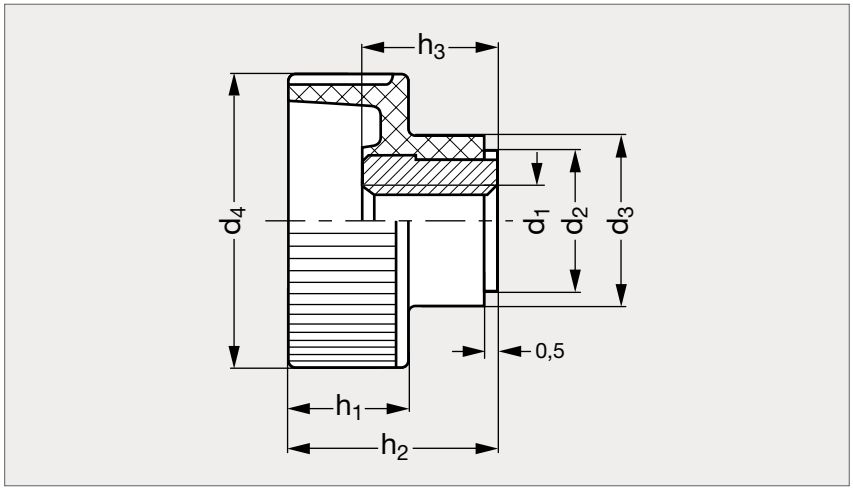

INOX



MATIÈRE

- Thermoplastique noir (polyamide).
- Insert en acier zingué ou en inox (AFNOR Z 8 CNF 18-09, Werk 1.4305, AISI 303).

PRODUIT ASSOCIÉ



Vis moletée 16-09
Page 393

Acier	d_1	d_2	d_3	d_4	h_1	h_2	h_3	Inox
16-110- 4	M 4	9	12	19	8	14	9	
16-110- 5	M 5	9	12	19	8	14	9	16-115- 5
16-110- 6	M 6	12	14	24	9,5	16,5	10,5	16-115- 6
16-110- 8	M 8	14	16	30	11	19,5	11,5	16-115- 8
16-110-10	M10	16	18	36	12,5	22,5	14	

Exemple de commande — Référence **16-110-4**

Ecrou moleté acier ou inox

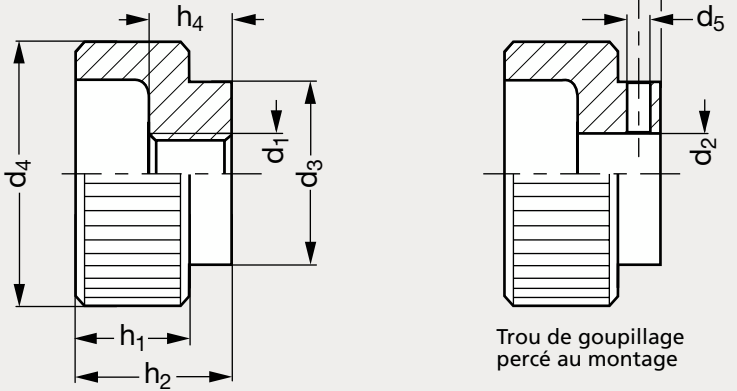

Trou de goupillage percé au montage



MATIÈRE

- Acier résistance 5.8 bruni tourné ou inox (AFNOR Z 8 CNF 18-09, Werk 1.4305, AISI 303) sablé mat.

SANS TROU DE GOUPILLE											AVEC TROU DE GOUPILLE	
Alésé	Taraudé	Taraudé inox	d_1	$d_{2\ H7}$	d_3	d_4	$d_{5\ H11}$	h_1	h_2	h_3	h_4	Alésé	Taraudé
16-131- 5	16-132- 5	16-133- 5	M 5	5	14	20	1,5	8	12	2,5	7	16-135- 5	16-136- 5
16-131- 6	16-132- 6	16-133- 6	M 6	6	16	24	1,5	10	14	2,5	8	16-135- 6	16-136- 6
16-131- 8	16-132- 8	16-133- 8	M 8	8	20	30	2	12	17	3	10	16-135- 8	16-136- 8
16-131-10	16-132-10	16-133-10	M10	10	28	36	3	14	20	4	12	16-135-10	16-136-10
16-131-12	16-132-12	16-133-12	M12	12	32	40	4	16	24	4	16	16-135-12	16-136-12

Exemple de commande — Référence **16-131-5**

Vis moletée technopolymère à tige filetée acier ou inox

16-29

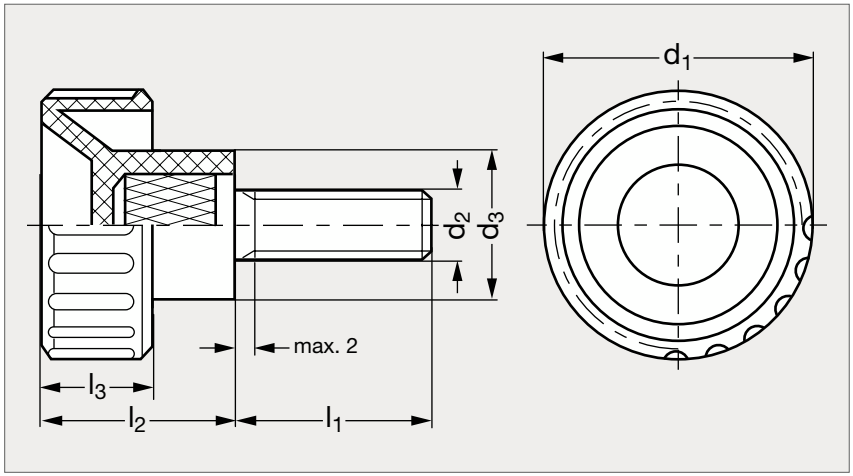



Tige acier



Tige inox

MATIÈRE

- Technopolymère noir à haute résilience, finition mate et technopolymère spécial conductible pour les modèles ESD.
- Vis en acier zingué ou en inox (AFNOR Z8 CNF 18-09, Werk 1.4305, AISI 303).
- Résiste aux solvants, huiles, graisses et autres agents chimiques.

** Modèles standard uniquement.*

ACIER															INOX
Standard	ESD	d_1	d_2	d_3	l_1 acier					l_1 inox				l_2	l_3	Standard
16-290-12		12	M 4	9,5	10	16				10	16			11,5	7,5	
16-290-12		12	M 5	9,5	10	16				10	16			11,5	7,5	
16-290-16		16	M 4	11	10	16	20	30		10	16	20	30	13	8	
16-290-16	16-296-16	16	M 5	11	10	16				10	16			13	8	
16-290-20		20	M 5	11,5	10	16	20	25		10	16			16	10	16-295-20
16-290-20	16-296-20	20	M 6	11,5	10	16	25	40*		10	16	25	40	16	10	
16-290-25		26	M 6	11,5	10					10				16	8	
16-290-25		26	M 6	16	16	20	25	30	50	16	20	30		19	11	16-295-25
16-290-25	16-296-25	26	M 8	16	16	25				16	25			19	11	
16-290-32		32	M 8	17	16	20	25	30	40	16	20	30		22	13	16-295-32
16-290-32	16-296-32	32	M10	17	20	25*	30	40*		20	25	30	40	22	13	
16-290-40		40	M10	19	30					30				27	14	
16-290-50		50	M10	22	30					30				28,5	15	

Exemple de commande

Référence - d_2 - l_1

16-290-12-4-10

Ecrou moleté technopolymère

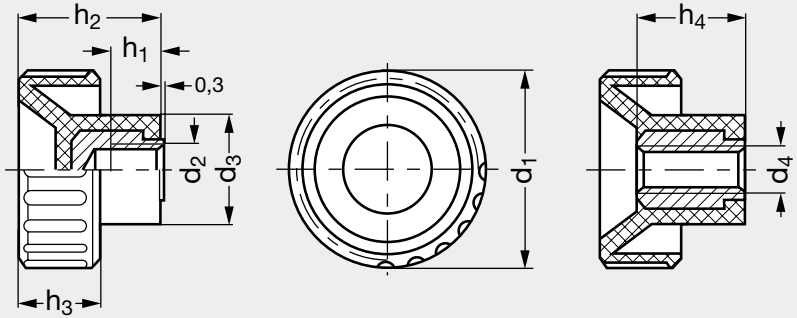

Borgne **Débouchant**



MATIÈRE

- Technopolymère noir à base de polyamide, finition mate.
- Résiste aux solvants, huiles, graisses et autres agents chimiques.
- Insert en laiton ou en inox (AFNOR Z8 CNF 18-09, Werk 1.4305, AISI 303).

PRODUIT ASSOCIÉ



Vis moleté 16-29
Page 402

LAITON															INOX	
Borgne	Débouchant	d_1	d_2 Laiton			d_2 Inox	d_3	d_4 Laiton			d_4 Inox	h_1	h_2	h_3	h_4	Borgne	Débouchant
16-301-12		12	M 3	M 4	M5		9,5					6	11,5	7,5			
16-301-16	16-302-16	16	M 3	M 4	M5		11	M 4	M5			6	13	8	10		
16-301-20	16-302-20	20	M 5	M 6		M5	11,5	M 5	M6		M5	6	16	10	12	16-305-20	16-308-20
16-301-25	16-302-25	25	M 5	M 6		M6	16	M 6	M8		M6	8	19	11	14	16-305-25	16-308-25
16-301-32	16-302-32	32	M 8			M8	17	M 6	M8	M10	M8	10	22	13	16	16-305-32	16-308-32
16-301-40	16-302-40	40	M 8	M10			19	M10				13	27	14	20		
16-301-50	16-302-50	50	M10				22	M10				13	28,5	15	20		

Exemple de commande — Référence - d_2 ou d_4 : **16-301-12-3**

Vis moletée inox

16-33

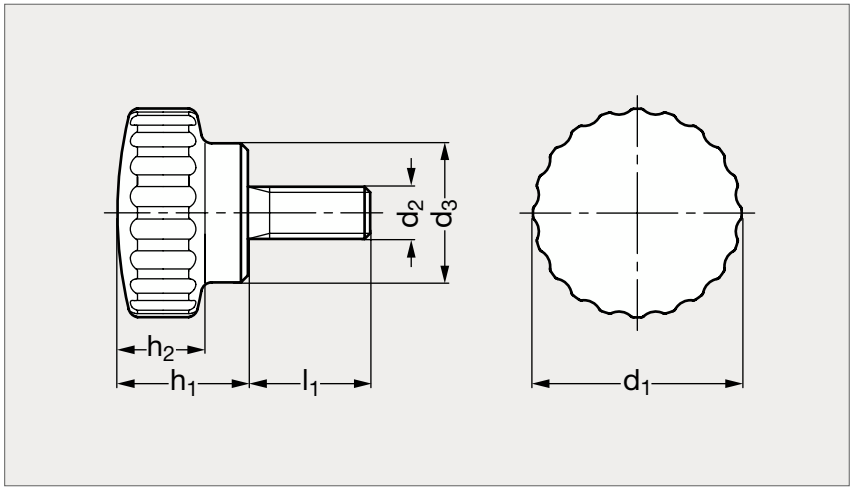



MATIÈRE

• Inox (AFNOR Z 6 CN 18-09, Werk 1.4301, AISI 304) sablé mat ou inox poli.

PRODUIT ASSOCIÉ



Vis moletée 16-31
Page 405

Mat	d_1	d_2	d_3	l_1			h_1	h_2	Poli
16-330-20	20	M5	14	10	16		13	8,5	16-335-20
16-330-24	24	M6	16	16	20	25	15	10,5	16-335-24
16-330-28	28	M8	18	16	20	30	17	12,5	16-335-28

Exemple de commande — Référence - l_1 : **16-330-20-10**

Ecrou moleté inox

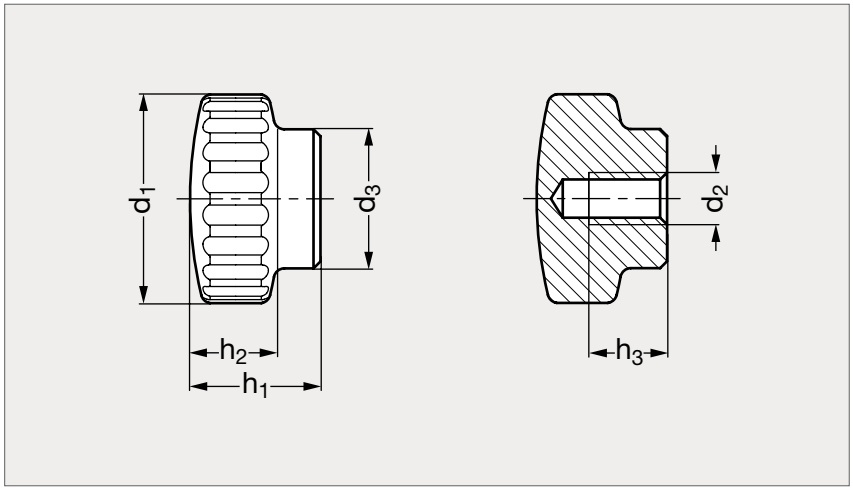



MATIÈRE

• Inox (AFNOR Z 6 CN 18-09, Werk 1.4301, AISI 304) sablé mat ou inox poli.

PRODUIT ASSOCIÉ



Vis moletée 16-33
Page 404

Mat	d_1	d_2	d_3	h_1	h_2	h_3	Poli
16-310-20	20	M5	14	13	8,5	8	16-315-20
16-310-24	24	M6	16	15	10,5	9	16-315-24
16-310-28	28	M8	18	17	12,5	10	16-315-28

Exemple de commande — Référence **16-310-20**

Vis moletée à tige filetée à bille, avec ou sans patin

16-36

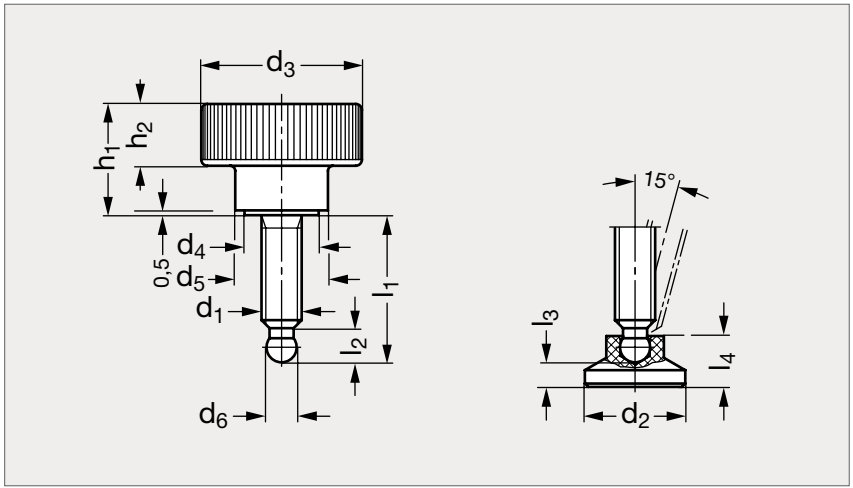



Sans patin



Avec patin

MATIÈRE

- Thermoplastique noir (polyamide), vis en inox.
- Embout en plastique noir résiste à une température de 80 °C.

UTILISATION

- L'embout se clipse rapidement et facilement.
- Pour les caractéristiques techniques du patin, se référer au modèle 31-12.

PRODUIT ASSOCIÉ



Patin 31-12
Page 1354

Sans patin	l_1			l_2	d_1	d_2				d_3	d_4	d_5	d_6	h_1	h_2	Avec patin
16-361- 6	25	35	45	5,1	M 6	15				24	14	12	$4,5^{\pm 0,03}$	16,5	9,5	16-365- 6
16-361- 8	30	40	50	6,2	M 8	18	21	25	32	30	16	14	$6,1^{\pm 0,05}$	19,5	11	16-365- 8
16-361-10	35	45	55	7,3	M10	21	25	32	40	36	18	16	$7,8^{\pm 0,05}$	22,5	12,5	16-365-10

Exemple de commande

Référence - l_1 ou d_2 patin

16-361-6-25

Ecrou papillon technopolymère à insert laiton

16-14

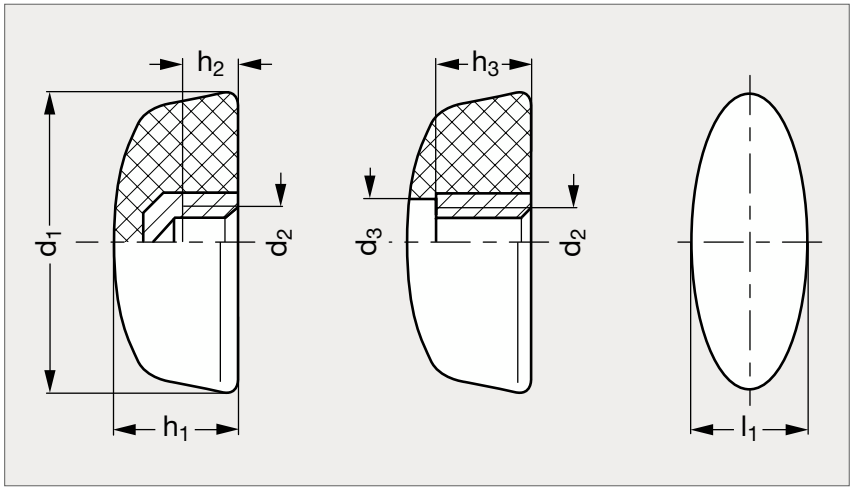



Borgne



Débouchant

MATIÈRE

- Technopolymère noir, renforcé de fibres de verre, finition mate.
- Insert en laiton.

** Version borgne uniquement.*

PRODUIT ASSOCIÉ



Vis papillon 16-14
Page 408

Borgne	d_1	d_2			d_3	h_1	h_2	h_3	l_1	Débouchant
16-145-20	20	M 4				11	6		9,5	
16-145-26	26	M 5	M6			13	6		11	
16-145-32	32	M 5	M6	M8*	6,5	15	6	12	13	16-146-32
16-145-40	40	M 5	M6	M8	9	17	6	12	15,5	16-146-40
16-145-48	48	M 8			9	19	10	16	19	16-146-48
16-145-56	56	M10			11	23	13	20	21	16-146-56

Exemple de commande — Référence - d_2 : **16-145-20-4**

Vis papillon technopolymère à tige filetée acier ou inox

16-14

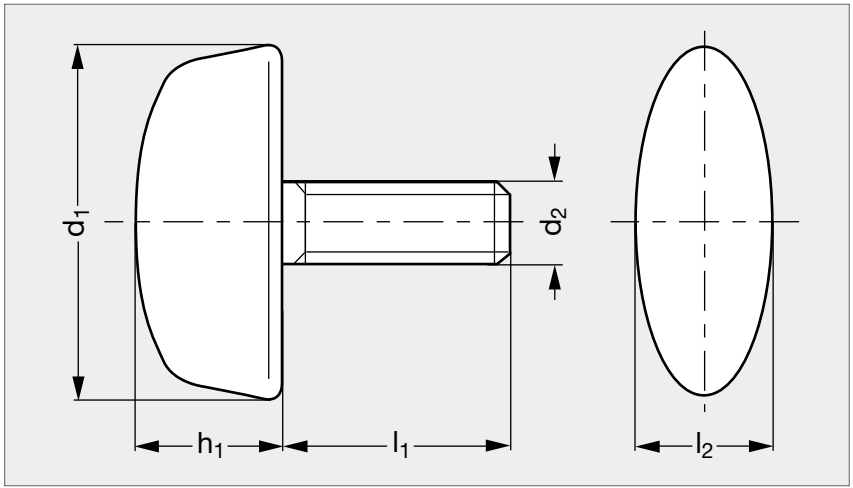


Acier


Inox

MATIÈRE

- Technopolymère noir renforcé de fibres de verre, finition mate.
- Vis en acier zingué ou en inox (AFNOR Z 10 CNF 18-09, Werk 1.4305, AISI 303).

** Inox uniquement.*

PRODUIT ASSOCIÉ


Écrou papillon 16-14
Page 407

Acier	d_1	d_2	h_1	l_1					l_2	Inox
16-140-20	20	M 4	11	6	10				9,5	16-143-20
16-140-26	26	M 5	13	10	16	25*			11	16-143-26
16-140-32	32	M 5	15	10	16	20			13	
16-140-32	32	M 6	15	10	16	20	25	30	13	16-143-32
16-140-32	32	M 8	15	16	20*	25	30*	40	13	16-143-32
16-140-40	40	M 5	17	10	16	20			15,5	
16-140-40	40	M 6	17	16	20	25	30	40	15,5	
16-140-40	40	M 8	17	16	25	40			15,5	16-143-40
16-140-40	40	M10	17	20	30	40			15,5	
16-140-48	48	M 8	19	16	25				19	16-143-48
16-140-56	56	M10	23	20	30				21	16-143-56

Exemple de commande

Référence - d_2 - l_1

16-140-20-4-6

Vis papillon inox

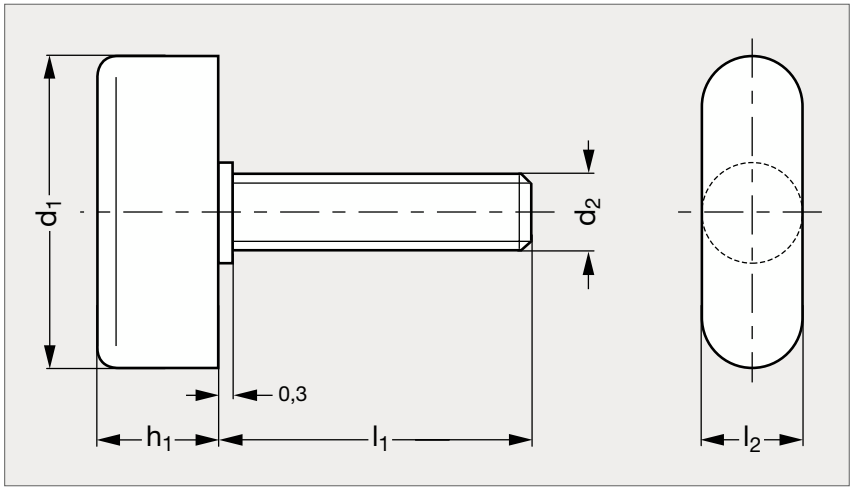



MATIÈRE

- Tête en inox (AFNOR Z 2 CND 17-12, Werk 1.4404, AISI 316 L) fritté sablé mat.
- Tige filetée vissée et goupillée en inox (AFNOR Z 6 CN 18-09, Werk 1.4301, AISI 304) sablé mat.

PRODUIT ASSOCIÉ



Écrou papillon 16-25
Page 410

	d_1	d_2	h_1	l_1				l_2
16-230-25	25	M 6	10	16	20	25		8
16-230-30	30	M 6	12	16	20	25		10
16-230-30	30	M 8	12	16	20	25	32	10
16-230-36	36	M 8	14,5	16	20	25	32	12
16-230-36	36	M10	14,5	20	30	40		12

Exemple de commande — Référence - d_2 - l_1 : **16-230-25-6-16**

Ecrou papillon inox

16-25

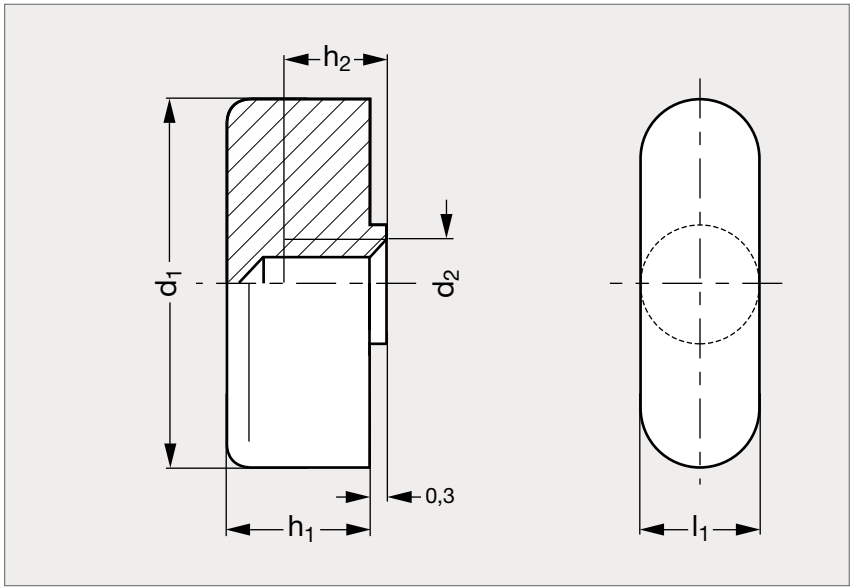



MATIÈRE

• Inox (AFNOR Z 2 CND 17-12, Werk 1.4404, AISI 316 L) fritté, sablé mat.

PRODUIT ASSOCIÉ



Vis papillon 16-23
Page 409

	d_1	d_2		h_1	h_2	l_1
16-250-25	25	M6		10	7	8
16-250-30	30	M6	M 8	12	9	10
16-250-36	36	M8	M10	14,5	10	12

Exemple de commande — Référence - d_2 : **16-250-25-6**

Vis papillon inox

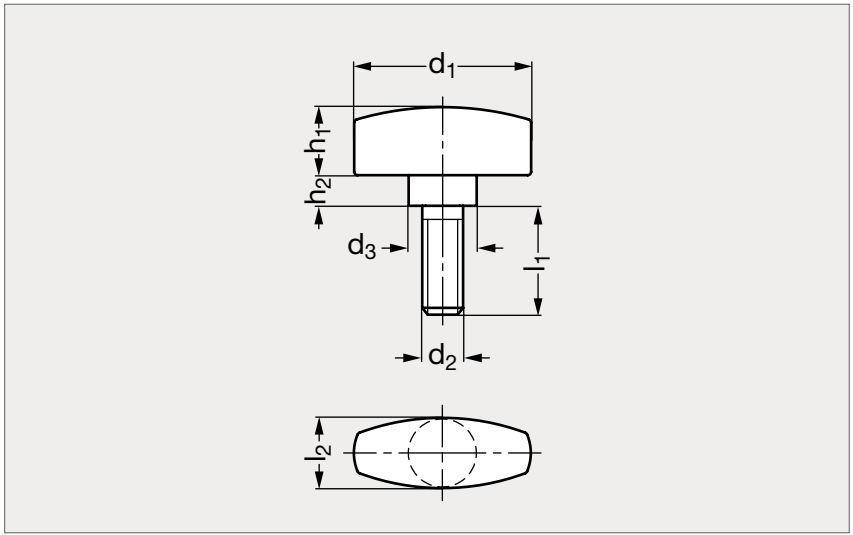

INOX



MATIÈRE

• Inox mat (AFNOR Z 6 CN 18-10, Werk 1.4308, AISI CF-8).

PRODUIT ASSOCIÉ



Écrou papillon 16-18
Page 412

	d_1	d_2	d_3	l_1			l_2	h_1	h_2
16-200-26	26	M5	10	10	16		11	10	4,5
16-200-26	26	M6	10	16	20	25	11	10	4,5
16-200-34	34	M6	12	20	25	30	13	12	5
16-200-34	34	M8	12	16	20	30	13	12	5

Exemple de commande

Référence - d_2 - l_1

16-200-26-5-10

Ecrou papillon inox

16-18

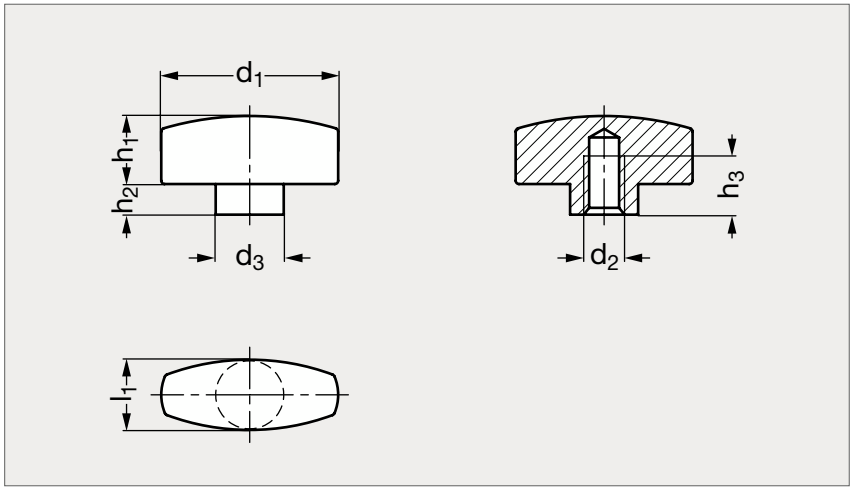



MATIÈRE

• Inox mat (AFNOR Z 6 CN 18-10, Werk 1.4308, AISI CF-8).

PRODUIT ASSOCIÉ



Vis papillon 16-20
Page 411

	d_1	d_2	d_3	h_1	h_2	h_3	l_1
16-180-26	26	M4	10	10	4,5	7	11
16-180-26	26	M5	10	10	4,5	8	11
16-180-26	26	M6	10	10	4,5	8	11
16-180-34	34	M6	12	12	5	10	13
16-180-34	34	M8	12	12	5	9	13

Exemple de commande — Référence - d_2 : **16-180-26-4**

Vis papillon inox

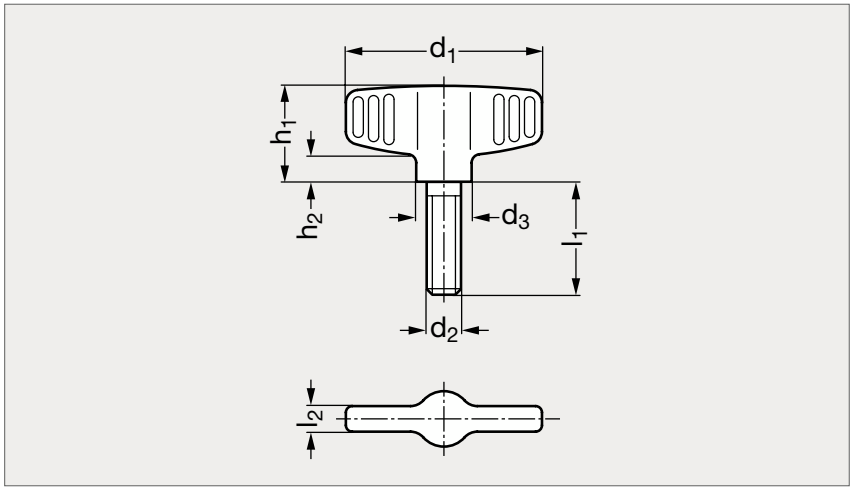



MATIÈRE

• Inox (AFNOR Z 6 CN 18-10 M, Werk 1.4308, AISI CF-8) sablé mat.

PRODUIT ASSOCIÉ



Écrou papillon 16-16
Page 414

	d_1	d_2	d_3	h_1	h_2	l_1			l_2
16-240-46	46	M 6	13	22,5	6	16	20	25	6
16-240-46	46	M 8	13	22,5	6	16	20	25	6
16-240-58	58	M 8	16	26,5	7	20	25	30	7
16-240-58	58	M10	16	26,5	7	20	25	30	7

Exemple de commande

Référence - d_2 - l_1

16-240-46-6-16

Ecrou papillon inox

16-16

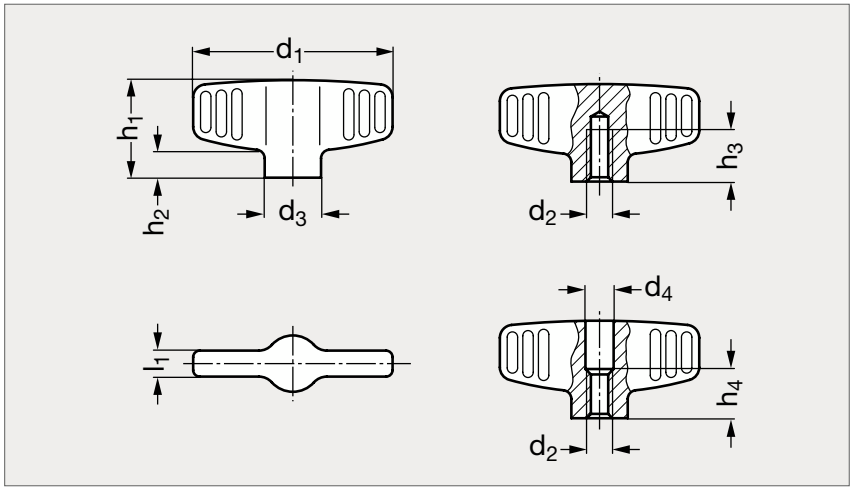



MATIÈRE

• Inox (AFNOR Z 6 CN 18-10 M, Werk 1.4308, AISI CF-8) sablé mat.

PRODUIT ASSOCIÉ



Vis papillon 16-24
Page 413

Borgne	d_1	d_2	d_3	d_4	h_1	h_2	h_3 min.	h_4	l_1	Débouchant
16-161-46	46	M 6	13	6,5	22,5	6	12	10	6	16-163-46
16-161-46	46	M 8	13	8,5	22,5	6	15	13	6	16-163-46
16-161-58	58	M 8	16	8,5	26,5	7	15	13	7	16-163-58
16-161-58	58	M10	16	10,5	26,5	7	18	16	7	16-163-58

Exemple de commande — Référence - d_2 : **16-161-46-6**

Ecrou papillon technopolymère

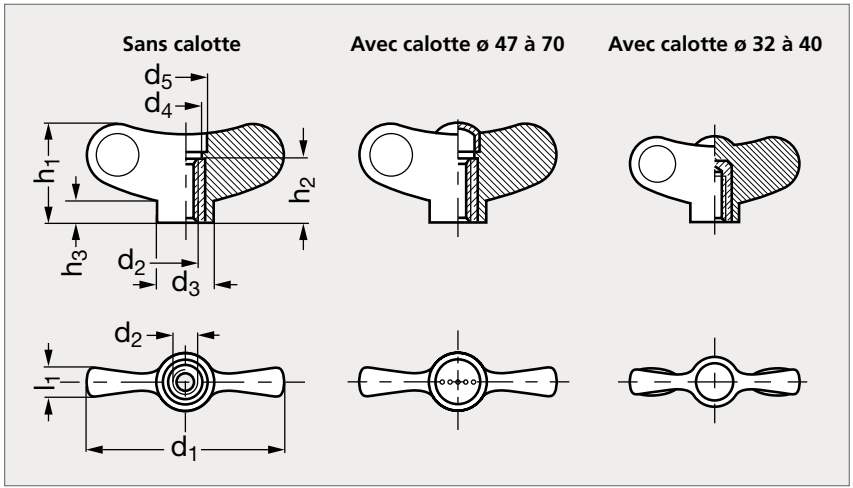



Sans calotte

Avec calotte

MATIÈRE

- Technopolymère noir spécial renforcé de fibres de verre, finition mate.
- Résiste aux solvants, huiles, graisses et autres agents chimiques.
- Insert en laiton ou en inox (AFNOR Z 8 CNF 18-09, Werk 1.4305, AISI 303).
- Calotte en technopolymère noir, finition mate, montée par déclic (pour les ø 47 à 70).
- Autres couleurs de calotte (pour les ø 47 à 70) disponibles sur demande.

** Version avec calotte uniquement.*

PRODUIT ASSOCIÉ



Vis papillon 16-28
Page 416

LAITON																INOX	
Sans calotte	Avec calotte	d_1	d_2 laiton			d_2 inox		d_3	d_4	d_5	h_1	h_2 sans calotte	h_2 avec calotte	h_3	l_1	Sans calotte	Avec calotte
16-271-32	16-272-32	32	M4*	M 5	M6			12	8	9	16,5	12	8	3,5	6		
16-271-40	16-272-40	40	M6*	M 8				13,5	9,5	10	21	16	13	5	6,5		
16-271-47	16-272-47	47	M5	M 6	M8	M 6	M8	13,5	8,5	10	23,5	12	12	5,5	7	16-275-47	16-276-47
16-271-55	16-272-55	55	M6	M 8		M 8		16	10,5	12	27,5	18	18	6,5	8	16-275-55	16-276-55
16-271-63	16-272-63	63	M8	M10		M10		19	10,5	14	32	20	20	7,5	9	16-275-63	16-276-63
16-271-70	16-272-70	70	M8	M10		M10		20	13	15	35,5	20	20	8	10	16-275-70	16-276-70

Exemple de commande

Référence - d_2

16-271-32-5

Vis papillon technopolymère à tige filetée acier ou inox

16-28

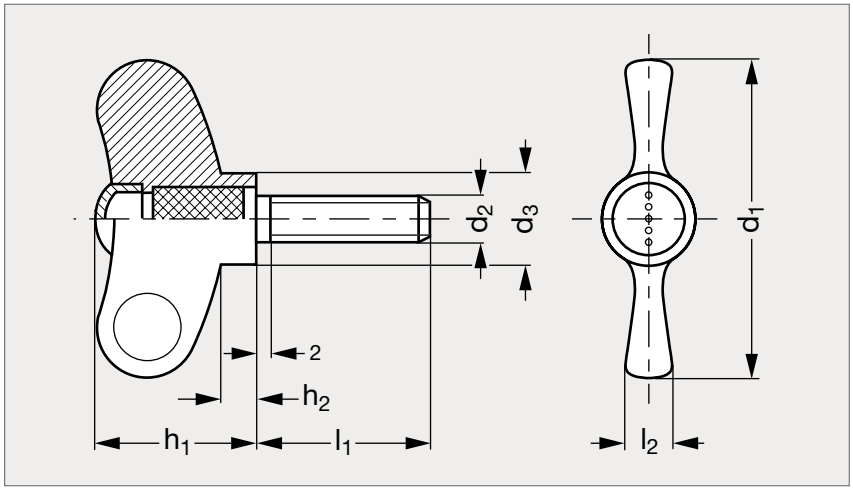



Tige acier



Tige inox

MATIÈRE

- Technopolymère noir spécial renforcé de fibres de verre, finition mate.
- Résiste aux solvants, huiles, graisses et autres agents chimiques.
- Tige filetée en acier zingué ou en inox (AFNOR Z8 CNF 18-09, Werk 1.4305, AISI 303).
- Calotte en technopolymère noir, finition mate, montée par déclic (pour les ø 47 à 70).

** Acier uniquement.*

PRODUITS ASSOCIÉS



Écrou papillon 16-26
Voir notre site internet



Écrou papillon 16-27
Page 415

Acier	d_1	d_2	d_3	h_1	h_2	l_1				l_2	Inox
16-280-32	32	M 6	12	16,5	3,5	10	16	20	25	6	
16-280-40	40	M 8	13,5	21	4,5	16	20	25	30	6,5	
16-280-47	47	M 5	13,5	24	5,5	16	20			7	
16-280-47	47	M 6	13,5	24	5,5	20	30	40		7	
16-280-55	55	M 8	16	28	6,5	20	30	40*		8	16-285-55
16-280-55	55	M10	16	28	6,5	20	30			8	
16-280-70	70	M 8	20	36	8	20	30	40		10	
16-280-70	70	M10	20	36	8	20	30	40*		10	16-285-70

Exemple de commande

Référence - d_2 - l_1

16-280-32-6-10

Vis à broche fixe

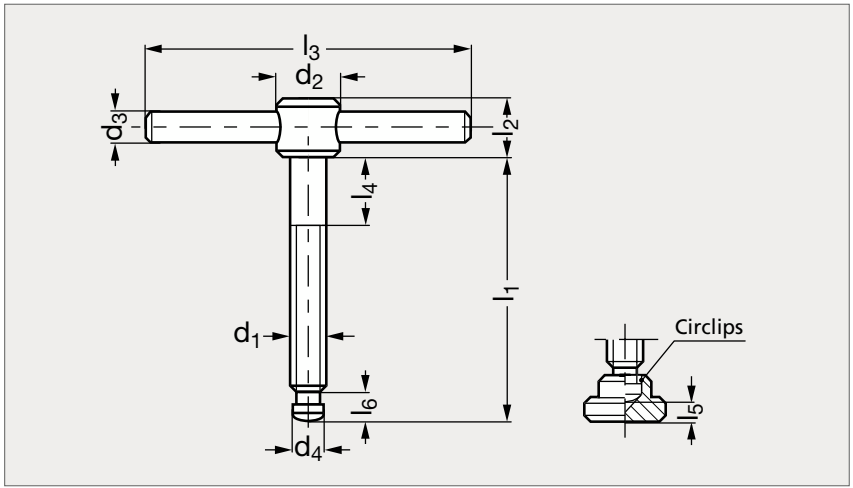



MATIÈRE

- Acier résistance 5.8 bruni.
- Extrémité traitée.

PRODUITS ASSOCIÉS



Patin acier 31-08
Page 1352



Patin acier 31-10
Page 1353

Sans patin	d_1	d_2	d_3	d_4 h11	l_1			l_2	l_3	l_4	l_5	l_6	Avec patin
16-150- 6	M 6	12	5	4,5	40	50		10	50	10	2,2	5,4	16-155- 6
16-150- 8	M 8	14	6	6	50	60		12	60	15	3	6,8	16-155- 8
16-150-10	M10	18	8	8	60	70		14	80	20	3,6	8,2	16-155-10
16-150-12	M12	20	10	8	70	80		18	100	20	4,5	8,6	16-155-12
16-150-16	M16	24	12	12	75	90	110	20	120	20	5,3	10,6	16-155-16
16-150-20	M20	30	16	15,5	75	90	110	28	140	20	5,6	12,4	16-155-20

Exemple de commande — Référence - l_1 : **16-150-6-40**

Vis à broche mobile

16-17

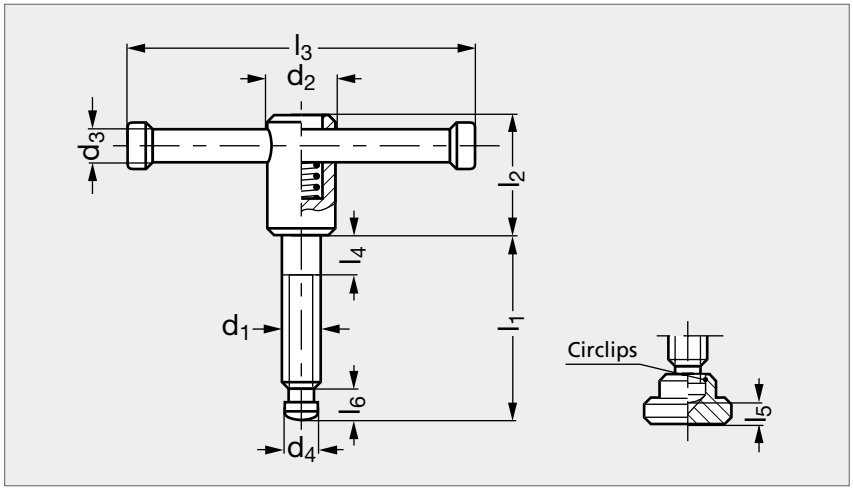



MATIÈRE

- Acier résistance 5.8 bruni.
- Extrémité traitée.

PRODUITS ASSOCIÉS



Patin acier 31-08
Page 1352



Patin acier 31-10
Page 1353

Sans patin	d_1	d_2	d_3	d_4 h11	l_1			l_2	l_3	l_4	l_5	l_6	Avec patin
16-170-10	M10	18	8	8	40	50		32	80	10	3,6	8,2	16-175-10
16-170-12	M12	20	10	8	50	60		35	100	10	4,5	8,6	16-175-12
16-170-16	M16	24	13	12	55	70	90	40	120	10	5,3	10,6	16-175-16
16-170-20	M20	30	16	15,5	55	70	90	45	140	10	5,6	12,4	16-175-20

Exemple de commande

Référence - l_1

16-170-10-40

Ecrou à broche à broche fixe

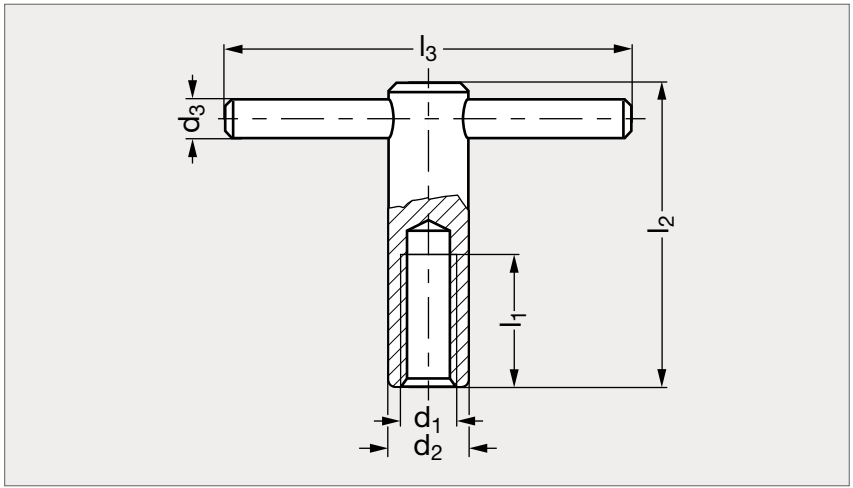



MATIÈRE

• Acier résistance 5.8 bruni.

	d_1	d_2	d_3	l_1 min.	l_2	l_3
16-190-10	M10	18	8	20	60	80
16-190-12	M12	20	10	25	70	100
16-190-16	M16	24	12	35	85	120
16-190-20	M20	30	16	40	95	140

Exemple de commande — Référence **16-190-10**

Ecrou à broche à broche mobile

16-21

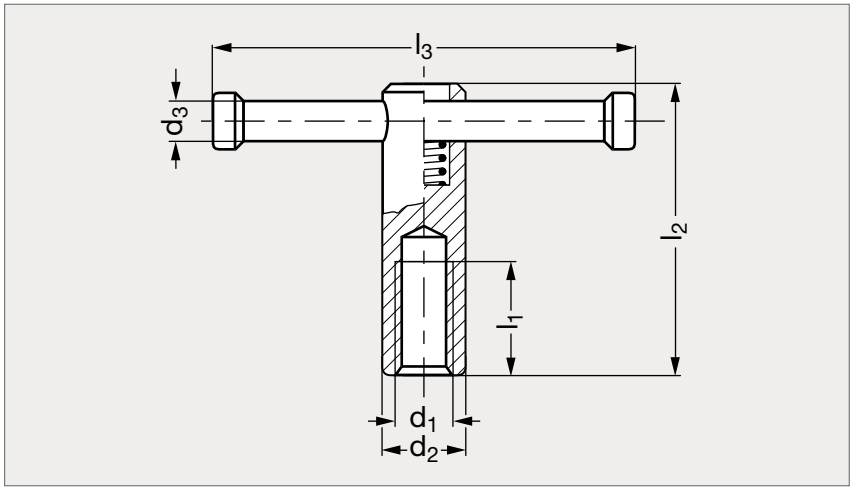



MATIÈRE

- Acier résistance 5.8 bruni.
- Capuchon en delrin.

	d_1	d_2	d_3	l_1 min.	l_2	l_3
16-210-10	M10	18	8	20	60	80
16-210-12	M12	20	10	25	70	100
16-210-16	M16	24	13	35	85	120
16-210-20	M20	30	16	40	95	140

Exemple de commande — Référence **16-210-10**

Ecrou à broche à serrage rapide

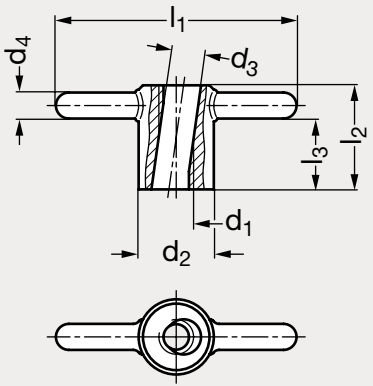

Exemple de montage

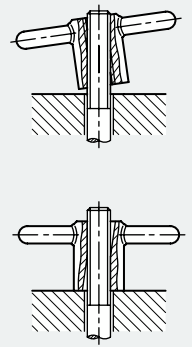



MATIÈRE

- Acier zingué, passivé bleu.
- Broche soudée par rapprochement.

	d_1	d_2	d_3	d_4	l_1	l_2	l_3
16-220-10	M10	24	10,5	8	68	30	20
16-220-12	M12	26	13	9	82	36	24,5
16-220-16	M16	32	17	10	98	45	32

Exemple de commande

Référence
16-220-10

ÉLÉMENTS DE CENTRAGE



Poussoir à ressort fendu, acier

32-01

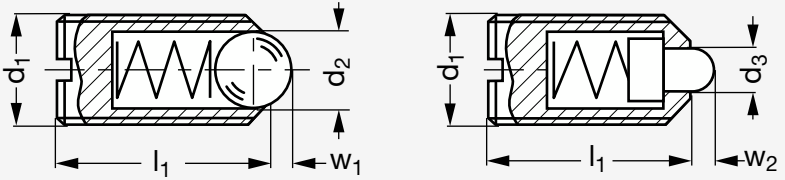



À bille



À téton

MATIÈRE

- Corps en acier bruni.
- Bille en acier durci.

BILLE

Ressort normal	Ressort puissant	d_1	d_2	l_1 $^{\pm 0,1}$	Élasticité (N) Ressort normal Début	Ressort normal Fin	Ressort puissant Début	Ressort puissant Fin	w_1
32-011- 3		M 3	1,5	7	3	4,5			0,4
32-011- 4		M 4	2,5	9	6	14,5			0,8
32-011- 5	32-013- 5	M 5	3	12	8	14	15	22	0,9
32-011- 6	32-013- 6	M 6	3,5	14	11	18	19	28	1
32-011- 8	32-013- 8	M 8	4,5	16	18	31	36	62	1,5
32-011-10	32-013-10	M10	6	19	24	45	57	104	2
32-011-12	32-013-12	M12	8	22	26	49	61	110	2,5
32-011-16	32-013-16	M16	10	24	41	86	68	142	3,5
32-011-20	32-013-20	M20	12	30	56	111	84	166	4,5
32-011-24	32-013-24	M24	15	34	81	151	127	237	5,5

TÉTON

Ressort normal	Ressort puissant	d_1	d_3 $^{-0,1}$	l_1 $^{\pm 0,1}$	Élasticité (N) Ressort normal Début	Ressort normal Fin	Ressort puissant Début	Ressort puissant Fin	w_2
32-012- 4		M 4	1,8	9	4,5	12,5			1,5
32-012- 5		M 5	2,4	12	5	13			2
32-012- 6	32-014- 6	M 6	2,7	14	6	17	11	25	2
32-012- 8	32-014- 8	M 8	3,8	16	16	33	23	59	2
32-012-10	32-014-10	M10	4,5	19	19	42	20	54	2,5
32-012-12	32-014-12	M12	6	22	22	57	38	96	3,5
32-012-16	32-014-16	M16	8,5	24	38	78	50	100	4,5
32-012-20	32-014-20	M20	10	30	39	81	52	133	6,5
32-012-24	32-014-24	M24	13	34	72	155	91	223	8

Exemple de commande — Référence **32-011-3**

Poussoir à ressort fendu, inox

32-01

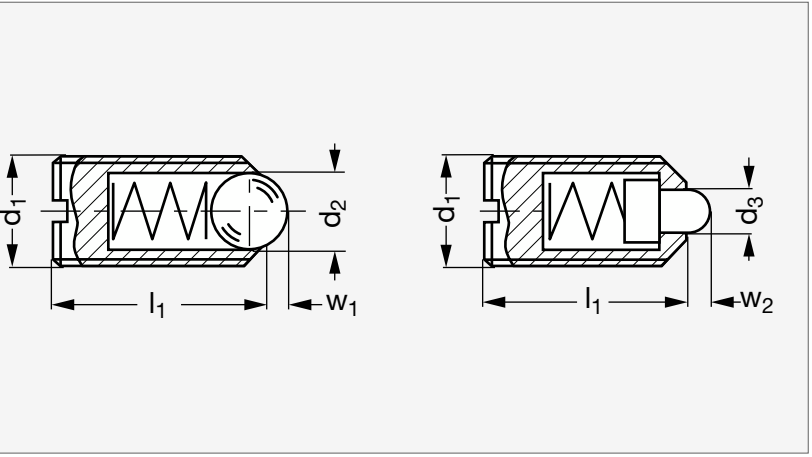



À bille

À téton

MATIÈRE

- Corps en inox (AFNOR Z 8 CNF 18-09, Werk 1.4305, AISI 303).
- Bille en inox AISI 420C.
- Téton en inox (AFNOR Z 8 CNF 18-09, Werk 1.4305, AISI 303).
- Ressort en inox AISI 631.

BILLE

Ressort normal	Ressort puissant	d_1	d_2	l_1 $^{\pm 0,1}$	Élasticité (N) Ressort normal Début	Ressort normal Fin	Ressort puissant Début	Ressort puissant Fin	w_1
32-015- 3		M 3	1,5	7	3	4,5			0,4
32-015- 4		M 4	2,5	9	6	14,5			0,8
32-015- 5	32-017- 5	M 5	3	12	8	14	15	22	0,9
32-015- 6	32-017- 6	M 6	3,5	14	11	18	19	28	1
32-015- 8	32-017- 8	M 8	4,5	16	18	31	36	62	1,5
32-015-10	32-017-10	M10	6	19	24	45	57	104	2
32-015-12	32-017-12	M12	8	22	26	49	61	110	2,5
32-015-16	32-017-16	M16	10	24	41	86	68	142	3,5
32-015-20	32-017-20	M20	12	30	56	111	84	166	4,5
32-015-24	32-017-24	M24	15	34	81	151	127	237	5,5

TÉTON

Ressort normal	Ressort puissant	d_1	d_3 $^{0}_{-0,1}$	l_1 $^{\pm 0,1}$	Élasticité (N) Ressort normal Début	Ressort normal Fin	Ressort puissant Début	Ressort puissant Fin	w_2
32-016- 4		M 4	1,8	9	4,5	12,5			1,5
32-016- 5		M 5	2,4	12	5	13			2
32-016- 6	32-018- 6	M 6	2,7	14	6	17	11	25	2
32-016- 8	32-018- 8	M 8	3,8	16	16	33	23	59	2
32-016-10	32-018-10	M10	4,5	19	19	42	20	54	2,5
32-016-12	32-018-12	M12	6	22	22	57	38	96	3,5
32-016-16	32-018-16	M16	8,5	24	38	78	50	100	4,5
32-016-20	32-018-20	M20	10	30	39	81	52	133	6,5
32-016-24	32-018-24	M24	13	34	72	155	91	223	8

Exemple de commande — Référence **32-015-3**

Poussoir à ressort à bille, fendu, delrin

32-04

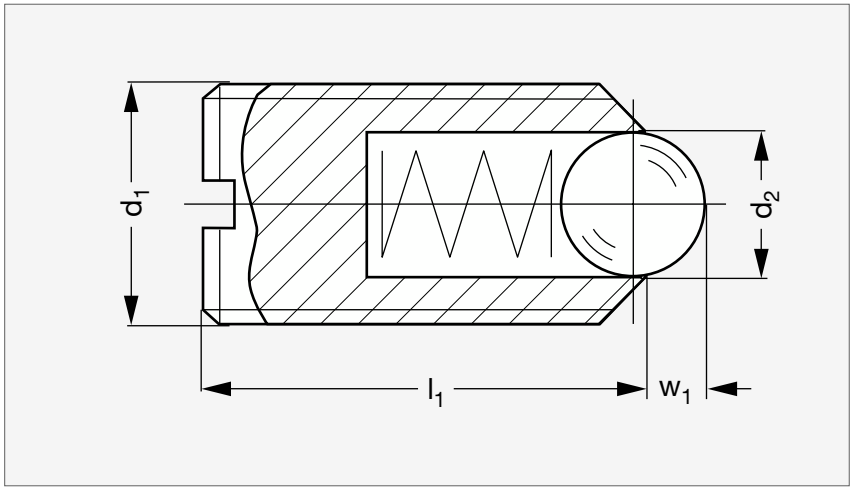



À bille polyacétal



À bille inox

MATIÈRE

- Corps en thermoplastique polyacétal (POM).
- Bille en inox AISI 420C, durci ou en thermoplastique polyacétal. Ressort en inox AISI 631.

UTILISATION

- Température d'emploi de - 30 °C à + 50 °C.

PRODUITS ASSOCIÉS



Dispositif de centrage
32-16
Page 444



Dispositif de centrage
32-17
Page 445



Poussoir fendu acier
32-01
Page 423

Bille polyacétal	d_1	d_2	l_1	w_1	Élasticité (N) Début	Fin	Bille inox
32-040- 6	M 6	3,5	14	1	12	17	32-045- 6
32-040- 8	M 8	5	16	1,5	20	35	32-045- 8
32-040-10	M10	6	19	2	25	45	32-045-10

Exemple de commande — Référence **32-040-6**

Poussoir à ressort à bille, lisse, inox, delrin ou laiton

32-02

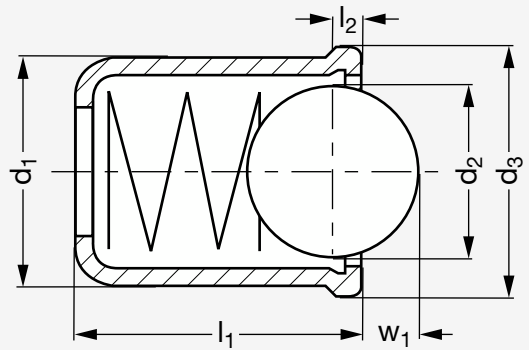

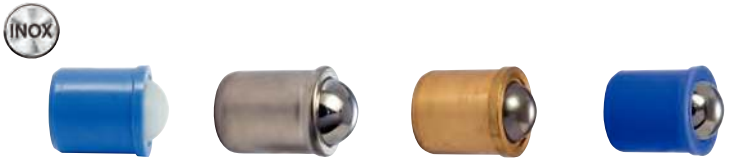

Corps et bille polyacétal | Corps et bille inox | Corps laiton bille inox | Corps polyacétal bille inox

MATIÈRE

- Corps en inox (AFNOR Z 8 CN 18-12, Werk 1.4303, AISI 305), thermoplastique polyacétal (POM) ou laiton.
- Bille en inox (Werk 1.3541) ou en thermoplastique polyacétal (POM). Ressort en inox.

UTILISATION

- Température d'emploi de - 30 °C à + 50 °C pour les modèles en thermoplastique.

PRODUITS ASSOCIÉS



Dispositif de centrage 32-16 Page 444



Dispositif de centrage 32-17 Page 445



Support 32-20 Page 427



Poussoir à ressort 32-202 Page 428

Corps et bille inox	Corps laiton bille inox	Corps polyacétal bille inox	Corps et bille polyacétal	d_1 $^{+0,1}$	d_2	d_2 laiton	d_3	l_1	l_2 $^{\pm 0,1}$	l_2 tout inox	w_1	w_1 tout inox	Élasticité (N) Corps inox et laiton Début	Fin	Corps polyacétal Début	Fin
32-020- 3	32-023- 3	32-025- 3	32-027- 3	3	2,4	2,4	3,5	4	0,6	0,75	0,6	0,7	1,8	3,5	1,7	3,6
32-020- 4	32-023- 4	32-025- 4	32-027- 4	4	3	2,5	4,6	5	1	0,9	0,8	1	2,5	6	2,5	6,5
32-020- 5	32-023- 5	32-025- 5	32-027- 5	5	4	3,5	5,6	6	1	0,9	1	1,4	3	6,5	4,5	9
32-020- 6	32-023- 6	32-025- 6	32-027- 6	6	5	4,5	6,5	7	1	1	1,6	1,8	5,5	11,5	6,5	13
32-020- 8	32-023- 8	32-025- 8	32-027- 8	8	6,5	6	8,5	9	1	1,1	1,9	2,4	7	12,5	8	18
32-020-10		32-025-10	32-027-10	10	8,5		11	13	1,5	1,7	2,4	3,3	8,5	18,5	12	23
32-020-12		32-025-12	32-027-12	12	10		13	16	1,5	2,3	3,3	4	12	26,5	13	25

Exemple de commande — **Référence** **32-020-3**

Support pour poussoir à ressort lisse

32-20

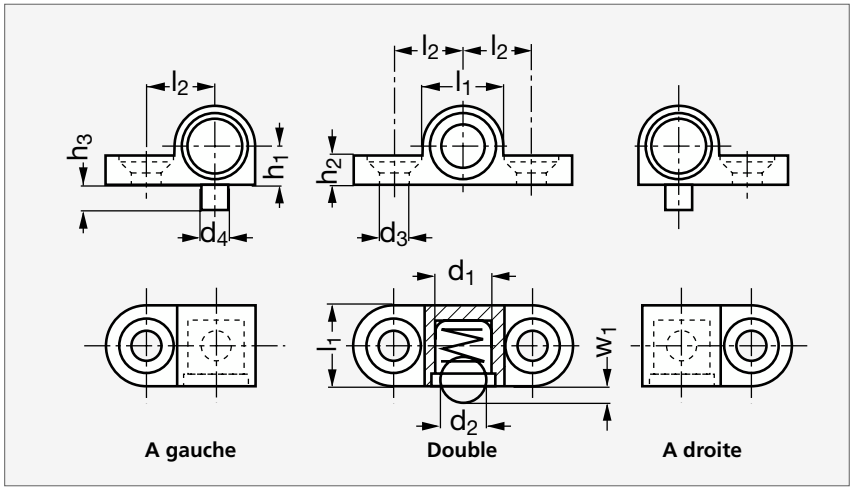



Double



Double avec poussoir



À droite

MATIÈRE

- Zamac nickelé.
- Poussoir en thermoplastique polyacétal (POM) et bille en inox (Modèle 32-02).

PRODUIT ASSOCIÉ



Poussoir 32-02
Page 426



Poussoir delrin 32-202
Page 428



Dispositif de centrage 32-16
Page 444



Dispositif de centrage 32-17
Page 445

SUPPORT SEUL													SUPPORT AVEC POUSSOIR		
À gauche	À droite	Double	d_1	d_2	d_3	d_4 $^{0}_{-0,05}$	h_1 $^{\pm 0,05}$	h_2	h_3	l_1	l_2 $^{\pm 0,05}$	w_1 $^{-0,1}$	À gauche	À droite	Double
32-201-6	32-202-6	32-203-6	6	5	3,2	3	4,25	3,2	3	8,5	7,5	1,5	32-206-6	32-207-6	32-208-6
32-201-8	32-202-8	32-203-8	8	6,5	4,3	4	5,25	4,2	4	10,5	9,5	1,8	32-206-8	32-207-8	32-208-8

Exemple de commande

Référence
32-201-6

Poussoir à ressort à bille, delrin

32-202

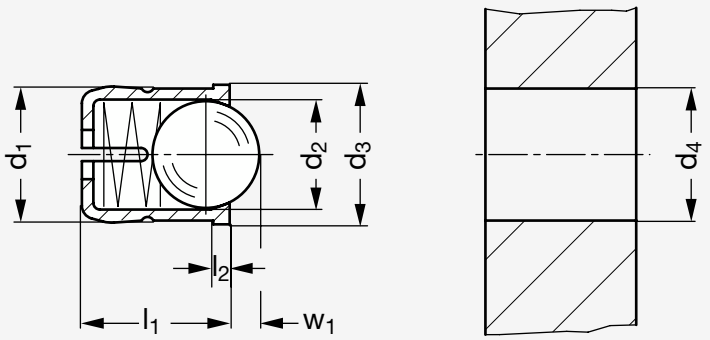



Bille polyacétal



Bille inox

MATIÈRE

- Corps en thermoplastique polyacétal (POM).
- Bille en inox AISI 420C, durci ou thermoplastique polyacétal (POM).
- Ressort en inox AISI 631.

UTILISATION

- Température d'emploi de - 30 °C à + 50 °C.

Bille polyacétal	d_1 $^{+0,1}_{0}$	d_2	d_3	d_4 $^{+0,2}_{0}$	l_1 $^{\pm 0,2}$	l_2	w_1	Élasticité (N) Début	Fin	Bille inox
32-2020- 4	4	3	4,6	4	5	1	0,8	3	6,5	32-2025- 4
32-2020- 5	5	4	5,6	5	6	1	1	6	9,4	32-2025- 5
32-2020- 6	6	5	6,5	6	7	1	1,6	6,2	12,6	32-2025- 6
32-2020- 8	8	6,5	8,5	8	9	1	1,9	10	20,4	32-2025- 8
32-2020-10	10	8	11	10	13,5	1,5	2,4	11,9	22,3	32-2025-10

Exemple de commande — Référence **32-2020-4**

Poussoir à ressort à téton, 6 pans creux, acier ou inox

32-03

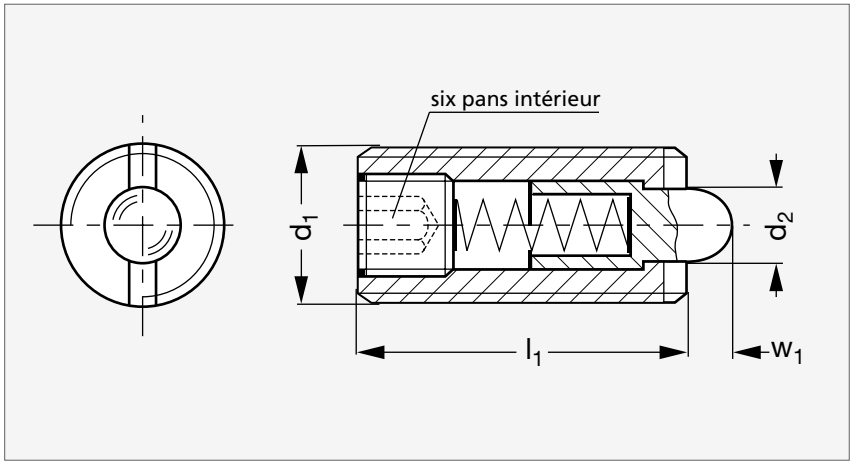



Acier, téton acier



Inox, téton polyacétal

MATIÈRE

- Corps en acier bruni ou inox (AFNOR Z 8 CNF 18-09, Werk 1.4305, AISI 303).
- Téton en acier, thermoplastique polyacétal (POM) ou inox. Ressort en inox.

UTILISATION

- Température d'emploi de - 30 °C à + 50 °C pour les modèles à téton thermoplastique.

CORPS ACIER								Élasticité (N)				CORPS INOX	
Téton acier Ressort normal	Téton acier Ressort puissant	Téton polyacétal Ressort normal	d_1	d_2	l_1 $^{+0,2}_{0}$	w_1 $^{+0,3}_{-0,1}$	6 pans	Ressort normal Début	Ressort normal Fin	Ressort puissant Début	Ressort puissant Fin	Téton inox Ressort normal	Téton polyacétal Ressort normal
32-030- 3			M 3	1	12	1	0,7	2	4				
32-030- 4		32-032- 4	M 4	1,5	15	1,5	1,3	4,5	16			32-035- 4	32-036- 4
32-030- 5	32-031- 5	32-032- 5	M 5	2,4	18	2,3	1,5	6	19	11	40	32-035- 5	32-036- 5
32-030- 6	32-031- 6	32-032- 6	M 6	2,7	20	2,5	2	6	19	15	43	32-035- 6	32-036- 6
32-030- 8	32-031- 8	32-032- 8	M 8	3,5	22	3	2,5	10	39	20	75	32-035- 8	32-036- 8
32-030-10	32-031-10	32-032-10	M10	4	22	3	3	10	39	20	75	32-035-10	32-036-10
32-030-12	32-031-12	32-032-12	M12	6	28	4	4	12	53	45	120	32-035-12	32-036-12
32-030-16	32-031-16	32-032-16	M16	7,5	32	5	5	45	100	64	160	32-035-16	32-036-16
32-030-20	32-031-20		M20	10	40	7	6	52	125	75	195	32-035-20	
32-030-24	32-031-24		M24	12	52	10	8	70	170	75	245		

Exemple de commande — Référence **32-030-3**

Poussoir à ressort à téton, lisse, inox ou delrin

32-22

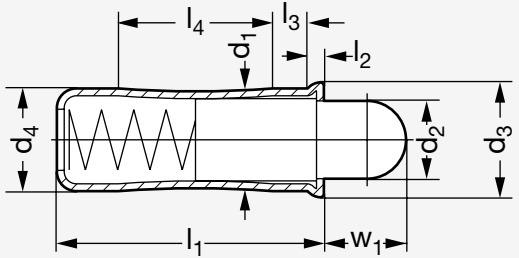



Téton acier

Téton polyacétal

MATIÈRE

- Corps en inox (AFNOR Z 8 CN 18-12, Werk 1.4303, AISI 305).
- Téton en inox (AFNOR Z 8 CNF 18-09, Werk 1.4305, AISI 303) ou en thermoplastique polyacétal (POM) blanc.
- Ressort en inox (AFNOR X 7 CrNiAl 17-7, Werk 1.4568, AISI 631).

UTILISATION

- Température d'emploi de - 30 °C à + 50 °C pour les modèles à téton thermoplastique.

PRODUITS ASSOCIÉS



Dispositif de centrage 32-16 Page 444



Dispositif de centrage 32-17 Page 445



Poussoir delrin ou laiton 32-02 Page 426



Poussoir delrin 32-202 Page 428

Téton inox	d_1 $^{+0,1}_{0}$	d_2	d_3	d_4 $^{\pm 0,05}$	l_1	$l_2 \approx$	$l_3 \approx$	$l_4 \approx$	Élasticité (N) Début	Élasticité (N) Fin	w_1	Téton polyacétal
32-220- 4	4	2,8	4,6	4	10,7	0,9	1,8	5,6	3	8,2	2,7	32-222- 4
32-220- 5	5	3,8	5,6	5	12	0,9	2,1	6	3,3	9	4	32-222- 5
32-220- 6	6	4,8	6,5	6	15	1	2,3	8,2	6,1	12	5,5	32-222- 6
32-220- 8	8	6,2	8,5	8	18	1,1	2,9	9,5	10,7	17	6,5	32-222- 8
32-220-10	10	8	11	10	26	1,5	3,5	15	16,2	29	8	32-222-10

Exemple de commande — Référence **32-220-4**

Poussoir à ressort à bille, 6 pans creux, acier ou inox

32-40

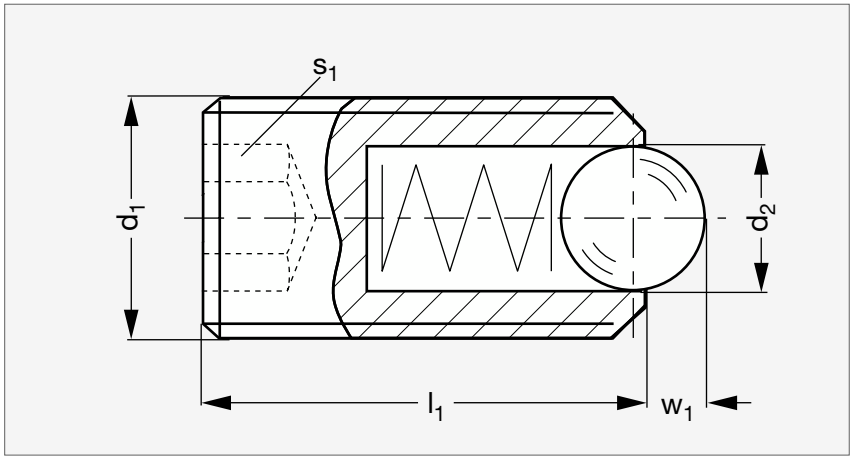

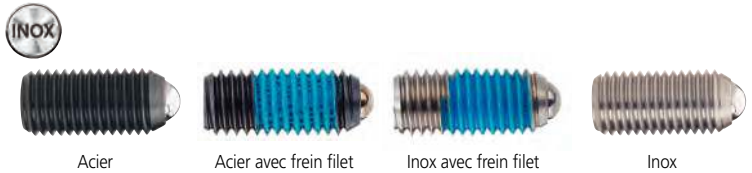

Acier | Acier avec frein filet | Inox avec frein filet | Inox

MATIÈRE

- Acier bruni ou inox (AFNOR Z 8 CNF 18-09, Werk 1.4305, AISI 303).
- Frein filet polyamide, couleur bleu pour les versions à ressort normal et vert pour les versions à ressort puissant.
- Les versions à ressort puissant ont un double marquage longitudinal.

ACIER									Élasticité ressort (N)				INOX			
Ressort normal		Ressort puissant							Normal		Puissant		Ressort normal		Ressort puissant	
Sans frein filet	Avec frein filet	Sans frein filet	Avec frein filet	d_1	d_2	$l_1^{\pm 0,1}$	w_1	s_1	Début	Fin	Début	Fin	Sans frein filet	Avec frein filet	Sans frein filet	Avec frein filet
32-401- 3	32-402- 3			M 3	1,5	8	0,4	1,5	3	4,5			32-405- 3	32-406- 3		
32-401- 4	32-402- 4			M 4	2,5	12	0,8	2	6	14,5			32-405- 4	32-406- 4		
32-401- 5	32-402- 5	32-403- 5	32-404- 5	M 5	3	14	0,9	2,5	8	14	15	22	32-405- 5	32-406- 5	32-407- 5	32-408- 5
32-401- 6	32-402- 6	32-403- 6	32-404- 6	M 6	3,5	15	1	3	11	18	19	28	32-405- 6	32-406- 6	32-407- 6	32-408- 6
32-401- 8	32-402- 8	32-403- 8	32-404- 8	M 8	4,5	18	1,5	4	18	31	36	62	32-405- 8	32-406- 8	32-407- 8	32-408- 8
32-401-10	32-402-10	32-403-10	32-404-10	M10	6	23	2	5	24	45	57	104	32-405-10	32-406-10	32-407-10	32-408-10
32-401-12	32-402-12	32-403-12	32-404-12	M12	8	26	2,5	6	26	49	61	110	32-405-12	32-406-12	32-407-12	32-408-12
32-401-16	32-402-16	32-403-16	32-404-16	M16	10	33	3,5	8	41	86	68	142	32-405-16	32-406-16	32-407-16	32-408-16
32-401-20		32-403-20		M20	12	43	4,5	10	56	111	84	166	32-405-20		32-407-20	
32-401-24		32-403-24		M24	15	48	5,5	12	81	151	127	237	32-405-24		32-407-24	

Exemple de commande — Référence **32-401-3**

Poussoir à ressort à téton, 6 pans creux, long

32-41

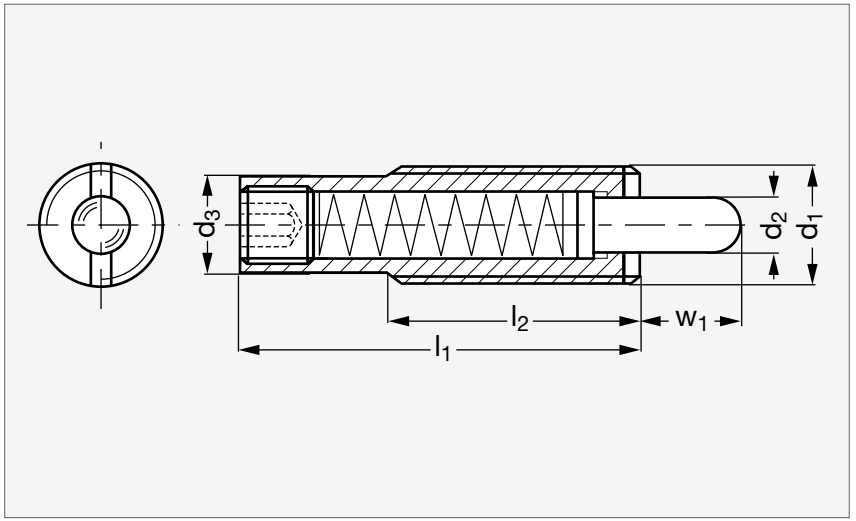



MATIÈRE
- Acier bruni.
- Téton cémenté trempé.
- Frein filet polyamide.

Ressort normal	d_1	d_2	d_3	l_1	l_2	w_1	6 pans	Élasticité ressort (N) Normal Début	Normal Fin	Puissant Début	Puissant Fin	Ressort puissant
32-411-10	M10	4	7,8	35	25	8	3	6	16			
32-411-12	M12	5,5	9,5	43	35	10	4	4	18	7	46	32-413-12
32-411-16	M16	8	13,4	48	35	10	6	7	24	10	43	32-413-16
32-411-16	M16	8	13,4	58	35	15	6	9	33	10	57	32-413-16
32-411-16	M16	8	13,4	58	35	20	6	4	23	18	43	32-413-16
32-411-16	M16	8	13,4	98	35	25	6	13	41	20	70	32-413-16
32-411-16	M16	8	13,4	98	35	30	6	13	47	20	80	32-413-16
32-411-16	M16	8	13,4	148	35	40	6	13	63	21	113	32-413-16
32-411-16	M16	8	13,4	148	35	50	6	7	43	13	75	32-413-16

Exemple de commande

Référence - w_1

32-411-10-8

Poussoir à ressort à billes, double

32-42

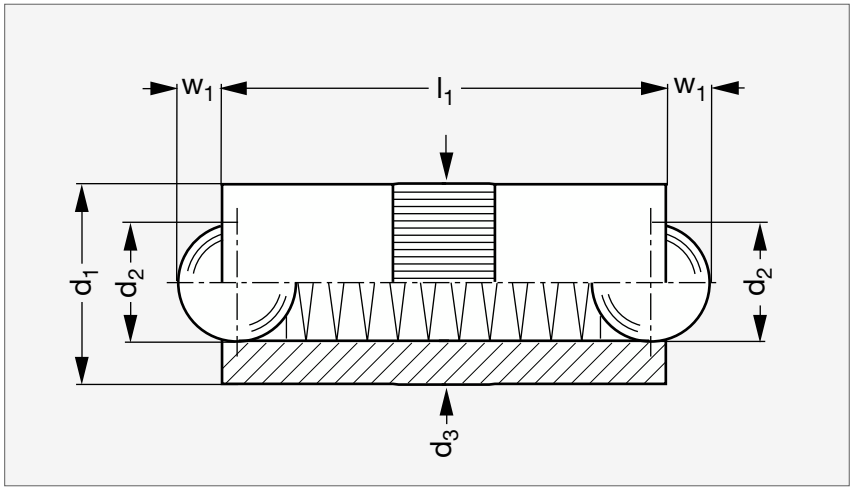

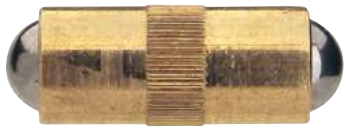

MATIÈRE

- Corps en laiton.
- Billes en inox AISI 420C.
- Ressort en inox AISI 631.

	d_1	d_2	d_3 $^{+0,05}_{0}$	l_1	w_1	Élasticité (N) Début	Fin
32-420-2	2,5	2	2,52	5,3	0,65	1,3	2,5
32-420-3	3	2,5	3,02	7,3	0,8	2	4,5
32-420-4	4	3	4,03	9	0,9	2,5	7,5
32-420-5	5	4	5,03	10,8	1,2	3,5	8
32-420-6	6	5	6,03	12,6	1,6	3,5	10,5
32-420-7	7	6	7,03	14	2	4	12
32-420-8	8	6,5	8,03	18	2,1	6	15

Exemple de commande — Référence **32-420-2**

Poussoir à ressort à bille, à contact électrique

32-43

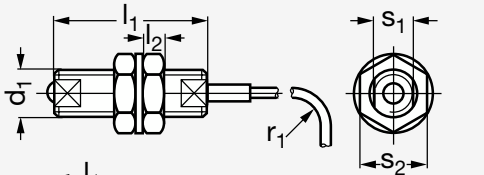



MATIÈRE

- Acier nickelé trempé.

UTILISATION

- Tension 12-24 V - DC.
- Intensité max. : 20 mA - DC.
- Température d'emploi de - 10 °C à + 80 °C.
- Norme de protection IP40.
- Câble de liaison :
  - Diamètre 3 - 2 brins, longueur environ 2 mètres.
  - Gris pour exécution NO, noir pour exécution NF.
- Charge de traction maximum : 20 N.

NO	d_1	d_2	l_1	l_2	r_1 min.	s_1	s_2	w_1 $^{\pm 0,1}$	w_2 $^{\pm 0,1}$	Élasticité (N) Début	Fin	NF
32-431- 6	M 6	3	33	3,5	7	5	10	0,3	0,8	6	13	32-433- 6
32-431- 8	M 8	4	36	5	7	7	13	0,5	1	8	16	32-433- 8
32-431-10	M10	5	40	6	7	8	17	0,7	1,2	10	20	32-433-10

Exemple de commande — Référence **32-431-6**

Poussoir à ressort à bille, lisse, inox

32-48

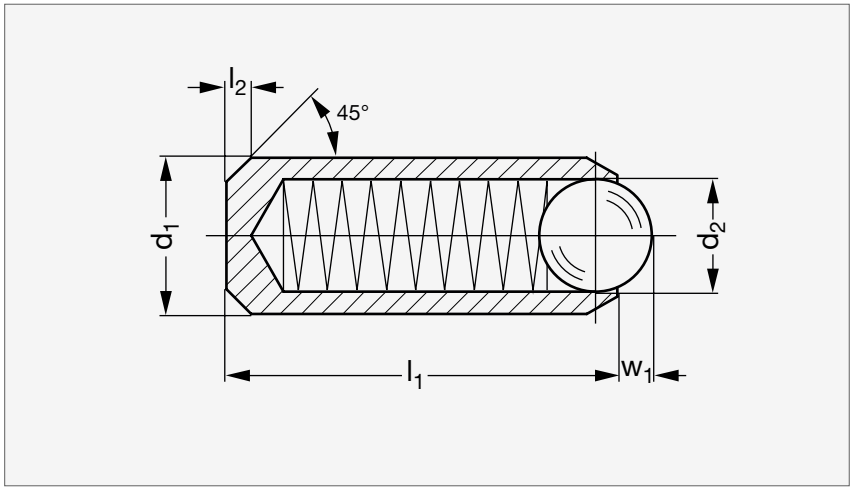

INOX



MATIÈRE

- Corps en inox (AFNOR Z 8 CNF 18-09, Werk 1.4305, AISI 303).
- Bille en inox AISI 420C, durci et ressort en inox AISI 631.

PRODUITS ASSOCIÉS



Dispositif de centrage
32-16
Page 444



Dispositif de centrage
32-17
Page 445



Poussoir à téton, inox
32-22
Page 430

	d_1 $^{\pm 0,04}$	d_2	l_1	l_2	w_1	Élasticité (N) Début	Fin
32-480-3	3	2	7	0,15	0,65	4,5	7,5
32-480-3,5	3,5	2,5	9	0,15	0,8	6	14,5
32-480-4	4	3	11	0,25	0,9	8	14
32-480-4,5	4,5	3,2	12	0,25	0,95	9,5	16,5
32-480-5	5	3,5	13	0,25	1	11	18
32-480-5,5	5,5	4	14	0,3	1,2	15,5	25
32-480-6	6	4,5	15	0,3	1,5	18	31

Exemple de commande — Référence **32-480-3**

Poussoir à ressort à bille, à tête fendue ou 6 pans creux, acier ou inox

32-49

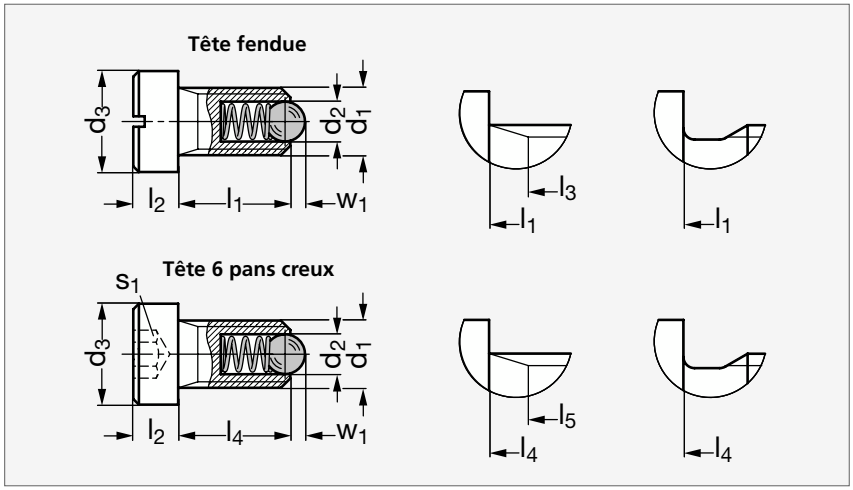



Acier

Inox

MATIÈRE

- Corps en acier bruni ou en inox (AFNOR Z 8 CNF 18-09, Werk 1.4305, AISI 303).
- Bille en inox.

PRODUITS ASSOCIÉS



Dispositif de centrage 32-16 Page 444



Dispositif de centrage 32-17 Page 445



Poussoir 6 pans creux acier ou inox 32-40 Page 431



Poussoir à bille inox, delrin ou laiton 32-02 Page 426

ACIER														INOX	
Fendu	6 pans	d_1	d_2	d_3	l_1	l_2	l_3	l_4	l_5	w_1	s_1	Élasticité début (N)	Élasticité fin (N)	Fendu	6 pans
32-491- 4	32-492- 4	M 4	2,5	6	6,5	3	5	9	7,5	0,8	2	8	14	32-495- 4	32-496- 4
32-491- 5	32-492- 5	M 5	3	8	8,5	4	6,7	10	8,2	0,9	2,5	8	14	32-495- 5	32-496- 5
32-491- 6	32-492- 6	M 6	3,5	10	9	5		10		1	3	11	18	32-495- 6	32-496- 6
32-491- 8	32-492- 8	M 8	4,5	13	11	5,5		12,5		1,5	4	18	31	32-495- 8	32-496- 8
32-491-10	32-492-10	M10	6	16	14	6		17		2	5	24	45	32-495-10	32-496-10
32-491-12	32-492-12	M12	8	18	15	7		19		2,5	6	26	49	32-495-12	32-496-12

Exemple de commande — Référence **32-491-4**

Poussoir à ressort

32-50

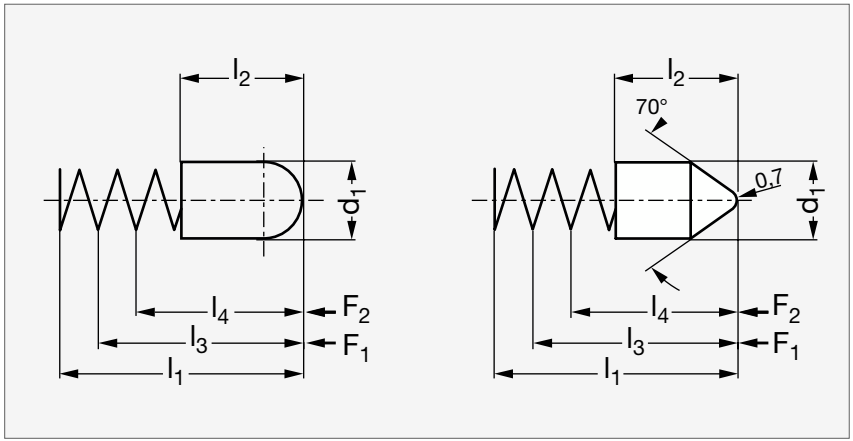



Acier Inox

MATIÈRE

- Corps en acier nickelé ou en inox (AFNOR Z 8 CN 18-12, Werk 1.4303, AISI 305).
- Ressort en inox AISI 301.

UTILISATION

- En appliquant une force F2, on obtient une course l4 – l2.
- En appliquant une force F1, on obtient une course l3 – l2.

ACIER									INOX
Tête ronde	Tête pointue	d_1 $^{\pm 0,05}$	l_1	l_2	l_3	l_4	F_1 (N)	F_2 (N)	Tête ronde
32-501-2,2	32-503-2,2	2,2	16	7,8	12	10,5	2,2	3	
32-501-2,6		2,6	8	3,8	6,5	5,2	1,1	2	
	32-503-3	3	11	5	9	6,7	1,6	3,4	
32-501-3		3	12	6	9	8,7	6,2	6,8	
		3	16	8	13	10,6	4,8	8,6	32-505-3
32-501-3	32-503-3	3	16	8,5	13	10,7	4,8	8,4	
32-501-3,4		3,4	12	6	9	7,8	5	7	
32-501-3,4		3,4	15	7,3	12	8,2	5,9	13,3	
		3,6	18	9	15	11,5	6,7	14,5	32-505-3,6
		4	16	7,5	13	11,4	8	12,3	32-505-4
32-501-4		4	14	8	12	9	5	12,3	
32-501-5		5	16	8	13	10,4	8	15	

Exemple de commande — Référence - l_2 : **32-501-2,2-7,8**

Poussoir à ressort à téton, 6 pans creux, acier ou inox

32-201

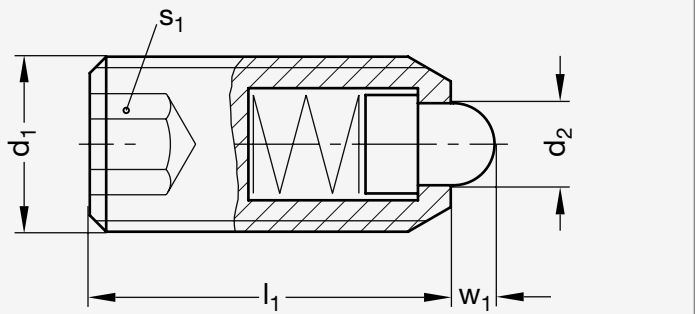



Acier Inox

MATIÈRE

- Acier bruni ou inox (AFNOR Z 8 CNF 18-09, Werk 1.4305, AISI 303).
- Téton cémenté trempé en acier bruni ou inox (AFNOR Z 45 C 13, Werk 1.3541, AISI 420).
- Ressort en inox (AFNOR X 7CrNiAl 17-7, Werk 1.4568, AISI 631).

ACIER											INOX	
Ressort normal	Ressort puissant	d_1	d_2	l_1	w_1	s_1	Élasticité (N) Ressort normal Début	Ressort normal Fin	Ressort puissant Début	Ressort puissant Fin	Ressort normal	Ressort puissant
32-2011- 4		M 4	1,8	12	1,5	2	4,5	12,5			32-2015- 4	
32-2011- 5		M 5	2,4	14	2	2,5	5	13			32-2015- 5	
32-2011- 6	32-2013- 6	M 6	2,7	15	2	3	6	17	11	25	32-2015- 6	32-2017- 6
32-2011- 8	32-2013- 8	M 8	3,8	18	2	4	16	33	23	59	32-2015- 8	32-2017- 8
32-2011-10	32-2013-10	M10	4,5	23	2,5	5	19	42	20	54	32-2015-10	32-2017-10
32-2011-12	32-2013-12	M12	6,2	26	3,5	6	22	57	38	96	32-2015-12	32-2017-12
32-2011-16	32-2013-16	M16	8,5	33	4,5	8	38	78	50	100	32-2015-16	32-2017-16
32-2011-20	32-2013-20	M20	10	43	6,5	10	39	81	52	133	32-2015-20	32-2017-20
32-2011-24	32-2013-24	M24	13	48	8	12	72	155	91	223	32-2015-24	32-2017-24

Exemple de commande — Référence **32-2011-4**

Poussoir à ressort lisse, à collerette

32-206

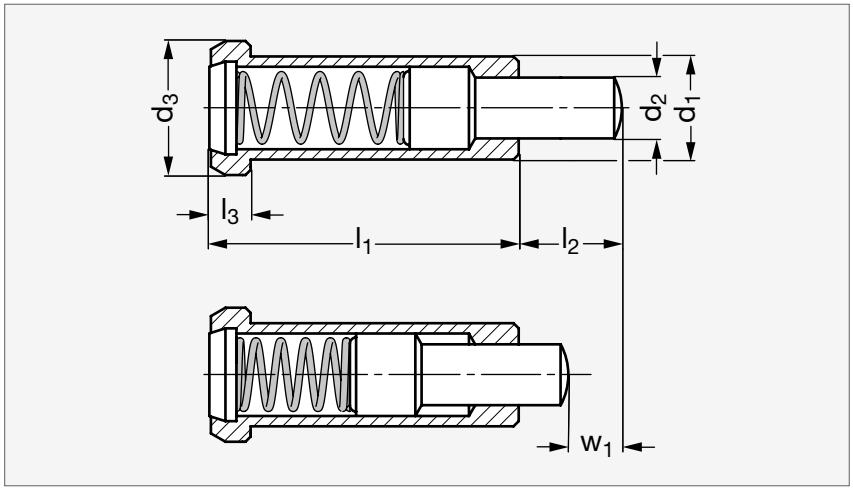



MATIÈRE

- Corps en acier bruni.
- Téton en acier bruni, cémenté.
- Ressort en inox.

UTILISATION

- Spécialement conçu pour être utilisé en tant qu'éjecteur ou butée à ressort.

	d_1 $^{-0,05}$	d_2	d_3	l_1	l_2	l_3	w_1	Élasticité début (N)	Élasticité fin (N)
32-2060- 6	6	2,7	8	20	6	3,2	3,5	10	22
32-2060- 8	8	3,9	10	24	8	3,2	4,5	30	88
32-2060-10	10	5,9	13	30	10	4	5,5	42	110
32-2060-12	12	7,9	16	36	12	5	6,5	50	130

Exemple de commande — Référence **32-2060-6**

Poussoir à ressort lisse, à palier antifriction

32-207

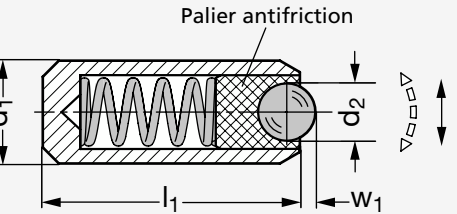

Exemple d'utilisation

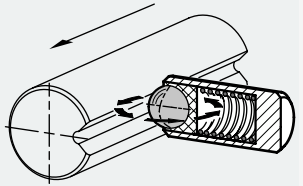



MATIÈRE

- Corps en inox (AFNOR Z 8 CNF 18-09, Werk 1.4305, AISI 303).
- Bille en inox AISI 420C durci et ressort en inox AISI 631.

UTILISATION

- Le palier antifriction permet à la bille de tourner librement sur elle-même limitant ainsi l'usure de la pièce avec laquelle elle est en contact.
- Température d'emploi : jusqu'à 90 °C.

PRODUITS ASSOCIÉS



Dispositif de centrage
32-16
Page 444



Dispositif de centrage
32-17
Page 445

	d_1 $^{\pm 0,04}$	d_2	l_1	w_1	Élasticité début (N)	Élasticité fin (N)
32-2070- 4	4	2	11	0,5	4,8	6,8
32-2070- 5	5	2,5	13	0,7	6,3	10
32-2070- 6	6	3,5	15	0,95	16	24
32-2070- 8	8	4,5	18	1,5	18,8	31,7
32-2070-10	10	6,5	20	2,3	26	49
32-2070-12	12	8,5	22	3,1	38	68

Exemple de commande — Référence **32-2070-4**

Poussoir à ressort à bille, fendu ou 6 pans creux, à palier antifriction, acier ou inox

32-208

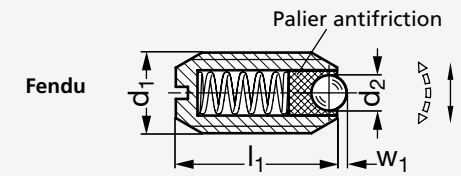

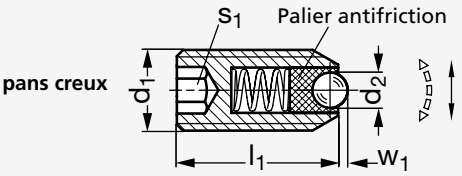

Exemple d'utilisation

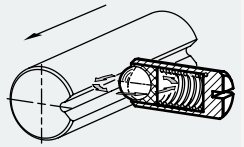



Acier, fendu | Acier, 6 pans creux | Inox, fendu | Inox, 6 pans creux

MATIÈRE

- Corps en acier bruni ou en inox (AFNOR Z 8 CNF 18-09, Werk 1.4305, AISI 303).
- Bille en acier ou en inox AISI 420C durci.
- Ressort en inox AISI 631.
- Palier de friction en technopolymère.

UTILISATION

- Le palier de friction permet à la bille de tourner librement sur elle-même limitant ainsi l'usure de la pièce avec laquelle elle est en contact.
- Température d'emploi jusqu'à + 90 °C.

ACIER									Élasticité (N)				INOX			
Fendu		6 pans creux											Fendu		6 pans creux	
Ressort normal	Ressort puissant	Ressort normal	Ressort puissant	d_1	d_2	l_1	w_1	s_1	Ressort normal Début	Ressort normal Fin	Ressort puissant Début	Ressort puissant Fin	Ressort normal	Ressort puissant	Ressort normal	Ressort puissant
32-2081- 5	32-2082- 5	32-2083- 5	32-2084- 5	M 5	2	12	0,5	2,5	4,8	6,8	10	14	32-2085- 5	32-2086- 5	32-2087- 5	32-2088- 5
32-2081- 6	32-2082- 6	32-2083- 6	32-2084- 6	M 6	2,5	14	0,7	3	6,3	10	11	16	32-2085- 6	32-2086- 6	32-2087- 6	32-2088- 6
32-2081- 8	32-2082- 8	32-2083- 8	32-2084- 8	M 8	3,5	16	0,95	4	16	24	23	40	32-2085- 8	32-2086- 8	32-2087- 8	32-2088- 8
32-2081-10	32-2082-10	32-2083-10	32-2084-10	M10	4,5	19	1,4	5	18,8	31,7	28	54,3	32-2085-10	32-2086-10	32-2087-10	32-2088-10
32-2081-12	32-2082-12	32-2083-12	32-2084-12	M12	6,5	22	2,3	6	26	49	39,5	77,3	32-2085-12	32-2086-12	32-2087-12	32-2088-12
32-2081-16	32-2082-16	32-2083-16	32-2084-16	M16	8,5	24	3,1	8	38	68	50	88,7	32-2085-16	32-2086-16	32-2087-16	32-2088-16

Exemple de commande — Référence **32-2081-5**

Poussoir à ressort fendu, inox 316 L, à bille céramique

32-210

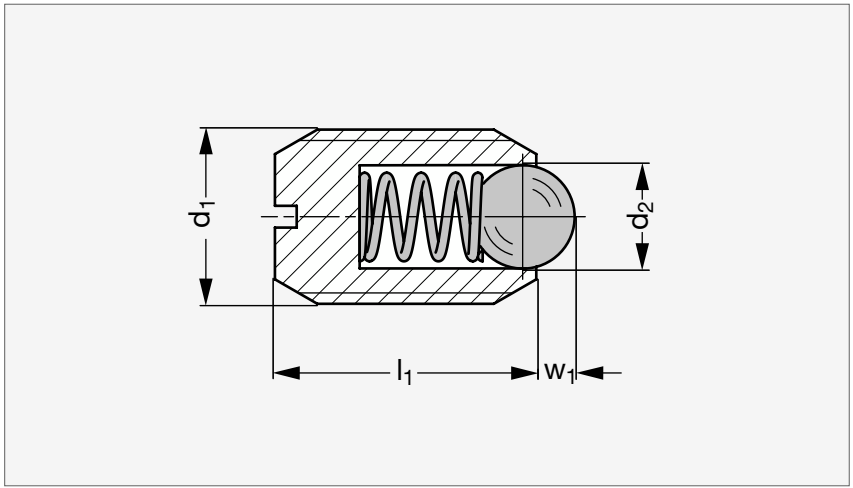



MATIÈRE

- Corps et ressort en inox (AFNOR Z 2 CND 17-12, Werk 1.4404, AISI 316 L, A4).
- Bille en céramique, noire.

UTILISATION

- Convient aux environnements fortement corrosifs.
- La bille en céramique offre une résistance élevée à l'usure, elle est non magnétique et isolante électriquement.

PRODUITS ASSOCIÉS



Dispositif de centrage
32-16
Page 444



Dispositif de centrage
32-17
Page 445

Ressort normal	d_1	d_2	l_1	w_1	Élasticité (N) Ressort normal Début	Ressort normal Fin	Ressort puissant Début	Ressort puissant Fin	Ressort puissant
32-2105- 4	M 4	2,5	9	0,8	8,5	14			
32-2105- 5	M 5	3	12	0,9	8	14	15	22	32-2107- 5
32-2105- 6	M 6	3,5	14	1	11	18	19	28	32-2107- 6
32-2105- 8	M 8	4,5	16	1,5	18	31	36	62	32-2107- 8
32-2105-10	M10	6	19	2	24	45	57	104	32-2107-10
32-2105-12	M12	8	22	2,5	26	49	61	110	32-2107-12
32-2105-16	M16	10	24	3,5	41	86	68	142	32-2107-16

Exemple de commande — Référence **32-2105-4**

Poussoir à ressort à téton, 6 pans creux, acier ou inox, avec joint NBR

32-212

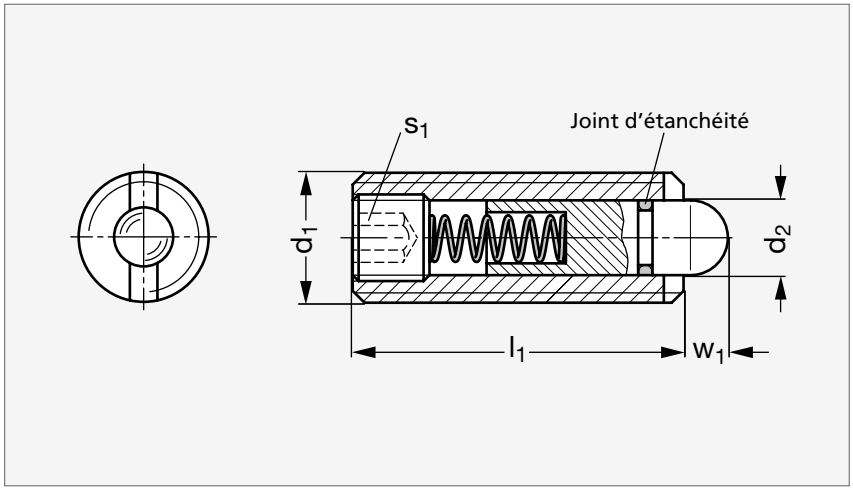



Acier, ressort normal | Acier, ressort puissant | Inox, ressort normal

MATIÈRE

- Corps en acier bruni ou en inox (AFNOR Z 8 CNF 18-09, Werk 1.4305, AISI 303).
- Téton en acier bruni ou en inox (AFNOR Z 8 CNF 18-09, Werk 1.4305, AISI 303).
- Ressort en inox (AFNOR Z 8 CNF 18-09, Werk 1.4305, AISI 303).
- Joint d'étanchéité en NBR.

PRODUIT ASSOCIÉ



Dispositif de centrage 32-17 Page 445



Poussoir à téton acier ou inox 32-03 Page 429



Poussoir à téton, long 32-41 Page 432

ACIER											INOX
							Élasticité (N)				
Ressort normal	Ressort puissant	d_1	d_2	l_1	w_1	s_1	Ressort normal Début	Ressort normal Fin	Ressort puissant Début	Ressort puissant Fin	Ressort normal
32-2121- 8	32-2123- 8	M 8	3,8	26	3	2,5	9	24	17	39	32-2125- 8
32-2121-10	32-2123-10	M10	4	28	3,5	3	15	30	22	43	32-2125-10
32-2121-12	32-2123-12	M12	6	35	4	4	24	50	40	80	32-2125-12
32-2121-16	32-2123-16	M16	7,5	40	5	5	36	58	44	113	32-2125-16

Exemple de commande — Référence **32-2121-8**

Dispositif de centrage plat, pour poussoir à bille

32-16

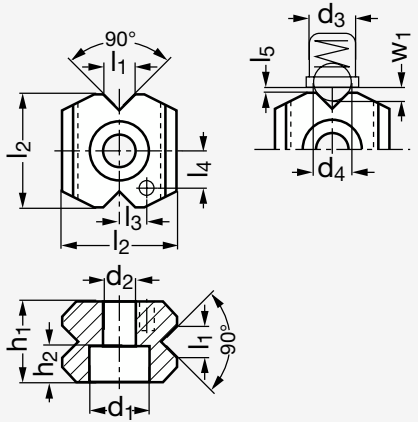

Exemple d'utilisation

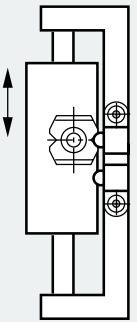



MATIÈRE

- Acier fritté, cémenté trempé bruni.

UTILISATION

- S'utilise avec les poussoirs à ressort cités dans le tableau.

PRODUITS ASSOCIÉS



Poussoirs à ressort 32-01
Page 423



Poussoir à ressort 32-02
Page 426



Poussoir à ressort 32-04
Page 425



Poussoir à ressort 32-40
Page 431

									Poussoir 32-02				Poussoirs 32-01, 32-04 et 32-40			
	h_1	h_2	d_1	d_2	l_1 $^{\pm 0,1}$	l_2	l_3 $^{\pm 0,05}$	l_4 $^{\pm 0,05}$	d_3	d_4	w_1	l_5 min.	d_3	d_4	w_1	l_5 min.
32-160- 8	8,5	4,6	8	4,3	3,4	15	3,5	5	6	5	1,6	0,9	M 8	4,5	1,5	0,8
32-160-10	10,5	4,6	8	4,3	4,5	15	3,5	5	8	6,5	1,9	1	M10	6	2	1

Exemple de commande — Référence **32-160-8**

Dispositif de centrage cylindrique, pour poussoir à bille

32-17

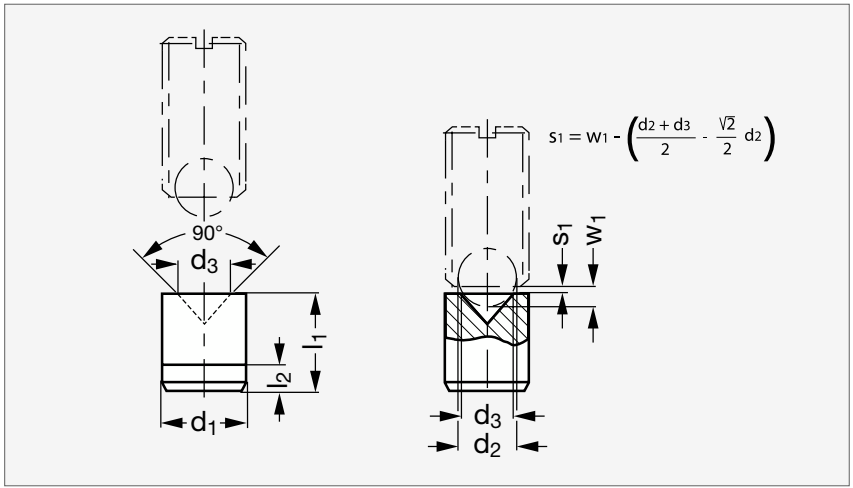



MATIÈRE

- Acier trempé poli.
- d_2 et w_1 varient suivant le type de poussoir utilisé.

UTILISATION

- S'utilise avec les poussoirs à ressort cités dans le tableau quand un arrêt précis et solide est nécessaire. Emploi recommandé avec les poussoirs à ressort plus puissant.

PRODUITS ASSOCIÉS


Poussoirs à ressort 32-01
Page 423


Poussoir à ressort 32-02
Page 426


Poussoir à ressort 32-03
Page 429


Poussoir à ressort 32-04
Page 425

							Poussoirs 32-01, 32-04 et 32-40			Poussoir 32-01 à téton			Poussoir 32-03			Poussoir 32-02		
	d_1 P6	d_3	l_1 ±0,05	l_2	ø poussoirs 32-01, 32-03, 32-04 et 32-40	ø poussoir 32-02	d_2	w_1	s_1	d_2	w_1	s_1	d_2	w_1	s_1	d_2	w_1	s_1
32-170- 4	4	1,5	5	2	M 4		2,5	0,8	0,6	1,8	1,5	1,1	1,5	1,5	1,1			
32-170- 5	5	2	6	2	M 5	4	3	0,9	0,4	2,4	2	1,5	2,4	2,3	1,8	3	0,8	0,4
32-170- 6	6	2	8	2	M 6	5	3,5	1	0,6	2,7	2	1,6	2,7	2,5	2,1	4	1	0,8
32-170- 8	8	3	10	2	M 8	6	4,5	1,5	0,9	3,8	2	1,3	3,5	3	2,2	5	1,6	1,1
32-170-10	10	4	12	3	M10	8	6	2	1,2	4,5	2,5	1,4	4	3	1,8	6,5	1,9	1,2
32-170-12	12	6	14	3	M12	10	8	2,5	1,2	6	3,5	1,7	6	4	2,2	8,5	2,4	1,9
32-170-16	16	8	18	3	M16	12	10	3,5	1,6	8,5	4,5	2,3	7,5	5	2,5	10	3,3	1,9

Exemple de commande

Référence

32-170-4

Poussoir à pression latérale tête acier

32-51

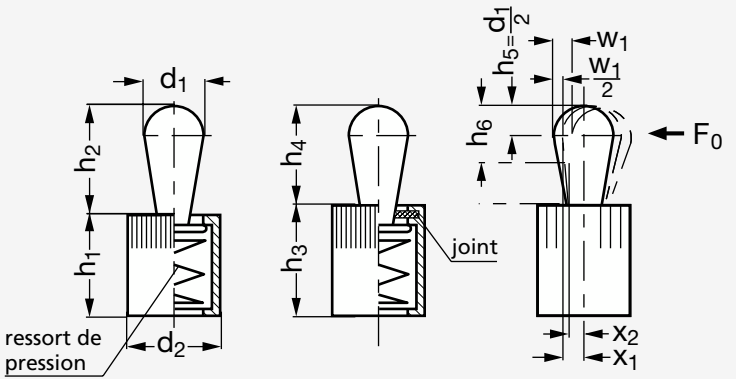

F0 : puissance du poussoir à pression latérale



Avec joint



Sans joint

MATIÈRE

- Corps en aluminium. Tête en acier trempé, zingué, chromaté bleu.
- Joint en caoutchouc NBR (Perbunan).
- Ressort de pression : gris (faible), moyen (noir), argent (fort).

UTILISATION

- Les poussoirs à pression latérale permettent le positionnement et le serrage de pièces à usiner en évitant la construction d'un montage d'usinage.
- Pour les cotes d_3 et h_7 : se reporter au fonctionnement page 449.

PRODUIT ASSOCIÉ



Douille excentrique 32-55
Page 451



Poussoir sans tête 32-54
Page 450



Poussoir fileté 32-57
Page 448

Avec joint	d_1	d_2	d_3 H8	F_0 (N)			h_1 $^{0}_{-1}$	h_2	h_3 $^{0}_{-1}$	h_4	h_5	h_6	h_7 min.	w_1	x_1	x_2	Sans joint
32-510- 3	3	6	6	10	20	40	7	4	7	4	1,5	3,5	7	1	1	0,75	32-515- 3
32-510- 5	5	10	10	20	50	100	11	6,7	11,5	6	2,5	5,7	12	1,6	1,7	1,3	32-515- 5
32-510- 6	6	10	10	40	75	150	11	10,7	11,5	10	3	7,7	12	2	1,9	1,4	32-515- 6
32-510- 8	8	12	12	50	100	200	13	13,9	14	13	4	8,9	14	2,6	2,7	2,1	32-515- 8
32-510-10	10	16	16	100	200	300	17	16,7	18	16	5	10,7	18	3,2	3,4	2,7	32-515-10

Exemple de commande — Référence - Fo : **32-510-3-10**

Poussoir à pression latérale tête plastique

32-53

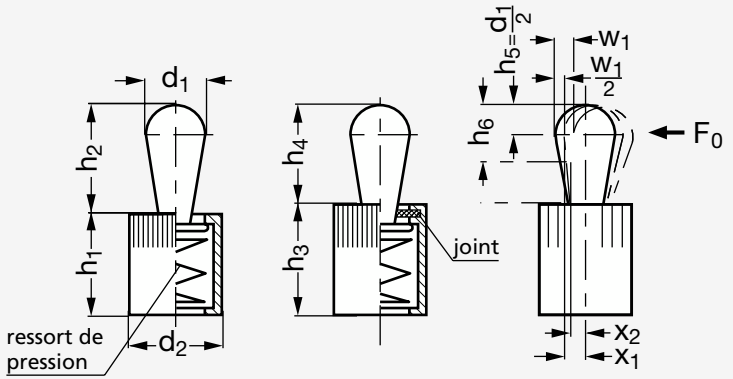

F0 : puissance du poussoir à pression latérale



Avec joint



Sans joint

MATIÈRE

- Corps en aluminium. Tête en plastique (polyacétal).
- Joint en caoutchouc NBR / Perbunan.

UTILISATION

- Les poussoirs à pression latérale permettent le positionnement et le serrage de pièces à usiner en évitant la construction d'un montage d'usinage.
- Pour les cotes d_3 et h_7 : se reporter au fonctionnement page 449.

PRODUIT ASSOCIÉ



Douille excentrique 32-55
Page 451



Poussoir sans tête 32-54
Page 450



Poussoir fileté 32-57
Page 448

Avec joint	d_1	d_2	d_3 H8	F_0 (N)	h_1 $^{0}_{-1}$	h_2	h_3 $^{0}_{-1}$	h_4	h_5	h_6	h_7 min.	w_1	x_1	x_2	Sans joint
32-530- 3	3	6	6	10	7	4	7	4	1,5	3,5	7	1	1	0,75	32-535- 3
32-530- 5	5	10	10	20	11	6,7	11,5	6	2,5	5,7	12	1,6	1,7	1,3	32-535- 5
32-530- 6	6	10	10	40	11	10,7	11,5	10	3	7,7	12	2	1,9	1,4	32-535- 6
32-530- 8	8	12	12	50	13	13,9	14	13	4	8,9	14	2,6	2,7	2,1	32-535- 8
32-530-10	10	16	16	100	17	16,7	18	16	5	10,7	18	3,2	3,4	2,7	32-535-10

Exemple de commande — Référence **32-530-3**

Poussoir à pression latérale fileté, tête acier

32-57

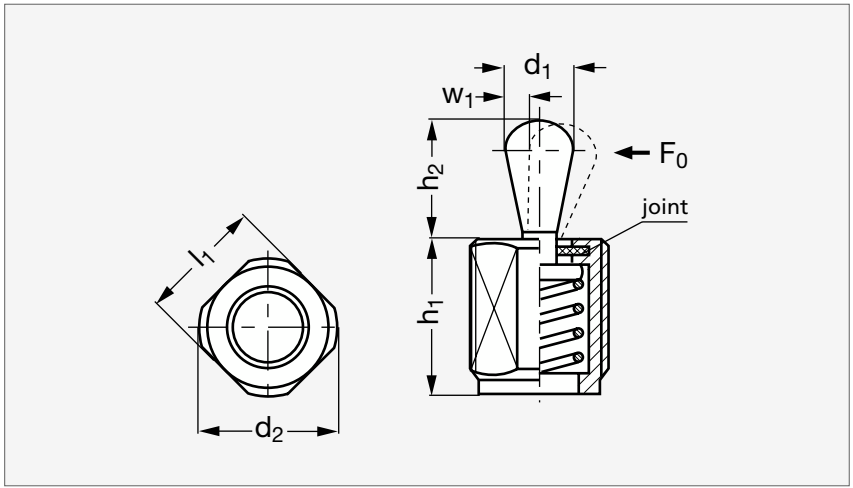



MATIÈRE

- Corps en acier zingué, chromaté bleu.
- Tête en acier trempé zingué, chromaté bleu.
- Joint en caoutchouc NBR (Perbunan).
- Ressort de pression : gris (faible), moyen (noir), argent (fort).

UTILISATION

- Les poussoirs à pression latérale permettent le positionnement et le serrage de pièces à usiner en évitant la construction d'un montage d'usinage.
- Pour les cotes h_5, h_6, h_8, x1 et x2 : se reporter au fonctionnement page 449.

	d_1	d_2	F_0 (N)			h_1 $^{0}_{-1,5}$		h_2	h_5	h_6	h_8	l_1	w_1	x_1	x_2
32-570- 5	5	M12	20	50	100	11,5	19	6	2,5	5,7	1,5x45°	10	1,6	1,7	1,3
32-570- 6	6	M12	40	75	150	11,5	19	10	3	7,7	1,5x45°	10	2	1,9	1,4
32-570-10	10	M18x1,5	100	200	300	18	31,5	16	5	10,7	2x45°	16	3,2	3,4	2,7

Exemple de commande

Référence - Fo - h_1

32-570-5-20-11,5

Poussoir à pression latérale (fonctionnement)

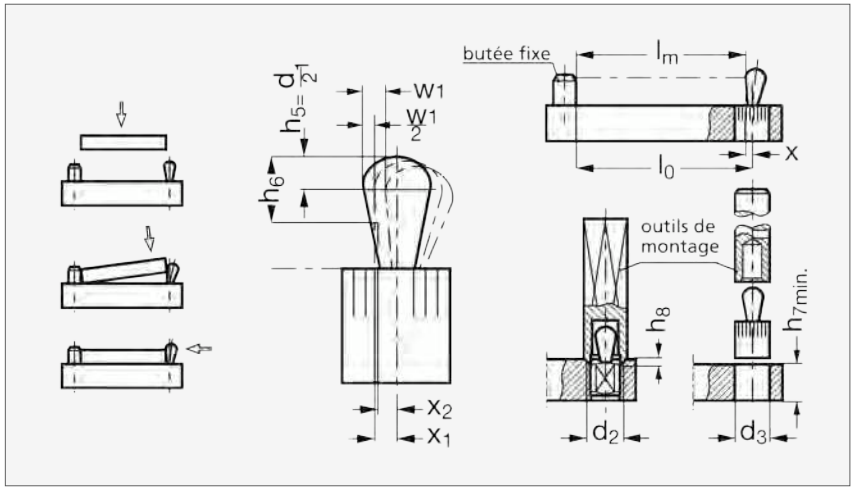

En respectant les indications ci-après, il est garanti que la course réglable totale du poussoir admet en compensation la tolérance de la pièce.

W_1 : course de la goupille.

F : puissance du poussoir à pression latérale :
- pression de départ : F0,
- pression de fin : 1,1 x F0.

h_5 - h_6 : zone dans laquelle le point de pression doit être situé.

x : distance axe médian - point de pression = $\frac{W_1}{2}$

X_1 : pour le point de pression le plus haut (h_5).

X_2 : pour le point de pression le plus bas (h_6).

l_0 : distance butée fixe - perçage du poussoir.

$l_0 = l_m + x$

l_m = longueur moyenne de la pièce à travailler.

$$l_m = \frac{l\ max + l\ min}{2}$$

Pour les points de pression situés entre h_5 et h_6, on donne à x une valeur entre x_1 et x_2.
L'enfoncement des poussoirs à pression latérale est facilité par l'emploi d'outils de montage.

Poussoir à pression latérale taraudé, sans tête

32-54

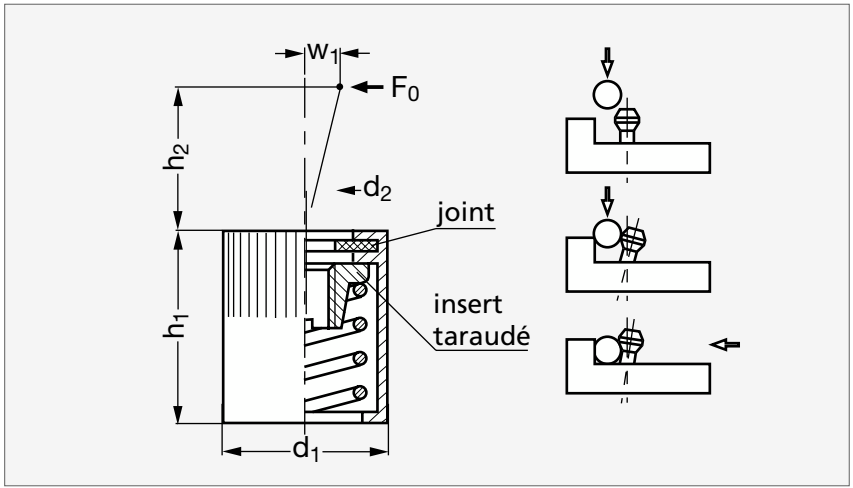



MATIÈRE

- Corps en aluminium.
- Insert taraudé trempé bruni.
- Joint en caoutchouc NBR (Perbunan).
- Ressort de pression : gris (faible), moyen (noir), argent (fort).

UTILISATION

- Les poussoirs à pression latérale sans tête, associés à une goupille (un téton), permettent le positionnement et le serrage de pièces à usiner en évitant la construction d'un montage d'usinage.

PRODUIT ASSOCIÉ



Douille excentrique 32-55
Page 451



Poussoir tête acier 32-54
Page 450



Poussoir tête plastique 32-53
Page 447

	d_1	d_2	F_0 (N)			h_1 $^{0}_{-1}$	h_2	w_1
32-540- 10	10	M4	20	50	100	12	4	1,6
32-540-101	10	M4	40	75	150	12	7,5	2
32-540- 16	16	M6	100	200	300	18	11,5	3,2

Exemple de commande — **Référence - Fo** : **32-540-10-20**

Douille excentrique pour poussoir à pression latérale

32-55

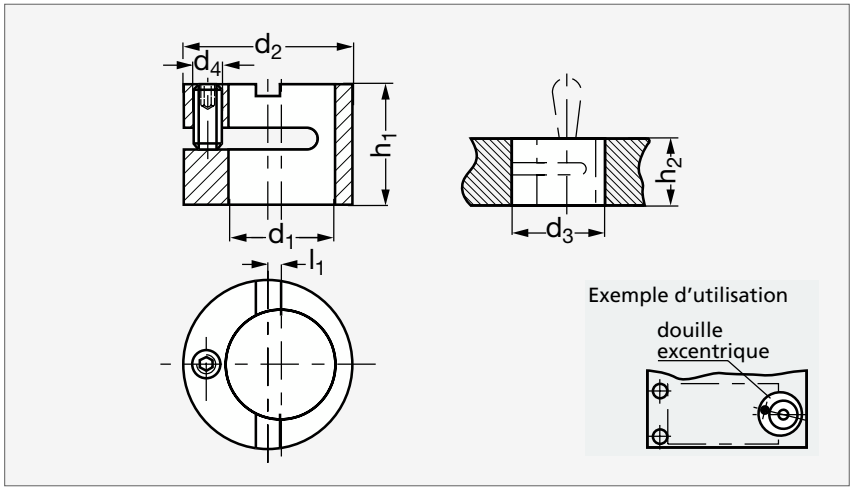



MATIÈRE

- Acier bruni.

UTILISATION

- Les douilles excentriques 32-55 permettent l'ajustement des poussoirs à pression latérale.
- La position du poussoir s'adapte ainsi de manière optimale aux tolérances de la pièce à travailler.

PRODUITS ASSOCIÉS


Poussoir 32-51
Page 446


Poussoir 32-53
Page 447


Poussoir 32-54
Page 450

	d_1	d_2 h9	d_3 H7	d_4	h_1 $^{0}_{-0,2}$	h_2 min.	l_1
32-550- 6	6	12	12	M4	9,9	10	2
32-550-10	10	16	16	M4	11,9	12	2
32-550-12	12	18	18	M4	13,9	14	2
32-550-16	16	25	25	M6	17,9	18	3

Exemple de commande — Référence **32-550-6**

Doigt d'indexage acier

32-05

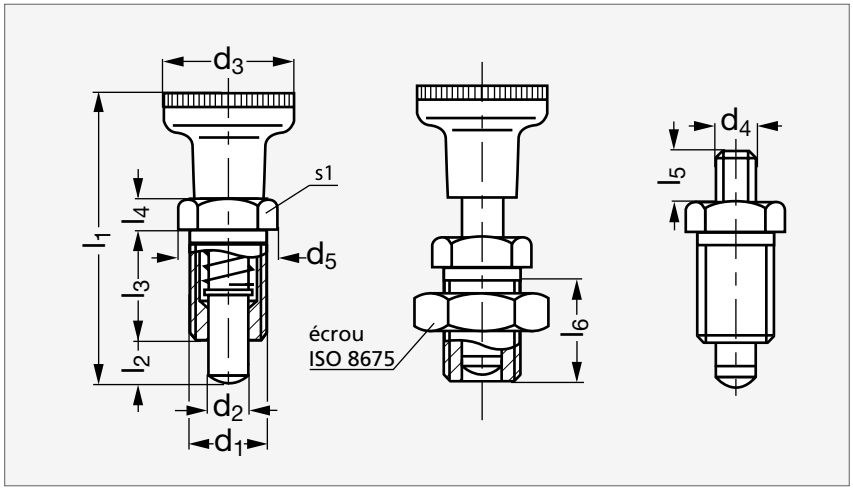



À bouton



Sans tête

MATIÈRE

- Corps en acier bruni.
- Goupille de centrage traitée, rectifiée et brunie.
- Bouton en polyamide noir indémontable.

PRODUITS ASSOCIÉS



Entretoise 32-18
Page 535



Support 32-38
Page 537



Douille de positionnement 32-39
Page 538

À BOUTON																SANS TÊTE	
Sans écrou	Avec écrou	d_1	d_2 $^{-0,02}_{-0,04}$	d_3	d_4	d_5	l_1	l_2	l_3	l_4	l_5	l_6	s_1	Élasticité (N) Début	Fin	Sans écrou	Avec écrou
32-050-10	32-055-10	M10x1,00	5	21	M5	13,8	45	5	17	5	6	15	12	7	17	32-052-10	32-057-10
32-050-12	32-055-12	M12x1,50	6	25	M6	16,2	54,5	6	20	6	10	17	14	9	24	32-052-12	32-057-12
32-050-16	32-055-16	M16x1,50	8	31	M8	21,9	69	8	26	8	12	23	19	11	30	32-052-16	32-057-16
32-050-20	32-055-20	M20x1,50	10	31	M8	25,4	80	10	33	10	12	30	22	19	45	32-052-20	32-057-20

Exemple de commande — Référence **32-050-10**

Doigt d'indexage inox

32-05

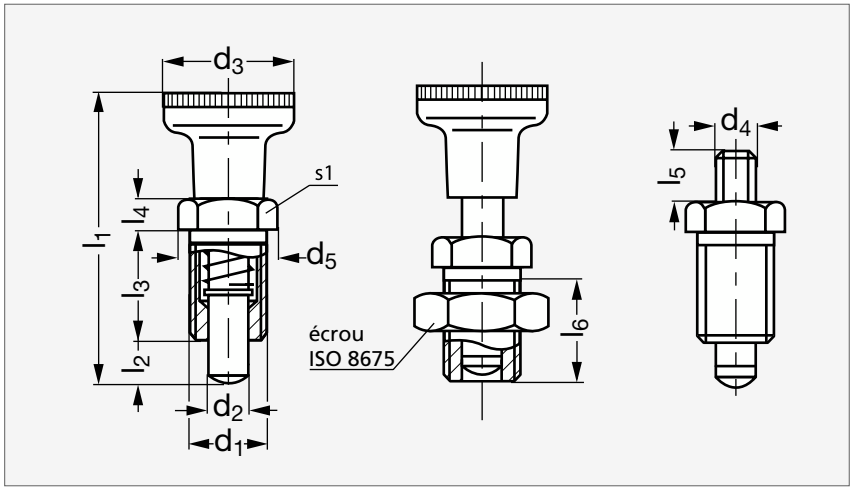



À bouton



Sans tête

MATIÈRE

- Corps en inox (AFNOR Z 8 CNF 18-09, Werk 1.4305, AISI 303).
- Goupille de centrage rectifiée, nickelée.
- Bouton en polyamide noir indémontable.

PRODUITS ASSOCIÉS



Entretoise 32-18
Page 535



Support 32-38
Page 537



Douille de positionnement 32-39
Page 538

À BOUTON																SANS TÊTE	
Sans écrou	Avec écrou	d_1	d_2 $^{-0,02}_{-0,04}$	d_3	d_4	d_5	l_1	l_2	l_3	l_4	l_5	l_6	s_1	Élasticité (N) Début	Fin	Sans écrou	Avec écrou
32-051-10	32-056-10	M10x1,00	5	21	M5	13,8	45	5	17	5	6	15	12	6	15	32-053-10	32-058-10
32-051-12	32-056-12	M12x1,50	6	25	M6	16,2	54,5	6	20	6	10	17	14	8	21	32-053-12	32-058-12
32-051-16	32-056-16	M16x1,50	8	31	M8	21,9	69	8	26	8	12	23	19	9	26	32-053-16	32-058-16
32-051-20	32-056-20	M20x1,50	10	31	M8	25,4	80	10	33	10	12	30	22	17	40	32-053-20	32-058-20

Exemple de commande — Référence **32-051-10**

Doigt d'indexage acier ou inox

32-65

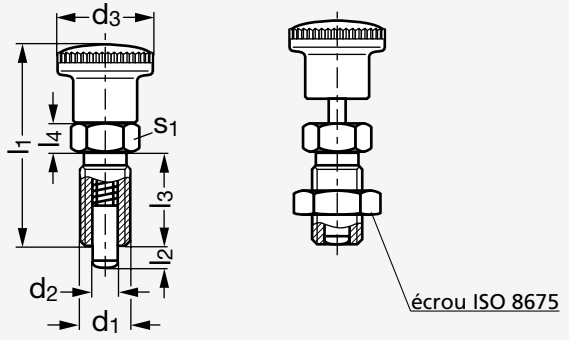



Acier



Inox

MATIÈRE

- Corps en acier bruni ou en inox (AFNOR Z 8 CNF 18-09, Werk 1.4305, AISI 303).
- Goupille de centrage traitée, rectifiée, brunie ou nickelée.
- Bouton en polyamide noir mat indémontable.

ACIER												INOX	
Sans écrou	Avec écrou	d_1	d_2 $^{-0,02}_{-0,04}$	d_3	l_1	l_2 min.	l_3	l_4	s_1	Élasticité (N) Début	Fin	Sans écrou	Avec écrou
32-650- 8	32-655- 8	M 8x1	4	16	35	4	16	5	10	4,5	12	32-651- 8	32-656- 8
32-650- 8	32-655- 8	M 8x1	4	16	35	6	16	5	10	4	12,5	32-651- 8	32-656- 8
32-650- 10	32-655- 10	M10x1	5	19	40	5	18	6	12	5	15	32-651- 10	32-656- 10
32-650- 10	32-655- 10	M10x1	5	19	40	8	18	6	12	5	18	32-651- 10	32-656- 10
32-650- 12	32-655- 12	M12x1,5	6	23	48	6	22	6	14	6,5	19	32-651- 12	32-656- 12
32-650- 12	32-655- 12	M12x1,5	6	23	48	9	22	6	14	6	25	32-651- 12	32-656- 12
32-650- 16	32-655- 16	M16x1,5	8	28	58	8	26	8	17	8,5	26	32-651- 16	32-656- 16
32-650- 16	32-655- 16	M16x1,5	8	28	58	12	26	8	17	8,5	28	32-651- 16	32-656- 16
32-650-161	32-655-161	M16x1,5	10	28	58	12	26	8	17	9,5	38	32-651-161	32-656-161
32-650- 20	32-655- 20	M20x1,5	12	33	71,5	15	33	10	22	11,5	40	32-651- 20	32-656- 20
32-650- 24	32-655- 24	M24x2	16	33	78,5	20	38	12	27	13	54	32-651- 24	32-656- 24

Exemple de commande — Référence - l_2 : **32-650-8-4**

Doigt d'indexage sans tête, acier ou inox

32-65

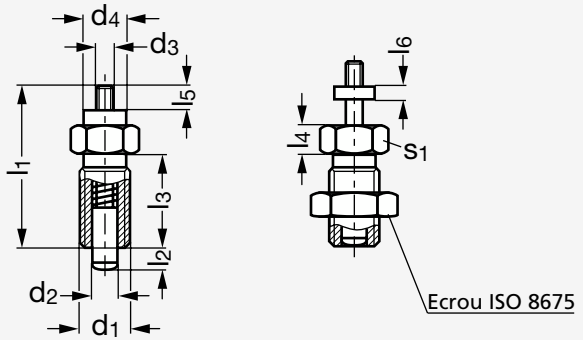


Acier


Inox

MATIÈRE

- Corps en acier bruni ou en inox (AFNOR Z 8 CNF 18-09, Werk 1.4305, AISI 303).
- Goupille de centrage traitée, rectifiée, brunie ou nickelée.

ACIER														INOX	
Sans écrou	Avec écrou	d_1	d_2 $^{-0,02}_{-0,04}$	d_3	d_4	l_1	l_2 min.	l_3	l_4	l_5	l_6	s_1	Élasticité (N) Début	Fin	Sans écrou	Avec écrou
32-652- 8	32-657- 8	M 8x1	4	M3	7	28	4	16	5	4,5	2,5	10	4,5	12	32-653- 8	32-658- 8
32-652- 8	32-657- 8	M 8x1	4	M3	7	28	6	16	5	4,5	2,5	10	4	12,5	32-653- 8	32-658- 8
32-652- 10	32-657- 10	M10x1	5	M4	8	32,5	5	18	6	5,5	3	12	5	15	32-653- 10	32-658- 10
32-652- 10	32-657- 10	M10x1	5	M4	8	32,5	8	18	6	5,5	3	12	5	18	32-653- 10	32-658- 10
32-652- 12	32-657- 12	M12x1,5	6	M5	9	38,5	6	22	6	7	3,5	14	6,5	19	32-653- 12	32-658- 12
32-652- 12	32-657- 12	M12x1,5	6	M5	9	38,5	9	22	6	7	3,5	14	6	25	32-653- 12	32-658- 12
32-652- 16	32-657- 16	M16x1,5	8	M6	10	46,5	8	26	8	8,5	4	17	8,5	26	32-653- 16	32-658- 16
32-652- 16	32-657- 16	M16x1,5	8	M6	10	46,5	12	26	8	8,5	4	17	8,5	28	32-653- 16	32-658- 16
32-652-161	32-657-161	M16x1,5	10	M6	10	46,5	12	26	8	8,5	4	17	9,5	38	32-653-161	32-658-161
32-652- 20	32-657- 20	M20x1,5	12	M6	12	55,5	15	33	10	8,5	4	22	11,5	40	32-653- 20	32-658- 20
32-652- 24	32-657- 24	M24x2	16	M8	15	66,5	20	38	12	11,5	5	27	13	54	32-653- 24	32-658- 24

Exemple de commande — Référence - l_2: **32-652-8-4**

Doigt d'indexage à tête rouge acier ou inox

32-165

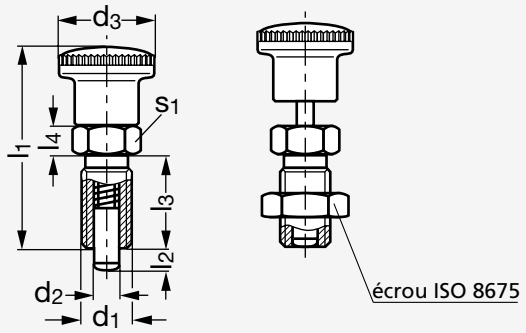

INOX



Acier



Inox

MATIÈRE

- Corps en acier bruni ou en inox (AFNOR Z 8 CNF 18-09, Werk 1.4305, AISI 303).
- Goupille de centrage traitée, rectifiée, brunie ou nickelée.
- Bouton en polyamide rouge RAL 3000 indémontable.

ACIER												INOX	
Sans écrou	Avec écrou	d_1	d_2 $^{-0,02}_{-0,04}$	d_3	l_1	l_2 min.	l_3	l_4	s_1	Élasticité (N) Début	Fin	Sans écrou	Avec écrou
32-1650- 8	32-1655- 8	M 8x1	4	16	35	4	16	5	10	4,5	12	32-1651- 8	32-1656- 8
32-1650- 8	32-1655- 8	M 8x1	4	16	35	6	16	5	10	4	12,5	32-1651- 8	32-1656- 8
32-1650- 10	32-1655- 10	M10x1	5	19	40	5	18	6	12	5	15	32-1651- 10	32-1656- 10
32-1650- 10	32-1655- 10	M10x1	5	19	40	8	18	6	12	5	18	32-1651- 10	32-1656- 10
32-1650- 12	32-1655- 12	M12x1,5	6	23	48	6	22	6	14	6,5	19	32-1651- 12	32-1656- 12
32-1650- 12	32-1655- 12	M12x1,5	6	23	48	9	22	6	14	6	25	32-1651- 12	32-1656- 12
32-1650- 16	32-1655- 16	M16x1,5	8	28	58	8	26	8	17	8,5	26	32-1651- 16	32-1656- 16
32-1650- 16	32-1655- 16	M16x1,5	8	28	58	12	26	8	17	8,5	28	32-1651- 16	32-1656- 16
32-1650-161	32-1655-161	M16x1,5	10	28	58	12	26	8	17	9,5	38	32-1651-161	32-1656-161
32-1650- 20	32-1655- 20	M20x1,5	12	33	71,5	15	33	10	22	11,5	40	32-1651- 20	32-1656- 20
32-1650- 24	32-1655- 24	M24x2	16	33	78,5	20	38	12	27	13	54	32-1651- 24	32-1656- 24

Exemple de commande — Référence - l_2 : **32-1650-8-4**

Doigt d'indexage avec dispositif de blocage et tête rouge acier ou inox

32-167

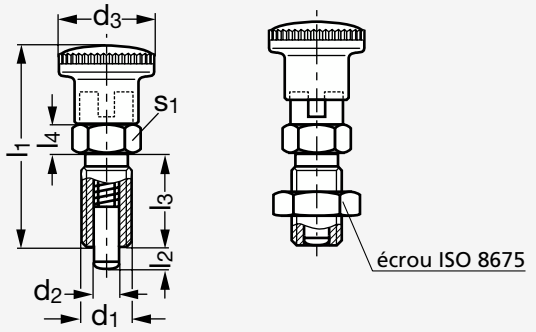



Acier



Inox

MATIÈRE

- Corps en acier bruni ou en inox (AFNOR Z 8 CNF 18-09, Werk 1.4305, AISI 303).
- Goupille de centrage traitée, rectifiée, brunie ou nickelée.
- Bouton en polyamide rouge RAL 3000 indémontable.

ACIER												INOX	
Sans écrou	Avec écrou	d_1	d_2 $^{-0,02}_{-0,04}$	d_3	l_1	l_2 min.	l_3	l_4	s_1	Élasticité (N) Début	Fin	Sans écrou	Avec écrou
32-1670- 8	32-1675- 8	M 8x1	4	16	35	4	16	5	10	4,5	12	32-1671- 8	32-1676- 8
32-1670- 8	32-1675- 8	M 8x1	4	16	35	6	16	5	10	4	12,5	32-1671- 8	32-1676- 8
32-1670- 10	32-1675- 10	M10x1	5	19	40	5	18	6	12	5	15	32-1671- 10	32-1676- 10
32-1670- 10	32-1675- 10	M10x1	5	19	40	8	18	6	12	5	18	32-1671- 10	32-1676- 10
32-1670- 12	32-1675- 12	M12x1,5	6	23	48	6	22	6	14	6,5	19	32-1671- 12	32-1676- 12
32-1670- 12	32-1675- 12	M12x1,5	6	23	48	9	22	6	14	6	25	32-1671- 12	32-1676- 12
32-1670- 16	32-1675- 16	M16x1,5	8	28	58	8	26	8	17	8,5	26	32-1671- 16	32-1676- 16
32-1670- 16	32-1675- 16	M16x1,5	8	28	58	12	26	8	17	8,5	28	32-1671- 16	32-1676- 16
32-1670-161	32-1675-161	M16x1,5	10	28	58	12	26	8	17	9,5	38	32-1671-161	32-1676-161
32-1670- 20	32-1675- 20	M20x1,5	12	33	71,5	15	33	10	22	11,5	40	32-1671- 20	32-1676- 20
32-1670- 24	32-1675- 24	M24x2	16	33	78,5	20	38	12	27	13	54	32-1671- 24	32-1676- 24

Exemple de commande — Référence - l_2 : **32-1670-8-4**

Doigt d'indexage tout inox

32-05

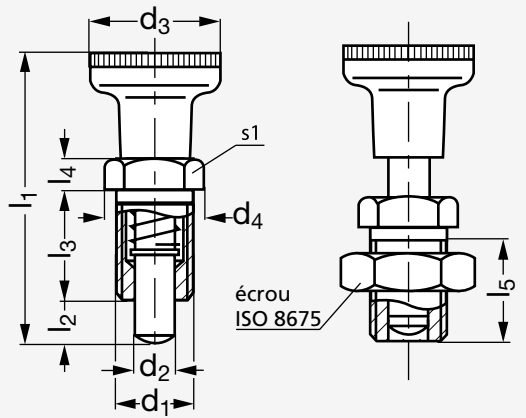



MATIÈRE

- Corps, goupille de centrage et bouton en inox (AFNOR Z 8 CNF 18-09, Werk 1.4305, AISI 303).
- Goupille de centrage traitée, rectifiée.

PRODUITS ASSOCIÉS



Entretoise 32-18
Page 535



Douille de positionnement 32-39
Page 538

Sans écrou	d_1	d_2 $^{-0,02}_{-0,04}$	d_3	d_4	l_1	l_2 min.	l_3	l_4	l_5 min.	s_1	Élasticité (N) Début	Fin	Avec écrou
32-054-10	M10x1,00	5	21	13,8	45	5	17	5	15	12	6	15	32-059-10
32-054-12	M12x1,50	6	25	16,2	54,5	6	20	6	17	14	8	21	32-059-12
32-054-16	M16x1,50	8	31	21,9	69	8	26	8	23	19	9	26	32-059-16
32-054-20	M20x1,50	10	31	25,4	80	10	33	10	30	22	17	40	32-059-20

Exemple de commande — Référence **32-054-10**

Doigt d'indexage tout inox, entièrement fileté

32-06

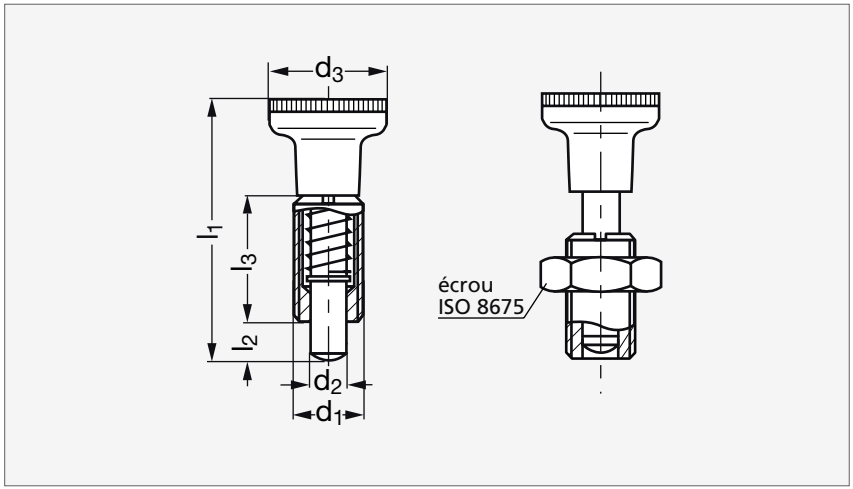



MATIÈRE

- Corps, goupille de centrage et bouton en inox (AFNOR Z 8 CNF 18-09, Werk 1.4305, AISI 303).
- Goupille de centrage traitée, rectifiée.

PRODUITS ASSOCIÉS



Entretoise 32-18
Page 535



Douille de positionnement 32-39
Page 538

Sans écrou	d_1	d_2 $^{-0,02}_{-0,04}$	d_3	l_1	l_2 min.	l_3	Élasticité (N) Début	Fin	Avec écrou
32-064-10	M10x1,00	5	21	45	5	22	6	15	32-069-10
32-064-12	M12x1,50	6	25	54,5	6	26	8	21	32-069-12
32-064-16	M16x1,50	8	31	69	8	34	9	26	32-069-16
32-064-20	M20x1,50	10	31	80	10	43	17	40	32-069-20

Exemple de commande — Référence **32-064-10**

Doigt d'indexage acier, entièrement fileté

32-06

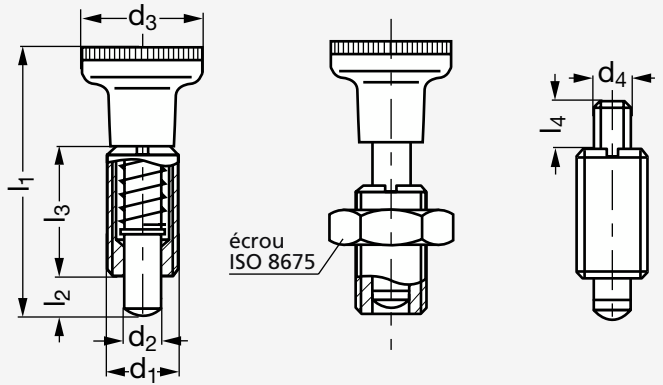



À bouton, sans écrou



Sans tête, avec écrou

MATIÈRE

- Corps en acier bruni.
- Goupille de centrage traitée, rectifiée et brunie.
- Bouton en polyamide noir indémontable.

PRODUITS ASSOCIÉS



Support 32-38
Page 537



Douille de positionnement
32-39
Page 538

À BOUTON												SANS TÊTE	
Sans écrou	Avec écrou	d_1	d_2 $^{-0,02}_{-0,04}$	d_3	d_4	l_1	l_2	l_3	l_4	Élasticité (N) Début	Élasticité (N) Fin	Sans écrou	Avec écrou
32-060-10	32-065-10	M10x1,00	5	21	M5	45	5	22	6	7	17	32-062-10	32-067-10
32-060-12	32-065-12	M12x1,50	6	25	M6	54,5	6	26	10	9	24	32-062-12	32-067-12
32-060-16	32-065-16	M16x1,50	8	31	M8	69	8	34	12	11	30	32-062-16	32-067-16
32-060-20	32-065-20	M20x1,50	10	31	M8	80	10	43	12	19	45	32-062-20	32-067-20

Exemple de commande — Référence **32-060-10**

Doigt d'indexage inox, entièrement fileté

32-06

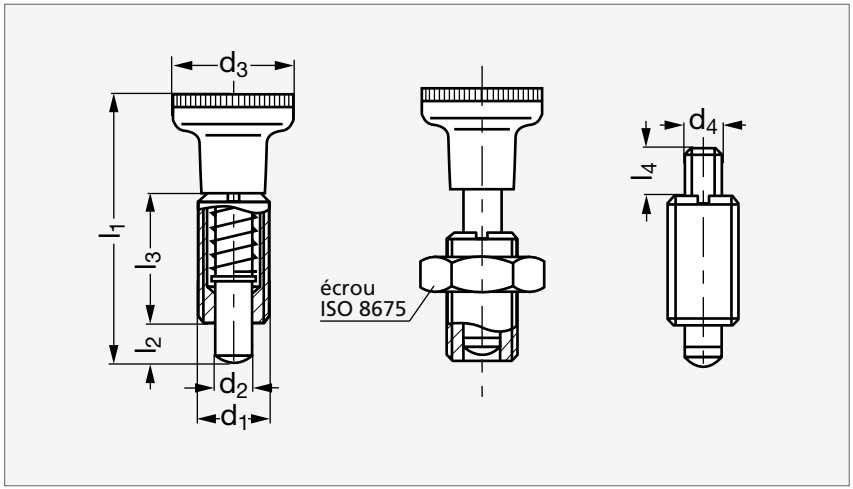



À bouton, avec écrou



Sans tête, sans écrou

MATIÈRE

- Corps en inox (AFNOR Z8 CNF 18-09, Werk 1.4305, AISI 303).
- Goupille de centrage rectifiée, nickelée.
- Bouton en polyamide noir indémontable.

PRODUITS ASSOCIÉS



Support 32-38
Page 537



Douille de positionnement
32-39
Page 538

À BOUTON												SANS TÊTE	
Sans écrou	Avec écrou	d_1	d_2 $^{-0,02}_{-0,05}$	d_3	d_4	l_1	l_2	l_3	l_4	Élasticité (N) Début	Fin	Sans écrou	Avec écrou
32-061-10	32-066-10	M10x1,00	5	21	M5	45	5	22	6	6	15	32-063-10	32-068-10
32-061-12	32-066-12	M12x1,50	6	25	M6	54,5	6	26	10	8	21	32-063-12	32-068-12
32-061-16	32-066-16	M16x1,50	8	31	M8	69	8	34	12	9	26	32-063-16	32-068-16
32-061-20	32-066-20	M20x1,50	10	31	M8	80	10	43	12	17	40	32-063-20	32-068-20

Exemple de commande — Référence **32-061-10**

Doigt d'indexage avec dispositif de blocage, acier ou inox

32-07

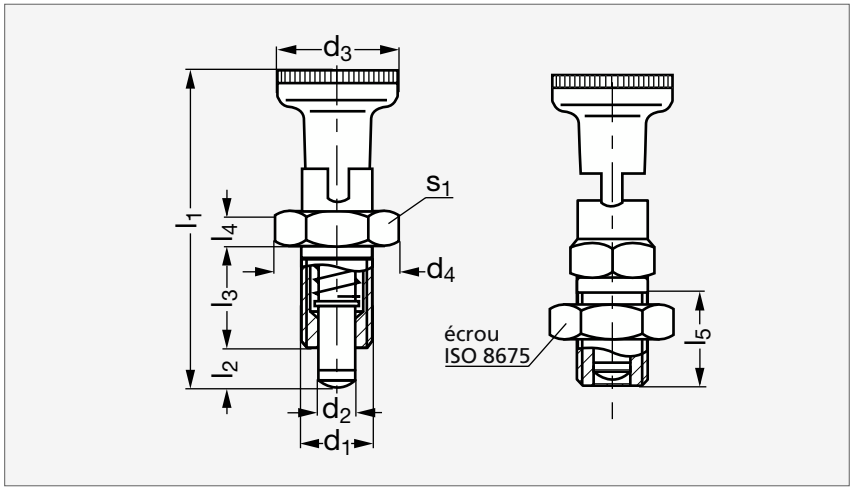



Acier



Inox

MATIÈRE

- Corps en acier bruni ou en inox (AFNOR Z 8 CNF 18-09, Werk 1.4305, AISI 303).
- Goupille de centrage traitée, rectifiée, brunie ou nickelée.
- Bouton en polyamide noir indémontable.

UTILISATION

- Les doigts d'indexage 32-07 sont utilisés lorsque la goupille de centrage doit être escamotée. Le blocage de la tête s'effectue par une rotation de celle-ci de 90°.

PRODUITS ASSOCIÉS



Entretoise 32-18
Page 535



Support 32-38
Page 537



Douille de positionnement 32-39
Page 538

ACIER																INOX	
Sans écrou	Avec écrou	d_1	d_2 $^{-0,02}_{-0,04}$	d_3	d_4	l_1	l_2 min.	l_3	l_4	l_5 min.	s_1	Élasticité (N) Acier Début	Acier Fin	Inox Début	Inox Fin	Sans écrou	Avec écrou
32-070-10	32-075-10	5	M10x10	21	13,8	51	5	17	5	15	12	7	17	6	15	32-071-10	32-076-10
32-070-12	32-075-12	6	M12x1,50	25	16,2	61	6	20	6	17	14	9	24	8	21	32-071-12	32-076-12
32-070-16	32-075-16	8	M16x1,50	31	21,9	75,5	7	26	8	23	19	11	30	9	26	32-071-16	32-076-16
32-070-20	32-075-20	10	M20x1,50	31	25,4	91	10	33	10	30	22	19	45	17	40	32-071-20	32-076-20

Exemple de commande — Référence **32-070-10**

Doigt d'indexage avec dispositif de blocage, acier ou inox

32-67

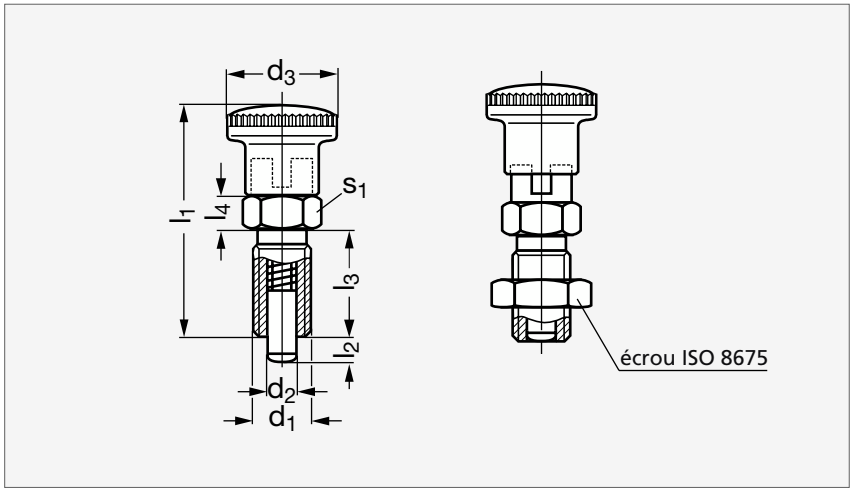


Acier


Inox

MATIÈRE

- Corps en acier bruni ou en inox (AFNOR Z 8 CNF 18-09, Werk 1.4305, AISI 303).
- Goupille de centrage traitée, rectifiée, brunie ou nickelée.
- Bouton en polyamide noir mat indémontable.
- Se référer à notre site internet pour consulter l'ensemble des informations.

ACIER												INOX	
Sans écrou	Avec écrou	d_1	d_2 $^{-0,02}_{-0,05}$	d_3	l_1	l_2 min.	l_3	l_4	s_1	Élasticité (N) Début	Élasticité (N) Fin	Sans écrou	Avec écrou
32-670- 8	32-675- 8	M 8x1,00	4	16	35	4	16	5	10	4	12	32-671- 8	32-676- 8
32-670- 8	32-675- 8	M 8x1,00	4	16	35	6	16	5	10	4	12,5	32-671- 8	32-676- 8
32-670- 10	32-675- 10	M10x1,00	5	19	40	5	18	6	12	5	15	32-671- 10	32-676- 10
32-670- 10	32-675- 10	M10x1,00	5	19	40	8	18	6	12	5	18	32-671- 10	32-676- 10
32-670- 12	32-675- 12	M12x1,50	6	23	48	6	22	6	14	6	19	32-671- 12	32-676- 12
32-670- 12	32-675- 12	M12x1,50	6	23	48	9	22	6	14	6	25	32-671- 12	32-676- 12
32-670- 16	32-675- 16	M16x1,50	8	28	58	8	26	8	17	8,5	26	32-671- 16	32-676- 16
32-670- 16	32-675- 16	M16x1,50	8	28	58	12	26	8	17	8,5	28	32-671- 16	32-676- 16
32-670-161	32-675-161	M16x1,50	10	28	58	12	26	8	17	9,5	38	32-671-161	32-676-161
32-670- 20	32-675- 20	M20x1,50	12	28	67	15	33	10	22	11,5	40	32-671- 20	32-676- 20

Exemple de commande — Référence - l_2 : **32-670-8-4**

Doigt d'indexage tout inox avec dispositif de blocage

32-07

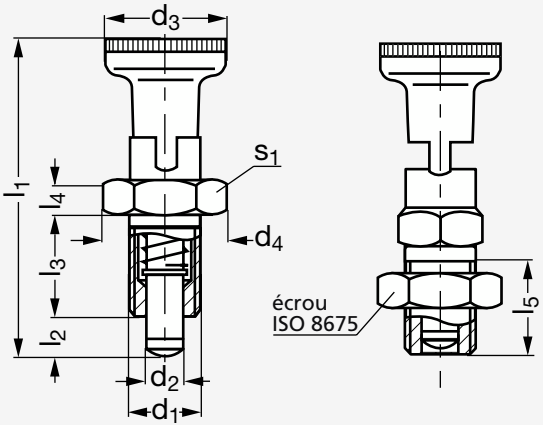



MATIÈRE

- Corps, goupille de centrage et bouton en inox (AFNOR Z8 CNF 18-09, Werk 1.4305, AISI 303).
- Goupille de centrage traitée, rectifiée.

UTILISATION

- Les doigts d'indexage 32-07 sont utilisés lorsque la goupille de centrage doit être escamotée. Le blocage de la tête s'effectue par une rotation de celle-ci de 90°.

PRODUITS ASSOCIÉS



Entretoise 32-18
Page 535



Douille de positionnement 32-39
Page 538

Sans écrou	d_1	d_2 $^{-0,02}_{-0,05}$	d_3	d_4	l_1	l_2 min.	l_3	l_4	l_5 min.	s_1	Élasticité (N) Début	Fin	Avec écrou
32-074-10	M10x1,00	5	21	13,8	51	5	17	5	15	12	6	15	32-079-10
32-074-12	M12x1,50	6	25	16,2	61	6	20	6	17	14	8	21	32-079-12
32-074-16	M16x1,50	8	31	21,9	75,5	8	26	8	23	19	9	26	32-079-16
32-074-20	M20x1,50	10	31	25,4	91	10	33	10	30	22	17	40	32-079-20

Exemple de commande — Référence **32-074-10**

Doigt d'indexage acier ou inox

32-61

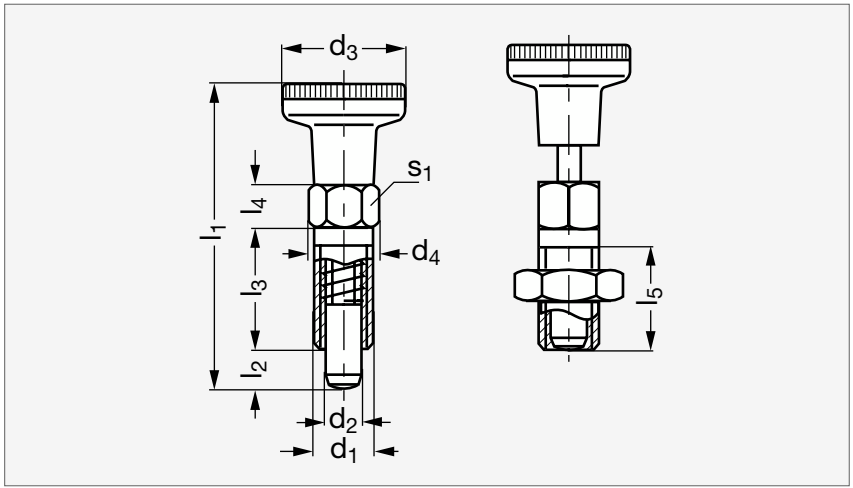


Acier


Inox

MATIÈRE

- Corps et écrou en acier zingué, passivé bleu ou en inox (AFNOR Z 8 CNF 18-09, Werk 1.4305, AISI 303).
- Goupille de centrage en inox (AFNOR Z 8 CNF 18-09, Werk 1.4305, AISI 303).
- Ressort en inox (AFNOR Z 12 CN 18-09, Werk 1.4310, AISI 301).
- Bouton en polyamide noir mat indémontable.
- Se référer à notre site internet pour consulter l'ensemble des informations.

ACIER												Couple de serrage max. (Nm)	Élasticité (N) Début	Élasticité (N) Fin	INOX	
Sans écrou	Avec écrou	d_1	d_2 h11	d_3	d_4	l_1	l_2 min.	l_3	l_4	l_5 min.	s_1				Sans écrou	Avec écrou
32-610- 6	32-615- 6	M 6	3	12	6,9	30	3,5	12	4,5	10	6	2	3	12	32-611- 6	32-616- 6
32-610- 6	32-615- 6	M 6	4	12	6,9	30,5	4	12	4,5	10	6	2	3	12	32-611- 6	32-616- 6
32-610- 61	32-615- 61	M 6x0,75	3	12	6,9	30	3,5	12	4,5	10	6	3	3	12	32-611- 61	32-616- 61
32-610- 8	32-615- 8	M 8	5	16	9,2	40	5	16	6	13,5	8	7	5	24	32-611- 8	32-616- 8
32-610- 81	32-615- 81	M 8x1	4	16	9,2	39,5	4,5	16	6	13,5	8	8	5	24	32-611- 81	32-616- 81
32-610- 81	32-615- 81	M 8x1	5	16	9,2	40	5	16	6	13,5	8	7	5	24	32-611-081	32-616- 81
32-610- 10	32-615- 10	M10	6	18	11,5	49	6	20	7,5	17	10	15	5	21	32-611- 10	32-616- 10
32-610-101	32-615-101	M10x1	5	18	11,5	42,5	5	16	6	13,5	10	22	5	24	32-611-101	32-616-101
32-610- 12	32-615- 12	M12	8	21	13,8	59	8	24	9	20,5	12	20	6	22	32-611- 12	32-616- 12
32-610-121	32-615-121	M12x1,5	6	21	13,8	52	6	20	7,5	16,5	12	38	5	21	32-611-121	32-616-121
32-610-121	32-615-121	M12x1,5	8	21	13,8	59	8	24	9	20,5	12	20	6	22	32-611-121	32-616-121
32-610-161	32-615-161	M16x1,5	8	25	19,6	63,5	8	24	9	20,5	17	80	6	22	32-611-161	32-616-161
32-610-161	32-615-161	M16x1,5	10	25	19,6	67,5	10	26	9	22,5	17	80	4	27	32-611-161	32-616-161

Exemple de commande — Référence - d_2 : **32-610-6-3**

Doigt d'indexage avec dispositif de blocage, acier ou inox

32-62

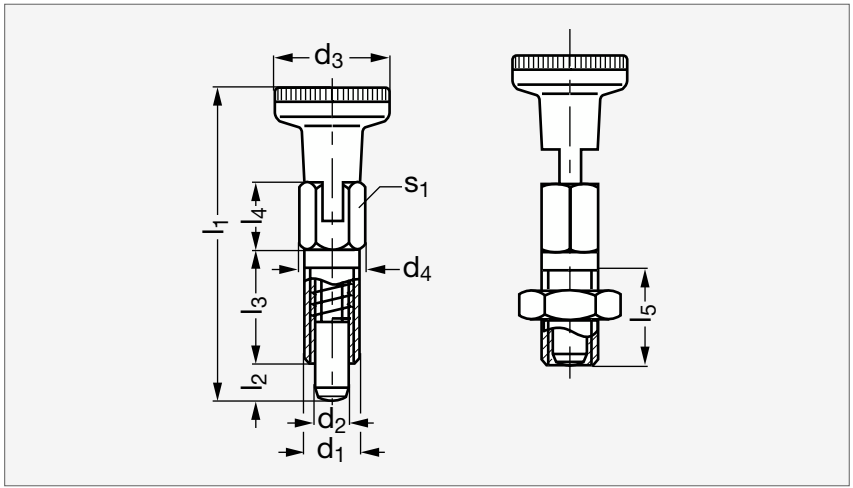



MATIÈRE

- Corps et écrou en acier zingué, passivé bleu ou en inox (AFNOR Z 8 CNF 18-09, Werk 1.4305, AISI 303).
- Goupille de centrage en inox (AFNOR Z 8 CNF 18-09, Werk 1.4305, AISI 303).
- Ressort en inox (AFNOR Z 12 CN 18-09, Werk 1.4310, AISI 301).
- Bouton en polyamide noir mat indémontable.
- Se référer à notre site internet pour consulter l'ensemble des informations.

ACIER														INOX	
Sans écrou	Avec écrou	d_1	$d_{2\ h11}$	d_3	d_4	l_1	l_2 min.	l_3	l_4	l_5 min.	s_1	Couple de serrage max. (Nm)	Élasticité (N) Début	Fin	Sans écrou	Avec écrou
32-620- 6	32-625- 6	M 6	3	12	6,9	32,5	3,5	12	7	10	6	2	3	12	32-621- 6	32-626- 6
32-620- 6	32-625- 6	M 6	4	12	6,9	33	4	12	7	10	6	2	3	12	32-621- 6	32-626- 6
32-620- 61	32-625- 61	M 6x0,75	3	12	6,9	32,5	3,5	12	7	10	6	3	3	12	32-621- 61	32-626- 61
32-620- 8	32-625- 8	M 8	5	16	9,2	43,5	5	16	9,5	13,5	8	7	5	24	32-621- 8	32-626- 8
32-620- 81	32-625- 81	M 8x1	4	16	9,2	43	4,5	16	9,5	13,5	8	8	5	24	32-621- 81	32-626- 81
32-620- 81	32-625- 81	M 8x1	5	16	9,2	43,5	5	16	9,5	13,5	8	7	5	24	32-621-081	32-626- 81
32-620- 10	32-625- 10	M10	6	18	11,5	52	6	20	10,5	17	10	15	5	21	32-621- 10	32-626- 10
32-620-101	32-625-101	M10x1	5	18	11,5	46	5	16	10	13,5	10	22	5	24	32-621-101	32-626-101
32-620- 12	32-625- 12	M12	8	21	13,8	63,5	8	24	13,5	20,5	12	20	6	22	32-621- 12	32-626- 12
32-620-121	32-625-121	M12x1,5	6	21	13,8	55	6	20	11	16,5	12	38	5	21	32-621-121	32-626-121
32-620-121	32-625-121	M12x1,5	8	21	13,8	63,5	8	24	13,5	20,5	12	20	6	22	32-621-121	32-626-121
32-620-161	32-625-161	M16x1,5	8	25	19,6	68	8	24	13,5	20,5	17	80	6	22	32-621-161	32-626-161
32-620-161	32-625-161	M16x1,5	10	25	19,6	72,5	10	26	14	22,5	17	80	4	27	32-621-161	32-626-161

Exemple de commande — Référence - d_2 : **32-620-6-3**

Doigt d'indexage avec anneau, acier ou inox

32-63

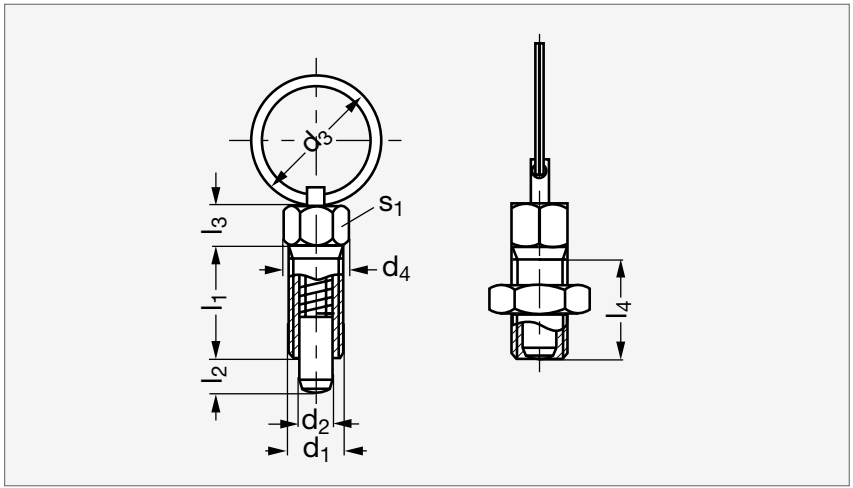


Acier


Inox

MATIÈRE

- Corps et écrou en acier zingué, passivé bleu ou en inox (AFNOR Z 8 CNF 18-09, Werk 1.4305, AISI 303).
- Goupille de centrage en inox (AFNOR Z 8 CNF 18-09, Werk 1.4305, AISI 303).
- Ressort et anneau en inox (AFNOR Z 12 CN 18-09, Werk 1.4310, AISI 301).
- Se référer à notre site internet pour consulter l'ensemble des informations.

ACIER														INOX	
Sans écrou	Avec écrou	d_1	$d_{2\ h11}$	d_3	d_4	l_1	l_2 min.	l_3	l_4 min.	s_1	Couple de serrage max. (Nm)	Élasticité (N) Début	Fin	Sans écrou	Avec écrou
32-630- 6	32-635- 6	M 6	3	14	6,9	12	3,5	4,5	10	6	2	3	12	32-631- 6	32-636- 6
32-630- 6	32-635- 6	M 6	4	14	6,9	12	4	4,5	10	6	2	3	12	32-631- 6	32-636- 6
32-630- 61	32-635- 61	M 6x0,75	3	14	6,9	12	3,5	4,5	10	6	3	3	12	32-631- 61	32-636- 61
32-630- 8	32-635- 8	M 8	5	18	9,2	16	5	6	13,5	8	7	5	24	32-631- 8	32-636- 8
32-630- 81	32-635-081	M 8x1	4	18	9,2	16	4,5	6	13,5	8	8	5	24	32-631- 81	32-636- 81
32-630- 81	32-635- 81	M 8x1	5	18	9,2	16	5	6	13,5	8	7	5	24	32-631- 81	32-636- 81
32-630- 10	32-635- 10	M10	6	24	11,5	20	6	7,5	17	10	15	5	21	32-631- 10	32-636- 10
32-630-101	32-635-101	M10x1	5	18	11,5	16	5	6	13,5	10	22	5	24	32-631-101	32-636-101
32-630- 12	32-635- 12	M12	8	30	13,8	24	8	9	20,5	12	20	6	22	32-631- 12	32-636- 12
32-630-121	32-635-121	M12x1,5	6	24	13,8	20	6	7,5	16,5	12	38	5	21	32-631-121	32-636-121
32-630-121	32-635-121	M12x1,5	8	30	13,8	24	8	9	20,5	12	20	6	22	32-631-121	32-636-121
32-630-161	32-635-161	M16x1,5	8	30	19,6	24	8	9	20,5	17	80	6	22	32-631-161	32-636-161
32-630-161	32-635-161	M16x1,5	10	30	19,6	26	10	9	22,5	17	80	4	27	32-631-161	32-636-161

Exemple de commande — Référence - d_2 : **32-630-6-3**

Doigt d'indexage avec oeillet oblong, acier ou inox

32-63

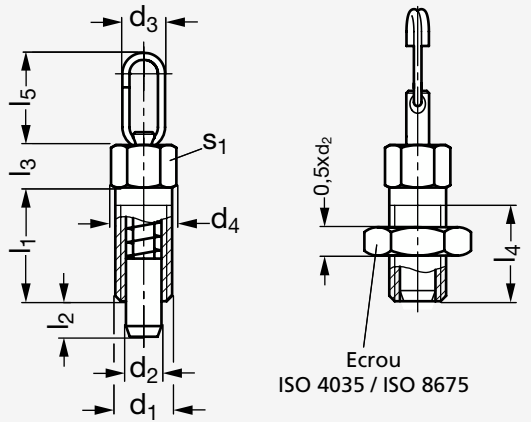



Acier sans écrou | Inox sans écrou | Acier avec écrou | Inox avec écrou

MATIÈRE

- Corps et écrou en acier zingué, passivé bleu ou en inox (AFNOR Z 8 CNF 18-09, Werk 1.4305, AISI 303).
- Goupille de centrage en inox (AFNOR Z 8 CNF 18-09, Werk 1.4305, AISI 303).
- Ressort et œillet oblong en inox (AFNOR Z 12 CN 18-09, Werk 1.4310, AISI 301).
- Se référer à notre site internet pour consulter l'ensemble des informations.

ACIER												Couple de serrage max. (Nm)	Élasticité (N) Début	Élasticité (N) Fin	INOX	
Sans écrou	Avec écrou	d_1	d_2 h11	d_3	d_4	l_1	l_2 min.	l_3	l_4 min.	l_5	s_1				Sans écrou	Avec écrou
32-632- 6	32-637- 6	M 6	3	6	6,9	12	3,5	4,5	10	12,9	6	2	3	12	32-633- 6	32-638- 6
32-632- 6	32-637- 6	M 6	4	6	6,9	12	4	4,5	10	12,9	6	2	3	12	32-633- 6	32-638- 6
32-632- 61	32-637- 61	M 6x0,75	3	6	6,9	12	3,5	4,5	10	12,9	6	3	3	12	32-633- 61	32-638- 61
32-632- 8	32-637- 8	M 8	5	7,2	9,2	16	5	6	13,5	15,5	8	7	5	24	32-633- 8	32-638- 8
32-632- 81	32-637- 81	M 8x1	4	7,2	9,2	16	4,5	6	13,5	15,5	8	8	5	24	32-633- 81	32-638- 81
32-632- 81	32-637- 81	M 8x1	5	7,2	9,2	16	5	6	13,5	15,5	8	7	5	24	32-633- 81	32-638- 81
32-632- 10	32-637- 10	M10	6	7,2	11,5	20	6	7,5	17	15,5	10	15	5	21	32-633- 10	32-638- 10
32-632-101	32-637-101	M10x1	5	9,5	11,5	16	5	6	13,5	20,9	10	22	5	24	32-633-101	32-638-101
32-632- 12	32-637- 12	M12	8	9,5	13,8	24	8	9	20,5	20,9	12	20	6	22	32-633- 12	32-638- 12
32-632-121	32-637-121	M12x1,5	6	11,8	13,8	20	6	7,5	16,5	25,9	12	38	5	21	32-633-121	32-638-121
32-632-121	32-637-121	M12x1,5	8	11,8	13,8	24	8	9	20,5	25,9	12	20	6	22	32-633-121	32-638-121
32-632-161	32-637-161	M16x1,5	8	11,8	19,6	24	8	9	20,5	25,9	17	80	6	22	32-633-161	32-638-161
32-632-161	32-637-161	M16x1,5	10	11,8	19,6	26	10	9	22,5	25,9	17	80	4	27	32-633-161	32-638-161

Exemple de commande — Référence - d_2: **32-632-6-3**

Doigt d'indexage à pas métrique, à levier, acier ou inox

32-95

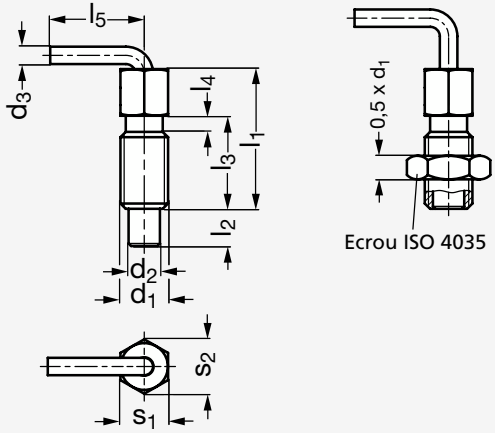



Acier sans écrou | Acier avec écrou | Inox sans écrou | Inox avec écrou

MATIÈRE

- Corps en acier ou en inox (AFNOR Z 8 CNF 18-09, Werk 1.4305, AISI 303).
- Goupille de centrage en inox (AFNOR Z 8 CNF 18-09, Werk 1.4305, AISI 303).
- Ressort en inox (AFNOR Z 12 CN 18-09, Werk 1.4310, AISI 301).

UTILISATION

- Les doigts d'indexage 32-95 sont utilisés lorsque la goupille de centrage doit être escamotée.

ACIER															INOX	
Sans écrou	Avec écrou	d_1	d_2	d_3	l_1	l_2	l_3	l_4	l_5	s_1	s_2	Couple de serrage max. (Nm)	Élasticité (N) Début	Fin	Sans écrou	Avec écrou
32-950- 6	32-955- 6	M 6	4	2,5	32	9,5	20	2,5	16	6	6,9	1,6	3	10	32-951- 6	32-956- 6
32-950- 8	32-955- 8	M 8	5	3	42	12	27	3,1	19,5	8	9,2	4,5	3,5	13,5	32-951- 8	32-956- 8
32-950-10	32-955-10	M10	6	3,5	51	14	33,5	3,7	24	10	11,5	10	4	16	32-951-10	32-956-10
32-950-12	32-955-12	M12	8	5	54	19	31,8	4,3	32	12	13,8	13	4	22	32-951-12	32-956-12
32-950-16	32-955-16	M16	10	5	77,5	25	50,5	5	33,5	16	19,6	42	4	23	32-951-16	32-956-16

Exemple de commande — Référence **32-950-6**

Doigt d'indexage à pas métrique, avec dispositif de blocage et levier, acier ou inox

32-96

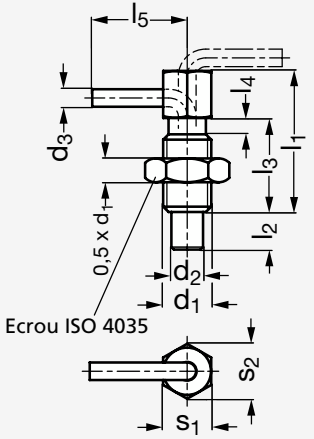



Acier sans écrou | Acier avec écrou | Inox sans écrou | Inox avec écrou

MATIÈRE

- Corps en acier ou en inox (AFNOR Z 8 CNF 18-09, Werk 1.4305, AISI 303).
- Goupille de centrage en inox (AFNOR Z 8 CNF 18-09, Werk 1.4305, AISI 303).
- Ressort en inox (AFNOR Z 12 CN 18-09, Werk 1.4310, AISI 301).

UTILISATION

- Les doigts d'indexage 32-96 sont utilisés lorsque la goupille de centrage doit être escamotée. Le blocage s'effectue par une rotation du levier.

ACIER														INOX	
Sans écrou	Avec écrou	d_1	d_2	d_3	l_1	l_2	l_3	l_4	l_5	s_1	s_2	Couple de serrage max. (Nm)	Élasticité (N) Début	Fin	Sans écrou	Avec écrou
32-960- 6	32-965- 6	M 6	4	2,5	32	9,5	20	2,5	16	6	6,9	1,6	3	10	32-961- 6	32-966- 6
32-960- 8	32-965- 8	M 8	5	3	42	12	27	3,1	19,5	8	9,2	4,5	3,5	13,5	32-961- 8	32-966- 8
32-960-10	32-965-10	M10	6	3,5	51	14	33,5	3,7	24	10	11,5	10	4	16	32-961-10	32-966-10
32-960-12	32-965-12	M12	8	5	54	19	31,8	4,3	32	12	13,8	13	4	22	32-961-12	32-966-12
32-960-16	32-965-16	M16	10	5	77,5	25	50,5	5	33,5	16	19,6	42	4	23	32-961-16	32-966-16

Exemple de commande — Référence **32-960-6**

Doigt d'indexage à bouton de sécurité, verrouillage position rentrée, acier ou inox

32-97

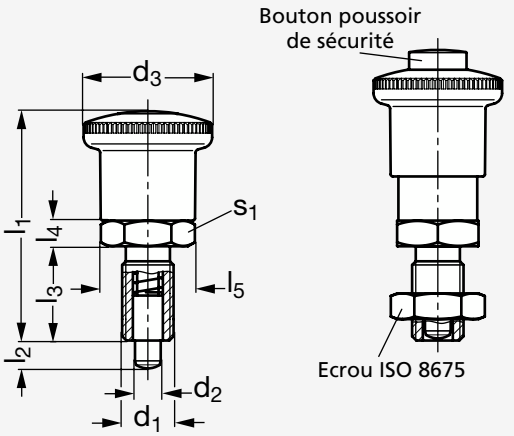


Acier sans écrou


Inox sans écrou

MATIÈRE

- Corps en acier bruni et goupille de centrage traitée, rectifiée et brunie ou corps en inox (AFNOR Z 8 CNF 18-09, Werk 1.4305, AISI 303) et goupille de centrage chimiquement nickelée.
- Bouton en polyamide noir mat, indémontable.
- Bouton poussoir de sécurité en polyamide rouge mat.

UTILISATION

- S'utilise lorsque l'on veut éviter le mouvement intempestif de la goupille de centrage.
- Se référer à notre site internet pour consulter l'ensemble des informations.

ACIER													INOX	
Sans écrou	Avec écrou	d_1	d_2	d_3	l_1	l_2 min.	l_3	l_4	l_5	s_1	Élasticité (N) Début	Fin	Sans écrou	Avec écrou
32-970- 12	32-975- 12	M12x1,5	6	30	53,5	6	22	6	21,9	19	6,5	19	32-971- 12	32-976- 12
32-970- 12	32-975- 12	M12x1,5	6	30	53,5	9	22	6	21,9	19	6	25	32-971- 12	32-976- 12
32-970- 16	32-975- 16	M16x1,5	8	30	59,5	8	26	8	21,9	19	8,5	26	32-971- 16	32-976- 16
32-970- 16	32-975- 16	M16x1,5	8	30	59,5	12	26	8	21,9	19	8,5	28	32-971- 16	32-976- 16
32-970-161	32-975-161	M16x1,5	10	30	59,5	12	26	8	21,9	19	9,5	38	32-971-161	32-976-161

Exemple de commande — Référence - l_2 : **32-970-12-6**

Doigt d'indexage avec anneau acier ou inox

32-111

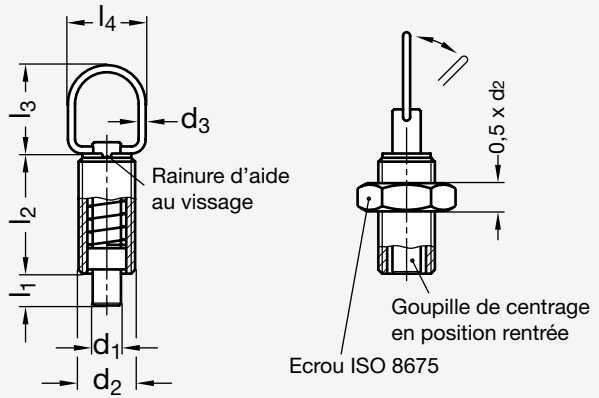



Acier sans écrou



Inox sans écrou

MATIÈRE

- Corps et écrou en acier bruni ou en inox (AFNOR Z 8 CNF 18-09, Werk 1.4305, AISI 303).
- Goupille de centrage en inox (AFNOR Z 8 CNF 18-09, Werk 1.4305, AISI 303).
- Ressort et anneau en inox (AFNOR Z 12 CN 18-09, Werk 1.4310, AISI 301).

UTILISATION

- L'anneau peut servir pour aider au vissage pendant le montage.

ACIER												INOX	
Sans écrou	Sans écrou	d_1	d_2		d_3	l_1	l_2	l_3	l_4	Élasticité (N) Début	Élasticité (N) Fin	Sans écrou	Avec écrou
32-1110- 5	32-1110- 5	5	M10	M10x1	1,5	5	22	23	18	5	15	32-1111- 5	32-1116- 5
32-1110- 6	32-1110- 6	6	M12	M12x1,5	2	6	24	25	22	6	21	32-1111- 6	32-1116- 6
32-1110- 8	32-1110- 8	8	M16	M16x1,5	2	9	34	25	22	7	27	32-1111- 8	32-1116- 8
32-1110-10	32-1110-10	10	M16	M16x1,5	2	9	34	25	22	7	27	32-1111-10	32-1116-10

Exemple de commande — Référence - d_2 : **32-1110-5-10**

Doigt d'indexage avec anneau avec dispositif de blocage, acier ou inox

32-113

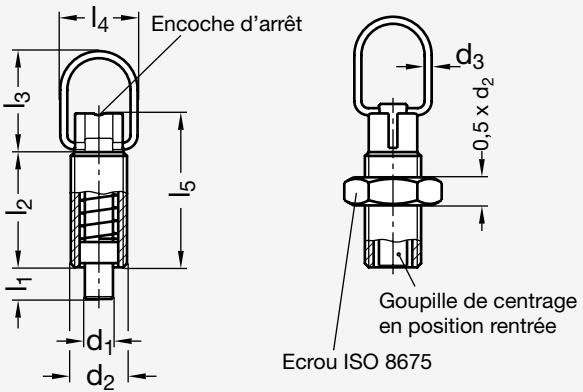

INOX



Acier sans écrou



Inox sans écrou

MATIÈRE

- Corps et écrou en acier bruni ou en inox (AFNOR Z 8 CNF 18-09, Werk 1.4305, AISI 303).
- Goupille de centrage en inox (AFNOR Z 8 CNF 18-09, Werk 1.4305, AISI 303).
- Ressort et anneau en inox (AFNOR Z 12 CN 18-09, Werk 1.4310, AISI 301).

UTILISATION

- L'anneau peut servir pour aider au vissage pendant le montage ou pour bloquer la goupille de centrage en position rentrée grâce à l'encoche d'arrêt.

ACIER													INOX	
Sans écrou	Avec écrou	d_1	d_2		d_3	l_1	l_2	l_3	l_4	l_5	Élasticité (N) Début	Fin	Sans écrou	Avec écrou
32-1130- 5	32-1135- 5	5	M10	M10x1	1,5	5	22	23	18	28	5	15	32-1131- 5	32-1136- 5
32-1130- 6	32-1135- 6	6	M12	M12x1,5	2	6	24	25	22	31	6	21	32-1131- 6	32-1136- 6
32-1130- 8	32-1135- 8	8	M16	M16x1,5	2	9	34	25	22	44	7	27	32-1131- 8	32-1136- 8
32-1130-10	32-1135-10	10	M16	M16x1,5	2	9	34	25	22	44	7	27	32-1131-10	32-1136-10

Exemple de commande — Référence - d_2 : **32-1130-5-10**

Doigt d'indexage technopolymère

32-122

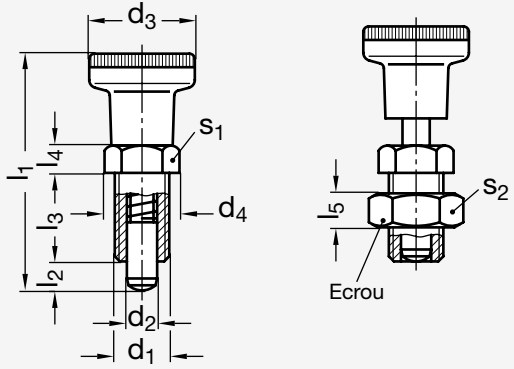


Acier avec écrou


Inox avec écrou

MATIÈRE

- Corps en technopolymère noir à base de polyamide renforcé de fibre de verre, finition mate.
- Goupille de centrage en acier durci bruni ou en inox (AFNOR Z 8 CNF 18-09, Werk 1.4305, AISI 303). Ressort en inox (AFNOR Z 10 CN 18-09, Werk 1.4300, AISI 302).
- Bouton en polyamide noir mat indémontable.
- Écrou en technopolymère noir à base de polyamide renforcé de fibre de verre, finition mate.

PRODUITS ASSOCIÉS


Support 32-38
Page 537


Douille de positionnement 32-39
Page 538

ACIER																INOX	
Sans écrou	Avec écrou	d_1	d_2	d_3	d_4	l_1	l_2	l_3	l_4	l_5	s_1	s_2	Couple de serrage max. (Nm)	Élasticité (N) Début	Fin	Sans écrou	Avec écrou
32-1221-10	32-1222-10	M10x1	5	21	13,6	45	5	17	5	7	12	16	8	7	17	32-1225-10	32-1226-10
32-1221-12	32-1222-12	M12x1,5	6	25	16	54	6	20	6	8	14	19	12	9	24	32-1225-12	32-1226-12
32-1221-16	32-1222-16	M16x1,5	8	31	21,6	69	8	26	8	10	19	24	18	11	30	32-1225-16	32-1226-16
32-1221-20	32-1222-20	M20x1,5	10	31	25	80	10	33	10	11	22	30	25	19	45	32-1225-20	32-1226-20

Exemple de commande — Référence **32-1221-10**

Doigt d'indexage avec dispositif de blocage, technopolymère

32-123

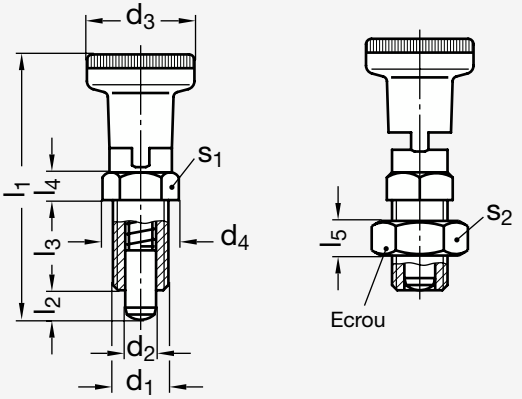



Acier avec écrou



Inox avec écrou

MATIÈRE

- Corps en technopolymère noir à base de polyamide renforcé de fibre de verre, finition mate.
- Goupille de centrage en acier durci bruni ou en inox (AFNOR Z 8 CNF 18-09, Werk 1.4305, AISI 303). Ressort en inox (AFNOR Z 10 CN 18-09, Werk 1.4300, AISI 302).
- Bouton en polyamide noir mat indémontable.
- Écrou en technopolymère noir à base de polyamide renforcé de fibre de verre, finition mate.
- Se référer à notre site internet pour consulter l'ensemble des informations.

PRODUITS ASSOCIÉS



Support 32-38
Page 537



Douille de positionnement
32-39
Page 538

ACIER															INOX	
Sans écrou	Avec écrou	d_1	d_2	d_3	d_4	l_1	l_2	l_3	l_4	l_5	s_1	s_2	Couple de serrage max. (Nm)	Élasticité (N) Début	Fin	Sans écrou	Avec écrou
32-1231-10	32-1232-10	M10x1	5	21	13,6	51	5	17	5	7	12	16	8	7	17	32-1235-10	32-1236-10
32-1231-12	32-1232-12	M12x1,5	6	25	16	61	6	20	6	8	14	19	12	9	24	32-1235-12	32-1236-12
32-1231-16	32-1232-16	M16x1,5	8	31	21,6	76	8	26	8	10	19	24	18	11	30	32-1235-16	32-1236-16
32-1231-20	32-1232-20	M20x1,5	10	31	25	91	10	33	10	11	22	30	25	19	45	32-1235-20	32-1236-20

Exemple de commande — Référence **32-1231-10**

Doigt d'indexage avec goupille longue démontable, acier ou inox

32-131

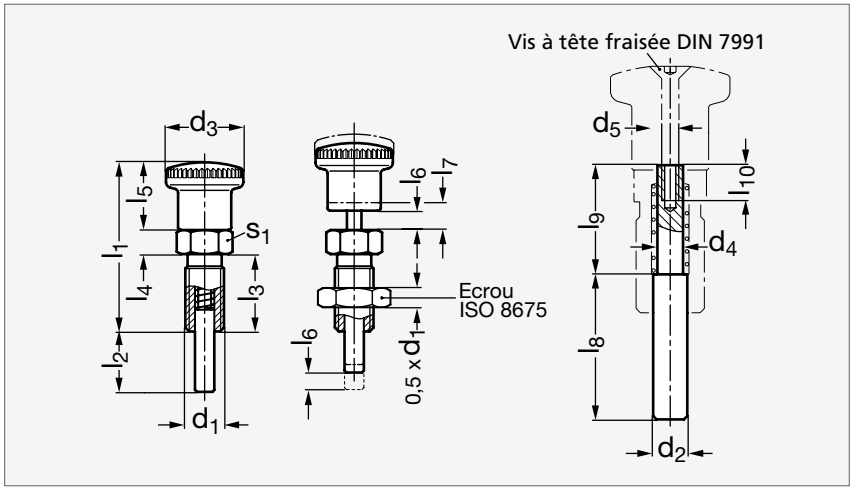


Acier avec écrou


Inox avec écrou

MATIÈRE

- Corps en acier bruni ou en inox (AFNOR Z 8 CNF 18-09, Werk 1.4305, AISI 303).
- Goupille de centrage et écrou en inox (AFNOR Z 8 CNF 18-09, Werk 1.4305, AISI 303).
- Bouton en polyamide noir mat.

UTILISATION

- La goupille de centrage est assemblée avec une vis à tête fraisée, elle peut donc être démontée, usinée ou remplacée facilement.

PRODUITS ASSOCIÉS


Support 32-38
Page 537


Douille
de positionnement
32-39
Page 538


Doigt d'indexage avec
dispositif de blocage
32-132
Page 477

ACIER																				INOX	
Sans écrou	Avec écrou	d_1	d_2	d_3	d_4	d_5	l_1	l_2	l_3	l_4	l_5	l_6	l_7	l_8	l_9	l_{10}	s_1	Élasticité (N) Début	Fin	Sans écrou	Avec écrou
32-1311- 12	32-1312- 12	M12x1,5	7	23	5	M3	48	20	22	6	20	6	8	31	17,6	7	14	6,5	19	32-1315- 12	32-1316- 12
32-1311- 12	32-1312- 12	M12x1,5	7	23	5	M3	48	20	22	6	20	9	11	27,5	21,1	7	14	6	25	32-1315- 12	32-1316- 12
32-1311- 16	32-1312- 16	M16x1,5	8	28	6	M4	58	25	26	8	24	8	10	39	20,6	8	17	8,5	26	32-1315- 16	32-1316- 16
32-1311- 16	32-1312- 16	M16x1,5	8	28	6	M4	58	25	26	8	24	12	14	34	25,6	8	17	8,5	28	32-1315- 16	32-1316- 16
32-1311-161	32-1312-161	M16x1,5	10	28	7,5	M4	58	30	26	8	24	12	14	39,2	25,4	8	17	9,5	38	32-1315-161	32-1316-161
32-1311- 20	32-1312- 20	M20x1,5	12	33	9	M6	71	35	33	10	24	15	17	47,3	31,3	13,5	22	11,5	40	32-1315- 20	32-1316- 20

Exemple de commande — Référence - l_6 : **32-1311-12-6**

Doigt d'indexage avec dispositif de blocage et goupille longue démontable, acier ou inox

32-132

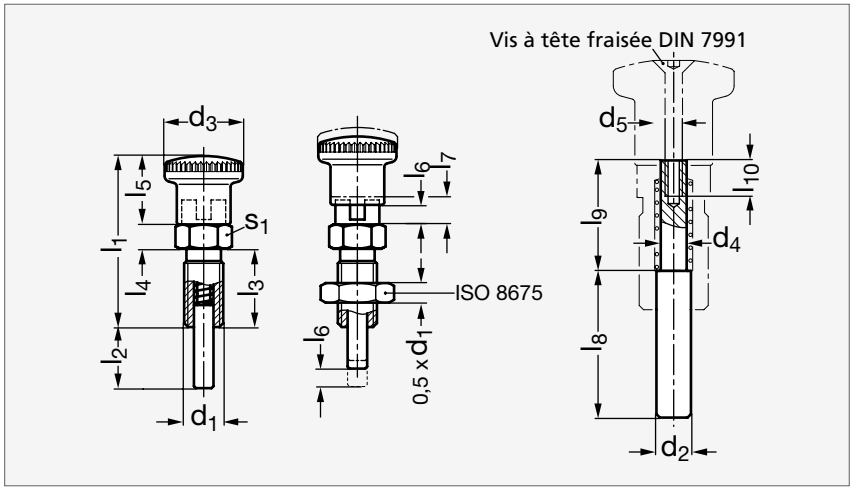


Acier avec écrou


Inox avec écrou

MATIÈRE

- Corps en acier bruni ou en inox (AFNOR Z 8 CNF 18-09, Werk 1.4305, AISI 303).
- Goupille de centrage et écrou en inox (AFNOR Z 8 CNF 18-09, Werk 1.4305, AISI 303).
- Bouton en polyamide noir mat.

UTILISATION

- La goupille de centrage est assemblée avec une vis à tête fraisée, elle peut donc être démontée, usinée ou remplacée facilement.

PRODUITS ASSOCIÉS


Support 32-38
Page 537


Douille de positionnement
32-39
Page 538

ACIER																				INOX	
Sans écrou	Avec écrou	d_1	d_2	d_3	d_4	d_5	l_1	l_2	l_3	l_4	l_5	l_6	l_7	l_8	l_9	l_{10}	s_1	Élasticité (N) Début	Fin	Sans écrou	Avec écrou
32-1321- 12	32-1322- 12	M12x1,5	7	23	5	M3	48	20	22	6	20	6	8	31	17,6	7	14	6,5	19	32-1325- 12	32-1326- 12
32-1321- 12	32-1322- 12	M12x1,5	7	23	5	M3	48	20	22	6	20	9	11	27,5	21,1	7	14	6	25	32-1325- 12	32-1326- 12
32-1321- 16	32-1322- 16	M16x1,5	8	28	6	M4	58	25	26	8	24	8	10	39	20,6	8	17	8,5	26	32-1325- 16	32-1326- 16
32-1321- 16	32-1322- 16	M16x1,5	8	28	6	M4	58	25	26	8	24	12	14	34	25,6	8	17	8,5	28	32-1325- 16	32-1326- 16
32-1321-161	32-1322-161	M16x1,5	10	28	7,5	M4	58	30	26	8	24	12	14	39,2	25,4	8	17	9,5	38	32-1325-161	32-1326-161
32-1321- 20	32-1322- 20	M20x1,5	12	33	9	M6	71	35	33	10	24	15	17	47,3	31,3	13,5	22	11,5	40	32-1325- 20	32-1326- 20

Exemple de commande — Référence - l_6 : **32-1321-12-6**

Doigt d'indexage à came, avec dispositif de blocage, technopolymère

32-121

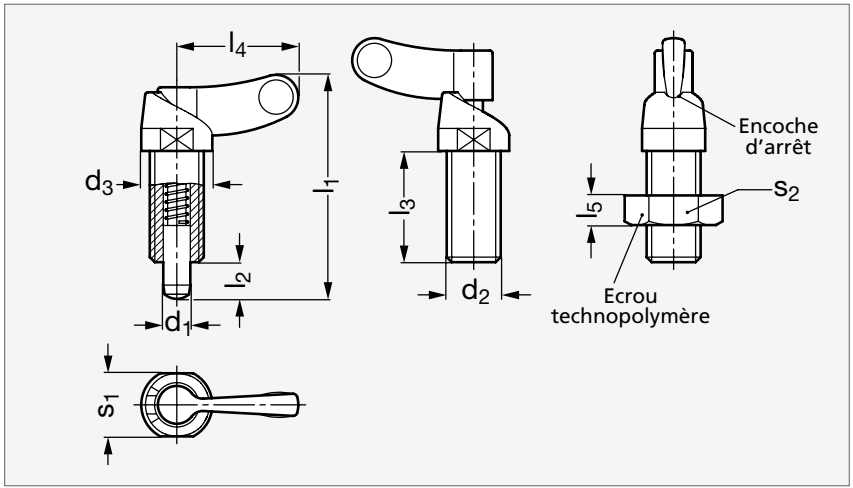



Acier



Inox

MATIÈRE

- Corps en technopolymère noir à base de polyamide renforcé de fibre de verre, finition mate.
- Goupille de centrage en acier durci bruni ou en inox (AFNOR Z 8 CNF 18-09, Werk 1.4305, AISI 303). Ressort en inox (AFNOR Z 10 CN 18-09, Werk 1.4300, AISI 302).
- Écrou en technopolymère noir à base de polyamide renforcé de fibre de verre, finition mate.

UTILISATION

- Les doigts d'indexage 32-121 sont utilisés lorsque la goupille de centrage doit être escamotée. Le blocage s'effectue par une rotation de la poignée de 180°.

PRODUITS ASSOCIÉS



Support 32-38
Page 537



Douille de positionnement 32-39
Page 538

ACIER														INOX	
Sans écrou	Avec écrou	d_1	d_2	d_3	l_1	l_2	l_3	l_4	l_5	s_1	s_2	Couple de serrage max. (Nm)	Élasticité (N) Début / Fin	Sans écrou	Avec écrou
32-1211-6	32-1212-6	6	M12x1,5	15,5	51	8	26	26,5	8	14	19	10	9 / 35	32-1215-6	32-1216-6
32-1211-8	32-1212-8	8	M16x1,5	20,5	61	10	30	32,5	10	19	24	18	10 / 40	32-1215-8	32-1216-8

Exemple de commande — Référence **32-1211-6**

Doigt d'indexage non fileté

32-09

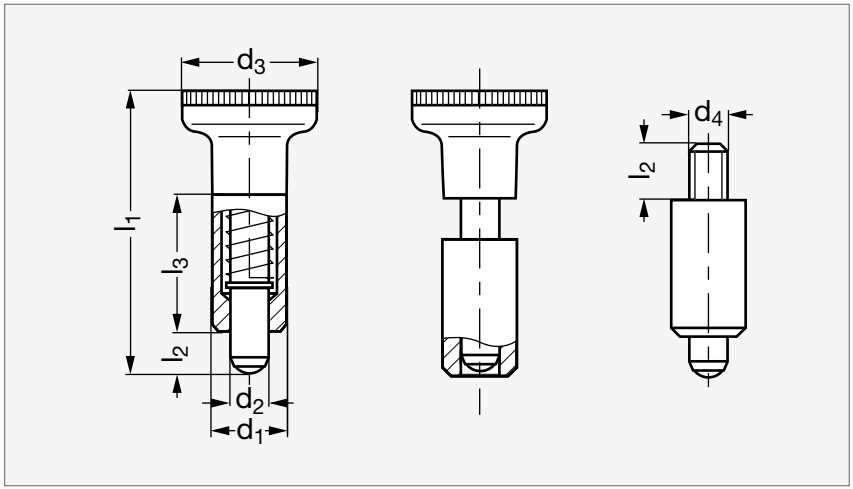



À bouton



Sans tête

MATIÈRE

- Corps en acier C 15 Pb soudable bruni.
- Goupille de centrage traitée et rectifiée.
- Bouton en polyamide noir indémontable.

À bouton	d_1 H9	d_2 $^{-0,02}_{-0,04}$	d_3	d_4	l_1 ~	l_2 min.	l_3	l_4	Élasticité (N) Début	Élasticité (N) Fin	Sans tête
32-090-12	12	5	21	M5	45	5	22	6	7	17	32-092-12
32-090-14	14	6	25	M6	54,5	6	26	10	9	24	32-092-14
32-090-18	18	8	31	M8	69	8	34	12	11	30	32-092-18

Exemple de commande — Référence **32-090-12**

Doigt d'indexage avec embase et goupille longue

32-68

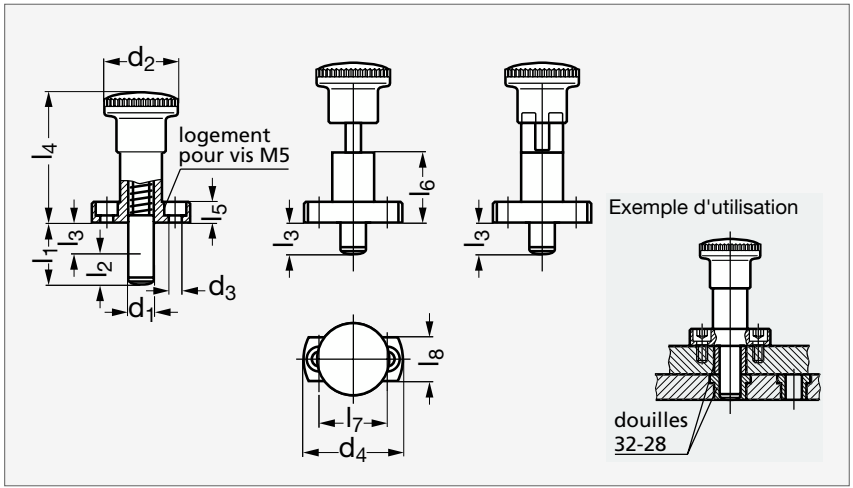



Sans dispositif de blocage



Avec dispositif de blocage

MATIÈRE

- Corps en acier bruni.
- Goupille de centrage traitée rectifiée.
- Bouton en polyamide noir mat indémontable.

UTILISATION

- Le blocage de la tête s'effectue par une rotation de celle-ci de 90°.

Sans dispositif de blocage	d_1 h7	d_2	d_3	d_4	l_1	l_2	l_3	l_4	l_5	l_6	l_7	l_8	Élasticité (N) Début	Fin	Avec dispositif de blocage
32-680- 6	6	23	4,3	34	18	9	9	45	6	25	23	13	6	25	32-682- 6
32-680- 6	6	23	4,3	34	24	9	15	45	6	25	23	13	6	25	32-682- 6
32-680- 8	8	28	5,5	38	20	10	10	51	8	27	26	16	8,5	28	32-682- 8
32-680- 8	8	28	5,5	38	26	10	16	51	8	27	26	16	8,5	28	32-682- 8
32-680-10	10	28	5,5	38	24	12	12	51	8	27	26	16	9,5	38	32-682-10
32-680-10	10	28	5,5	38	32	12	20	51	8	27	26	16	9,5	38	32-682-10

Exemple de commande — Référence - l_1 : **32-680-6-18**

Doigt d'indexage à tête longue, acier ou inox

32-93

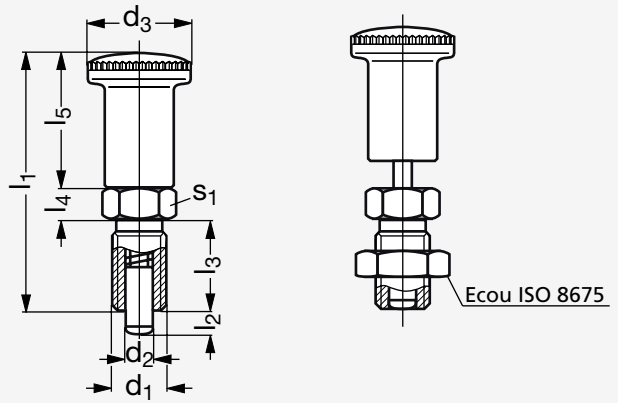



Acier



Inox

MATIÈRE

- Corps en acier bruni ou en inox (AFNOR Z 8 CNF 18-09, Werk 1.4305, AISI 303).
- Goupille de centrage traitée, rectifiée, brunie ou nickelée.
- Bouton en polyamide noir mat indémontable.

ACIER													INOX	
Sans écrou	Avec écrou	d_1	d_2 $^{-0,02}_{-0,04}$	d_3	l_1	l_2 min.	l_3	l_4	l_5	s_1	Élasticité (N) Début	Fin	Sans écrou	Avec écrou
32-930- 8	32-935- 8	M 8x1,00	4	16	42	4	16	5	21	10	4,5	12	32-932- 8	32-937- 8
32-930- 8	32-935- 8	M 8x1,00	4	16	42	6	16	5	21	10	4	12,5	32-932- 8	32-937- 8
32-930- 10	32-935- 10	M10x1,00	5	19	48	5	18	6	24	12	5	15	32-932- 10	32-937- 10
32-930- 10	32-935- 10	M10x1,00	5	19	48	8	18	6	24	12	5	18	32-932- 10	32-937- 10
32-930- 12	32-935- 12	M12x1,50	6	23	58	6	22	6	30	14	6,5	19	32-932- 12	32-937- 12
32-930- 12	32-935- 12	M12x1,50	6	23	58	9	22	6	30	14	6	25	32-932- 12	32-937- 12
32-930- 16	32-935- 16	M16x1,50	8	28	70	8	26	8	36	17	8,5	26	32-932- 16	32-937- 16
32-930- 16	32-935- 16	M16x1,50	8	28	70	12	26	8	36	17	8,5	28	32-932- 16	32-937- 16
32-930-161	32-935-161	M16x1,50	10	28	70	12	26	8	36	17	9,5	38	32-932-161	32-937-161
32-930- 20	32-935- 20	M20x1,50	12	28	79	15	33	10	36	22	11,5	40	32-932- 20	32-937- 20

Exemple de commande — Référence - l_2 : **32-930-8-4**

Doigt d'indexage avec dispositif de blocage et tête longue, acier ou inox

32-94

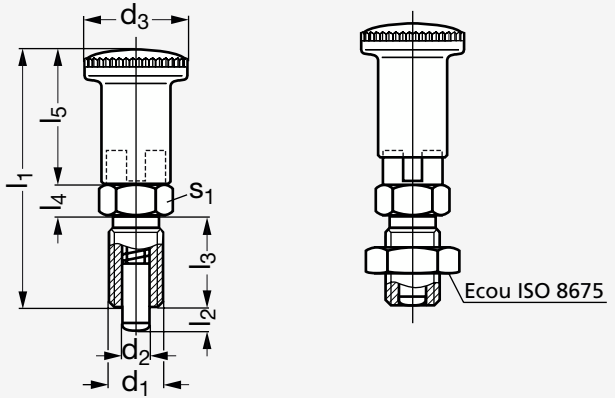



MATIÈRE

- Corps en acier bruni ou en inox (AFNOR Z 8 CNF 18-09, Werk 1.4305, AISI 303).
- Goupille de centrage traitée, rectifiée, brunie ou nickelée.
- Bouton en polyamide noir mat indémontable.

ACIER											Élasticité (N)		INOX	
Sans écrou	Avec écrou	d_1	d_2 $^{-0,02}_{-0,04}$	d_3	l_1	l_2 min.	l_3	l_4	l_5	s_1	Début	Fin	Sans écrou	Avec écrou
32-940- 8	32-945- 8	M 8x1,00	4	16	42	4	16	5	21	10	4,5	12	32-942- 8	32-947- 8
32-940- 8	32-945- 8	M 8x1,00	4	16	42	6	16	5	21	10	4	12,5	32-942- 8	32-947- 8
32-940- 10	32-945- 10	M10x1,00	5	19	48	5	18	6	24	12	5	15	32-942- 10	32-947- 10
32-940- 10	32-945- 10	M10x1,00	5	19	48	8	18	6	24	12	5	18	32-942- 10	32-947- 10
32-940- 12	32-945- 12	M12x1,50	6	23	58	6	22	6	30	14	6,5	19	32-942- 12	32-947- 12
32-940- 12	32-945- 12	M12x1,50	6	23	58	9	22	6	30	14	6	25	32-942- 12	32-947- 12
32-940- 16	32-945- 16	M16x1,50	8	28	70	8	26	8	36	17	8,5	26	32-942- 16	32-947- 16
32-940- 16	32-945- 16	M16x1,50	8	28	70	12	26	8	36	17	8,5	28	32-942- 16	32-947- 16
32-940-161	32-945-161	M16x1,50	10	28	70	12	26	8	36	17	9,5	38	32-942-161	32-947-161
32-940- 20	32-945- 20	M20x1,50	12	28	79	15	33	10	36	22	11,5	40	32-942- 20	32-947- 20

Exemple de commande — Référence - l_2 : **32-940-8-4**

Doigt d'indexage à bouton de sécurité, acier ou inox

32-86

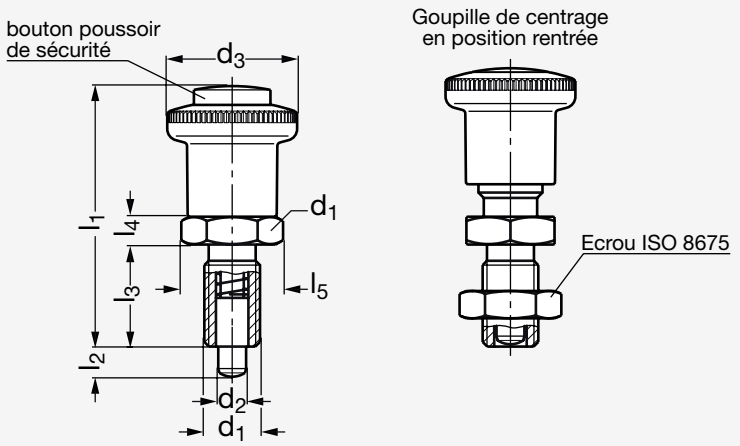



MATIÈRE

- Corps en acier bruni et goupille de centrage traitée, rectifiée et brunie ou corps en inox (AFNOR Z 8 CNF 18-09, Werk 1.4305, AISI 303) et goupille de centrage chimiquement nickelée.
- Bouton en polyamide noir mat, indémontable.
- Bouton poussoir de sécurité en polyamide rouge mat.

UTILISATION

- S'utilise lorsque l'on veut éviter le mouvement intempestif de la goupille de centrage.
- La goupille de centrage est verrouillée dans la position sortie et ne peut être déverrouillée que par le bouton poussoir de sécurité.
- Le verrouillage est automatique une fois la position finale atteinte.
- Le mécanisme est intégré dans la tête, ce qui évite les dysfonctionnements dus à la poussière ou aux corps étrangers.

ACIER													INOX	
Sans écrou	Avec écrou	d_1	d_2	d_3	l_1	l_2 min.	l_3	l_4	l_5	s_1	Élasticité (N) Début	Fin	Sans écrou	Avec écrou
32-861- 12	32-862- 12	M12x1,5	6	28	56	6	22	6	21,9	19	6,5	19	32-867- 12	32-868- 12
32-861- 12	32-862- 12	M12x1,5	6	28	56	9	22	6	21,9	19	6	25	32-867- 12	32-868- 12
32-861- 16	32-862- 16	M16x1,5	8	28	62	8	26	8	21,9	19	8,5	26	32-867- 16	32-868- 16
32-861- 16	32-862- 16	M16x1,5	8	28	62	12	26	8	21,9	19	8,5	28	32-867- 16	32-868- 16
32-861-161	32-862-161	M16x1,5	10	28	62	12	26	8	21,9	19	9,5	38	32-867-161	32-868-161

Exemple de commande — Référence - l_2 : **32-861-12-6**

Doigt d'indexage à pas métrique avec dispositif de blocage et poignée

32-87

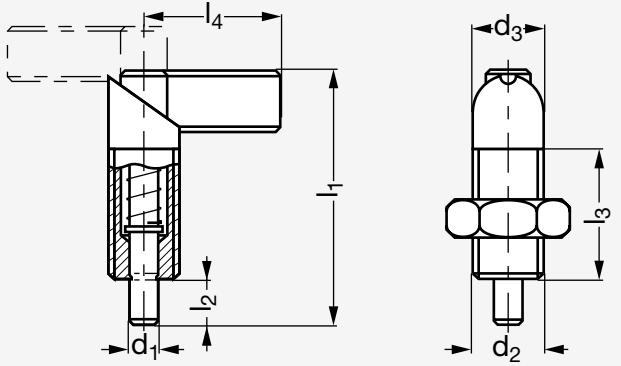



Acier



Inox

MATIÈRE

- Corps en acier bruni ou en inox (AFNOR Z 8 CNF 18-09, Werk 1.4305, AISI 303).
- Goupille de centrage polie, nitrurée ou nickelée.

UTILISATION

- Les doigts d'indexage 32-11 sont utilisés lorsque la goupille de centrage doit être escamotée. Le blocage s'effectue par une rotation de la poignée de 180°.

ACIER														INOX	
Sans écrou	Avec écrou	d_1 $^{-0,02}_{-0,04}$	d_2	d_3	l_1	l_2	l_3 $^{+1,5}_{0}$	l_4	Élasticité (N) Acier Début	Acier Fin	Inox Début	Inox Fin		Sans écrou	Avec écrou
32-870- 4	32-875- 4	4	M10	10	37,5	6	19	21	8,5	25	8,5	25		32-871- 4	32-876- 4
32-870- 5	32-875- 5	5	M10	10	37,5	6	19	21	8,5	25	8,5	25		32-871- 5	32-876- 5
32-870- 5	32-875- 5	5	M12	12	47	8	26	26	9	21	8	18		32-871- 5	32-876- 5
32-870- 6	32-875- 6	6	M10	10	37,5	6	19	21	8,5	25	8,5	25		32-871- 6	32-876- 6
32-870- 6	32-875- 6	6	M12	12	47	8	26	26	9	21	8	18		32-871- 6	32-876- 6
32-870- 6	32-875- 6	6	M16	16	56	10	30	32	12	32	11	29		32-871- 6	32-876- 6
32-870- 8	32-875- 8	8	M12	12	47	8	26	26	9	21	8	18		32-871- 8	32-876- 8
32-870- 8	32-875- 8	8	M16	16	56	10	30	32	12	32	11	29		32-871- 8	32-876- 8
32-870- 8	32-875- 8	8	M20	20	69	12	36	37	21	58	21	57		32-871- 8	32-876- 8
32-870-10	32-875-10	10	M16	16	56	10	30	32	12	32	11	29		32-871-10	32-876-10
32-870-10	32-875-10	10	M20	20	69	12	36	37	21	58	21	57		32-871-10	32-876-10
32-870-12	32-875-12	12	M20	20	69	12	36	37	21	58	21	57		32-871-12	32-876-12

Exemple de commande — Référence - d_2 : **32-870-4-10**

Doigt d'indexage à pas métrique avec dispositif de blocage et poignée plastique

32-87

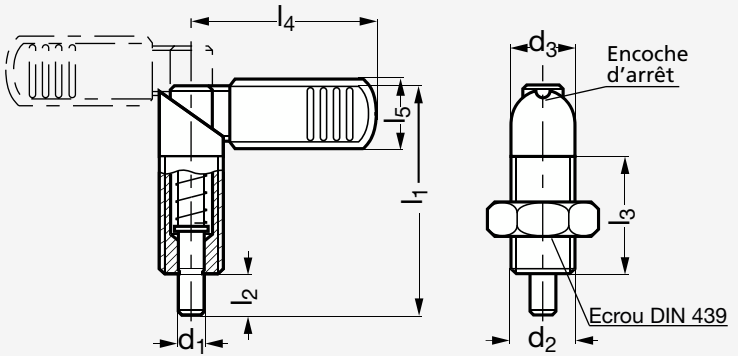



Acier



Inox

MATIÈRE

- Corps en acier bruni ou en inox (AFNOR Z 8 CNF 18-09, Werk 1.4305, AISI 303).
- Goupille de centrage polie, nitrurée ou nickelée.
- Poignée plastique en polyamide noir mat.

UTILISATION

- Les doigts d'indexage 32-87 sont utilisés lorsque la goupille de centrage doit être escamotée. Le blocage s'effectue par une rotation de la poignée de 180°.

ACIER													INOX	
Sans écrou	Avec écrou	d_1 $^{-0,02}_{-0,04}$	d_2	d_3	l_1	l_2	l_3 $^{+1,5}_{0}$	l_4	Élasticité (N) Acier Début	Acier Fin	Inox Début	Inox Fin	Sans écrou	Avec écrou
32-872- 5	32-873- 5	5	M12	12	47	8	26	32	9	21	8	18	32-877- 5	32-878- 5
32-872- 6	32-873- 6	6	M12	12	47	8	26	32	9	21	8	18	32-877- 6	32-878- 6
32-872- 6	32-873- 6	6	M16	16	56	10	30	42	12	32	11	29	32-877- 6	32-878- 6
32-872- 8	32-873- 8	8	M12	12	47	8	26	32	9	21	8	18	32-877- 8	32-878- 8
32-872- 8	32-873- 8	8	M16	16	56	10	30	42	12	32	11	29	32-877- 8	32-878- 8
32-872- 8	32-873- 8	8	M20	20	69	12	36	52	21	58	21	57	32-877- 8	32-878- 8
32-872-10	32-873-10	10	M16	16	56	10	30	42	12	32	11	29	32-877-10	32-878-10
32-872-10	32-873-10	10	M20	20	69	12	36	52	21	58	21	57	32-877-10	32-878-10
32-872-12	32-873-12	12	M20	20	69	12	36	52	21	58	21	57	32-877-12	32-878-12

Exemple de commande — Référence - d_2 : **32-872-5-12**

Doigt d'indexage avec dispositif de blocage et poignée

32-11

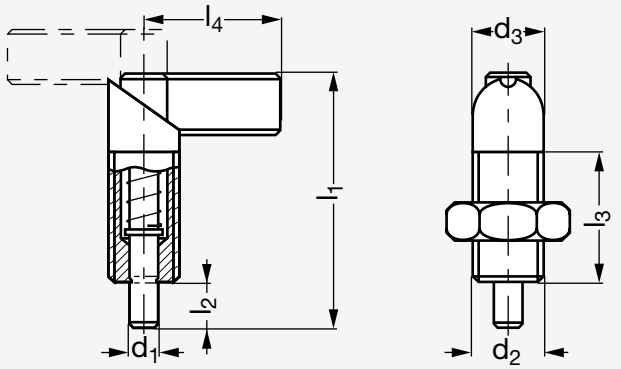



Acier



Inox

MATIÈRE

- Corps en acier bruni ou en inox (AFNOR Z 8 CNF 18-09, Werk 1.4305, AISI 303).
- Goupille de centrage polie, nitrurée ou nickelée.

UTILISATION

- Les doigts d'indexage 32-11 sont utilisés lorsque la goupille de centrage doit être escamotée. Le blocage s'effectue par une rotation de la poignée de 180°.

ACIER													INOX	
Sans écrou	Avec écrou	d_1 $^{-0,02}_{-0,04}$	d_2	d_3	l_1	l_2	l_3 $^{+1,5}_{0}$	l_4	Élasticité (N) Acier Début	Acier Fin	Inox Début	Inox Fin	Sans écrou	Avec écrou
32-110- 4	32-115- 4	4	M10x1	10	37,5	6	19	21	8,5	25	8,5	25	32-111- 4	32-116- 4
32-110- 5	32-115- 5	5	M10x1	10	37,5	6	19	21	8,5	25	8,5	25	32-111- 5	32-116- 5
32-110- 5	32-115- 5	5	M12x1,5	12	47	8	26	26	9	21	8	18	32-111- 5	32-116- 5
32-110- 6	32-115- 6	6	M10x1	10	37,5	6	19	21	8,5	25	8,5	25	32-111- 6	32-116- 6
32-110- 6	32-115- 6	6	M12x1,5	12	47	8	26	26	9	21	8	18	32-111- 6	32-116- 6
32-110- 6	32-115- 6	6	M16x1,5	16	56	10	30	32	12	32	11	29	32-111- 6	32-116- 6
32-110- 8	32-115- 8	8	M12x1,5	12	47	8	26	26	9	21	8	18	32-111- 8	32-116- 8
32-110- 8	32-115- 8	8	M16x1,5	16	56	10	30	32	12	32	11	29	32-111- 8	32-116- 8
32-110- 8	32-115- 8	8	M20x1,5	20	69	12	36	37	21	58	21	57	32-111- 8	32-116- 8
32-110-10	32-115-10	10	M16x1,5	16	56	10	30	32	12	32	11	29	32-111-10	32-116-10
32-110-10	32-115-10	10	M20x1,5	20	69	12	36	37	21	58	21	57	32-111-10	32-116-10
32-110-12	32-115-12	12	M20x1,5	20	69	12	36	37	21	58	21	57	32-111-12	32-116-12

Exemple de commande — Référence - d_2 : **32-110-4-10**

Doigt d'indexage avec dispositif de blocage et poignée plastique

32-11

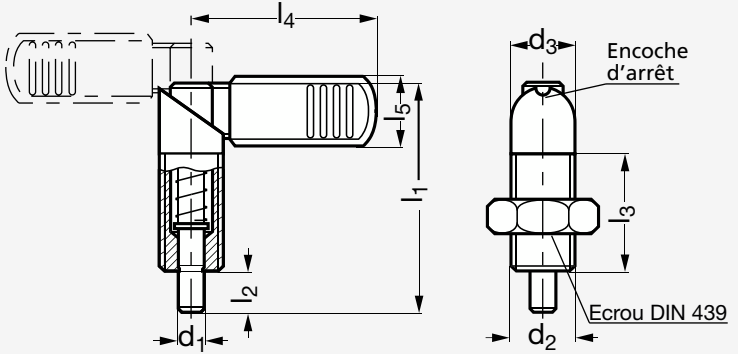



Acier



Inox

MATIÈRE

- Corps en acier bruni ou en inox (AFNOR Z 8 CNF 18-09, Werk 1.4305, AISI 303).
- Goupille de centrage polie, nitrurée ou nickelée.
- Poignée plastique en polyamide noir mat.

UTILISATION

- Les doigts d'indexage 32-11 sont utilisés lorsque la goupille de centrage doit être escamotée. Le blocage s'effectue par une rotation de la poignée de 180°.

ACIER									Élasticité (N)				INOX	
									Acier		Inox			
Sans écrou	Avec écrou	d_1 $^{-0,02}_{-0,04}$	d_2	d_3	l_1	l_2	l_3 $^{+1,5}_{0}$	l_4	Début	Fin	Début	Fin	Sans écrou	Avec écrou
32-112- 5	32-113- 5	5	M12x1,5	47	12	8	26	32	9	21	8	18	32-117- 5	32-118- 5
32-112- 6	32-113- 6	6	M12x1,5	47	12	8	26	32	9	21	8	18	32-117- 6	32-118- 6
32-112- 6	32-113- 6	6	M16x1,5	56	16	10	30	42	12	32	11	29	32-117- 6	32-118- 6
32-112- 8	32-113- 8	8	M12x1,5	47	12	8	26	32	9	21	8	18	32-117- 8	32-118- 8
32-112- 8	32-113- 8	8	M16x1,5	56	16	10	30	42	12	32	11	29	32-117- 8	32-118- 8
32-112- 8	32-113- 8	8	M20x1,5	69	20	12	36	52	21	58	21	57	32-117- 8	32-118- 8
32-112-10	32-113-10	10	M16x1,5	56	16	10	30	42	12	32	11	29	32-117-10	32-118-10
32-112-10	32-113-10	10	M20x1,5	69	20	12	36	52	21	58	21	57	32-117-10	32-118-10
32-112-12	32-113-12	12	M20x1,5	69	20	12	36	52	21	58	21	57	32-117-12	32-118-12

Exemple de commande — Référence - d_2 : **32-112-5-12**

Doigt d'indexage avec dispositif de blocage, embase et poignée

32-10

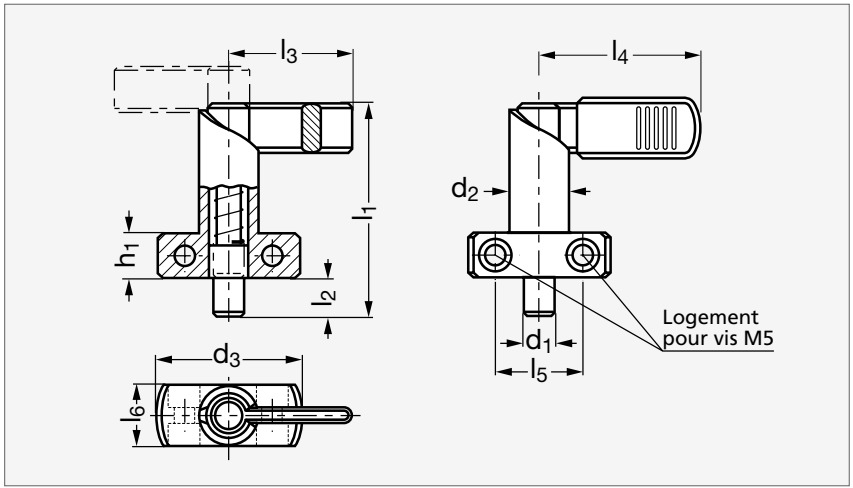



Sans poignée plastique



Avec poignée plastique

MATIÈRE

- Corps en acier bruni.
- Goupille de centrage traitée, rectifiée et brunie.

UTILISATION

- Le blocage s'effectue par une rotation de la poignée de 180°.

Sans poignée plastique	d_1 $^{0}_{-0,05}$	d_2	d_3	l_1	l_2	l_3	l_4	l_5	l_6	h_1	Élasticité (N) Début	Fin	Sans tête
32-100- 6	6	16	35	56	10	32	42	20	16	12	12	32	32-102- 6
32-100- 8	8	16	35	56	10	32	42	20	16	12	12	32	32-102- 8
32-100- 8	8	20	40	69	12	37	52	22	20	15	21	58	32-102- 8
32-100-10	10	16	35	56	10	32	42	20	16	12	12	32	32-102-10
32-100-10	10	20	40	69	12	37	52	22	20	15	21	58	32-102-10
32-100-12	12	20	40	69	12	37	52	22	20	15	21	58	32-102-12

Exemple de commande — Référence - d_2 : **32-100-6-16**

Doigt d'indexage avec dispositif de blocage et poignée, à souder

32-69

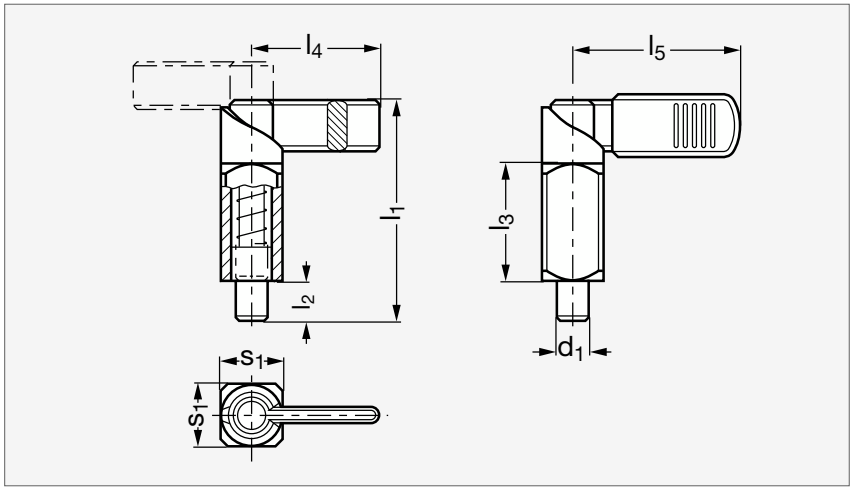



Acier sans poignée plastique | Acier avec poignée plastique | Inox avec poignée plastique

MATIÈRE

- Corps en acier bruni et goupille de centrage traitée, rectifiée et brunie ou corps en inox (AFNOR Z 6 CN 18-09, Werk 1.4301, AISI 304) soudable et goupille de centrage en inox (AFNOR Z 8 CNF 18-09, Werk 1.4305, AISI 303).
- Poignée plastique en polyamide noir mat.

UTILISATION

- Le blocage s'effectue par une rotation de la poignée de 180°.

ACIER											INOX	
Sans poignée plastique	Avec poignée plastique	d_1 $^{-0,02}_{-0,04}$	s_1	l_1	l_2	l_3	l_4	l_5	Élasticité (N) Début	Fin	Sans poignée plastique	Avec poignée plastique
32-690- 6	32-692- 6	6	16	56	10	30	32	42	12	32	32-695- 6	32-697- 6
32-690- 8	32-692- 8	8	16	56	10	30	32	42	12	32	32-695- 8	32-697- 8
32-690- 8	32-692- 8	8	20	69	12	38	37	52	21	58	32-695- 8	32-697- 8
32-690-10	32-692-10	10	16	56	10	30	32	42	12	32	32-695-10	32-697-10
32-690-10	32-692-10	10	20	69	12	38	37	52	21	58	32-695-10	32-697-10
32-690-12	32-692-12	12	20	69	12	38	37	52	21	58	32-695-12	32-697-12

Exemple de commande — Référence - s_1 : **32-690-6-16**

Doigt d'indexage avec poignée et butée à 180°, acier ou inox

32-140

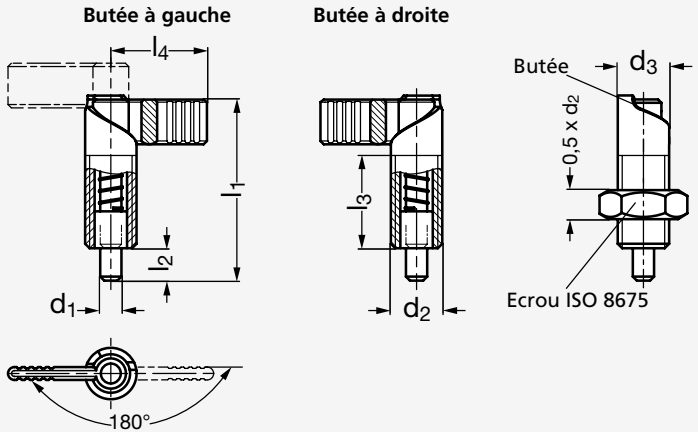



MATIÈRE

- Corps en acier bruni ou en inox (AFNOR Z 8 CNF 18-09, Werk 1.4305, AISI 303).
- Goupille de centrage en acier bruni nitrurée ou en inox (AFNOR Z 8 CNF 18-09, Werk 1.4305, AISI 303).
- Ressort en inox (AFNOR Z 12 CN 18-09, Werk 1.4310, AISI 301).

PRODUITS ASSOCIÉS


Support 32-19
Page 536


Doigt d'indexage acier ou inox 32-141
Page 491


Doigt d'indexage acier ou inox avec blocage 32-143
Page 493


Doigt d'indexage acier ou inox avec blocage 32-142
Page 492

ACIER													INOX			
Butée à gauche		Butée à droite									Élasticité (N)		Butée à gauche		Butée à droite	
Sans écrou	Avec écrou	Sans écrou	Avec écrou	d_1 $^{-0,02}_{-0,04}$	d_2	d_3	l_1	l_2	l_3 $^{+1,5}_{0}$	l_4	Début	Fin	Sans écrou	Avec écrou	Sans écrou	Avec écrou
32-1401- 5	32-1402- 5	32-1403- 5	32-1404- 5	5	M10x1	10	37,5	6	19	21	7	20	32-1405- 5	32-1406- 5	32-1407- 5	32-1408- 5
32-1401- 6	32-1402- 6	32-1403- 6	32-1404- 6	6	M12x1,5	12	47	8	26	26	8	18	32-1405- 6	32-1406- 6	32-1407- 6	32-1408- 6
32-1401- 8	32-1402- 8	32-1403- 8	32-1404- 8	8	M16x1,5	16	56	10	30	32	11	29	32-1405- 8	32-1406- 8	32-1407- 8	32-1408- 8
32-1401-10	32-1402-10	32-1403-10	32-1404-10	10	M20x1,5	20	69	12	37	37	21	57	32-1405-10	32-1406-10	32-1407-10	32-1408-10

Exemple de commande — Référence **32-1401-5**

Doigt d'indexage avec poignée plastique et butée à 180°, acier ou inox

32-141

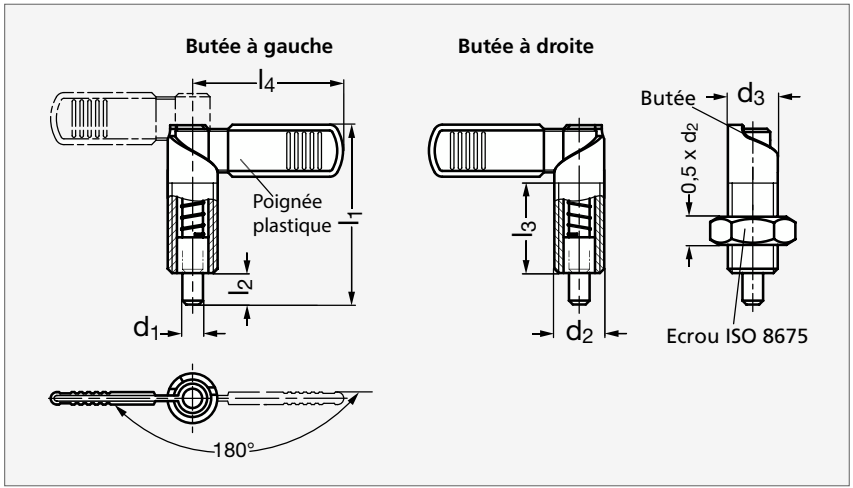



MATIÈRE

- Corps en acier bruni ou en inox (AFNOR Z 8 CNF 18-09, Werk 1.4305, AISI 303).
- Goupille de centrage en acier bruni nitrurée ou en inox (AFNOR Z 8 CNF 18-09, Werk 1.4305, AISI 303).
- Ressort en inox (AFNOR Z 12 CN 18-09, Werk 1.4310, AISI 301).
- Poignée plastique en polyamide (PA) noir mat.

PRODUITS ASSOCIÉS


Support 32-19
Page 536


Doigt d'indexage acier ou inox 32-140
Page 490


Doigt d'indexage acier ou inox avec blocage 32-142
Page 492


Doigt d'indexage acier ou inox avec blocage 32-143
Page 493

ACIER													INOX			
Butée à gauche		Butée à droite									Élasticité (N)		Butée à gauche		Butée à droite	
Sans écrou	Avec écrou	Sans écrou	Avec écrou	d_1 $^{-0,02}_{-0,04}$	d_2	d_3	l_1	l_2	l_3 $^{+1,5}_{0}$	l_4	Début	Fin	Sans écrou	Avec écrou	Sans écrou	Avec écrou
32-1411- 6	32-1412- 6	32-1413- 6	32-1414- 6	6	M12x1,5	12	47	8	26	32	8	18	32-1415- 6	32-1416- 6	32-1417- 6	32-1418- 6
32-1411- 8	32-1412- 8	32-1413- 8	32-1414- 8	8	M16x1,5	16	56	10	30	42	11	29	32-1415- 8	32-1416- 8	32-1417- 8	32-1418- 8
32-1411-10	32-1412-10	32-1413-10	32-1414-10	10	M20x1,5	20	69	12	37	52	21	57	32-1415-10	32-1416-10	32-1417-10	32-1418-10

Exemple de commande — Référence **32-1411-6**

Doigt d'indexage avec dispositif de blocage, poignée et butée à 180°, acier ou inox

32-142

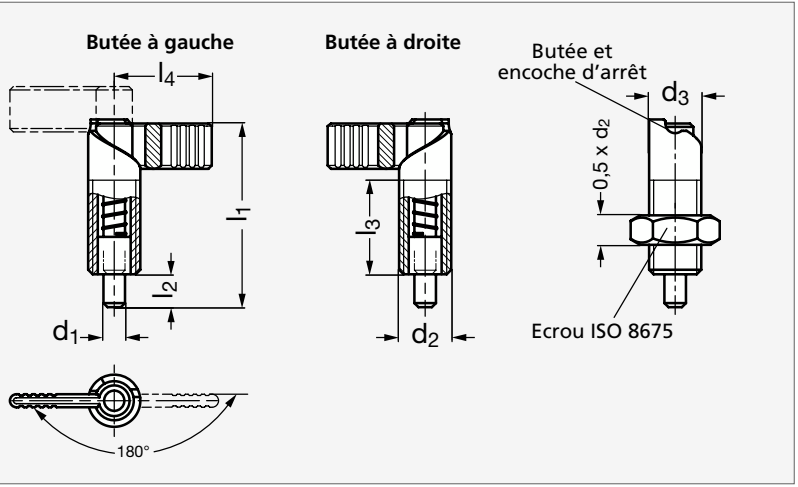

INOX



MATIÈRE

- Corps en acier bruni ou en inox (AFNOR Z 8 CNF 18-09, Werk 1.4305, AISI 303).
- Goupille de centrage en acier bruni nitrurée ou en inox (AFNOR Z 8 CNF 18-09, Werk 1.4305, AISI 303).
- Ressort en inox (AFNOR Z 12 CN 18-09, Werk 1.4310, AISI 301).

UTILISATION

- Le blocage s'effectue par une rotation de la poignée de 180°.

PRODUITS ASSOCIÉS


Support 32-19
Page 536


Doigt d'indexage acier ou inox avec blocage 32-143
Page 493


Doigt d'indexage acier ou inox 32-141
Page 491


Doigt d'indexage acier ou inox 32-140
Page 490

ACIER													INOX			
Butée à gauche		Butée à droite											Butée à gauche		Butée à droite	
Sans écrou	Avec écrou	Sans écrou	Avec écrou	d_1 $^{-0,02}_{-0,04}$	d_2	d_3	l_1	l_2	l_3 $^{+1,5}_{0}$	l_4	Élasticité (N) Début	Élasticité (N) Fin	Sans écrou	Avec écrou	Sans écrou	Avec écrou
32-1421- 5	32-1422- 5	32-1423- 5	32-1424- 5	5	M10x1	10	37,5	6	19	21	7	20	32-1425- 5	32-1426- 5	32-1427- 5	32-1428- 5
32-1421- 6	32-1422- 6	32-1423- 6	32-1424- 6	6	M12x1,5	12	47	8	26	26	8	18	32-1425- 6	32-1426- 6	32-1427- 6	32-1428- 6
32-1421- 8	32-1422- 8	32-1423- 8	32-1424- 8	8	M16x1,5	16	56	10	30	32	11	29	32-1425- 8	32-1426- 8	32-1427- 8	32-1428- 8
32-1421-10	32-1422-10	32-1423-10	32-1424-10	10	M20x1,5	20	69	12	37	37	21	57	32-1425-10	32-1426-10	32-1427-10	32-1428-10

Exemple de commande — Référence **32-1421-5**

Doigt d'indexage avec dispositif de blocage, poignée plastique et butée à 180°, acier ou inox 32-143

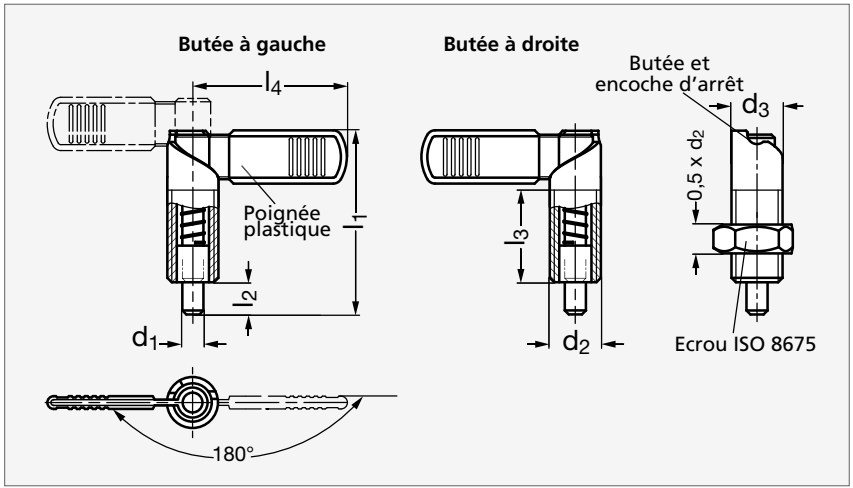



MATIÈRE

- Corps en acier bruni ou en inox (AFNOR Z 8 CNF 18-09, Werk 1.4305, AISI 303).
- Goupille de centrage en acier bruni nitrurée ou en inox (AFNOR Z 8 CNF 18-09, Werk 1.4305, AISI 303).
- Ressort en inox (AFNOR Z 12 CN 18-09, Werk 1.4310, AISI 301).
- Poignée plastique en polyamide (PA) noir mat.

UTILISATION

- Le blocage s'effectue par une rotation de la poignée de 180°.

PRODUITS ASSOCIÉS


Support 32-19
Page 536


Doigt d'indexage acier ou inox avec blocage 32-142
Page 492


Doigt d'indexage acier ou inox 32-140
Page 490


Doigt d'indexage acier ou inox 32-141
Page 491

ACIER													INOX			
Butée à gauche		Butée à droite									Élasticité (N)		Butée à gauche		Butée à droite	
Sans écrou	Avec écrou	Sans écrou	Avec écrou	d_1 $^{-0,02}_{-0,04}$	d_2	d_3	l_1	l_2	l_3 $^{+1,5}_{0}$	l_4	Début	Fin	Sans écrou	Avec écrou	Sans écrou	Avec écrou
32-1431- 6	32-1432- 6	32-1433- 6	32-1434- 6	6	M12x1,5	12	47	8	26	32	8	18	32-1435- 6	32-1436- 6	32-1437- 6	32-1438- 6
32-1431- 8	32-1432- 8	32-1433- 8	32-1434- 8	8	M16x1,5	16	56	10	30	42	11	29	32-1435- 8	32-1436- 8	32-1437- 8	32-1438- 8
32-1431-10	32-1432-10	32-1433-10	32-1434-10	10	M20x1,5	20	69	12	37	52	21	57	32-1435-10	32-1436-10	32-1437-10	32-1438-10

Exemple de commande — Référence **32-1431-6**

Doigt d'indexage avec dispositif de blocage, à souder, acier ou inox

32-83

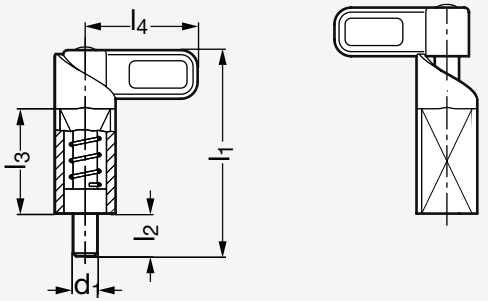



Acier Inox

MATIÈRE

- Corps en acier bruni ou en inox (AFNOR Z 6 CND 17-11, Werk 1.4401, AISI 316, A4), soudable.
- Poignée en acier zingué ou en inox (AFNOR Z 6 CND 17-11, Werk 1.4401, AISI 316, A4).
- Goupille de centrage en acier zingué ou en inox (AFNOR Z 6 CND 17-11, Werk 1.4401, AISI 316, A4).

UTILISATION

- S'utilise lorsque la goupille de centrage doit être escamotée.
- Le blocage s'effectue par une rotation de la poignée de 180°.
- Le corps carré permet d'être soudé dans toutes les positions.
- S'utilise pour des constructions en acier et en serrurerie quand un positionnement peu précis par rapport au verrouillage est suffisant.

Acier	d_1 $^{-0,05}_{-0,25}$	s_1	l_1	l_2	l_3	l_4	Élasticité (N) Acier Début	Acier Fin	Inox Début	Inox Fin	Inox
32-830- 8	8	20	68	14	35	37	16	55	16	45	32-835- 8
32-830-10	10	20	68	14	35	37	16	55	16	45	32-835-10
32-830-12	12	20	68	14	35	37	16	55	16	45	32-835-12
32-830-14	14	20	68	14	35	37	16	55	16	45	32-835-14

Exemple de commande — Référence **32-830-8**

Doigt d'indexage avec dispositif de blocage et embase

32-84

Poignée perpendiculaire aux trous de fixation

Poignée parallèle aux trous de fixation

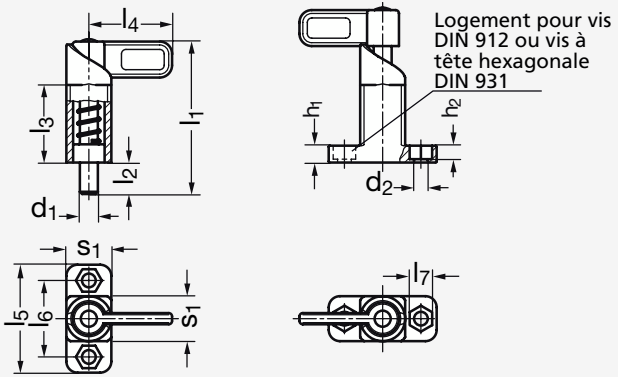

Logement pour vis DIN 912 ou vis à tête hexagonale DIN 931



Poignée parallèle



Poignée perpendiculaire

MATIÈRE

- Corps en acier zingué passivé bleu ou en acier zingué pelliculé noir.
- Poignée en acier zingué passivé bleu.
- Goupille de centrage en acier zingué passivé bleu.

UTILISATION

- S'utilise lorsque la goupille de centrage doit être escamotée.
- Le blocage s'effectue par une rotation de la poignée de 180°.
- S'utilise pour des constructions en acier et en serrurerie quand un positionnement peu précis par rapport au verrouillage est suffisant.

Poignée perpendiculaire	Poignée parallèle	d_1	d_2	l_1	l_2	l_3	l_4	l_5	l_6	l_7	h_1	h_2	s_1	Élasticité (N) Début	Élasticité (N) Fin	Poignée perpendiculaire	Poignée parallèle
32-840- 8	32-842- 8	8	6,1	68	14	35	37	48	34	10	7,5	6,1	20	16	55	32-843- 8	32-844- 8
32-840-10	32-842-10	10	6,1	68	14	35	37	48	34	10	7,5	6,1	20	16	55	32-843-10	32-844-10
32-840-12	32-842-12	12	6,1	68	14	35	37	48	34	10	7,5	6,1	20	16	55	32-843-12	32-844-12
32-840-14	32-842-14	14	6,1	68	14	35	37	48	34	10	7,5	6,1	20	16	55	32-843-14	32-844-14

Exemple de commande — Référence **32-840-8**

Doigt d'indexage avec dispositif de blocage et embase, inox

32-84

Poignée perpendiculaire aux trous de fixation

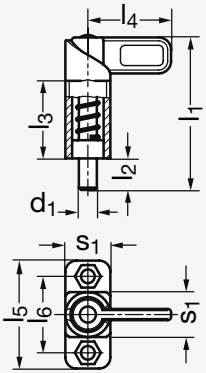

Poignée parallèle aux trous de fixation

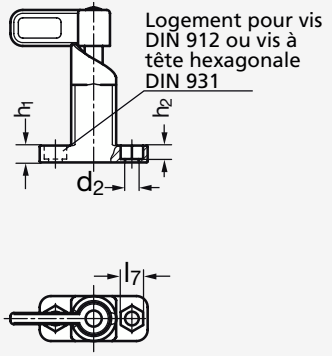



Poignée perpendiculaire



Poignée parallèle

MATIÈRE

- Corps et poignée en inox (AFNOR Z 6 CND 17-11, Werk 1.4401, AISI 316, A4), soudable.
- Goupille de centrage en inox (AFNOR Z 6 CND 17-11, Werk 1.4401, AISI 316, A4).

UTILISATION

- S'utilise lorsque la goupille de centrage doit être escamotée.
- Le blocage s'effectue par une rotation de la poignée de 180°.
- S'utilise pour des constructions en acier et en serrurerie quand un positionnement peu précis par rapport au verrouillage est suffisant.

Poignée perpendiculaire	$d_{1\ -0,25}^{-0,05}$	$d_2^{+0,20}$	l_1	l_2	l_3	l_4	l_5	l_6	l_7	h_1	h_2	s_1	Élasticité (N) Début	Fin	Poignée parallèle
32-847- 8	8	6,1	68	14	35	37	48	34	10	7,5	6,1	20	16	45	32-848-08
32-847-10	10	6,1	68	14	35	37	48	34	10	7,5	6,1	20	16	45	32-848-10
32-847-12	12	6,1	68	14	35	37	48	34	10	7,5	6,1	20	16	45	32-848-12
32-847-14	14	6,1	68	14	35	37	48	34	10	7,5	6,1	20	16	45	32-848-14

Exemple de commande — Référence **32-847-8**

Doigt d'indexage avec dispositif de blocage et embase

32-85

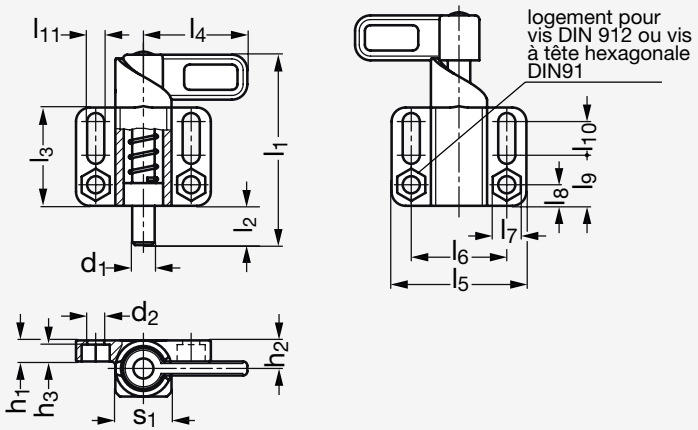



MATIÈRE

- Corps en acier zingué passivé bleu ou en acier zingué pelliculé noir.
- Poignée en acier zingué passivé bleu.
- Goupille de centrage en acier zingué passivé bleu.

UTILISATION

- S'utilise lorsque la goupille de centrage doit être escamotée.
- Le blocage s'effectue par une rotation de la poignée de 180°.
- S'utilise pour des constructions en acier et en serrurerie quand un positionnement peu précis par rapport au verrouillage est suffisant.

PELLICULÉ NOIR																					PASSIVÉ BLEU	
Gauche	Droit	d_1 $^{-0,05}_{-0,25}$	d_2 $^{+0,2}_{0}$	l_1	l_2	l_3	l_4	l_5	l_6	l_7	l_8	l_9	l_{10}	l_{11}	h_1	h_2	h_3	s_1	Élasticité (N) Début	Élasticité (N) Fin	Gauche	Droit
32-850- 8	32-851- 8	8	6,1	68	14	35	37	48	34	10	7,5	18	12	6,1	7,5	10	6,1	20	16	55	32-853- 8	32-854- 8
32-850-10	32-851-10	10	6,1	68	14	35	37	48	34	10	7,5	18	12	6,1	7,5	10	6,1	20	16	55	32-853-10	32-854-10
32-850-12	32-851-12	12	6,1	68	14	35	37	48	34	10	7,5	18	12	6,1	7,5	10	6,1	20	16	55	32-853-12	32-854-12
32-850-14	32-851-14	14	6,1	68	14	35	37	48	34	10	7,5	18	12	6,1	7,5	10	6,1	20	16	55	32-853-14	32-854-14

Exemple de commande — Référence **32-850-8**

Doigt d'indexage avec dispositif de blocage et embase, inox

32-85

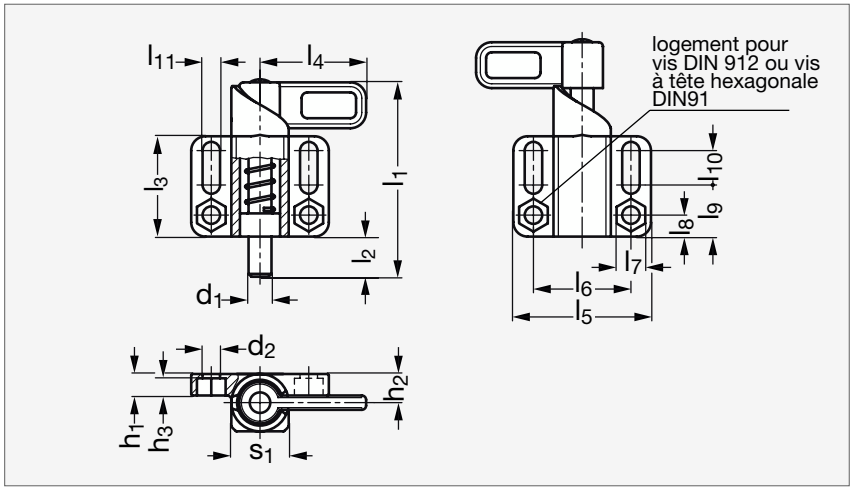



Gauche

Droit

MATIÈRE

- Corps et poignée en inox (AFNOR Z 6 CND 17-11, Werk 1.4401, AISI 316, A4), soudable.
- Goupille de centrage en inox (AFNOR Z 6 CND 17-11, Werk 1.4401, AISI 316, A4).

UTILISATION

- S'utilise lorsque la goupille de centrage doit être escamotée.
- Le blocage s'effectue par une rotation de la poignée de 180°.
- S'utilise pour des constructions en acier et en serrurerie quand un positionnement peu précis par rapport au verrouillage est suffisant.

Gauche	$d_1{}^{-0,05}_{-0,25}$	$d_2{}^{+0,20}$	l_1	l_2	l_3	l_4	l_5	l_6	l_7	l_8	l_9	l_{10}	l_{11}	h_1	h_2	h_3	s_1	Élasticité (N) Début	Élasticité (N) Fin	Droit
32-857- 8	8	6,1	68	14	35	37	48	34	10	7,5	18	12	6,1	7,5	10	6,1	20	16	45	32-858- 8
32-857-10	10	6,1	68	14	35	37	48	34	10	7,5	18	12	6,1	7,5	10	6,1	20	16	45	32-858-10
32-857-12	12	6,1	68	14	35	37	48	34	10	7,5	18	12	6,1	7,5	10	6,1	20	16	45	32-858-12
32-857-14	14	6,1	68	14	35	37	48	34	10	7,5	18	12	6,1	7,5	10	6,1	20	16	45	32-858-14

Exemple de commande — Référence **32-857-8**

Doigt d'indexage avec ou sans dispositif de blocage, à embase et goupille longue démontable 32-133

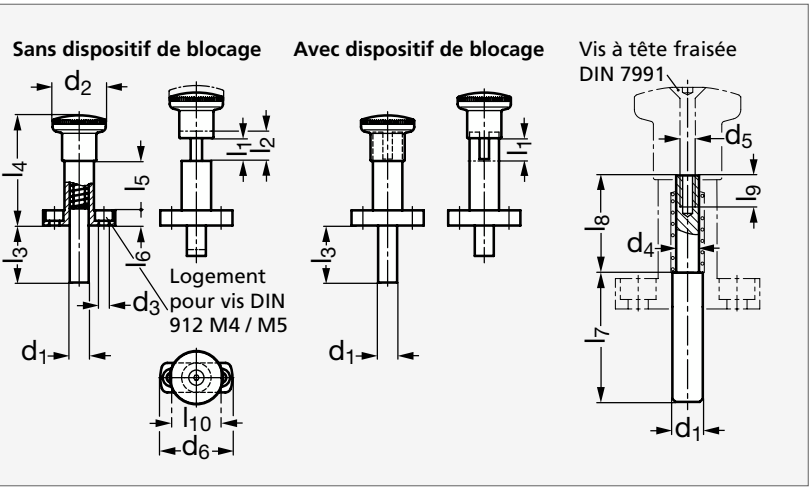


Sans dispositif de blocage


Avec dispositif de blocage

MATIÈRE

- Corps en zamac pelliculé noir mat.
- Goupille de centrage en inox (AFNOR Z 8 CNF 18-09, Werk 1.4305, AISI 303).
- Vis à tête fraisée DIN 7991 en inox (AFNOR Z 6 CN 18-09, Werk 1.4301, AISI 304).
- Bouton en polyamide noir mat indémontable.

UTILISATION

- Le blocage de la tête s'effectue par une rotation de celle-ci de 90°.

PRODUITS ASSOCIÉS


Doigt d'indexage avec goupille longue 32-131
Page 476


Doigt d'indexage avec dispositif de blocage 32-132
Page 477

Avec dispositif de blocage	d_1	d_2	d_3	d_4	d_5	d_6	l_1	l_2	l_3	l_4	l_5	l_6	l_7	l_8	l_9	l_{10}	l_{11}	Élasticité (N) Début	Élasticité (N) Fin	Sans dispositif de blocage
32-1331- 7	7	23	4,3	5	M4	34	6	8	20	48	22	6	31	17,6	7	22	13	6,5	19	32-1332- 7
32-1331- 7	7	23	4,3	5	M4	34	9	11	20	48	22	6	27,5	21,1	7	22	13	6	25	32-1332- 7
32-1331- 8	8	28	5,3	6	M4	38	8	10	25	58	26	8	39	20,6	8	26	16	8,5	26	32-1332- 8
32-1331- 8	8	28	5,3	6	M4	38	12	14	25	58	26	8	34	25,6	8	26	16	8,5	28	32-1332- 8
32-1331-10	10	28	5,3	7,5	M5	38	12	14	30	58	26	8	39,2	25,4	8	26	16	9,5	38	32-1332-10

Exemple de commande — Référence - l_1 : **32-1331-7-6**

Doigt d'indexage avec ou sans dispositif de blocage, à tête noire ou rouge et embase

32-134

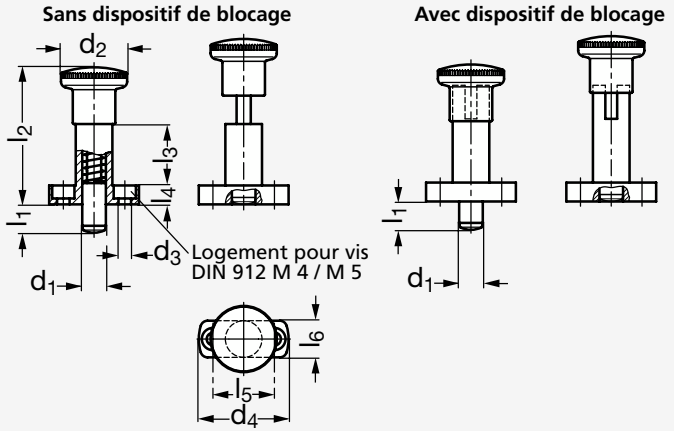



Sans dispositif de blocage



Avec dispositif de blocage

MATIÈRE

- Corps en zamac pelliculé noir mat.
- Goupille de centrage en inox (AFNOR Z 8 CNF 18-09, Werk 1.4305, AISI 303).
- Bouton en polyamide noir mat ou rouge (RAL 3000) indémontable.

UTILISATION

- Le blocage de la tête s'effectue par une rotation de celle-ci de 90°.

TÊTE NOIRE														TÊTE ROUGE	
Avec dispositif de blocage	Sans dispositif de blocage	d_1	d_2	d_3	d_4	l_1	l_2	l_3	l_4	l_5	l_6	Élasticité (N) Début	Élasticité (N) Fin	Avec dispositif de blocage	Sans dispositif de blocage
32-1341- 6	32-1342- 6	6	23	4,3	34	6	48	22	6	22	13	6,5	19	32-1343- 6	32-1344- 6
32-1341- 6	32-1342- 6	6	23	4,3	34	9	48	22	6	22	13	6	25	32-1343- 6	32-1344- 6
32-1341- 8	32-1342- 8	8	28	5,3	38	8	58	26	8	26	16	8,5	26	32-1343- 8	32-1344- 8
32-1341- 8	32-1342- 8	8	28	5,3	38	12	58	26	8	26	16	8,5	28	32-1343- 8	32-1344- 8
32-1341-10	32-1342-10	10	28	5,3	38	12	58	26	8	26	16	9,5	38	32-1343-10	32-1344-10

Exemple de commande — Référence - l_1 : **32-1341-6-6**

Doigt d'indexage avec ou sans dispositif de blocage, à embase et goupille longue conique

32-135

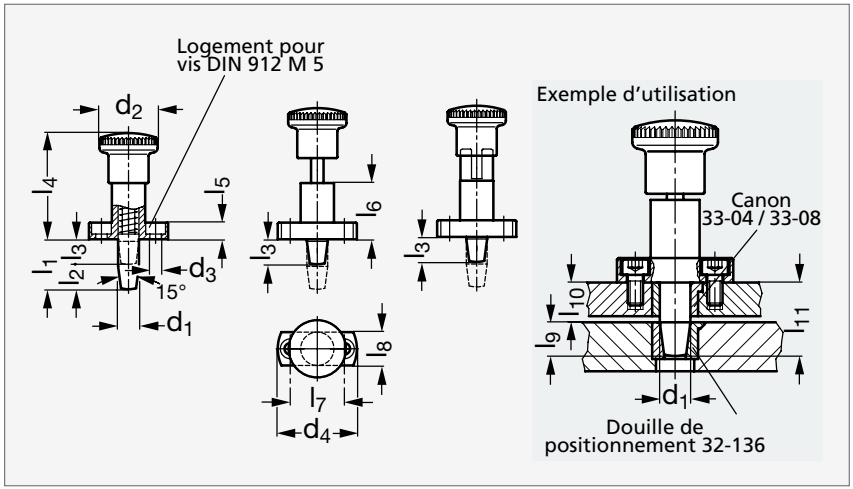



Sans dispositif de blocage



Avec dispositif de blocage

MATIÈRE

- Corps en acier bruni.
- Goupille de centrage traitée rectifiée.
- Bouton en polyamide noir mat indémontable.

UTILISATION

- Le blocage de la tête s'effectue par une rotation de celle-ci de 90°.

Sans dispositif de blocage	d_1 h6	d_2	d_3	d_4	l_1	l_2	l_3	l_4	l_5	l_6	l_7	l_8	l_9	l_{10} min.	l_{10} max.	l_{11}	Élasticité (N) Début	Fin	Avec dispositif de blocage
32-1351- 6	6	23	4,3	34	18	9	9	45	6	25	23	13	7	9	10	17,5	6	25	32-1352- 6
32-1351- 6	6	23	4,3	34	24	9	15	45	6	25	23	13	7	15	16	23,5	6	25	32-1352- 6
32-1351- 8	8	28	5,3	38	20	10,6	9,4	51	8	27	26	16	9	9,4	10	19,5	8,5	28	32-1352- 8
32-1351- 8	8	28	5,3	38	26	10,6	15,4	51	8	27	26	16	9	15,4	16	25,5	8,5	28	32-1352- 8
32-1351-10	10	28	5,3	38	24	12,6	11,4	51	8	27	26	16	11	11,4	12	23,5	11,5	40	32-1352-10
32-1351-10	10	28	5,3	38	32	12,6	19,4	51	8	27	26	16	11	19,4	20	31,5	11,5	40	32-1352-10

Exemple de commande — Référence - l_1 : **32-1351-6-18**

Douille de positionnement pour doigt d'indexage à goupille longue conique, avec ou sans collerette 32-136

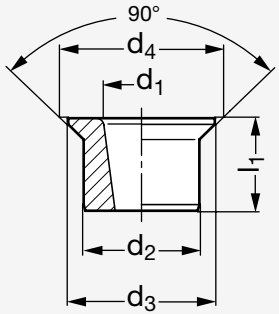

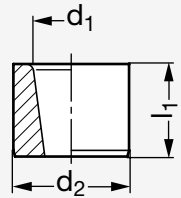



Avec collerette



Sans collerette

MATIÈRE

- Acier trempé.
- Résistance 58/62 HRc.

Avec collerette	d_1	d_2	d_3	d_4	l_1	Sans collerette
32-1361- 6	6	10	12,5	13,5	8	32-1362- 6
32-1361- 8	8	12	15	16	10	32-1362- 8
32-1361-10	10	15	19	20,6	12	32-1362-10

Exemple de commande — Référence **32-1361-6**

Doigt d'indexage avec ou sans dispositif de blocage, à support alésé ou taraudé

32-138

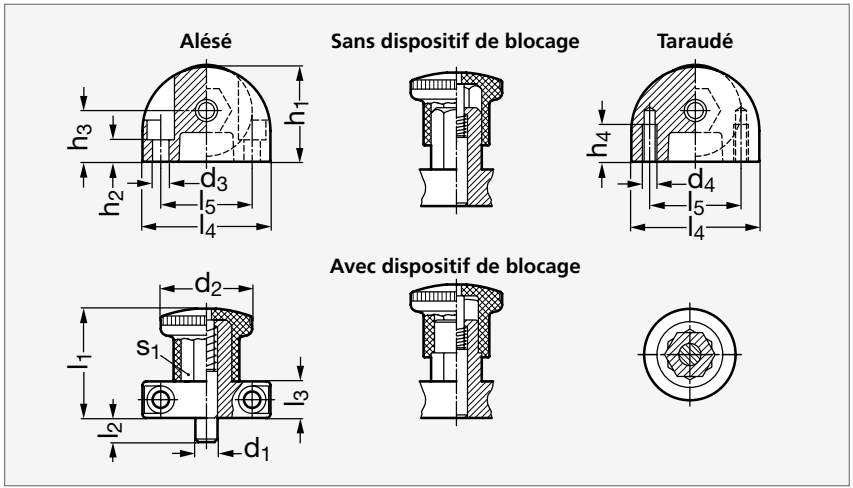



Support alésé



Support taraudé

MATIÈRE

- Corps en zamac pelliculé noir mat.
- Goupille de centrage en inox (AFNOR Z 8 CNF 18-09, Werk 1.4305, AISI 303).
- Ressort en inox (AFNOR Z 12 CN 18-09, Werk 1.4310, AISI 301).
- Bouton en polyamide noir mat indémontable.

UTILISATION

- Le blocage de la tête s'effectue par une rotation de celle-ci de 30°.

ALÉSÉ																		TARAUDÉ	
Sans dispositif de blocage	Avec dispositif de blocage	d_1	d_2	d_3	d_4	l_1	l_2 min.	l_3	l_4	l_5	h_1	h_2	h_3	h_4	s_1	Élasticité (N) Début	Élasticité (N) Fin	Sans dispositif de blocage	Avec dispositif de blocage
32-1381- 5	32-1382- 5	5	25	4,3	M4	32	6	12	35	25	26	6	14	10	12	5	15	32-1383- 5	32-1384- 5
32-1381- 6	32-1382- 6	6	25	4,3	M4	32	6	12	35	25	26	6	14	10	12	5	15	32-1383- 6	32-1384- 6
32-1381- 8	32-1382- 8	8	33	5,3	M5	39	10	14	47	35	34	10	18	12	17	9	35	32-1383- 8	32-1384- 8
32-1381-10	32-1382-10	10	33	5,3	M5	39	10	14	47	35	34	10	18	12	17	9	35	32-1383-10	32-1384-10

Exemple de commande — Référence **32-1381-5**

Doigt d'indexage à poignée

32-59

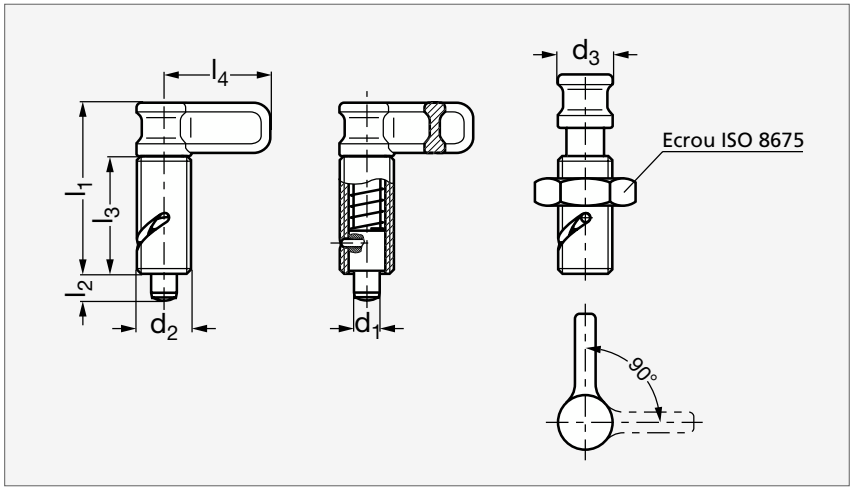



MATIÈRE

- Corps en acier zingué chromaté, goupille de centrage traitée.
- Poignée en polyamide noir indémontable.
- Écrou ISO 8675.

PRODUIT ASSOCIÉ



Support 32-19
Page 536

Sans écrou	d_1 $^{-0,02}_{-0,04}$	d_2	d_3	l_1	l_2	l_3	l_4	Élasticité (N) Début	Fin	Avec écrou
32-591- 6	6	M16x1,5	16	51	8	35	32	6,5	20	32-592- 6
32-591- 8	8	M16x1,5	16	51	8	35	32	6,5	20	32-592- 8
32-591-10	10	M16x1,5	16	51	8	35	32	6,5	20	32-592-10

Exemple de commande — Référence **32-591-6**

Doigt d'indexage à poignée, avec dispositif de blocage

32-59

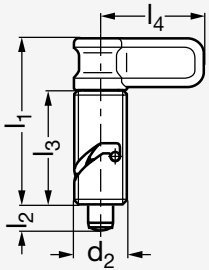

Avec cran de sécurité

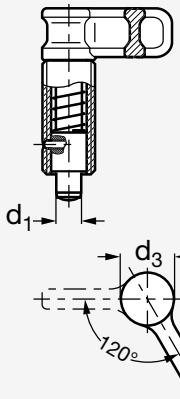

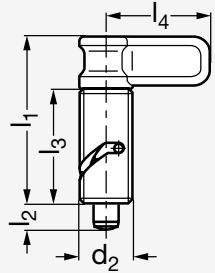

Sans cran de sécurité



Sans cran de sécurité



Avec cran de sécurité

MATIÈRE

- Corps en acier zingué chromaté, goupille de centrage traitée.
- Poignée en polyamide noir indémontable.
- Écrou ISO 8675.

PRODUIT ASSOCIÉ



Support 32-19
Page 536

AVEC CRAN DE SÉCURITÉ											SANS CRAN DE SÉCURITÉ	
Sans écrou	Avec écrou	d_1 $^{-0,02}_{-0,04}$	d_2	d_3	l_1	l_2	l_3	l_4	Élasticité (N) Début	Fin	Sans écrou	Avec écrou
32-595- 6	32-596- 6	6	M16x1,5	16	51	8	35	32	6,5	20	32-593- 6	32-594- 6
32-595- 8	32-596- 8	8	M16x1,5	16	51	8	35	32	6,5	20	32-593- 8	32-594- 8
32-595-10	32-596-10	10	M16x1,5	16	51	8	35	32	6,5	20	32-593-10	32-594-10

Exemple de commande — Référence **32-593-6**

Doigt d'indexage à poignée, avec dispositif de blocage en position sortie

32-60

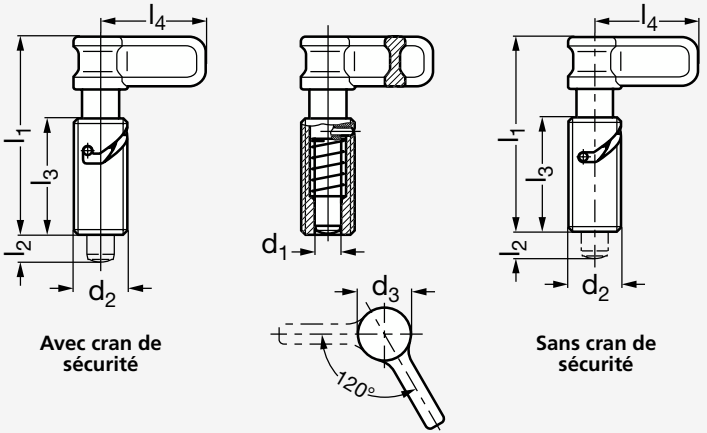


Sans cran de sécurité


Avec cran de sécurité

MATIÈRE

- Corps en acier zingué chromaté, goupille de centrage traitée.
- Poignée en polyamide noir indémontable.
- Écrou ISO 8675.

PRODUITS ASSOCIÉS


Support 32-19
Page 536


Doigt d'indexage goupille position rentrée 32-60
Voir notre site internet

AVEC CRAN DE SÉCURITÉ

Sans écrou	Avec écrou	d_1 $^{-0,02}_{-0,04}$	d_2	d_3	l_1	l_2 $^{\pm 0,5}$	l_3 $^{\pm 0,5}$	l_4	l_5	Élasticité (N) Début	Fin	Sans écrou	Avec écrou
32-605-6	32-606-6	6	M16x1,5	16	60	6	8	35	32	7	16,5	32-603-6	32-604-6
32-605-8	32-606-8	8	M16x1,5	16	60	6	8	35	32	7	16,5	32-603-8	32-604-8

SANS CRAN DE SÉCURITÉ

Exemple de commande — Référence **32-603-6**

Doigt d'indexage à clé, avec goupille en position sortie

32-90

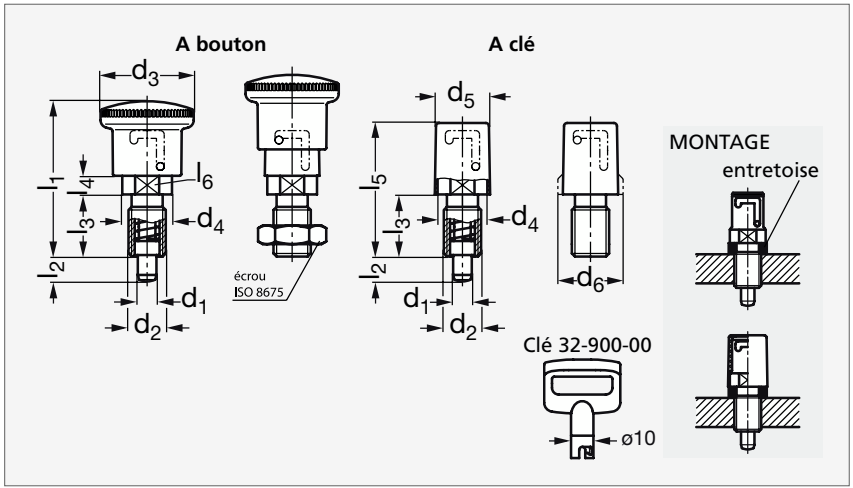



À bouton



À clé

MATIÈRE

- Corps en acier zingué chromaté. Ressort en inox.
- Goupille de centrage en inox (AFNOR Z8 CNF 18-09, Werk 1.4305, AISI 303).
- Bouton en polyamide noir mat, indémontable. Manchon en polyamide noir ou rouge.

UTILISATION

- En position initiale, la goupille de centrage est sortie. Pour la rentrer et la bloquer, il faut tourner le bouton ou la clé à 90°.
- Pour le modèle à clé, celle-ci actionne la goupille de centrage.
- Le manchon est une sécurité supplémentaire contre un déverrouillage non autorisé et empêche un disfonctionnement dû à la saleté.
- Clé à commander séparément : réf 32-900-00.
- Se référer à notre site internet pour consulter l'ensemble des informations.

À BOUTON																		À CLÉ	
Manchon noir		Manchon rouge														Élasticité (N)		Manchon noir	
Sans écrou	Avec écrou	Sans écrou	Avec écrou	d_1 $^{0}_{-0,05}$	d_2	d_3	d_4	d_5	d_6	l_1	l_2	l_3	l_4	l_5	l_6	Début	Fin	Sans écrou	Avec écrou
32-901- 6	32-902- 6	32-903- 6	32-904- 6	6	M12x1,5	28	16	17		50	8	20	6	43	14	13	28	32-905- 6	32-906- 6
32-901- 8	32-902- 8	32-903- 8	32-904- 8	8	M12x1,5	28	16	17		50	8	20	6	43	14	13	28	32-905- 8	32-906- 8
32-901- 8	32-902- 8	32-903- 8	32-904- 8	8	M16x1,5	28	18	17	20	52	10	22	6	48	16	14	38	32-905- 8	32-906- 8
32-901-10	32-902-10	32-903-10	32-904-10	10	M16x1,5	28	18	17	20	52	10	22	6	48	16	14	38	32-905-10	32-906-10

Exemple de commande — Référence - d_2 : **32-901-6-12x1,5**

Doigt d'indexage à clé, avec goupille en position rentrée

32-91

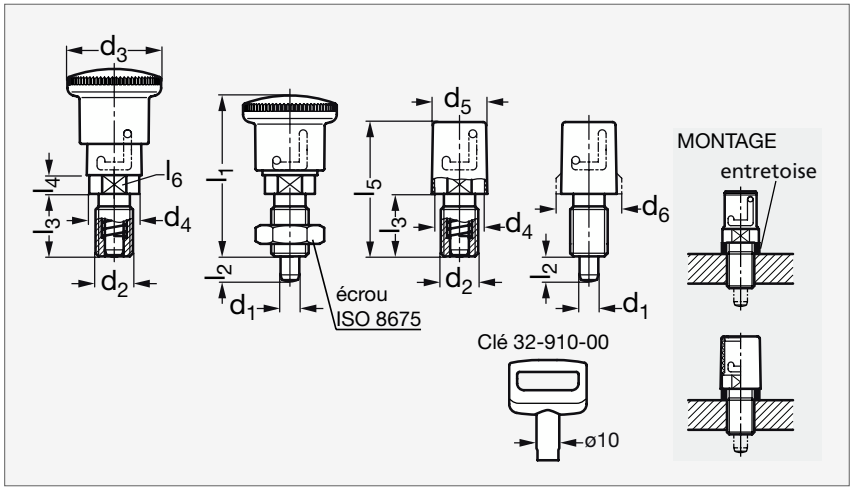



À bouton



À clé

MATIÈRE

- Corps en acier zingué chromaté.
- Goupille de centrage en inox (AFNOR Z 8 CNF 18-09, Werk 1.4305, AISI 303).
- Ressort en inox.
- Bouton et manchon en polyamide noir mat, indémontable.

UTILISATION

- En position initiale, la goupille de centrage est rentrée dans le doigt. Pour la sortir et la bloquer, il faut pousser et tourner le bouton ou la clé à 90°.
- Pour le modèle à clé, celle-ci actionne la goupille de centrage.
- Le manchon est une sécurité supplémentaire contre un déverrouillage non autorisé et empêche un disfonctionnement dû à la saleté.
- Clé à commander séparément : réf. 32-910-00.
- Se référer à notre site internet pour consulter l'ensemble des informations.

À BOUTON																À CLÉ	
Sans écrou	Avec écrou	d_1 $^{0}_{-0,05}$	d_2	d_3	d_4	d_5	d_6	l_1	l_2	l_3	l_4	l_5	l_6	Élasticité (N) Début	Fin	Sans écrou	Avec écrou
32-911-6	32-912-6	6	M12x1,5	28	16	17		51,5	8	20	6	43	14	12	27	32-915-6	32-916-6
32-911-8	32-912-8	8	M16x1,5	28	18	17	20	54,5	10	22	6	48	16	12	35	32-915-8	32-916-8

Exemple de commande — Référence **32-911-6**

Doigt d'indexage à bouton moleté

32-98

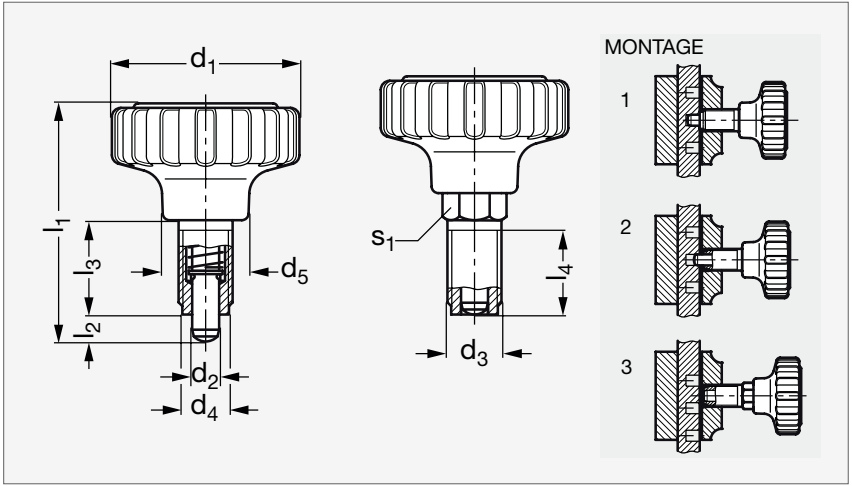



MATIÈRE

- Bouton en technopolymère noir mat à base de polyamide.
- Capuchon en technopolymère gris clair.
- Corps en acier zingué, goupille de centrage en inox.

UTILISATION

- S'utilise pour positionner, fixer et bloquer une pièce dans le même temps.
- Par un mouvement axial du bouton, on tire la goupille de centrage de sa position engagée, et en même temps, le bouton relié au corps par l'écrou permet de serrer et desserrer.
- Se référer à notre site internet pour les instructions de montage.

PRODUITS ASSOCIÉS



Support 32-38
Page 537



Doigt d'indexage
avec sécurité 32-99
Voir notre site internet

	d_1	d_2 $^{-0,02}_{-0,04}$	d_3	d_4	d_5	l_1	l_2	l_3	l_4 min.	s_1	Élasticité (N) Début	Fin
32-980-30	34	5	M10x1	8,6	15,5	44	5	19	17	10	7	17
32-980-40	42	6	M12x1,5	9,9	19	52	6	21	19	12	9	24
32-980-50	53	6	M12x1,5	9,9	22,5	59	6	21	19	12	9	24
32-980-50	53	8	M16x1,5	13,9	22,5	68	8	28	26	16	11	30

Exemple de commande — Référence - d_3 : **32-980-30-10x1**

Doigt d'indexage avec mécanisme “push-push”

32-92

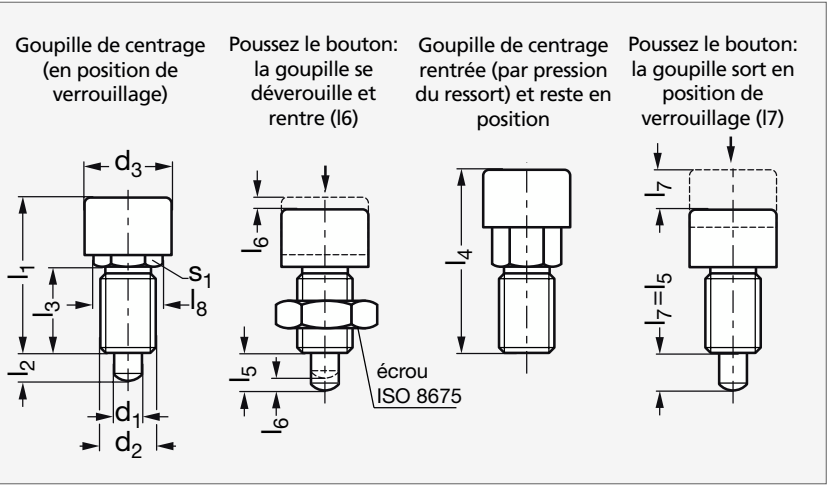



MATIÈRE

- Corps et goupille en acier nitruré bruni.
- Bouton en polyamide noir mat.

UTILISATION

- La goupille de centrage est actionnée par un mécanisme appelé “cardioïde”, c'est-à-dire qu'elle est aussi bien sortie ou rentrée uniquement en pressant le bouton comme un stylo bille. La goupille de centrage ne peut absorber aucune force axiale et se rétracte par l'action du ressort. Elle doit rester libre et facile à actionner.

PRODUITS ASSOCIÉS



Support 32-38
Page 537



Douille de positionnement 32-39
Page 538

Sans écrou	d_1 $^{-0,02}_{-0,05}$	d_2	d_3	l_1	l_2	l_3	l_4	l_5	l_6	l_7	l_8	s_1	Élasticité (N) Début	Fin	Avec écrou
32-921-6	6	M12x1,5	19	38	6	20	44,5	9	3	9	15	13	20	30	32-922-6
32-921-8	8	M16x1,5	25	46	8	26	54,5	11	3	11	19	17	40	65	32-922-8

Exemple de commande — **Référence** **32-921-6**

Doigt d'indexage court, à souder

32-32

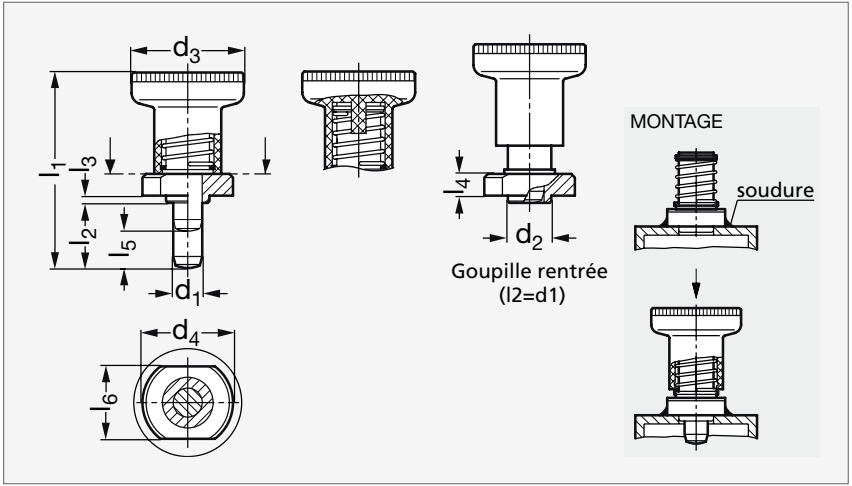



MATIÈRE

- Plaque en acier bruni.
- Goupille de centrage traitée, rectifiée, brunie.
- Bouton en polyamide noir mat, indémontable.

UTILISATION

- S'utilise pour des tubes carrés en acier et des panneaux minces en tôle d'acier qui ne peuvent pas être taraudés.
- Le modèle avec dispositif de blocage s'utilise lorsque la goupille de centrage doit être escamotée. Le blocage de la tête s'effectue par une rotation de celle-ci de 90°.

MONTAGE

- Pour éviter une déformation à la chaleur, la tête plastique moulée à la goupille doit être installée après avoir réalisé la soudure, en utilisant un maillet à tête souple.

Sans dispositif de blocage	d_1 $^{-0,02}_{-0,04}$	d_2 $^{-0,02}_{-0,1}$	d_3	d_4	l_1		l_2		l_3	l_4	l_5	l_6	Élasticité (N) Début	Fin	Avec dispositif de blocage
32 - 321 - 6	6	10	25	22	37	45	6	14	1,5	5,5	6	18	8,5	22	32 - 323 - 6
32 - 321 - 8	8	12	31	25	44	54	8	18	2	6,5	8	20	15,5	28	32 - 323 - 8

Exemple de commande — Référence - l_2 : **32 - 321 - 6 - 6**

Doigt d'indexage court, acier ou inox

32-12

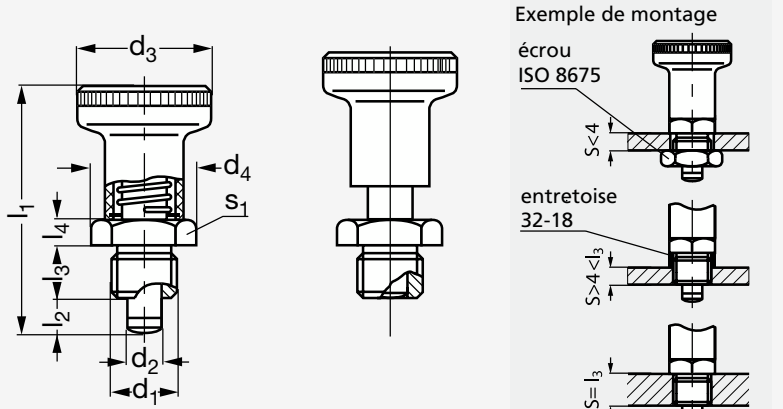



Acier

Inox

MATIÈRE

- Corps en acier bruni ou en inox (AFNOR Z 8 CNF 18-09, Werk 1.4305, AISI 303).
- Goupille de centrage traitée, rectifiée, brunie ou nickelée.
- Bouton en polyamide noir mat, indémontable.

PRODUITS ASSOCIÉS



Entretoise 32-18
Page 535



Douille de positionnement
32-39
Page 538

ACIER													INOX	
Sans écrou	Avec écrou	d_1	d_2 $^{-0,02}_{-0,04}$	d_3	d_4	l_1	l_2	l_3 $^{0}_{-0,15}$	l_4	s_1	Élasticité (N) Début	Fin	Sans écrou	Avec écrou
32-120-12	32-125-12	M12x1,5	6	25	19,6	45	6	10	5	17	7	18	32-121-12	32-126-12
32-120-16	32-125-16	M16x1,5	8	31	21,9	54	8	12	6	19	14	24	32-121-16	32-126-16

Exemple de commande — Référence **32-120-12**

Doigt d'indexage court, avec dispositif de blocage, acier ou inox

32-13

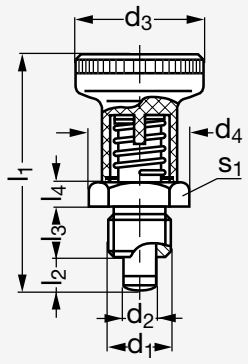

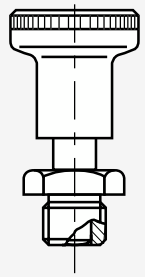

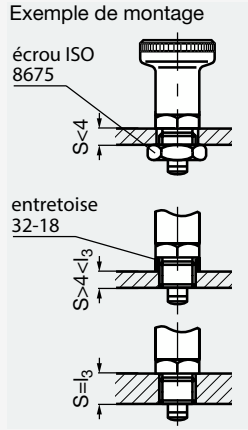



MATIÈRE

- Corps en acier bruni ou en inox (AFNOR Z 8 CNF 18-09, Werk 1.4305, AISI 303).
- Goupille de centrage traitée, rectifiée, brunie ou nickelée.
- Bouton en polyamide noir mat, indémontable.

UTILISATION

- Les doigts d'indexage 32-13 sont utilisés lorsque la goupille de centrage doit être escamotée.
- Le blocage de la tête s'effectue par une rotation de celle-ci de 90°.

PRODUITS ASSOCIÉS



Entretoise 32-18
Page 535



Douille de positionnement 32-39
Page 538

ACIER													INOX	
Sans écrou	Avec écrou	d_1	d_2 $^{-0,02}_{-0,04}$	d_3	d_4	l_1	l_2	l_3 $^{0}_{-0,15}$	l_4	s_1	Élasticité (N) Début	Fin	Sans écrou	Avec écrou
32-130-12	32-135-12	M12x1,5	6	25	19,6	45	6	10	5	17	7	18	32-131-12	32-136-12
32-130-16	32-135-16	M16x1,5	8	31	21,9	54	8	12	6	19	14	24	32-131-16	32-136-16

Exemple de commande — Référence **32-130-12**

Doigt d'indexage court, avec embase

32-14

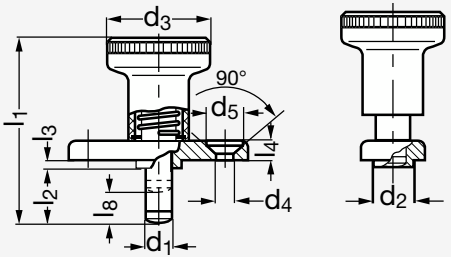

INOX



MATIÈRE

- Plaque en zamac zingué chromaté.
- Goupille de centrage en acier traitée, rectifiée et brunie ou en inox (Z8 CNF 18-09, Werk 1.4305, AISI 303).
- Bouton en polyamide noir mat, indémontable.

PRODUITS ASSOCIÉS



Doigt d'indexage avec dispositif de blocage 32-15
Page 515



Doigt d'indexage miniature 32-106
Page 523

ACIER																		INOX	
Bouton noir	Bouton rouge	d_1 $^{-0,02}_{-0,04}$	d_2 $^{-0,02}_{-0,1}$	d_3	d_4	d_5	l_1		l_2		l_3 $^{0}_{-0,15}$	l_4	l_5	l_6	l_7	l_8	Élasticité (N) Début	Fin	Bouton noir	Bouton rouge
32-140-6	32-143-6	6	10	25	4,3	8,3	37	45	6	14	2,5	4,5	40	30	18	6	8,5	22	32-145-6	32-146-6
32-140-8	32-143-8	8	12	31	5,3	10,4	44	54	8	18	2,5	5,5	46	34	20	8	15,5	28	32-145-8	32-146-8

Exemple de commande — Référence - l_2 : **32-140-6-6**

Doigt d'indexage court, avec dispositif de blocage et embase

32-15

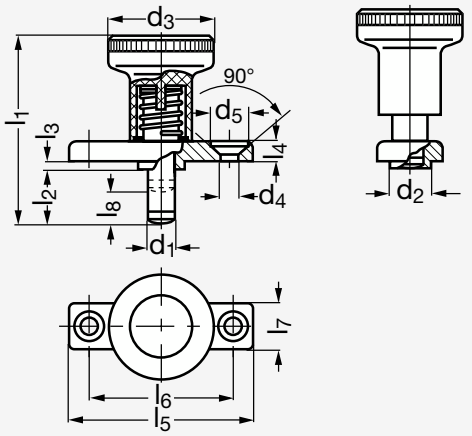



MATIÈRE

- Plaque en zamac zingué chromaté.
- Goupille de centrage en acier traitée, rectifiée et brunie ou en inox (Z8 CNF 18-09, Werk 1.4305, AISI 303).
- Bouton en polyamide noir mat, indémontable.

UTILISATION

- Les doigts d'indexage 32-15 sont utilisés lorsque la goupille de centrage doit être escamotée.
- Le blocage de la tête s'effectue par une rotation de celle-ci de 90°.

PRODUITS ASSOCIÉS



Doigt d'indexage 32-14
Page 514



Doigt d'indexage miniature 32-106
Page 523

Acier	d_1 $^{-0,02}_{-0,04}$	d_2 $^{-0,02}_{-0,1}$	d_3	d_4	d_5	l_1		l_2		l_3 $^{0}_{-0,15}$	l_4	l_5	l_6	l_7	l_8	Élasticité (N) Début	Fin	Inox
32-150-6	6	10	25	4,3	8,3	37	45	6	14	2,5	4,5	40	30	18	6	8,5	22	32-155-6
32-150-8	8	12	31	5,3	10,4	44	54	8	18	2,5	5,5	46	34	20	8	15,5	28	32-155-8

Exemple de commande — Référence - l_2 : **32-150-6-6**

Doigt d'indexage zamac, avec dispositif de blocage et embase

32-108

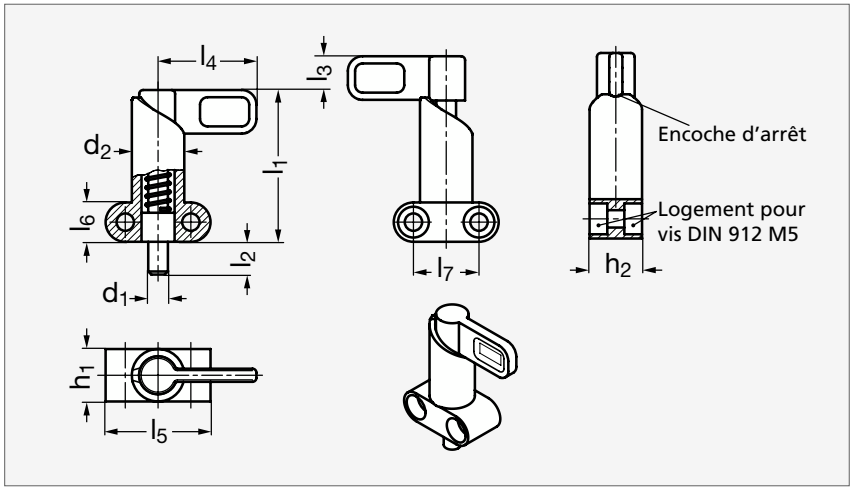



MATIÈRE

- Corps en zamac pelliculé noir (RAL 9005).
- Poignée en polyamide (PA) noir mat, indémontable.
- Goupille de centrage en acier zingué, passivé bleu.

UTILISATION

- Le blocage s'effectue par une rotation de la poignée de 180°.
- Peut se fixer pour une utilisation à droite ou à gauche.

PRODUIT ASSOCIÉ



Douille de positionnement
32-39
Page 538

	d_1	d_2	l_1	l_2		l_3	l_4	l_5	l_6	l_7	h_1	h_2	Élasticité (N) Début	Élasticité (N) Fin
32-1080- 6	6	16	46	10	16	10	30	32	12	20	16	10,5	12	32
32-1080- 8	8	16	46	10	16	10	30	32	12	20	16	10,5	12	32
32-1080- 8	8	20	57	12	18	12	37	37	15	22	20	14,5	21	58
32-1080-10	10	16	46	10	16	10	30	32	12	20	16	10,5	12	32
32-1080-10	10	20	57	12	18	12	37	37	15	22	20	14,5	21	58
32-1080-12	12	20	57	12	18	12	37	37	15	22	20	14,5	21	58

Exemple de commande

Référence - d_2 - l_2

32-1080-6-16-10

Doigt d'indexage court, avec ou sans dispositif de blocage, à manchonner

32-64 / 32-66

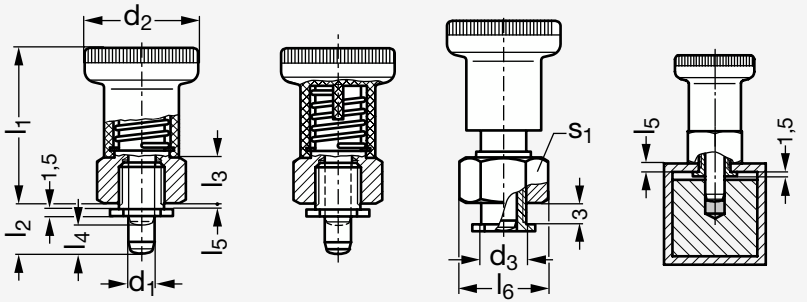

Sans dispositif de blocage — **Avec dispositif de blocage**



MATIÈRE

- Corps en acier zingué.
- Goupille de centrage en inox.
- Bouton en polyamide noir mat, indémontable.

UTILISATION

- Le blocage de la tête s'effectue par une rotation de celle-ci de 90°.

Sans dispositif de blocage	d_1 $^{-0,02}_{-0,04}$	d_2	d_3	l_1	l_2		l_3	l_4	l_5 min.	l_5 max.	l_6	s_1	s_2	Élasticité (N) Début	Fin	Avec dispositif de blocage
32-640-6	6	25	10	34	8,5	10,5	10	6	1	5	19,5	17	14	8,5	22	32-660-6
32-640-8	8	31	12	40	10	12	12	7,5	1	5	22	19	16	15,5	28	32-660-8

Exemple de commande — Référence - l_2 : **32-640-6-8,5**

Doigt d'indexage miniature

32-36

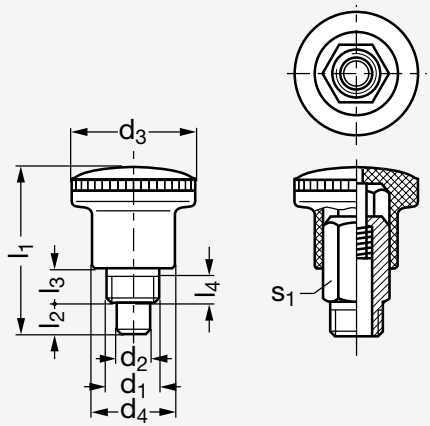



Acier, noir — Inox, rouge — Acier, rouge

MATIÈRE

- Corps en acier zingué, passivé bleu ou en inox (AFNOR Z 8 CNF 18-09, Werk 1.4305, AISI 303).
- Goupille de centrage en inox (AFNOR Z 8 CNF 18-09, Werk 1.4305, AISI 303) et ressort en inox (AFNOR Z 12 CN 18-09, Werk 1.4310, AISI 301).
- Bouton en polyamide noir mat ou rouge (RAL 3000), indémontable.

UTILISATION

- Possibilité de serrage de la pièce indexée avec l'extrémité du corps du doigt d'indexage.

PRODUITS ASSOCIÉS



Entretoise 32-18
Page 535



Douille de positionnement 32-39
Page 538

ACIER													INOX	
Noir	Rouge	d_1	d_2 $^{0}_{-0,06}$	d_3	d_4	l_1	l_2 min.	l_3	l_4 min.	s_1	Élasticité (N) Début	Fin	Noir	Rouge
32-360- 8	32-361- 8	M 8x0,75	4	21	15	26,5	5	5	3,5	10	4,5	12	32-365- 8	32-366- 8
32-360- 8	32-361- 8	M 8x0,75	5	21	15	26,5	5	5	3,5	10	4,5	12	32-365- 8	32-366- 8
32-360-10	32-361-10	M10x1	6	25	18	34	7	7	4,5	12	5	18	32-365-10	32-366-10
32-360-10	32-361-10	M10x1	7	25	18	34	7	7	4,5	12	5	18	32-365-10	32-366-10

Exemple de commande — Référence - d_2 : **32-360-8-4**

Doigt d'indexage miniature, avec dispositif de blocage

32-37

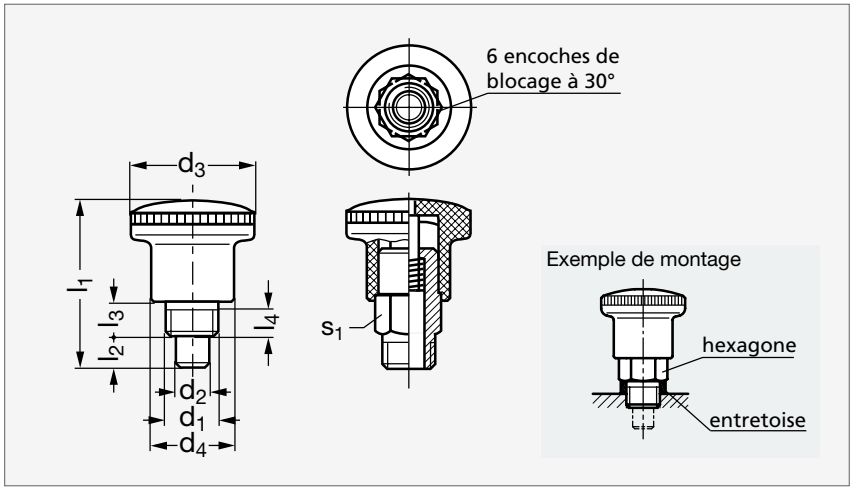



Acier, noir



Inox, rouge



Acier, rouge

MATIÈRE

- Corps en acier zingué, passivé bleu ou en inox (AFNOR Z 8 CNF 18-09, Werk 1.4305, AISI 303).
- Goupille de centrage en inox (AFNOR Z 8 CNF 18-09, Werk 1.4305, AISI 303) et ressort en inox (AFNOR Z 12 CN 18-09, Werk 1.4310, AISI 301).
- Bouton en polyamide noir mat ou rouge (RAL 3000), indémontable.

UTILISATION

- Le blocage de la tête s'effectue par une rotation de celle-ci de 30°.

PRODUITS ASSOCIÉS



Entretoise 32-18
Page 535



Douille de positionnement 32-39
Page 538

ACIER													INOX	
Noir	Rouge	d_1	d_2 $^{0}_{-0,06}$	d_3	d_4	l_1	l_2 min.	l_3	l_4 min.	s_1	Élasticité (N) Début	Fin	Noir	Rouge
32-370- 8	32-371- 8	M 8x0,75	4	21	15	26,5	5	5	3,5	10	4,5	12	32-375- 8	32-376- 8
32-370- 8	32-371- 8	M 8x0,75	5	21	15	26,5	5	5	3,5	10	4,5	12	32-375- 8	32-376- 8
32-370-10	32-371-10	M10x1	6	25	18	34	7	7	4,5	12	5	18	32-375-10	32-376-10
32-370-10	32-371-10	M10x1	7	25	18	34	7	7	4,5	12	5	18	32-375-10	32-376-10

Exemple de commande — Référence - d_2 : **32-370-8-4**

Doigt d'indexage miniature avec corps apparent

32-30

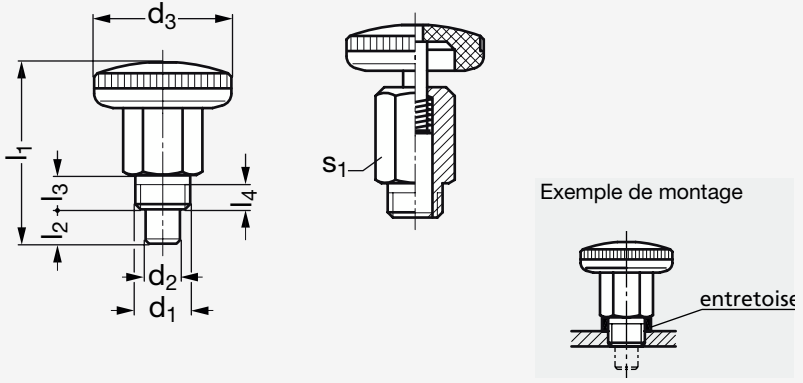



Inox, noir — Acier, noir — Inox, rouge — Acier, rouge

MATIÈRE

- Corps en acier zingué, passivé bleu ou en inox (AFNOR Z 8 CNF 18-09, Werk 1.4305, AISI 303).
- Goupille de centrage en inox (AFNOR Z 8 CNF 18-09, Werk 1.4305, AISI 303) et ressort en inox (AFNOR Z 12 CN 18-09, Werk 1.4310, AISI 301).
- Bouton en polyamide noir mat ou rouge (RAL 3000), indémontable.

UTILISATION

- S'utilise pour des constructions à parois minces en tôle.

ACIER										Élasticité (N)		INOX	
Noir	Rouge	d_1	d_2 $^{0}_{-0,06}$	d_3	l_1	l_2 min.	l_3	l_4 min.	s_1	Début	Fin	Noir	Rouge
32-300- 8	32-301- 8	M 8x0,75	4	21	26,5	5	5	3,5	10	4,5	12	32-305- 8	32-306- 8
32-300- 8	32-301- 8	M 8x0,75	5	21	26,5	5	5	3,5	10	4,5	12	32-305- 8	32-306- 8
32-300-10	32-301-10	M10x1	6	25	34	7	7	4,5	12	5	18	32-305-10	32-306-10
32-300-10	32-301-10	M10x1	7	25	34	7	7	4,5	12	5	18	32-305-10	32-306-10

Exemple de commande — Référence - d_2 : **32-300-8-4**

Doigt d'indexage miniature avec corps apparent et dispositif de blocage

32-31

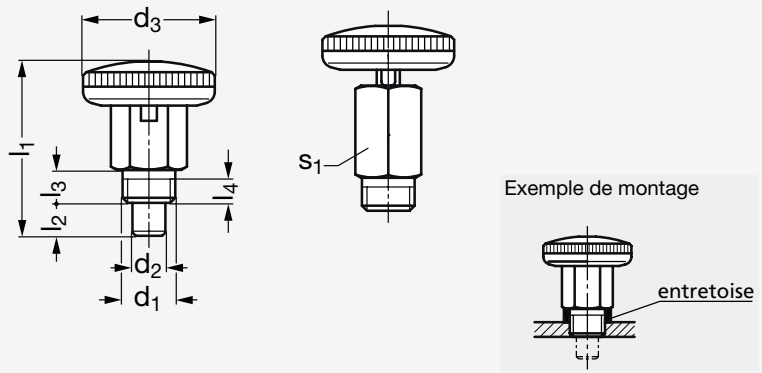



Acier



Inox

MATIÈRE

- Corps en acier zingué ou en inox (AFNOR Z 8 CNF 18-09, Werk 1.4305, AISI 303).
- Goupille de centrage en inox (AFNOR Z 8 CNF 18-09, Werk 1.4305, AISI 303) et ressort en inox (AFNOR Z 12 CN 18-09, Werk 1.4310, AISI 301).
- Tête en polyamide noir mat ou rouge (RAL 3000), indémontable.

UTILISATION

- S'utilise pour des constructions à parois minces en tôle.
- S'utilise lorsque la goupille de centrage doit être escamotée.

ACIER												INOX	
Noir	Rouge	d_1	d_2 $^{0}_{-0,06}$	d_3	l_1	l_2 min.	l_3	l_4 min.	s_1	Élasticité (N) Début	Fin	Noir	Rouge
32-310- 8	32-311- 8	M 8x0,75	4	21	26,5	5	5	3,5	10	4,5	12	32-315- 8	32-316- 8
32-310- 8	32-311- 8	M 8x0,75	5	21	26,5	5	5	3,5	10	4,5	12	32-315- 8	32-316- 8
32-310-10	32-311-10	M10x1	6	25	34	7	7	4,5	12	5	18	32-315-10	32-316-10
32-310-10	32-311-10	M10x1	7	25	34	7	7	4,5	12	5	18	32-315-10	32-316-10

Exemple de commande — Référence - d_2 : **32-310-8-4**

Doigt d'indexage miniature avec ou sans dispositif de blocage acier ou inox

32-44

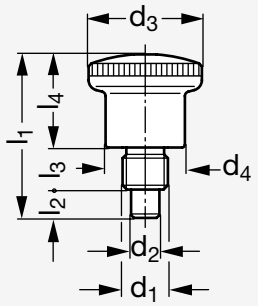

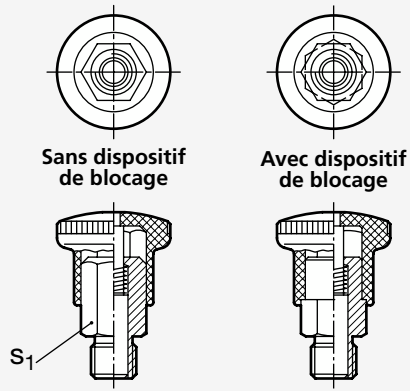



Acier, bouton polyamide



Inox, bouton inox

MATIÈRE

- Corps en acier zingué, passivé bleu ou en inox (AFNOR Z 8 CNF 18-09, Werk 1.4305, AISI 303).
- Goupille de centrage en inox (AFNOR Z 8 CNF 18-09, Werk 1.4305, AISI 303).
- Ressort en inox (AFNOR Z 12 CN 18-09, Werk 1.4310, AISI 301).
- Bouton en polyamide noir ou en inox (AFNOR Z 8 CN 18-12, Werk 1.4303, AISI 305), mat, indémontable.
- Se référer à notre site internet pour consulter l'ensemble des informations.

ACIER													INOX			
Bouton polyamide													Bouton polyamide		Bouton inox	
Sans dispositif de blocage	Avec dispositif de blocage	d_1	d_2	d_3	d_4	l_1	l_2 min.	l_3	l_4	s_1	Élasticité (N) Début	Fin	Sans dispositif de blocage	Avec dispositif de blocage	Sans dispositif de blocage	Avec dispositif de blocage
32-440- 8	32-441- 8	M 8	4	21	15	27,5	5	6	16,5	10	4	12	32-445- 8	32-446- 8	32-447- 8	32-448- 8
32-440- 81	32-441- 81	M 8x1	4	21	15	27,5	5	6	16,5	10	4	12	32-445- 81	32-446- 81	32-447- 81	32-448- 81
32-440- 10	32-441- 10	M10	5 6	25	18	34	6	8	20	12	6	16	32-445- 10	32-446- 10	32-447- 10	32-448- 10
32-440-101	32-441-101	M10x1	5 6	25	18	34	6	8	20	12	6	16	32-445-101	32-446-101	32-447-101	32-448-101
32-440- 12	32-441- 12	M12	6 7	28	20	40,5	7	10	23,5	14	10	23	32-445- 12	32-446- 12	32-447- 12	32-448- 12
32-440-121	32-441-121	M12x1,5	6 7	28	20	40,5	7	10	23,5	14	10	23	32-445-121	32-446-121	32-447-121	32-448-121
32-440- 16	32-441- 16	M16	8 10	33	23	47,5	10	12	25,5	17	11	35	32-445- 16	32-446- 16	32-447- 16	32-448- 16
32-440-161	32-441-161	M16x1,5	8 10	33	23	47,5	10	12	25,5	17	11	35	32-445-161	32-446-161	32-447-161	32-448-161

Exemple de commande — Référence - d_2 : **32-440-8-4**

Doigt d'indexage miniature, avec ou sans dispositif de blocage

32-106

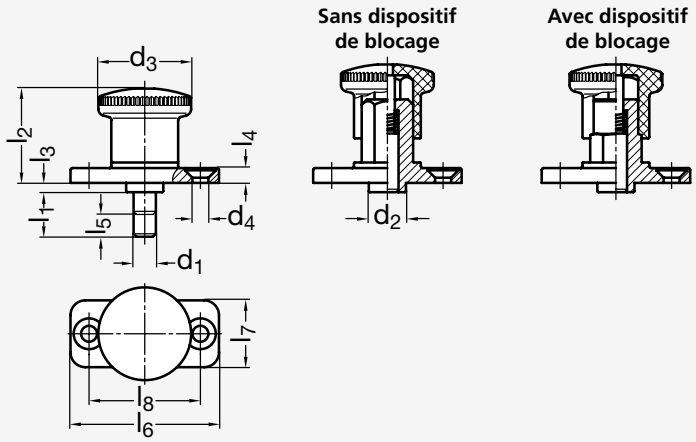



MATIÈRE

- Corps en zamac noir, résiste à la corrosion.
- Goupille de centrage et ressort en inox.
- Bouton en polyamide noir mat, indémontable

Sans dispositif de blocage	d_1	d_2 $^{0}_{-0,15}$	d_3	d_4	l_1		l_2	l_3	l_4	l_5	l_6	l_7	l_8	Élasticité (N) Début	Fin	Avec dispositif de blocage
32-1060- 4	4	8	21	4,3	5	10	20,5	2	4	5	35	15	25	4	12	32-1065- 4
32-1060- 5	5	10	25	4,3	6	12	25,5	2,5	4	6	40	18	30	6	16	32-1065- 5
32-1060- 6	6	10	25	4,3	6	12	25,5	2,5	4	6	40	18	30	6	16	32-1065- 6
32-1060- 8	8	14	33	5,3	10	20	35	2,5	5	10	50	23	38	11	35	32-1065- 8
32-1060-10	10	14	33	5,3	10	20	35	2,5	5	10	50	23	38	11	35	32-1065-10

Exemple de commande — Référence - l_1 : **32-1060-4-5**

Doigt d'indexage miniature, avec ou sans dispositif de blocage, avec embase inox

32-106

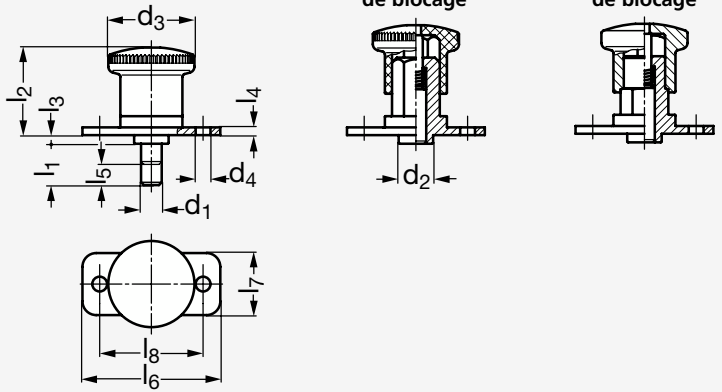


Bouton polyamide


Bouton inox

MATIÈRE

- Corps en inox (AFNOR Z 8 CNF 18-09, Werk 1.4305, AISI 303).
- Goupille de centrage en inox (AFNOR Z 8 CNF 18-09, Werk 1.4305, AISI 303).
- Ressort en inox (AFNOR Z 12 CN 18-09, Werk 1.4310, AISI 301).
- Bouton en polyamide noir ou en inox (AFNOR Z 6 CN 18-10 M, Werk 1.4308, AISI CF-8), mat, indémontable.

UTILISATION

- Le blocage de la tête s'effectue par une rotation de celle-ci de 30°.

BOUTON POLYAMIDE															BOUTON INOX	
Sans dispositif de blocage	Avec dispositif de blocage	d_1	d_2 $^{-0,05}_{-0,1}$	d_3	d_4	l_1	l_2	l_3	l_4	l_5	l_6	l_7	l_8	Élasticité (N) Début	Fin	Sans dispositif de blocage	Avec dispositif de blocage
32-1061- 4	32-1062- 4	4	8	21	4,3	5	10	20,5	2	2	5	35	15	25	4	12	32-1066- 4	32-1067- 4
32-1061- 5	32-1062- 5	5	10	25	4,3	6	12	25,5	2,5	2	6	40	18	30	6	16	32-1066- 5	32-1067- 5
32-1061- 6	32-1062- 6	6	10	25	4,3	6	12	25,5	2,5	2	6	40	18	30	6	16	32-1066- 6	32-1067- 6
32-1061- 8	32-1062- 8	8	14	33	5,3	10	20	35	2,5	3	10	50	23	38	11	35	32-1066- 8	32-1067- 8
32-1061-10	32-1062-10	10	14	33	5,3	10	20	35	2,5	3	10	50	23	38	11	35	32-1066-10	32-1067-10

Exemple de commande — Référence - l_1 : **32-1061-4-5**

Doigt d'indexage avec embase

32-33

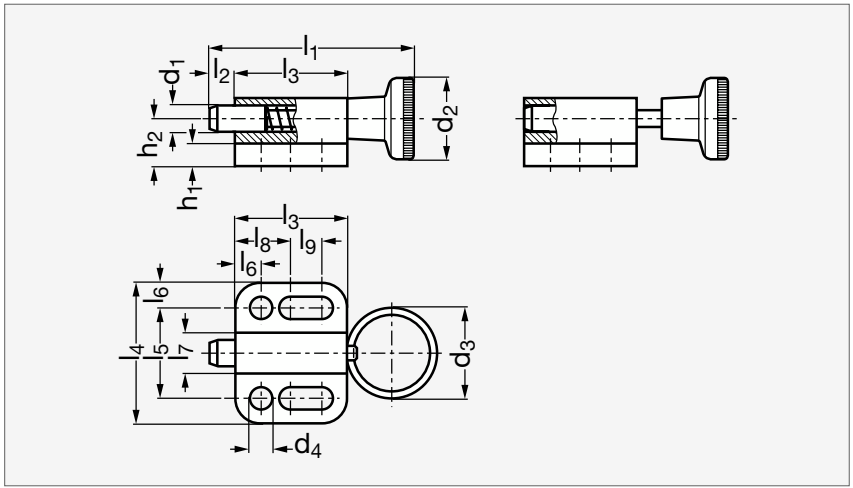



MATIÈRE

- Plaque en zamac pelliculée noir mat.
- Goupille de centrage en inox (AFNOR Z 8 CNF 18-09, Werk 1.4305, AISI 303).
- Ressort et anneau en inox.
- Bouton en polyamide noir indémontable.

PRODUITS ASSOCIÉS



Douille de positionnement 32-45
Voir notre site internet



Doigt d'indexage avec dispositif de blocage et embase 32-34
Page 526



Doigt d'indexage avec embase 32-119
Page 526

À bouton	d_1 h11	d_2	d_3 $^{0}_{-0,2}$	d_4	l_1	l_2 $^{\pm 0,5}$	l_3	l_4	l_5 $^{\pm 0,05}$	l_6	l_7	l_8	l_9	h_1	h_2	Élasticité (N) Début	Fin	À anneau
32-330- 4	4	12	3,3	14	30,5	4	16,5	22	14	4	6	8	4,5	4	7	3	12	32-332- 4
32-330- 5	5	16	4,3	18	40	5	22	28	18	5	8	10	7	4,5	9,5	5	24	32-332- 5
32-330- 6	6	18	5,4	24	49	6	27,5	32	21	5,5	10	12	10	5	10,5	5	21	32-332- 6
32-330- 8	8	21	5,4	30	59	8	33	34	23	5,5	12	12	15,5	6	12,5	6	22	32-332- 8
32-330-10	10	25	6,5	30	67,5	10	35	39	27	6	14,5	15	13,5	6	14,5	4	25	32-332-10

Exemple de commande — Référence **32-330-4**

Doigt d'indexage avec dispositif de blocage et embase

32-34

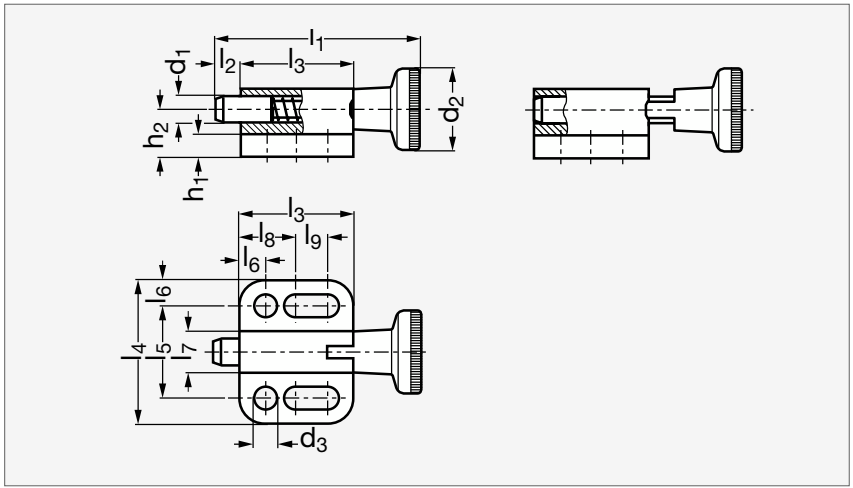



MATIÈRE

- Plaque en zamac pelliculée noir mat.
- Goupille de centrage en inox (AFNOR Z 8 CNF 18-09, Werk 1.4305, AISI 303).
- Ressort en inox.
- Bouton en polyamide noir indémontable.

UTILISATION

- S'utilise quand la goupille de centrage doit être escamotée.
- Le blocage de la tête s'effectue par une rotation de celle-ci de 90°.

PRODUITS ASSOCIÉS



Douille de positionnement 32-45
Voir notre site internet



Doigt d'indexage avec embase 32-33
Page 525



Doigt d'indexage avec embase 32-119
Page 526

	d_1 h11	d_2	d_3 $^{0}_{-0,2}$	l_1	l_2 min.	l_3	l_4	l_5 $^{\pm 0,05}$	l_6	l_7	l_8	l_9	h_1	h_2	Élasticité (N) Début	Fin
32-340- 4	4	12	3,3	33	4	19	22	14	4	6	8	7	4	7	3	12
32-340- 5	5	16	4,3	43,5	5	25,5	28	18	5	8	10	10,5	4,5	9,5	5	24
32-340- 6	6	18	5,4	52	6	30,5	32	21	5,5	10	12	13	5	10,5	5	21
32-340- 8	8	21	5,4	63,5	8	37,5	34	23	5,5	12	12	20	6	12,5	6	22
32-340-10	10	25	6,5	72,5	10	40	39	27	6	14,5	15	18,5	6	14,5	4	25

Exemple de commande — **Référence** **32-340-4**

Doigt d'indexage avec ou sans dispositif de blocage et embase

32-119

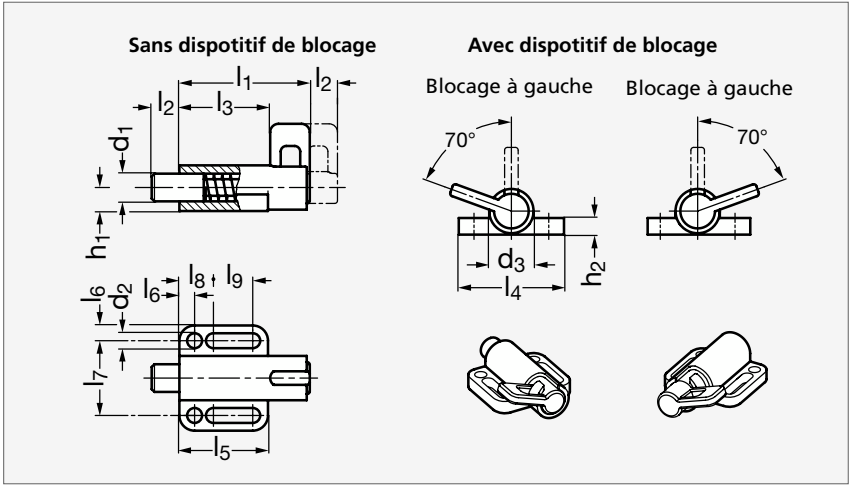



MATIÈRE

- Corps en zamac pelliculé noir (RAL 9005).
- Goupille de centrage en acier zingué, passivé bleu.
- Poignée en polyamide noir mat, indémontable.
- Ressort en inox (AFNOR Z 12 CN 18-09, Werk 1.4310, AISI 301).

UTILISATION

- Le dispositif de blocage permet de maintenir le doigt d'indexage en position rentrée ou sortie en tournant la poignée de 70°.

PRODUITS ASSOCIÉS



Douille de positionnement 32-120
Voir notre site internet



Doigt d'indexage avec embase 32-33
Page 525



Doigt d'indexage avec dispositif de blocage et embase 32-34
Page 526

Sans dispositif de blocage	Blocage à gauche	Blocage à droite	d_1	d_2	d_3	l_1	l_2	l_3	l_4	l_5	l_6	l_7	l_8	l_9	h_1	h_2	Élasticité (N) Début	Fin
32-1190- 6	32-1191- 6	32-1192- 6	6	5,4	16	47	10	14	38	32	5,5	27	12	14,5	8,5	6	21	27
32-1190- 8	32-1191- 8	32-1192- 8	8	5,4	16	47	10	14	38	32	5,5	27	12	14,5	8,5	6	21	27
32-1190- 8	32-1191- 8	32-1192- 8	8	6,4	20	59	12	17	46	40	6,5	33	14,5	19	11	6	25	38
32-1190-10	32-1191-10	32-1192-10	10	5,4	16	47	10	14	38	32	5,5	27	12	14,5	8,5	6	21	27
32-1190-10	32-1191-10	32-1192-10	10	6,4	20	59	12	17	46	40	6,5	33	14,5	19	11	6	25	38
32-1190-12	32-1191-12	32-1192-12	12	6,4	20	59	12	17	46	40	6,5	33	14,5	19	11	6	25	38

Exemple de commande — Référence - l_2 : **32-1190-6-10**

Doigt d'indexage taraudé, embout taraudé ou en V

32-46

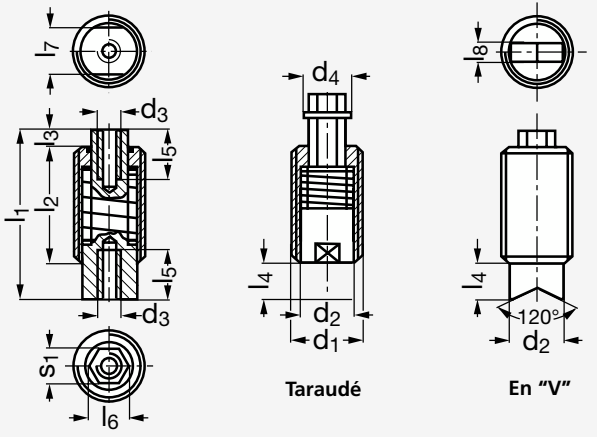



Taraudé



En V

MATIÈRE

- Corps en acier zingué.
- Doigt de centrage bruni.

TARAUDÉ																			EN V	
Ressort normal	Ressort puissant	d_1	d_2	d_3	d_4	l_1	l_2	l_3	l_4	l_5	l_6	l_7	l_8	s_1	Élasticité ressort (N) Normal Début	Normal Fin	Puissant Début	Puissant Fin	Ressort normal	Ressort puissant
32-461-12	32-463-12	M12x1,5	9	M4	7,6	28	19	3	6	8	6,5	8	4	6	16	35	18	56	32-465-12	32-467-12
32-461-16	32-463-16	M16x1,5	12	M5	8,8	38	27	3	8	10	7,8	10	6	7	25	71	45	125	32-465-16	32-467-16
32-461-20	32-463-20	M20x1,5	14,5	M6	11,4	47	33	4	10	12	10	12	8	9	40	130	65	200	32-465-20	32-467-20

Exemple de commande — Référence **32-461-12**

Doigt d'indexage taraudé, embout pointeau ou sphérique

32-47

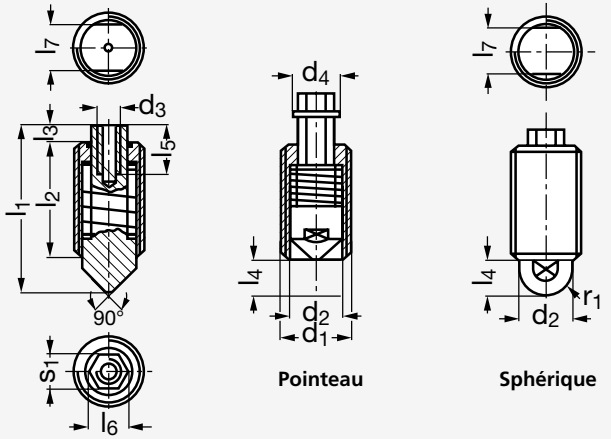



Pointeau



Sphérique

MATIÈRE

- Corps en acier zingué.
- Doigt de centrage bruni.

POINTEAU															SPHÉRIQUE					
Ressort normal	Ressort puissant	d_1	d_2	d_3	d_4	l_1	l_2	l_3	l_4	l_5	l_6	l_7	l_8	s_1	Élasticité ressort (N) Normal Début	Normal Fin	Puissant Début	Puissant Fin	Ressort normal	Ressort puissant
32-471-12	32-473-12	M12x1,5	9	M4	7,6	28	19	3	6	8	6,5	8	4,5	6	16	35	18	56	32-475-12	32-477-12
32-471-16	32-473-16	M16x1,5	12	M5	8,8	38	27	3	8	10	7,8	10	6	7	25	71	45	125	32-475-16	32-477-16
32-471-20	32-473-20	M20x1,5	14,5	M6	11,4	47	33	4	10	12	10	12	7,2	9	40	130	65	200	32-475-20	32-477-20

Exemple de commande — Référence **32-471-12**

Doigt d'indexage à poignée en T, acier ou inox

32-100

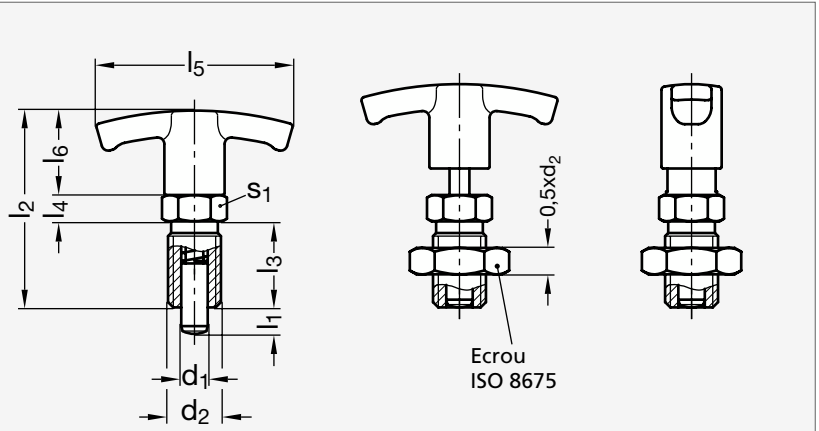



Acier

Inox

MATIÈRE

- Corps en acier bruni ou en inox (AFNOR Z 8 CNF 18-09, Werk 1.4305, AISI 303).
- Goupille de centrage traitée, rectifiée, brunie ou nickelée.
- Poignée en T en polyamide noir mat, indémontable.

UTILISATION

- S'utilise lorsque un effort de retrait du doigt plus important est nécessaire.
- Ce modèle est utilisé lorsque le doigt ne doit pas être en position sortie constamment.
- La rotation de la tête donne une indication visuelle de la position d'indexation.

ACIER													INOX	
Sans écrou	Avec écrou	d_1 $^{-0,02}_{-0,04}$	d_2	l_1 min.	l_2	l_3	l_4	l_5	l_6	s_1	Élasticité (N) Début	Fin	Sans écrou	Avec écrou
32-1000- 12	32-1005- 12	6	M12x1,5	6	48	22	6	54	20	14	6,5	19	32-1001- 12	32-1006- 12
32-1000- 12	32-1005- 12	6	M12x1,5	9	48	22	6	54	20	14	6	25	32-1001- 12	32-1006- 12
32-1000- 16	32-1005- 16	8	M16x1,5	8	59	26	8	59	25	17	8,5	26	32-1001- 16	32-1006- 16
32-1000-161	32-1005-161	8	M16x1,5	12	59	26	8	59	25	17	8,5	28	32-1001-161	32-1006-161
32-1000- 16	32-1005- 16	10	M16x1,5	12	59	26	8	59	25	17	9,5	38	32-1001- 16	32-1006- 16
32-1000- 20	32-1005- 20	12	M20x1,5	15	68	33	10	59	25	22	11,5	40	32-1001- 20	32-1006- 20

Exemple de commande — Référence - l_1 : **32-1000-12-6**

Doigt d'indexage à poignée en T, avec dispositif de blocage, acier ou inox

32-101

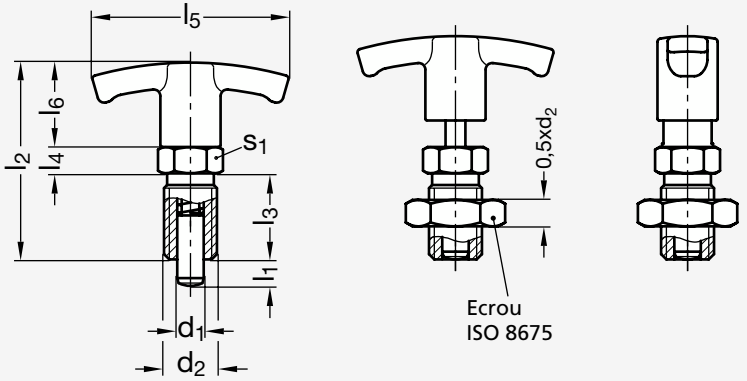



Acier



Inox

MATIÈRE

- Corps en acier bruni ou en inox (AFNOR Z 8 CNF 18-09, Werk 1.4305, AISI 303).
- Goupille de centrage traitée, rectifiée, brunie ou nickelée.
- Poignée en T en polyamide noir mat, indémontable.

UTILISATION

- S'utilise lorsque un effort de retrait du doigt plus important est nécessaire.
- Ce modèle est utilisé lorsque le doigt ne doit pas être en position sortie constamment.
- La rotation de la tête donne une indication visuelle de la position d'indexation.

ACIER													INOX	
Sans écrou	Avec écrou	d_1 $^{-0,02}_{-0,04}$	d_2	l_1 min.	l_2	l_3	l_4	l_5	l_6	s_1	Élasticité (N) Début	Fin	Sans écrou	Avec écrou
32-1010- 12	32-1015- 12	6	M12x1,5	6	48	22	6	54	20	14	6,5	19	32-1011- 12	32-1016- 12
32-1010- 12	32-1015- 12	6	M12x1,5	9	48	22	6	54	20	14	6	25	32-1011- 12	32-1016- 12
32-1010- 16	32-1015- 16	8	M16x1,5	8	59	26	8	59	25	17	8,5	26	32-1011- 16	32-1016- 16
32-1010-161	32-1015-161	8	M16x1,5	12	59	26	8	59	25	17	8,5	28	32-1011-161	32-1016-161
32-1010- 16	32-1015- 16	10	M16x1,5	12	59	26	6	59	25	17	9,5	38	32-1011- 16	32-1016- 16
32-1010- 20	32-1015- 20	12	M20x1,5	15	68	33	10	59	25	22	11,5	40	32-1011- 20	32-1016- 20

Exemple de commande — Référence - l_1 : **32-1010-12-6**

Doigt d'indexage avec dispoditif de blocage en zamac

32-103

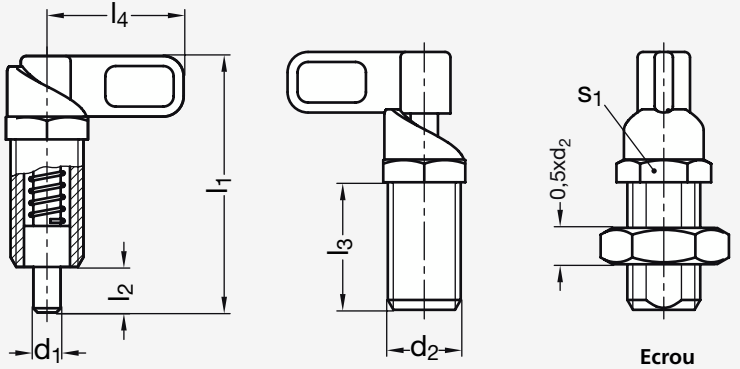



MATIÈRE

- Corps en zamac moulé, résistant à la corrosion.
- Goupille de centrage en acier zingué, passivé bleu.
- Poignée en technopolymère noir mat, non amovible.

UTILISATION

- Les doigts d'indexage 32-103 sont utilisés lorsque la goupille de centrage doit être escamotée.
- Le blocage s'effectue par une rotation de la poignée à 180°.

Sans écrou	Avec écrou	d_1 $^{-0,02}_{-0,04}$	d_2	l_1 min.	l_2	l_3	l_4	s_1	Élasticité (N) Début	Fin
32-1030- 4	32-1035- 4	4	M12x1,5	48	8	25	25	13	8	22
32-1030- 5	32-1035- 5	5	M12x1,5	48	8	25	25	13	8	22
32-1030- 6	32-1035- 6	6	M12x1,5	48	8	25	25	13	8	22
32-1030- 6	32-1035- 6	6	M16x1,5	56,5	10	28	30	18	11	30
32-1030- 8	32-1035- 8	8	M16x1,5	56,5	10	28	30	18	11	30
32-1030- 8	32-1035- 8	8	M20x1,5	69,5	12	36	37	22	20	56
32-1030-10	32-1035-10	10	M16x1,5	56,5	10	28	30	18	11	30
32-1030-10	32-1035-10	10	M20x1,5	69,5	12	36	37	22	20	56
32-1030-12	32-1035-12	12	M20x1,5	69,5	12	36	37	22	20	56

Exemple de commande — Référence - l_2 : **32-1030-4-8**

Doigt d'indexage à pousser acier

32-104

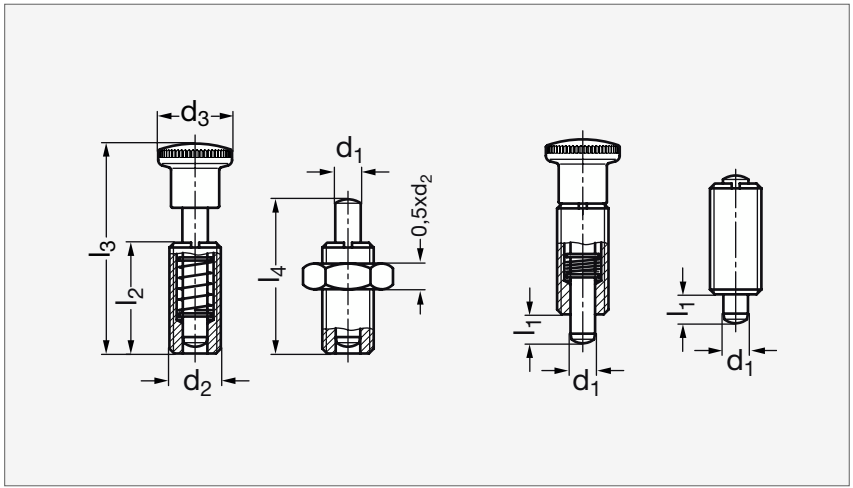



MATIÈRE

- Corps et écrou en acier bruni.
- Goupille de centrage en inox (AFNOR Z 8 CNF 18-09, Werk 1.4305, AISI 303).
- Bouton en polyamide noir mat indémontable ou sans bouton.

UTILISATION

- Ce doigt d'indexage à pousser peut s'utiliser pour un blocage ponctuel et manuel.

SANS BOUTON											AVEC BOUTON	
Sans écrou	Avec écrou	d_1	d_2	d_3	l_1	l_2	l_3	l_4	Élasticité (N) Début	Fin	Sans écrou	Avec écrou
32-1041- 5	32-1042- 5	5	M10x1	16	6	22	42	29	8	20	32-1045- 5	32-1046- 5
32-1041- 6	32-1042- 6	6	M12x1,5	19	7	26	49	35	9	28	32-1045- 6	32-1046- 6
32-1041- 8	32-1042- 8	8	M16x1,5	23	9	34	65	48	12	40	32-1045- 8	32-1046- 8
32-1041-10	32-1042-10	10	M20x1,5	28	11	43	78	57	22	50	32-1045-10	32-1046-10

Exemple de commande — Référence **32-1041-5**

Doigt d'indexage à pousser, taraudé, acier

32-105

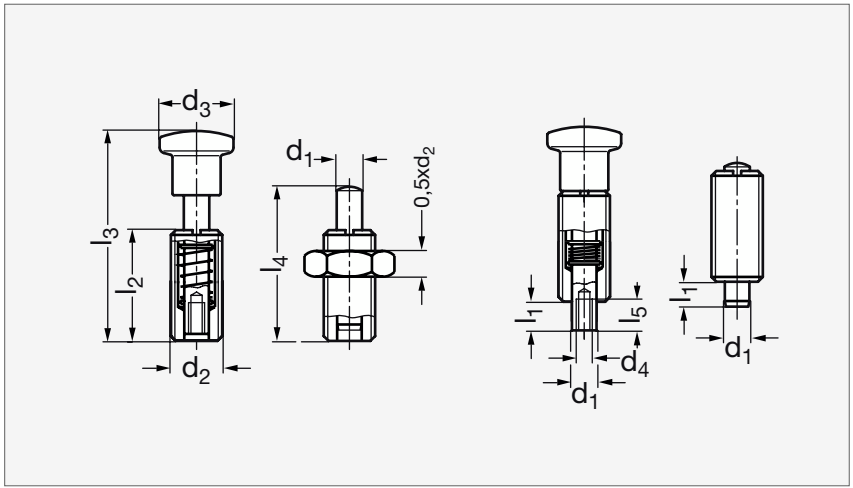



MATIÈRE

- Corps et écrou en acier bruni.
- Goupille de centrage en inox (AFNOR Z 8 CNF 18-09, Werk 1.4305, AISI 303).
- Bouton en polyamide noir mat indémontable ou sans bouton.

UTILISATION

- Ce doigt d'indexage à pousser peut s'utiliser pour un blocage ponctuel et manuel.

SANS BOUTON													AVEC BOUTON	
Sans écrou	Avec écrou	d_1	d_2	d_3	d_4	l_1	l_2	l_3	l_4	l_5 min.	Élasticité (N) Début	Fin	Sans écrou	Avec écrou
32-1051- 5	32-1052- 5	5	M10x1	16	M3	6	22	42	29	7	8	20	32-1055- 5	32-1056- 5
32-1051- 6	32-1052- 6	6	M12x1,5	19	M4	7	26	49	35	7	9	28	32-1055- 6	32-1056- 6
32-1051- 8	32-1052- 8	8	M16x1,5	23	M5	9	34	65	48	9	12	40	32-1055- 8	32-1056- 8
32-1051-10	32-1052-10	10	M20x1,5	28	M6	11	43	78	57	12	22	50	32-1055-10	32-1056-10

Exemple de commande — Référence **32-1051-5**

Entretoise pour doigt d'indexage

32-18

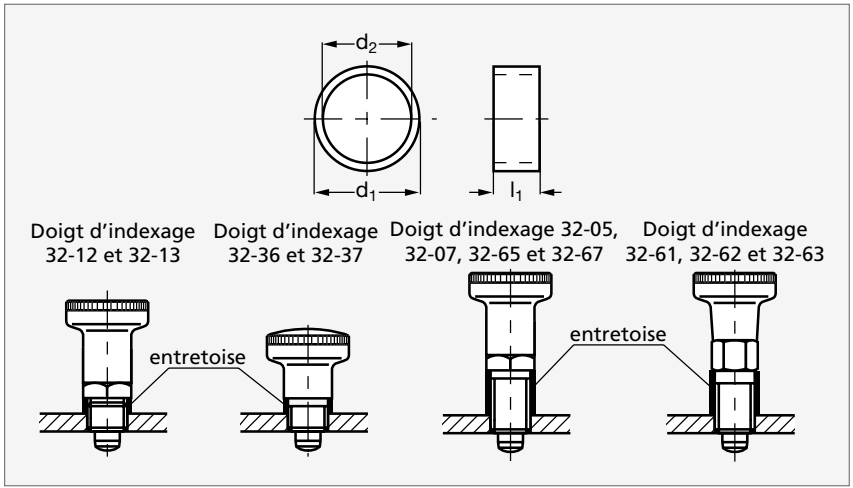



MATIÈRE

• Inox (AFNOR Z 8 CNF 18-09, Werk 1.4305, AISI 303).

UTILISATION

• S'utilise avec les doigts d'indexage cités dans le tableau.

											Doigts d'indexage								
											32-05 32-07	32-12 32-13	32-36 32-37	32-61 32-62 32-63	32-65 32-67 32-93 32-94	32-86	32-92	32-90 32-91	32-99
Acier	Inox	$d_1{}^{0}_{-0,1}$	d_2 H12	$l_1{}^{\pm 0,1}$															
32-180- 7	32-185- 7	7	6	2	4	6	8							M 6					
32-180- 10	32-185- 10	10	8	2	4	6	8	10					M 8	M 8	M 8				
32-180- 12	32-185- 12	12	10	2	4	6	8	10	12		M10		M10	M10	M10				
32-180- 13		13	12	2	4	6	8	10									M12		
32-180- 14	32-185- 14	14	12	2	4	6	8	10	12	14	M12			M12	M12			M12	
32-180- 17	32-185- 17	17	12	2	4	6	8	10	12			M12				M12			
32-180-171	32-185-171	17	16	2	4	6	8	10	12					M16	M16		M16		
32-180- 18		18	16	2	4	6	8	10	12	14								M16	
32-180- 19	32-185- 19	19	16	2	4	6	8	10	12		M16					M16			M16
32-180- 22	32-185- 22	22	20	6	8	10	12	14	16	18	M20				M20				

Exemple de commande — Référence - l_1 : **32-180-7-2**

Support pour doigt d'indexage, acier ou inox

32-19

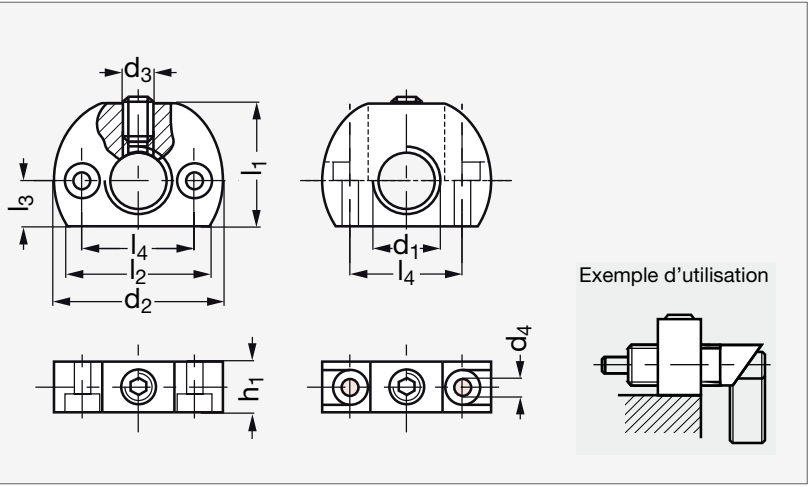



Axiale, acier — Axiale, inox — Radiale, acier

MATIÈRE

- Acier bruni ou inox (AFNOR Z 8 CNF 18-09, Werk 1.4305, AISI 303).
- Vis de pression avec embout laiton.

UTILISATION

- Le support aide au montage du doigt d'indexage et augmente ses domaines d'application.

PRODUITS ASSOCIÉS



Doigt d'indexage acier ou inox 32-140
Page 490



Doigt d'indexage acier ou inox 32-141
Page 491



Doigt d'indexage acier ou inox avec blocage 32-142
Page 492



Doigt d'indexage à poignée 32-59
Page 504

ACIER											INOX	
Fixation axiale	Fixation radiale	d_1	d_2	d_3	d_4	l_1	l_2	l_3	$l_4^{\pm 0,1}$	h_1	Fixation axiale	Fixation radiale
32-190-12	32-195-12	M12x1,5	32	M5	4,5	22	26,5	9	21	12	32-192-12	32-197-12
32-190-16	32-195-16	M16x1,5	46	M8	5,5	33	37	13	32	15	32-192-16	32-197-16
32-190-20	32-195-20	M20x1,5	46	M8	5,5	33	37	13	32	15	32-192-20	32-197-20

Exemple de commande — Référence **32-190-12**

Support pour doigt d'indexage

32-38

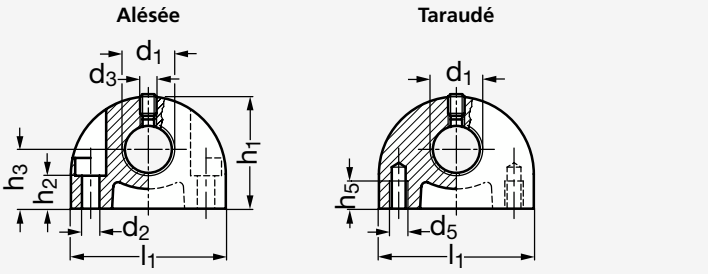

Exemple d'utilisation

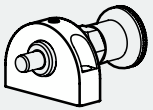



MATIÈRE

- Zamac pelliculé noir mat.
- Vis de pression avec embout laiton.

UTILISATION

- Le support aide au montage des doigts d'indexage et augmente ses domaines d'application.

PRODUITS ASSOCIÉS



Douillle de positionnement
32-39
Page 538



Doigt d'indexage
32-06
Page 460



Doigt d'indexage inox
32-06
Page 461



Doigt d'indexage
32-11
Page 486

PAS FIN																PAS STANDARD	
Alésé	Taraudé	d_1 Fin	d_1 Standard	d_2	d_3	d_4	d_5	l_1	l_2	l_3	h_1	h_2	h_3	h_4	h_5 min.	Alésé	Taraudé
32-380- 8	32-381- 8	M 8x1	M 8	4,3	M4	8,2	M5	35	25	12	26	6	14	2	10	32-382- 8	32-383- 8
32-380-10	32-381-10	M10x1	M10	4,3	M4	10,2	M5	35	25	12	26	6	14	2	10	32-382-10	32-383-10
32-380-12	32-381-12	M12x1,5	M12	4,3	M4	12,2	M5	35	25	12	26	6	14	3	12	32-382-12	32-383-12
32-380-16	32-381-16	M16x1,5	M16	5,3	M5	16,2	M6	47	35	14	34	10	18	3	12	32-382-16	32-383-16
32-380-20	32-381-20	M20x1,5		5,3	M5	20,2	M6	47	35	14	34	10	18	3	12		

Exemple de commande — Référence **32-380-8**

Douille de positionnement pour doigt d'indexage, à tête hexagonale ou conique, acier ou inox 32-39

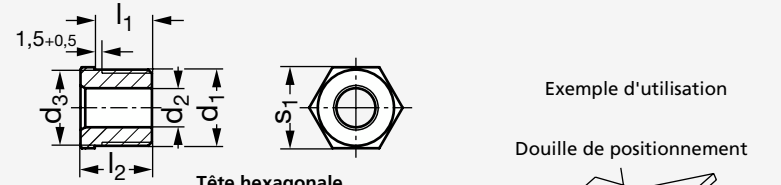

Tête hexagonale

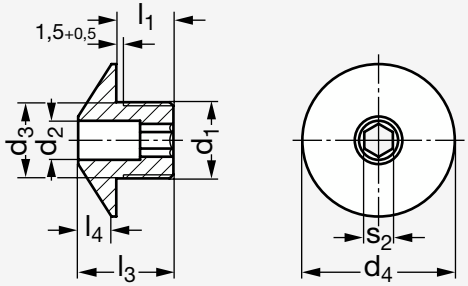

Tête conique

Exemple d'utilisation

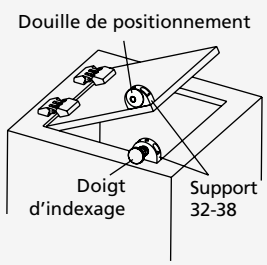



Acier, tête hexagonale



Acier, tête conique



Inox, tête hexagonale



Inox, tête conique

MATIÈRE

• Acier durci bruni ou inox (AFNOR Z 15 CN 16-02, Werk 1.4057, AISI 431) durci.

PRODUIT ASSOCIÉ



Support 32-38
Page 537

ACIER													INOX	
Tête hexagonale	Tête conique	d_1	d_2 $^{+0,3}_{+0,2}$	d_3 $^{-0,05}$	d_4	l_1	l_2	l_3	l_4	l_5	s_1	s_2	Tête hexagonale	Tête conique
32-390-12	32-391-12	M12x1,5	4	12	24	10	13	16	5	11	13	4	32-395-12	32-396-12
32-390-12	32-391-12	M12x1,5	5	12	24	10	13	16	5	11	13	4	32-395-12	32-396-12
32-390-12	32-391-12	M12x1,5	6	12	24	10	13	16	5	11	13	4	32-395-12	32-396-12
32-390-16	32-391-16	M16x1,5	8	16	32	12	15	20	7	13	17	6	32-395-16	32-396-16
32-390-16	32-391-16	M16x1,5	10	16	32	12	15	20	7	13	17	6	32-395-16	32-396-16
32-390-16	32-391-16	M16x1,5	12	16	32	12	15	20	7	13	17	6	32-395-16	32-396-16

Exemple de commande

Référence - d_2

32-390-12-4

Outil de montage pour doigt d'indexage entièrement fileté

32-58

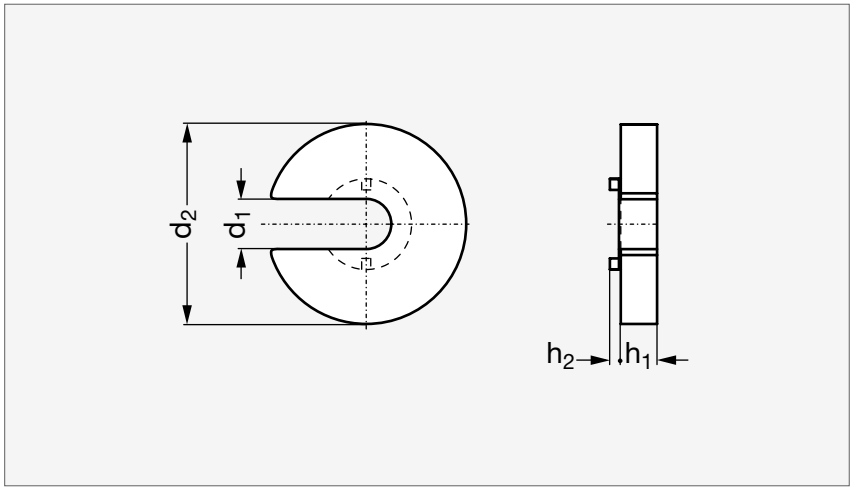



MATIÈRE

- Acier bruni.

	d_1	d_2	h_1	h_2
32-580- 5	5	22,5	4,5	1,2
32-580- 6	6	25,5	5	1,2
32-580- 8	8	32,5	5,5	1,2
32-580-10	10	32,5	6,5	1,2

Exemple de commande — Référence **32-580-5**

Pion plongeur à visser

32-35

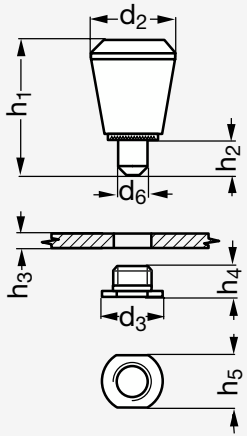

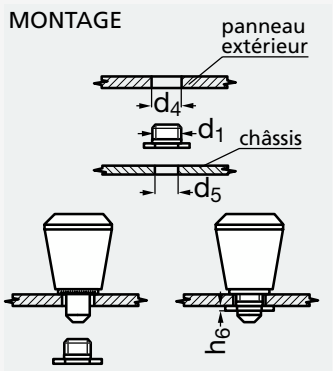



MATIÈRE

- Bouton en aluminium 6262.
- Goujon en acier.
- Coquille moletée et manchon en acier chromaté brillant.
- Ressort en inox (Z 10 CN 18-09).
- Rondelle de détente en acier 1064.

UTILISATION

- Le blocage de la tête s'effectue par une rotation de celle-ci de 90°.

MONTAGE

- Préparer le panneau et le châssis comme illustré.
- Positionner le pion dans le panneau, visser le manchon.

Avec dispositif	d_1	d_2	d_3	d_4 $^{\pm 0,1}$	d_5 $^{\pm 0,1}$	d_6	h_1	h_2	h_3 min.	h_3 max.	h_4	h_5	h_6	Sans dispositif
32-351- 7	M7	13,5	9	7,2	4,8	4,7	20	6,5	0,8	1,6	6	7	0,8	32-355- 7
32-351- 9	M9	17,5	11,2	9,2	6,4	6,3	26	8	0,8	3,2	7	9,4	0,8	32-355- 9

Exemple de commande

Référence

32-351-7

Goupille cylindrique acier, DIN 6325

32-21

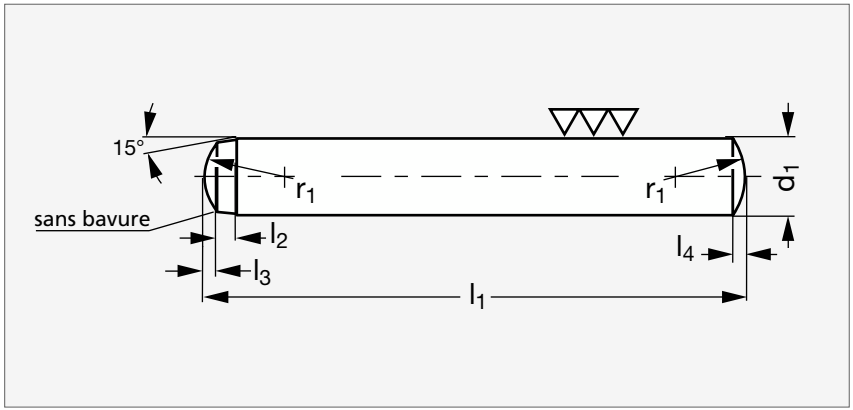



MATIÈRE

- Acier à outils, alliage au chrome.
- Trempée, revenue.
- Résistance 60 ±2 HRc.
- Non garantie, chanfreinée des deux côtés.

	d_1 m6	l_1 js14																						l_2	l_3	l_4	r_1
32-210- 1	1	4	5	6	8	10	12																	0,4	0,08	0,15	1
32-210-11	1,5	4	5	6	8	10	12	14	16	18	20	22	24	26	28	30								0,5	0,12	0,23	1,6
32-210- 2	2	6	8	10	12	14	16	18	20	22	24	26	28	30	32	36	40							0,6	0,18	0,3	2
32-210-21	2,5	6	8	10	12	14	16	18	20	22	24	26	28	30	32	36	40	45	50					0,7	0,25	0,4	2,5
32-210- 3	3	6	8	10	12	14	16	18	20	22	24	26	28	30	32	36	40	45	50	55	60			0,8	0,3	0,45	3
32-210- 4	4	6	8	10	12	14	16	18	20	22	24	26	28	30	32	36	40	45	50	55	60			1	0,4	0,6	4
32-210- 5	5	8	10	12	14	16	18	20	22	24	26	28	30	32	36	40	45	50	55	60				1,2	0,5	0,75	5
32-210- 6	6	10	12	14	16	18	20	22	24	26	28	30	32	36	40	45	50	55	60	70	80	90	100	1,5	0,6	0,9	6
32-210- 8	8	14	16	18	20	22	24	26	28	30	32	36	40	45	50	55	60	70	80	90	100	110	120	1,8	0,8	1,2	8
32-210-10	10	20	22	24	26	28	30	32	36	40	45	50	55	60	70	80	90	100	110	120				2	1	1,5	10
32-210-12	12	20	22	24	26	28	30	32	36	40	45	50	55	60	70	80	90	100	120					2,5	1,3	1,8	12
32-210-14	14	24	26	28	32	36	40	45	50	55	60	70	80	90	100	120								2,5	1,3	2	16
32-210-16	16	24	26	28	30	32	36	40	45	50	55	60	70	80	90	100	120							3	1,7	2,5	16
32-210-20	20	40	45	50	55	60	70	80	90	100	110	120												4	2	3	20

Exemple de commande

Référence - l_1

32-210-8-110

Goupille cylindrique inox, ISO 2338

32-21

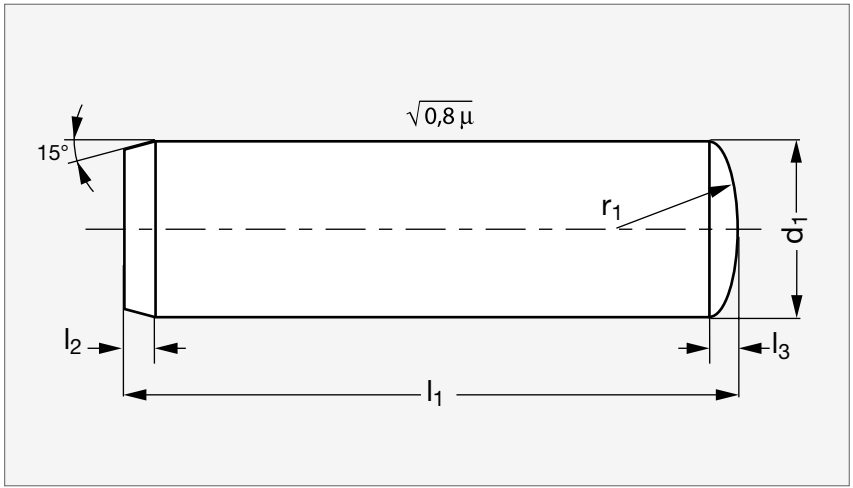



MATIÈRE

- Inox A2 (WS 1.4305).
- Non garanti, chanfreinée des deux cotés.

	d_1 m6	l_1																	l_2	l_3	r_1
32-215- 1	1	4	5	6	8	10	12												0,2	0,12	1
32-215-11	1,5	4	5	6	8	10	12	16											0,3	0,2	1,5
32-215- 2	2	4	5	6	8	10	12	14	16	18	20	24							0,35	0,25	2
32-215-21	2,5	4	5	6	8	10	12	16	20	24									0,4	0,3	2,5
32-215- 3	3	5	6	8	10	12	14	16	18	20	24	28	30						0,5	0,4	3
32-215- 4	4	8	10	12	14	16	18	20	24	28	30	32	36	40	50	50	60		0,63	0,5	4
32-215- 5	5	8	10	12	14	16	18	20	24	28	30	32	36	40	45	50	55	60	0,8	0,63	5
32-215- 6	6	8	10	12	14	16	18	20	24	28	30	32	36	40	45	70	80		1,2	0,8	6
32-215- 8	8	14	16	18	20	24	28	30	32	36	40	45	50	55	60				1,8	1	8
32-215-10	10	20	24	28	30	32	36	40	45	50	55	60	70	80					2	1,2	10
32-215-12	12	24	28	30	32	36	40	45	50	55	60	80	90						2,5	1,8	12

Exemple de commande — Référence - l_1: **32-215-12-24**

Goupille cylindrique taraudée, acier, DIN 7979

32-23

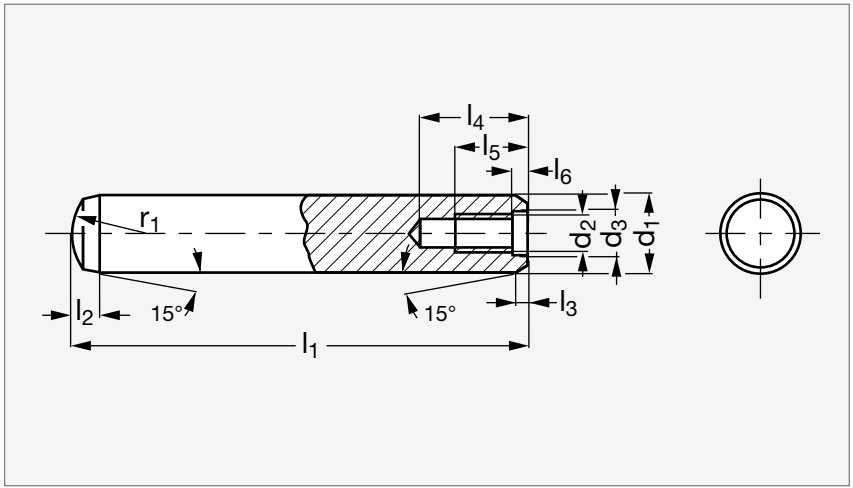



MATIÈRE

- Acier à outils.
- Alliage au chrome.
- Trempée, revenue, rectifiée.
- Résistance 60 ±2 HRc.

	d_1 m6	d_2	d_3	l_1																		l_2	l_3	l_4	l_5	l_6	r_1
32-230- 4	4	M 3	3,2	10	12	14	16	20	24	30	32	36	40	50								1,2	0,5	10	6	0,8	4
32-230- 5	5	M 3	3,2	10	12	14	16	18	20	24	28	30	32	36	40	45	50					1,5	0,7	10	6	1	5
32-230- 6	6	M 4	4,3	12	14	16	18	20	24	28	30	32	36	40	45	50	55	60				1,5	0,9	10	6	1	6
32-230- 8	8	M 5	5,3	16	18	20	24	28	30	32	36	40	45	50	55	60	70	80	90	100		2	1,2	12	8	1,2	8
32-230-10	10	M 6	6,4	16	20	24	28	30	32	36	40	45	50	55	60	70	80	90	100	120		2,5	1,5	16	10	1,2	10
32-230-12	12	M 6	6,4	20	24	28	30	32	36	40	45	50	55	60	70	80	90	100	120			3	1,8	16	10	1,2	12
32-230-14	14	M 8	8,4	32	36	40	45	50	55	60	70	80	90	100	120							3,5	2	20	12	1,2	16
32-230-16	16	M 8	8,4	32	36	40	45	50	55	60	70	80	90	100	120							4	2,5	20	12	1,2	16
32-230-20	20	M10	10,5	32	40	45	50	55	60	70	80	90	100	120								5	3	25	16	1,6	20

Exemple de commande

Référence - l_1

32 - 230 - 4 - 32

Goupille bêta acier ou inox

32-24

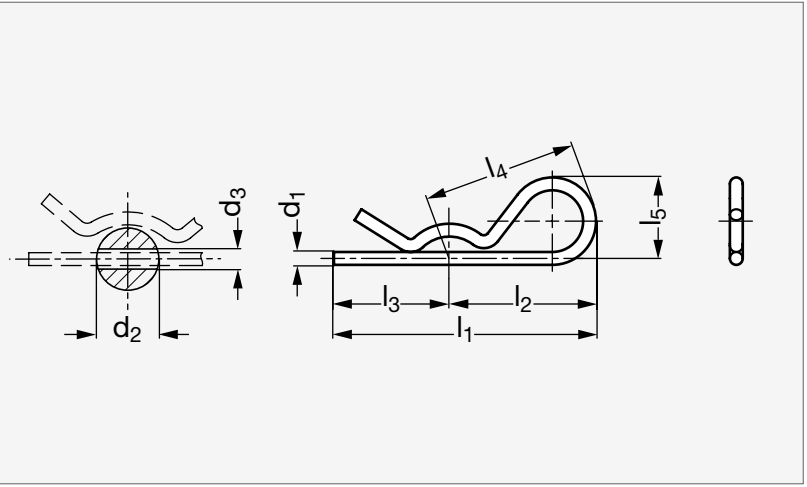

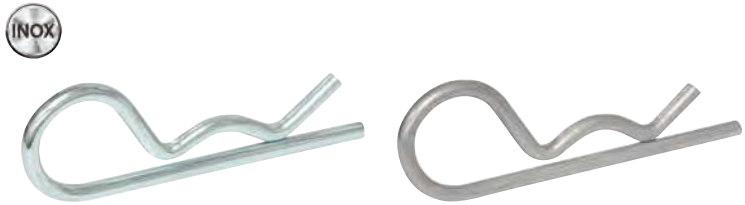

Acier Inox

MATIÈRE

- Acier zingué, passivé bleu ou inox (AFNOR Z 8 CNF 18-09, Werk 1.4305, AISI 303).

* *Valeur d'entraxe d_2 utilisée pour la mesure des charges de montage et de démontage de la goupille.*

Acier	d_1	d_2	d_3	l_1	l_2	l_3	l_4	l_5	Force (N) Montage	Force (N) Démontage	Entraxe*	Inox
32-240-1,5	1,5	7 à 12	2	45	25	20	25	9	9	8	8	32-245-1,5
32-240-2	2	9 à 14	2,5	57	32	25	34	13	14	9	12	32-245-2
32-240-3	3	10 à 16	3,5	72	42	30	44	23	55	40	16	32-245-3
32-240-4	4	16 à 20	4,5	74	44	30	48	27	210	170	20	32-245-4
32-240-5	5	20 à 28	5,5	102	57	45	61	32	280	210	25	32-245-5
32-240-6	6	28 à 40	6,5	126	73	53	77	42	240	150	30	32-245-6

Exemple de commande — Référence **32-240-1,5**

Goupille bêta double spire, acier ou inox

32-24

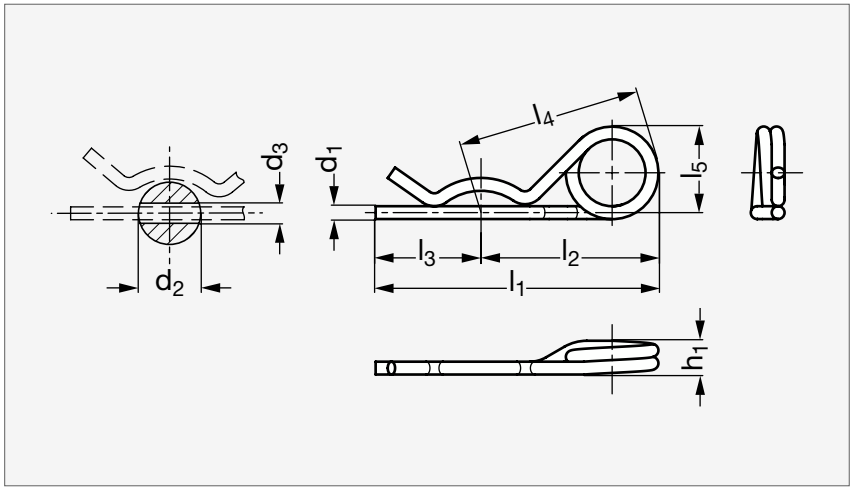



Acier Inox

MATIÈRE

- Acier zingué, passivé bleu ou inox (AFNOR Z 8 CNF 18-09, Werk 1.4305, AISI 303).

UTILISATION

- La goupille bêta double spire est plus rigide que la goupille bêta simple grâce à sa double spire. Cela facilite son montage.

* *Valeur d'entraxe d_2 utilisée pour la mesure des charges de montage et de démontage de la goupille.*

Acier	d_1	d_2	d_3	l_1	l_2	l_3	l_4	l_5	h_1	Force (N) Montage	Force (N) Démontage	Entraxe*	Inox
32-242-2	2	8 à 14	2,5	56	31	25	33	14	5,5	10	9	12	32-247-2
32-242-3	3	14 à 20	3,5	73	43	30	47	22	8	35	28	16	32-247-3
32-242-4	4	17 à 24	4,5	94	58	36	62	32	10,5	50	35	20	32-247-4
32-242-5	5	18 à 30	5,5	110	70	40	73	35	13,5	100	95	25	32-247-5
32-242-6	6	24 à 36	6,5	142	85	57	90	41	16	190	125	30	32-247-6
32-242-7	7	26 à 40	7,5	152	92	60	96	42	19	350	210	40	

Exemple de commande — Référence **32-242-2**

Goupille conique acier, DIN 1B

32-25

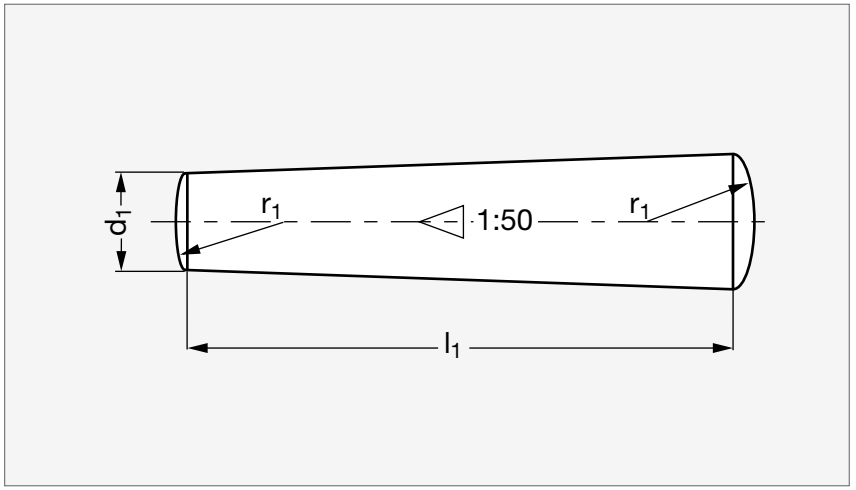



MATIÈRE

• Acier doux WS 1.0718 (9S Mn Pb 28 K).

SUR DEMANDE

• Inox A2 (ø 2 à 10).

	d_1	l_1																						r_1
32-250-11	1,5	6	8	10	12	14	16	18	20	22	24	26	28	30										1,5
32-250- 2	2	6	8	10	12	14	16	18	20	22	24	26	28	30	32	36	40							2
32-250-21	2,5	6	8	10	12	14	16	18	20	22	24	26	28	30	32	36	40	45	50					2,5
32-250- 3	3	8	10	14	16	18	20	24	26	30	40	45	50	60										3
32-250- 4	4	6	8	10	12	14	16	18	20	22	24	26	28	30	32	36	40	45	50	55	60			4
32-250- 5	5	10	12	14	16	18	20	22	24	26	28	30	32	36	40	45	50	55	60					5
32-250- 6	6	10	12	14	16	18	20	22	24	26	28	30	32	36	40	45	50	55	60	70	80	90	100	6
32-250- 8	8	20	22	24	26	28	30	32	36	40	45	50	55	60	70	80	90	100						8
32-250-10	10	28	30	32	36	40	45	50	55	60	70	80	90	100	120									10
32-250-12	12	30	32	36	40	50	60	70	80	90	100	120												12
32-250-16	16	40	50	60	80	100	120																	16

Exemple de commande

Référence - l_1

32 - 250 - 11 - 6

Goupille conique taraudée, acier, DIN 7978

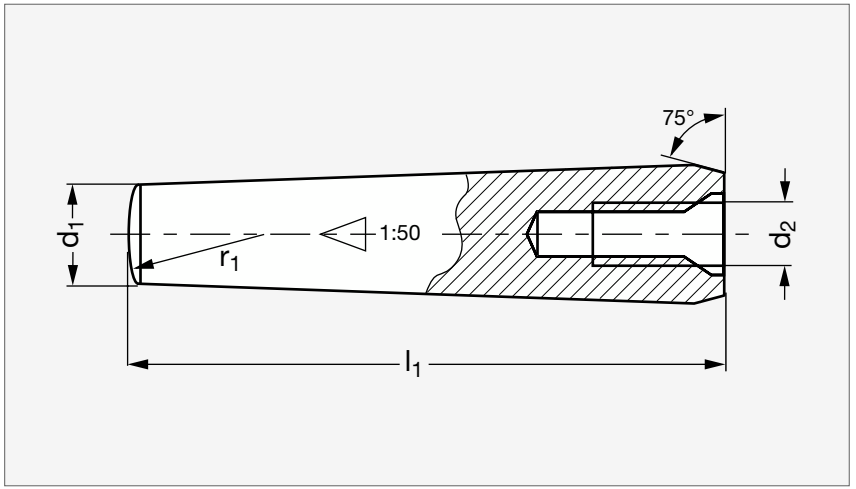



MATIÈRE

• Acier doux WS 1.0718 (9S Mn Pb 28 K).

	d_1	d_2	l_1								r_1
32-260- 4	4	M 3	20	24	30	40	50	60			4
32-260- 5	5	M 3	20	24	30	36	40	50	60		5
32-260- 6	6	M 4	20	24	30	36	40	50	60	80	6
32-260- 8	8	M 5	20	24	30	36	40	50	60	80	8
32-260-10	10	M 6	24	30	32	36	40	50	100		10
32-260-12	12	M 8	32	36	40	50	60	80	100		12
32-260-16	16	M10	40	50	60	80	100				16

Exemple de commande — Référence - l_1: **32-260-4-20**

Goupille élastique fendue série épaisse, acier, ISO 8752

32-27

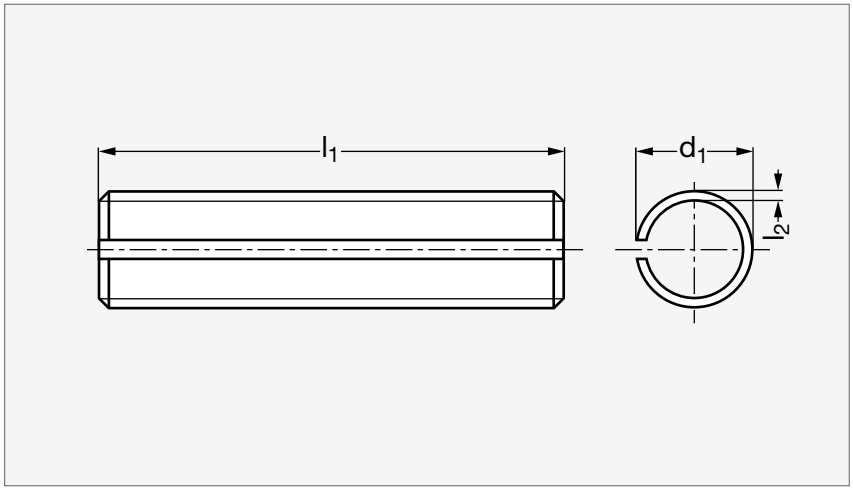



MATIÈRE

- Acier à ressort au carbone CS70 trempé revenu.
- Dureté HV 420 - 520.

	d_1	l_1																										l_2
32-270-11	1,5	4	5	6	8	10	12	14	16	18	20	22	24	26	28	30												0,3
32-270- 2	2	4	5	6	8	10	12	14	16	18	20	22	24	26	28	30	35	40										0,4
32-270-21	2,5	4	5	6	8	10	12	14	16	18	20	22	24	26	28	30	35	40										0,5
32-270- 3	3	4	5	6	8	10	12	14	16	18	20	22	24	26	28	30	35	40	45	50								0,6
32-270-31	3,5	4	5	6	8	10	12	14	16	18	20	22	24	26	28	30	35	40	45	50								0,7
32-270- 4	4	4	5	6	8	10	12	14	16	18	20	22	24	26	28	30	35	40	45	50	55	60						0,8
32-270- 5	5	6	8	10	12	14	16	18	20	22	24	26	28	30	35	40	45	50	55	60	65	70	75	80				1
32-270- 6	6	10	12	14	16	18	20	22	24	26	28	30	35	40	45	50	55	60	65	70	75	80	85	90	95	100		1,2
32-270- 8	8	10	12	14	16	18	20	22	24	26	28	30	35	40	45	50	55	60	65	70	75	80	85	90	95	100	120	1,5
32-270-10	10	10	12	14	16	18	20	22	24	26	28	30	35	40	45	50	55	60	65	70	75	80	85	90	95	100	120	2
32-270-12	12	10	12	14	16	18	20	22	24	26	28	30	35	40	45	50	55	60	65	70	75	80	85	90	95	100	120	2,5

Exemple de commande

Référence - l_1

32 - 270 - 11 - 24

Goupille élastique fendue série épaisse, inox, ISO 8752

32-27

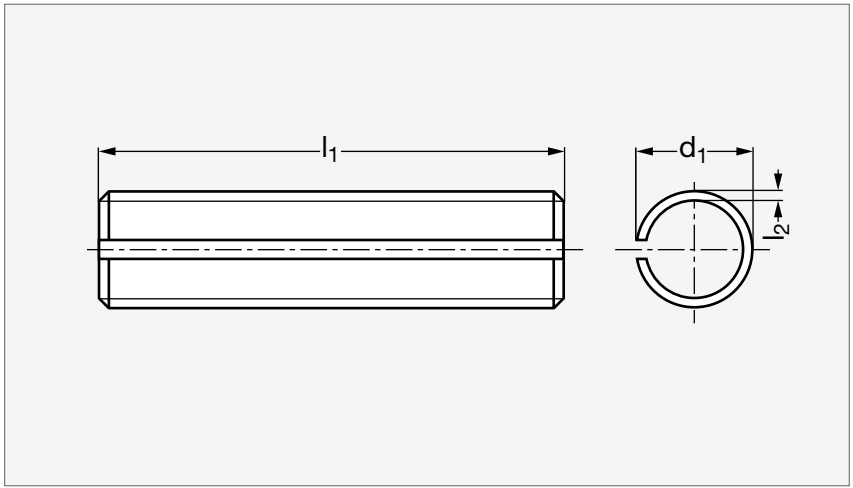

INOX



MATIÈRE
- Inox A2.

	d_1	l_1																	l_2
32-275-11	1,5	5	6	8	10	12	14	15	16	18	20								0,3
32-275- 2	2	5	6	8	10	12	14	15	16	18	20	25	30						0,4
32-275-21	2,5	5	6	8	10	12	14	15	16	18	20	25	30	35	40				0,5
32-275- 3	3	6	8	10	12	14	15	16	18	20	25	30	35	40	45	50			0,6
32-275-31	3,5	8	10	12	14	16	18	20	25	30	35	40							0,75
32-275- 4	4	6	8	10	12	14	15	16	18	20	25	26	30	35	40	45	50	60	0,8
32-275- 5	5	8	10	12	14	15	16	18	20	25	30	35	40	45	50	60	70		1
32-275- 6	6	10	12	16	20	25	30	35	40	45	50	60	70	80					1,25
32-275- 8	8	12	16	18	20	25	30	35	40	45	50	60	70	80	100				1,5
32-275-10	10	16	20	25	30	35	40	45	50	60	70	80	100						2
32-275-12	12	30	40	50	60	70													2,5

Exemple de commande — Référence - l_1: **32-275-11-5**

Goupille de positionnement

32-29

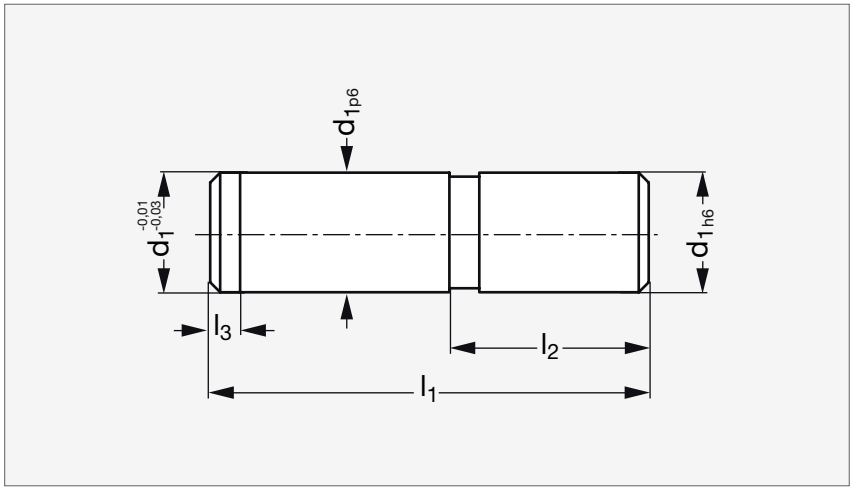



MATIÈRE

- Acier traité HRC 60 ±2, rectifié.

PRODUITS ASSOCIÉS



Canons 33-04
Page 1552



Canons 33-08
Page 1553

	$d_{1\ p6/h6}$	l_1	l_2	l_3
32-290- 4	4	16	8	1,5
32-290- 5	5	18	8	1,5
32-290- 6	6	22	10	1,5
32-290- 8	8	24	10	2
32-290-10	10	28	12	2
32-290-12	12	30	12	2,5
32-290-16	16	36	16	2,5

Exemple de commande

Référence - l_1

32-290-4-16

Broche à billes inox

32-70 / 32-71

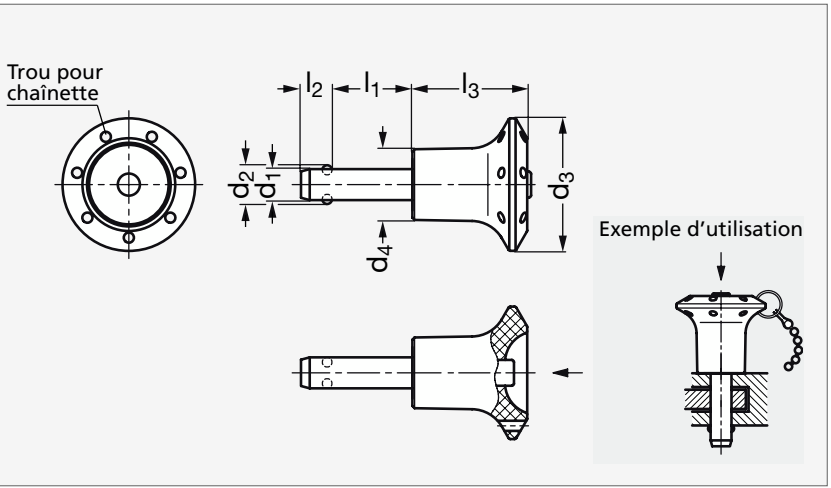



MATIÈRE

- Doigt en inox (AFNOR Z 8 CNF 18-09, Werk 1.4305, AISI 303) ou (AFNOR Z 7 CNU 15-5, Werk 1.4542, AISI 630).
- Bouton en thermoplastique (polyamide).
- Billes et ressort en inox.

UTILISATION

- Température d'emploi de - 30 °C à + 80 °C.
- La tolérance du trou recevant l'axe de la broche à bille doit être H_{11}.

PRODUITS ASSOCIÉS



Chaînette 32-80
Page 561



Câble 32-81
Page 562



Câble ressort 32-82
Page 563

Inox 303	d_1 $^{-0,04}_{-0,08}$	d_2	d_3	d_4	l_1 $^{0}_{+0,6}$									l_2 $^{\pm 0,2}$	l_3 $^{0}_{-0,2}$	Résistance au double cisaillement Inox 303 (kN)	Résistance au double cisaillement Inox 630 (kN)	Inox 630
32-700- 5	5	5,5	30	16	10	15	20	25	30					6	26	14	24	32-710- 5
32-700- 6	6	7	30	16	10	15	20	25	30	35	40	45	50	7,1	26	21	35	32-710- 6
32-700- 8	8	9,5	35	19	20	25	30	35	40	45	50			8,2	32,5	38	63	32-710- 8
32-700-10	10	12	35	19	20	25	30	35	40	45	50	60		9,6	32,5	60	100	32-710-10
32-700-12	12	14,5	42	25	25	30	35	40	45	50	60	70	80	10,6	39	87	144	32-710-12
32-700-16	16	19	42	25	30	35	40	45	50	60	70	80		14	39	155	257	32-710-16

Exemple de commande

Référence - l_1

32-700-6-10

Broche à billes tout inox

32-72 / 32-74

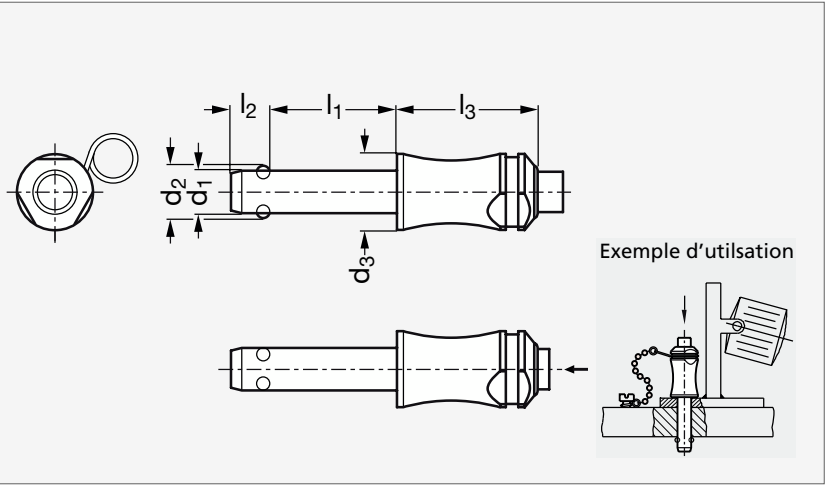



MATIÈRE

- Corps en inox (AFNOR Z 8 CNF 18-09, Werk 1.4305, AISI 303) ou (AFNOR Z 6 CNU 17-04, Werk 1.4542, AISI 630).
- Billes et ressort en inox.

UTILISATION

- Température d'emploi jusqu'à + 250 °C.
- Fabrication en inox trempé très résistant à la corrosion et à l'usure.
- Livré avec un anneau à oeil non monté utilisable pour fixer une chaînette ou un câble.

PRODUITS ASSOCIÉS


Chaînette 32-80
Page 561


Câble 32-81
Page 562


Câble ressort 32-82
Page 563

Inox 303	d_1 $^{0}_{-0,04}$	d_2	d_3	l_1 $^{+0,6}_{0}$									l_2 $^{\pm 1}$	l_3 $^{+0,2}_{0}$	Résistance au double cisaillement Inox 303 (kN)	Résistance au double cisaillement Inox 630 (kN)	Inox 630
32-720- 5	5	5,5	10	10	15	20	25	30					6	22	14	24	32-740- 5
32-720- 6	6	7	10	10	15	20	25	30	35	40	45	50	7	22	21	35	32-740- 6
32-720- 8	8	9,5	14	20	25	30	35	40	45	50			8,2	27	38	63	32-740- 8
32-720-10	10	12	14	20	25	30	35	40	45	50	60		9,6	27	60	100	32-740-10
32-720-12	12	14,5	20	25	30	35	40	45	50	60	70	80	10,6	32	87	144	32-740-12
32-720-16	16	19	20	30	35	40	45	50	60	70	80		14	32	155	257	32-740-16
32-720-20	20	25	28	60	80	100	120						20,5	39	244	403	32-740-20

Exemple de commande

Référence - l_1

32-720-6-10

Broche à billes courte

32-73

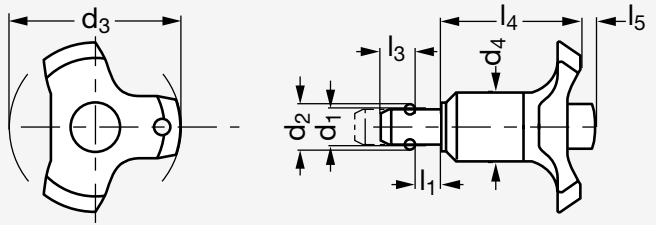

Exemples d'utilisation

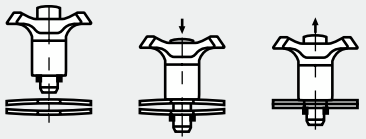



MATIÈRE

- Doigt en inox (AFNOR Z 8 CNF 18-09, Werk 1.4305, AISI 303).
- Bouton en thermoplastique (polyamide).
- Billes et ressort en inox.

UTILISATION

- Température d'emploi de - 30 °C à + 80 °C.

PRODUITS ASSOCIÉS



Chaînette 32-80
Page 561



Câble 32-81
Page 562



Câble ressort 32-82
Page 563

	d_1 $^{-0,04}_{-0,08}$	d_2	d_3	d_4	l_1 min.	l_1 max.	l_2	l_3	Force serrage max. (N)
32-730- 6	6	7	38	17,5	0	5	5	30	16
32-730- 6	6	7	38	17,5	5	10	5	30	18
32-730- 8	8	9,5	38	17,5	0	5	6,5	30	16
32-730- 8	8	9,5	38	17,5	5	10	6,5	30	18
32-730-10	10	12	47	23	0	5	8,7	36	21
32-730-10	10	12	47	23	5	10	8,7	36	23
32-730-12	12	14	47	23	0	5	9,4	36	21
32-730-12	12	14	47	23	5	10	9,4	36	23

Exemple de commande

Référence - l_1

32-730-6-0

Broche à billes avec poignée en T, inox

32-150

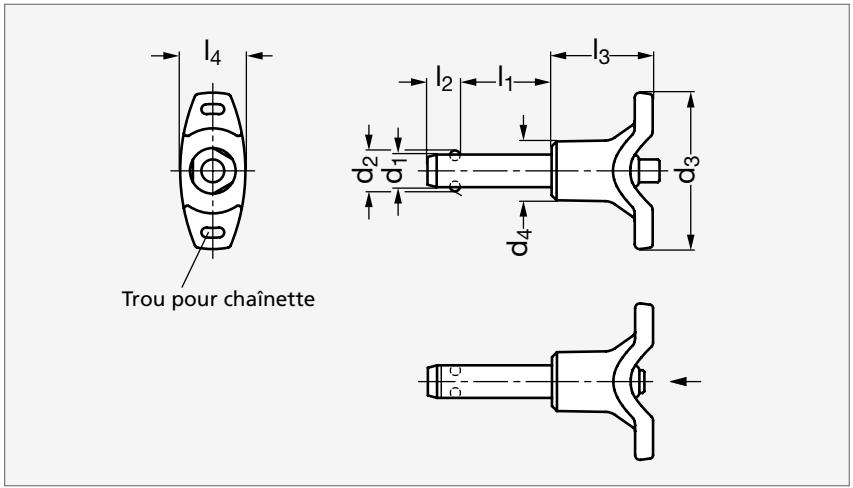



MATIÈRE

- Doigt en inox (AFNOR Z 8 CNF 18-09, Werk 1.4305, AISI 303) ou en inox (AFNOR Z 7 CNU 16-04, Werk 1.4542, AISI 630).
- Poignée en T en polyamide (PA) noir.
- Billes et ressort en inox.

UTILISATION

- Température d'emploi de - 30 °C à + 80 °C.

PRODUITS ASSOCIÉS


Chaînette 32-80
Page 561


Câble 32-81
Page 562


Câble ressort 32-82
Page 563

Inox 303	d_1 $^{-0,04}_{-0,08}$	d_2	d_3	d_4	l_1 $^{+0,6}_{0}$									l_2 $^{\pm 0,2}$	l_3	l_4	Résistance au double cisaillement (kN)		Inox 630
																	Inox 303	Inox 630	
32-1500- 5	5	5,5	40	13,5	10	15	20	25	30					6	25	15,5	14	24	32-1502- 5
32-1500- 6	6	7	40	13,5	10	15	20	25	30	35	40	45	50	7,1	25	15,5	21	35	32-1502- 6
32-1500- 8	8	9,5	48	18	20	25	30	35	40	45	50			8,2	31	20,5	38	63	32-1502- 8
32-1500-10	10	12	48	18	20	25	30	35	40	45	50	60		9,6	31	20,5	60	100	32-1502-10
32-1500-12	12	14,5	58	24	25	30	35	40	45	50	60	70	80	10,6	36,5	27,5	87	144	32-1502-12
32-1500-16	16	19	58	24	30	35	40	45	50	60	70	80		14	36,5	27,5	155	257	32-1502-16

Exemple de commande

Référence - l_1

32-1500-5-10

Broche de centrage à ergots inox

32-76

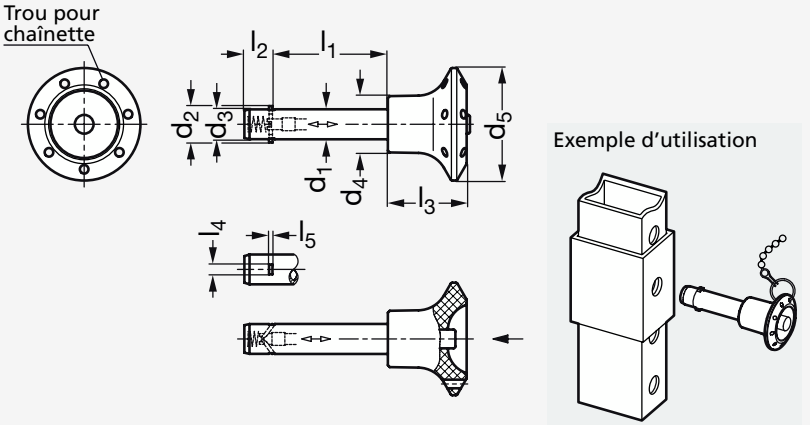



Tête inox, doigt inox



Tête polyamide, doigt acier

MATIÈRE

- Doigt en acier zingué, chromaté bleu ou en inox (AFNOR Z 8 CNF 18-09, Werk 1.4305, AISI 303).
- Tête et bouton poussoir en polyamide (PA) ou en inox (AFNOR Z 8 CNF 18-09, Werk 1.4305, AISI 303).
- Ergots en inox (AFNOR Z 6 CN 18-09, Werk 1.4301, AISI 304).
- Ressort en inox (AFNOR Z 12 CN 18-09, Werk 1.4310, AISI 301).

UTILISATION

- Température d'emploi de - 30 °C à + 80 °C pour les modèles à tête polyamide.

PRODUITS ASSOCIÉS



Chaînette 32-80
Page 561



Câble 32-81
Page 562



Câble ressort 32-82
Page 563

TÊTE POLYAMIDE — **TÊTE INOX**

Doigt acier	Doigt inox	d_1 $^{0}_{-0,1}$	d_2	d_3	d_4	d_5	l_1 $^{+0,4}_{0}$										l_2	l_3	l_4	l_5	Résistance au double cisaillement (kN)	Doigt inox
32-765- 6	32-767- 6	6	7,5	5,9	15	30	10*	12*	16	20	25	30	35	40	45	50	7	21	2,3	0,5	14	32-768- 6
32-765- 8	32-767- 8	8	10,4	7,9	15	30	16	20	25	30	35	40	45	50			8,4	21	2,8	1	28	32-768- 8
32-765-10	32-767-10	10	12,8	9,9	18	34	20	25	30	35	40	45	50	60			9,8	26	3,3	1	38	32-768-10
32-765-12	32-767-12	12	14,8	11,9	18	34	25	30	35	40	45	50	60	70	80		11,3	26	3,8	1	61	32-768-12
32-765-16	32-767-16	16	19,9	15,9	22	40	30	35	40	45	50	60	70	80			14,2	32	4,8	1,2	113	32-768-16
32-765-20	32-767-20	20	23,9	19,8	25	40	30	35	40	45	50	60	70	80			14,8	33	4,8	1,2	187	32-768-20

Exemple de commande

Référence - l_1

32-765-6-10

Broche à billes inox

32-77

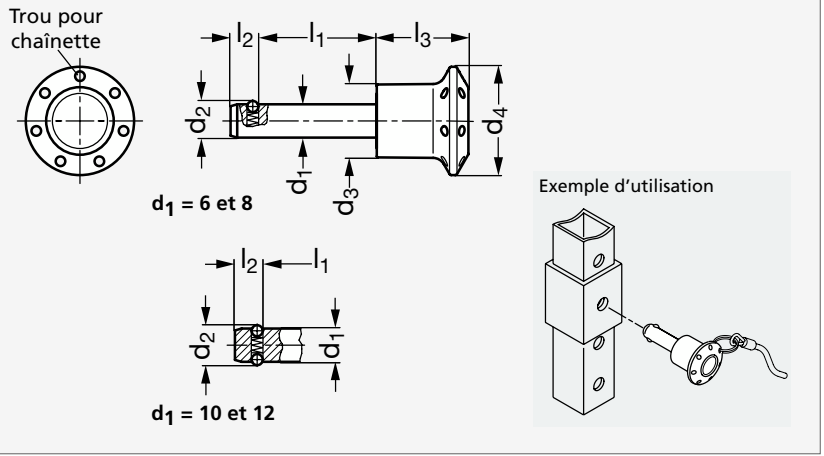



MATIÈRE

- Doigt en inox (AFNOR Z 8 CNF 18-09, Werk 1.4305, AISI 303).
- Bouton en thermoplastique noir mat (polyamide).
- Billes et ressort en inox.

UTILISATION

- Température d'emploi de - 30 °C à + 80 °C.

PRODUITS ASSOCIÉS


Anneau 32-79
Page 560


Chaînette 32-80
Page 561


Câble 32-81
Page 562


Câble ressort 32-82
Page 563

	d_1 $^{-0,04}_{-0,08}$	d_2	d_3	d_4	l_1						l_2	l_3	Résistance au double cisaillement (kN)	Force serrage max. (N)
32-771- 6	6	6,5	17,5	26	10	15	20	25	30	50	5	22	22	8
32-771- 8	8	8,7	17,5	26	15	20	25	30	50		6,3	22	40	15
32-771-10	10	12	23	34	15	20	25	30	50		8,7	28,5	62	30
32-771-12	12	14,5	23	34	20	30	40	50			9,5	28,5	90	32

Exemple de commande

Référence - l_1

32-771-6-10

Broche de centrage à ergots inox, à anneaux pivotant

32-78

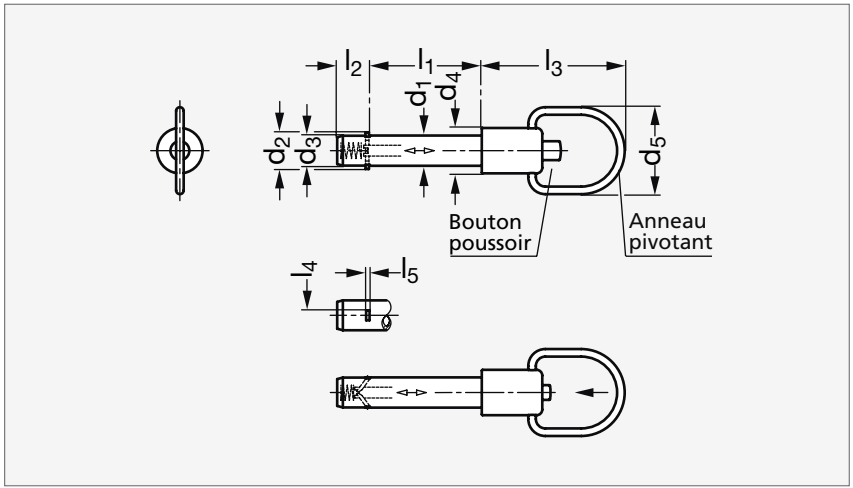


Acier


Inox, bouton inox


Inox, bouton polyamide

MATIÈRE

- Corps en acier galvanisé, passivé bleu ou en inox (AFNOR Z 6 CN 18-09, Werk 1.4301, AISI 304, A2).
- Ergots en inox (AFNOR Z 6 CN 18-09, Werk 1.4301, AISI 304, A2).
- Anneau pivotant et ressort en inox (AFNOR Z 12 CN 18-09, Werk 1.4310, AISI 301).
- Bouton poussoir en polyamide (PA) rouge ou en inox (AFNOR Z 6 CN 18-09, Werk 1.4301, AISI 304, A2).
- Ressort en inox (AFNOR Z 12 CN 18-09, Werk 1.4310, AISI 301).
- Se référer à notre site internet pour consulter l'ensemble des informations.

PRODUITS ASSOCIÉS


Chaînette 32-80
Page 561


Câble 32-81
Page 562


Câble ressort 32-82
Page 563

INOX																						ACIER
Bouton polyamide	Bouton inox	d_1 $^{0}_{-0,1}$	d_2	d_3	d_4	d_5	l_{10} $^{+0,4}$ 10*	12*	16	20	25	30	35	40	45	50	l_2	l_3	l_4	l_5	Résistance au double cisaillement (kN)	Bouton polyamide
32-780- 6	32-781- 6	6	7,5	5,9	12	23											7	38	2,3	0,5	14	32-785- 6
32-780- 8	32-781- 8	8	10,4	7,9	12	23											8,4	38	2,8	1	28	32-785- 8
32-780-10	32-781-10	10	12,8	9,9	16	28											9,8	42	3,3	1	38	32-785-10
32-780-12	32-781-12	12	14,8	11,9	16	28											11,3	42	3,8	1	61	32-785-12
32-780-16	32-781-16	16	19,9	15,9	20	32											14,2	46,5	4,8	1,2	113	32-785-16

Exemple de commande — Référence - l_1 : **32-780-6-10**

Broche de centrage magnétique, inox

32-151

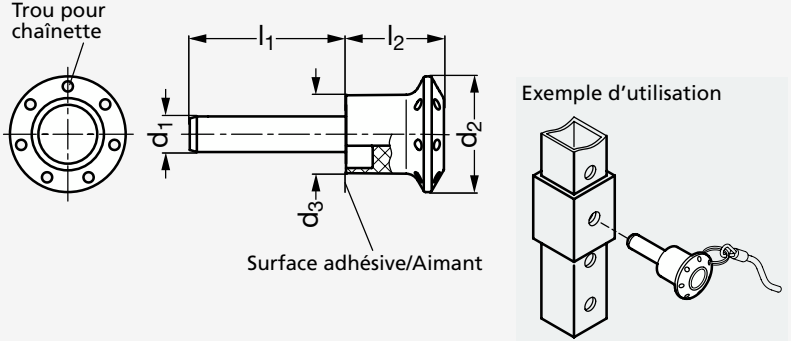



MATIÈRE

- Doigt en inox (AFNOR Z 8 CNF 18-09, Werk 1.4305, AISI 303).
- Tête en polyamide (PA) noir.
- Aimant en néodyme-fer-bore (NdFeB).

UTILISATION

- Température d'emploi jusqu'à + 80 °C.

PRODUITS ASSOCIÉS


Anneau 32-79
Page 560


Chaînette 32-80
Page 561


Câble 32-81
Page 562


Câble ressort 32-82
Page 563

	$d_{1\,-0,08}^{-0,04}$	d_2	d_3	l_1							l_2	Force de l'aimant (N)	Résistance au double cisaillement (kN)
32-1510- 6	6	26	17,5	12	17	22	27	32	42	52	22	65	22
32-1510- 8	8	26	17,5	17	22	27	32	42	52	62	22	45	40
32-1510-10	10	34	23	18	23	28	33	43	53	63	28,5	95	62
32-1510-12	12	34	23	23	33	43	53	63	83		28,5	75	90

Exemple de commande

Référence - l_1

32-1510-6-12

Broche à billes tout inox

32-152

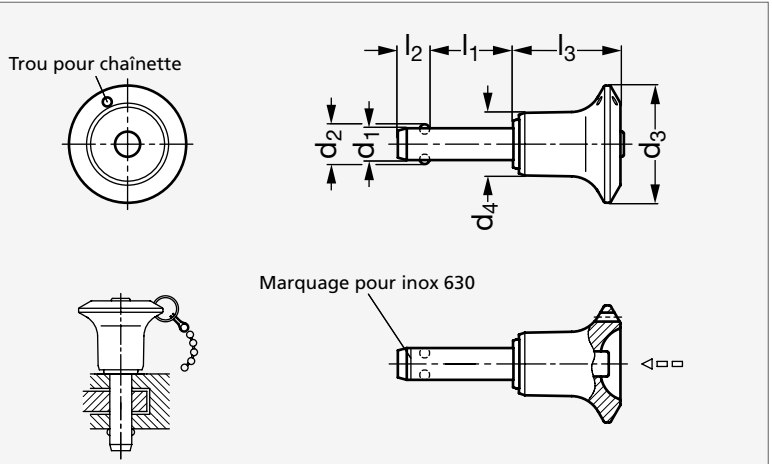





MATIÈRE

- Corps en inox (AFNOR Z 8 CNF 18-09, Werk 1.4305, AISI 303) ou en inox (AFNOR Z 7 CNU 16-04, Werk 1.4542, AISI 630) durci par précipitation.
- Tête et bouton en inox (AFNOR Z 2 CND 17-12, Werk 1.4404, AISI 316 L).
- Billes et ressort en inox.

PRODUITS ASSOCIÉS



Anneau 32-79
Page 560



Chaînette 32-80
Page 561



Câble 32-81
Page 562



Câble ressort 32-82
Page 563

Inox 303	d_1 $^{-0,04}_{-0,08}$	d_2	d_3	d_4	l_1 $^{+0,6}$															l_2 $^{\pm 1}$	l_3 $^{-0,2}$	Inox 630
32-1520- 5	5	5,5	23	10,2	10	15	20	25	30	35	40	45	50	60	70	80				6,2	20,2	32-1522- 5
32-1520- 6	6	7	23	10,2	10	15	20	25	30	35	40	45	50	60	70	80				7,2	20,2	32-1522- 6
32-1520- 8	8	9,5	27	13,2	10	15	20	25	30	35	40	45	50	60	70	80	90	100		8,4	26,8	32-1522- 8
32-1520-10	10	12	27	13,2	15	20	25	30	35	40	45	50	60	70	80	90	100	110	120	9,9	26,8	32-1522-10
32-1520-12	12	14,5	31	16,4	20	25	30	35	40	45	50	60	70	80	90	100	110	120		10,9	32,7	32-1522-12
32-1520-16	16	19	38	23,4	30	35	40	45	50	60	70	80	90	100	110	120	130	140	150	14,5	42,6	32-1522-16
32-1520-20	20	24,8	38	23,4	50	60	70	80	90	100	110	120	130	140	150					17,4	42,6	32-1522-20
32-1520-25	25	30,8	50	30,4	50	60	70	80	90	100	110	120	130	140	150					22,3	54,3	32-1522-25

Exemple de commande — Référence - l_1 : **32-1520-5-10**

Anneau inox

32-79

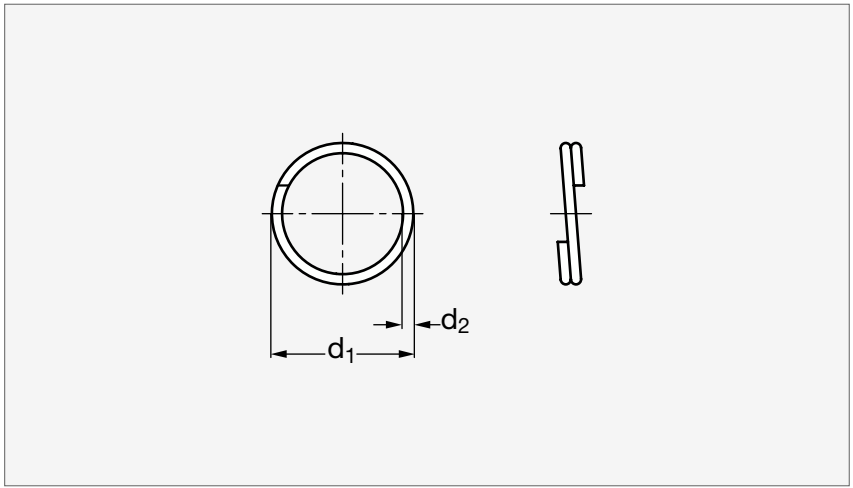



MATIÈRE

- Inox.

UTILISATION

- Les anneaux de diamètre d_1 = 14 sont adaptés aux broches 32-73 et 32-77 de diamètre d_1 = 6 ou 8 et aux broches 32-70, 32-71, 32-72, 32-74, 32-76, 32-78, 32-150 de tout diamètre.
- Les anneaux de diamètre d_1 = 18 sont adaptés aux broches 32-77 de diamètre d_1 = 10 ou 12 et aux broches 32-78 de tout diamètre.

PRODUITS ASSOCIÉS



Broche 32-70
Page 551



Broche 32-77
Page 556



Chaînette 32-80
Page 561



Câble 32-81
Page 562

	d_1	d_2
32-790-14	14	1
32-790-18	18	1,3
32-790-24	24	1,5
32-790-30	30	1,8

Exemple de commande

Référence
32-790-14

Chaînette laiton ou inox

32-80

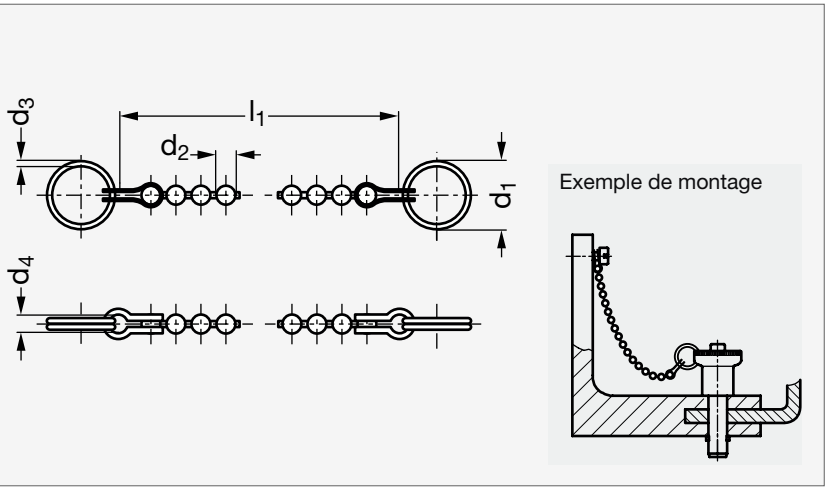



MATIÈRE

- Chaîne en laiton nickelé.
- Anneau en inox (AFNOR Z 12 CN 18-09, Werk 1.4310, AISI 301).

UTILISATION

- Les anneaux de diamètre d_1 = 14 sont adaptés aux broches 32-73 et 32-77 de diamètre d_1 = 6 ou 8 et aux broches 32-70, 32-71, 32-72, 32-74, 32-76, 32-78, 32-150 de tout diamètre.
- Les anneaux de diamètre d_1 = 18 sont adaptés aux broches 32-77 de diamètre d_1 = 10 ou 12 et aux broches 32-78 de tout diamètre.

PRODUITS ASSOCIÉS



Broche 32-70
Page 551



Broche 32-77
Page 556

Laiton	d_1	d_2	d_3	d_4	l_1 $^{\pm 3}$				Résistance au cisaillement (N)	Inox
32-800-14	14	3,5	1	4	200	320	500	1000	50	32-805-14
32-800-18	18	3,5	1,3	4	200	320	500	1000	90	32-805-18
32-800-24	24	3,5	1,5	4	200	320	500	1000	100	32-805-24
32-800-30	30	3,5	1,8	4	200	320	500	1000	120	32-805-30

Exemple de commande — Référence - l_1 : **32-800-14-200**

Câble

32-81

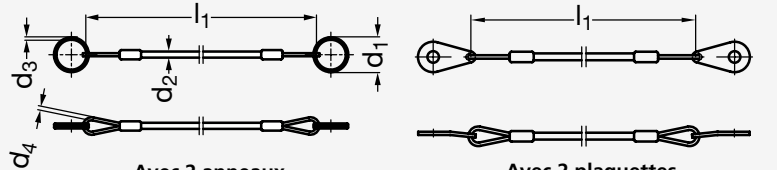



2 anneaux | 2 plaquettes | 1 plaquette et 1 anneau | Câble seul

MATIÈRE

- Câble en inox recouvert de plastique transparent (PVC).
- Anneau et plaquette en inox.

UTILISATION

- Les anneaux de diamètre d_1 = 14 sont adaptés aux broches 32-73 et 32-77 de diamètre d_1 = 6 ou 8 et aux broches 32-70, 32-71, 32-72, 32-74, 32-76, 32-150 de tout diamètre.
- Les anneaux de diamètre d_1 = 18 sont adaptés aux broches 32-77 de diamètre d_1 = 10 ou 12.
- Se référer à notre site internet pour consulter l'ensemble des informations.

PRODUITS ASSOCIÉS



Broche 32-70
Page 551



Broche 32-77
Page 556



Broche 32-150
Page 554

2 anneaux	2 plaquettes	1 plaquette et 1 anneau	Câble seul	d_1	d_2	d_3	d_4	l_1 ±3				Résistance (N) Avec anneau	Résistance (N) Sans anneau
32-811-14	32-812-14	32-813-14	32-814-14	14	3	1	1,6	150	200	320	500	50	1800
32-811-18		32-813-18		18	3	1,3	1,6	150	200	320	500	90	1800
32-811-24		32-813-24		24	3	1,5	1,6	150	200	320	500	100	1800
32-811-30		32-813-30		30	3	1,8	1,6	150	200	320	500	120	1800

Exemple de commande — Référence - l_1 : **32-811-14-150**

Cable ressort

32-82

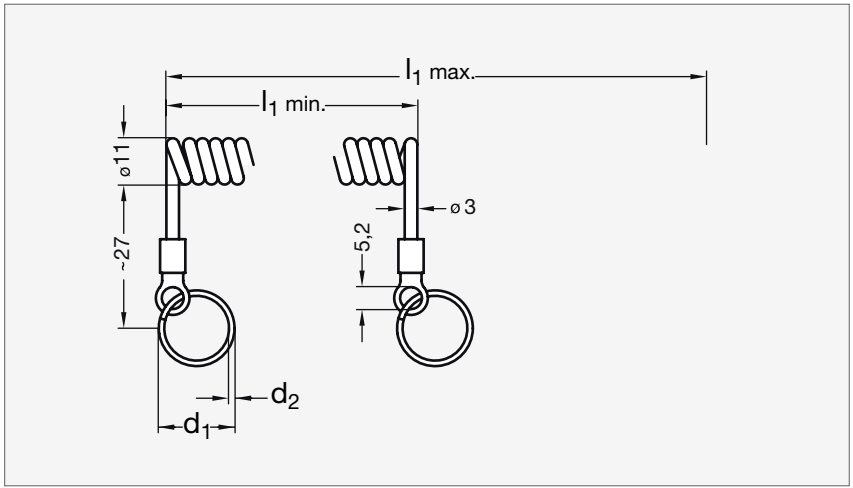



MATIÈRE

- Câble en plastique noir PUR (polyuréthane).
- Anneau en inox.

PRODUITS ASSOCIÉS



Broche 32-70
Page 551



Broche 32-77
Page 556



Broche 32-150
Page 554

	d_1	d_2	l_1 min.	l_1 max.	Charge statique (N) Avec anneau	Sans anneau
32-820-14	14	1	50	250	50	60
32-820-18	18	1,3	50	250	90	60
32-820-24	24	1,5	50	250	100	60
32-820-14	14	1	100	500	50	60
32-820-18	18	1,3	100	500	90	60
32-820-24	24	1,5	100	500	100	60
32-820-14	14	1	200	1000	50	60
32-820-18	18	1,3	200	1000	90	60
32-820-24	24	1,5	200	1000	100	60

Exemple de commande — Référence - l_1: **32-820-14-50**

Anneau de retenue inox

32-179

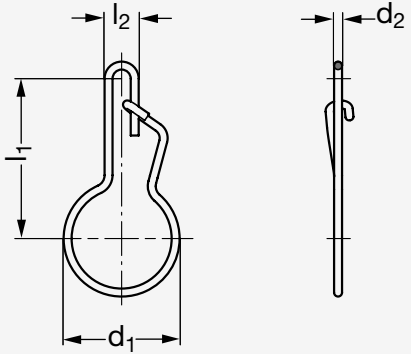

MONTAGE

Rainure pour anneau de retenue

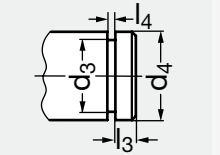

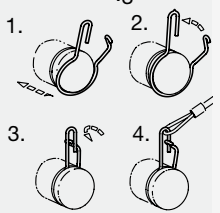



MATIÈRE

• Inox (AFNOR Z 12 CN 18-09, Werk 1.4310, AISI 301).

UTILISATION

• Peut s'utiliser avec des chaînettes ou des câbles pour rendre des boutons imperdables.

PRODUIT ASSOCIÉ



Bouton étoile imperdable 15-127 Page 342



Bouton étoile imperdable 15-130 Page 343

	d_1	d_2	$d_3\ ^{0}_{-0,1}$	l_1	l_2	$l_3\ ^{+0,3}_{0}$	$l_4\ ^{+0,2}_{0}$
32-1790-12	12	1,4	9,1	16	5,6	2,5	1,7
32-1790-14	14	1,5	10,9	17	6	3,2	1,8
32-1790-15	15	1,5	11,9	17	6	3,2	1,8
32-1790-16	16	1,5	12,9	17	6	3,2	1,8
32-1790-17	17	1,6	13,7	19	6,4	3,9	1,9
32-1790-18	18	1,6	14,7	19	6,4	3,9	1,9
32-1790-19	19	1,6	15,7	19	6,4	3,9	1,9
32-1790-20	20	1,6	16,7	19	6,4	3,9	1,9
32-1790-21	21	1,7	17,5	20	6,8	5,1	2
32-1790-22	22	1,7	18,5	20	6,8	5,1	2
32-1790-23	23	1,7	19,5	20	6,8	5,1	2
32-1790-24	24	1,7	20,5	20	6,8	5,1	2
32-1790-26	26	1,8	22,3	21	7,2	5,4	2,1

Exemple de commande — Référence **32-1790-12**

Plaquette inox

32-180

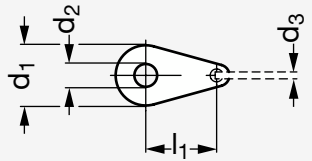

INOX



MATIÈRE

- Inox.

PRODUIT ASSOCIÉ



Câble 32-81
Page 562



Chaînette 32-80
Page 561



Câble ressort 32-82
Page 563

	d_1	d_2	d_3	l_1
32-1800-14	14	5,3	1,6	17

Exemple de commande — Référence **32-1800-14**

Rondelle trou fraisé avec oeillet pour anneau, inox

32-181

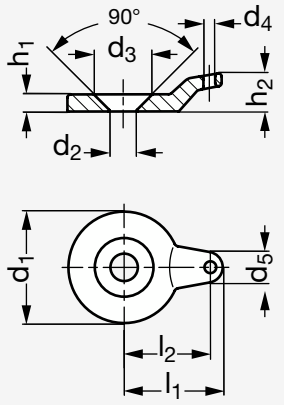

Exemple d'utilisation

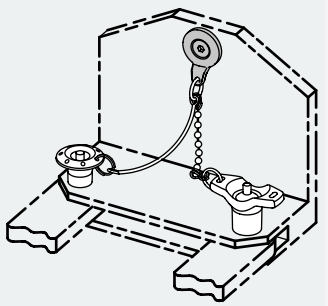

INOX



MATIÈRE

- Inox (AFNOR Z 2 CND 17-12, Werk 1.4404, AISI 316 L, A4).

PRODUITS ASSOCIÉS



Rondelle trou fraisé avec trou oblong 31-160
Voir notre site internet



Anneau 32-79
Page 560



Vis tête fraisée 31-153
Page 1336



Câble 32-81
Page 562

	d_1	d_2	d_3	d_4	d_5	l_1	l_2	h_1	h_2	Pour anneau Ø
32-1810-12	12	4,3	9,2	2,5	6	13,5	10,8	3	7	14
32-1810-15	15	4,3	9,2	2,5	6,3	15	12,3	3	7	14
32-1810-17	17	5,3	11,5	3	7,2	18,5	15	4	7	14-18
32-1810-22	22	5,3	11,5	3	7,5	21	17,5	4	9	14-18
32-1810-26	26	6,4	13,7	3,5	8,1	24	20,3	4	9	14-18-24

Exemple de commande — Référence **32-1810-12**

Axe avec rondelle plate, inox

32-190

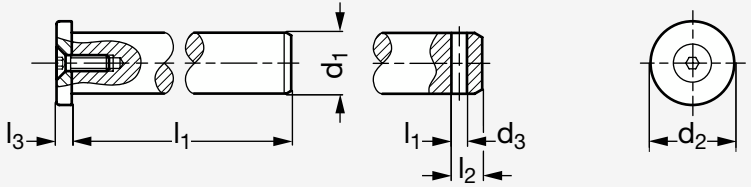



Sans trou



Avec trou

MATIÈRE

• Inox (AFNOR Z 6 CN 18-09, Werk 1.4301, AISI 304, A2).

UTILISATION

• Le modèle avec trou permet le blocage de l'axe par une goupille bêta 32-24.

PRODUITS ASSOCIÉS



Goupille bêta 32-24
Page 544



Goupille bêta 32-24
Page 545



Axe avec rondelle à œillet
32-191
Page 568



Axe avec rondelle à trou
32-192
Page 569

Sans trou	d_1 h9	d_2	d_3	l_1												l_2	l_3	Avec trou
32-1905- 8	8	12	2,5	16	20	24	28	30	32	35	40	45	50	55	60	5,5	3	32-1906- 8
32-1905-10	10	15	2,5	20	24	30	35	40	45	50	55	60	65	70	80	6	3	32-1906-10
32-1905-12	12	17	2,5	20	24	30	35	40	45	50	55	60	65	70	80	7	4	32-1906-12
32-1905-16	16	22	3,5	32	35	40	45	50	55	60	65	70	80	90	100	8	4	32-1906-16
32-1905-20	20	26	4,5	40	45	50	55	60	65	70	80	90	100			10,5	4	32-1906-20

Exemple de commande — Référence - l_1 : **32-1905-8-16**

Axe avec rondelle à oeillet pour anneau, inox

32-191

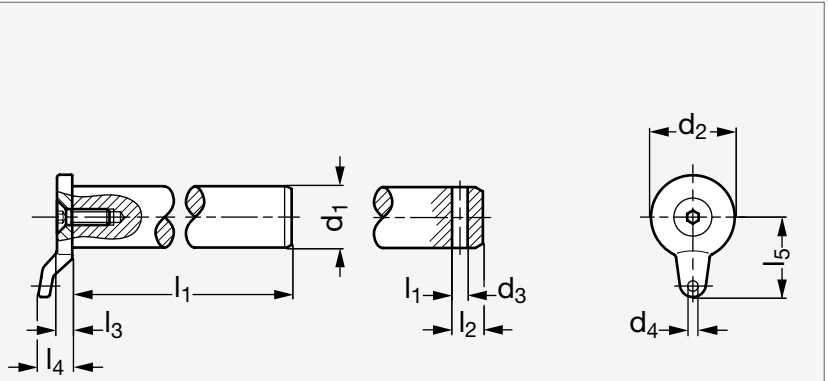

INOX



Sans trou



Avec trou

MATIÈRE

• Inox (AFNOR Z 6 CN 18-09, Werk 1.4301, AISI 304, A2).

UTILISATION

• Le modèle avec trou permet le blocage de l'axe par une goupille bêta 32-24.

PRODUITS ASSOCIÉS



Goupille bêta 32-24
Page 544



Goupille bêta 32-24
Page 545



Anneau 32-79
Page 560



Câble 32-81
Page 562

Sans trou	d_1 h9	d_2	d_3	d_4	l_1												l_2	l_3	l_4	l_5	Avec trou
32-1915- 8	8	12	2,5	2,5	16	20	24	28	30	32	35	40	45	50	55	60	5,5	3	7	13,5	32-1916- 8
32-1915-10	10	15	2,5	2,5	20	24	30	35	40	45	50	55	60	65	70	80	6	3	7	15	32-1916-10
32-1915-12	12	17	2,5	3	20	24	30	35	40	45	50	55	60	65	70	80	7	4	9	18,5	32-1916-12
32-1915-16	16	22	3,5	3	32	35	40	45	50	55	60	65	70	80	90	100	8	4	9	21	32-1916-16
32-1915-20	20	26	4,5	3,5	40	45	50	55	60	65	70	80	90	100			10,5	4	9	24	32-1916-20

Exemple de commande — Référence - l_1: **32-1915-8-16**

Axe avec rondelle à trou oblong, inox

32-192

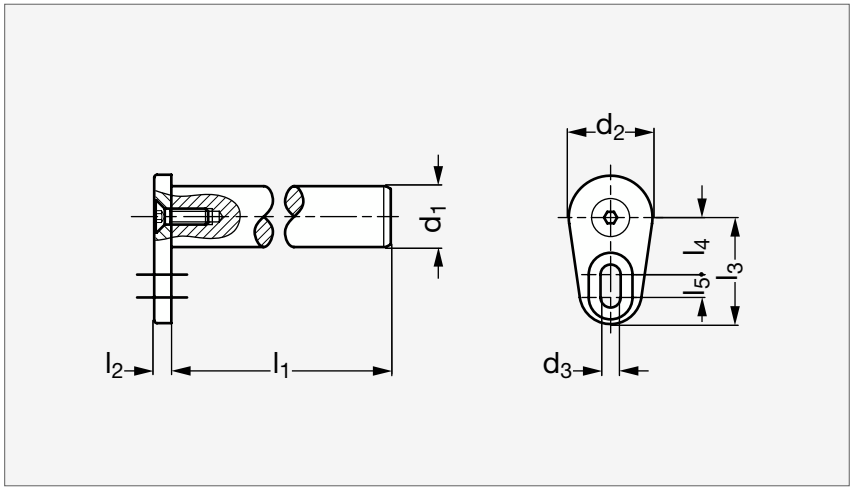



MATIÈRE

- Inox (AFNOR Z 6 CN 18-09, Werk 1.4301, AISI 304, A2).

PRODUITS ASSOCIÉS



Axe avec rondelle à œillet
32-191
Page 568



Axe avec rondelle plate
32-190
Page 567



Vis tête fraisée 31-153
Page 1336



Câble 32-81
Page 562

	d_1 h9	d_2	d_3	l_1												l_2	l_3	l_4	l_5
32-1925- 8	8	12	4,3	16	20	24	28	30	32	35	40	45	50	55	60	4	18	10	2
32-1925-10	10	15	4,3	20	24	30	35	40	45	50	55	60	65	70	80	4	21	11	4
32-1925-12	12	17	5,3	20	24	30	35	40	45	50	55	60	65	70	80	4,5	23	12	4
32-1925-16	16	22	5,3	32	35	40	45	50	55	60	65	70	80	90	100	4,5	28	15	6
32-1925-20	20	26	6,4	40	45	50	55	60	65	70	80	90	100			5	31	17	6

Exemple de commande — Référence - l_1: **32-1925-8-16**

MATÉRIEL D'ACCÈS



Came de verrouillage

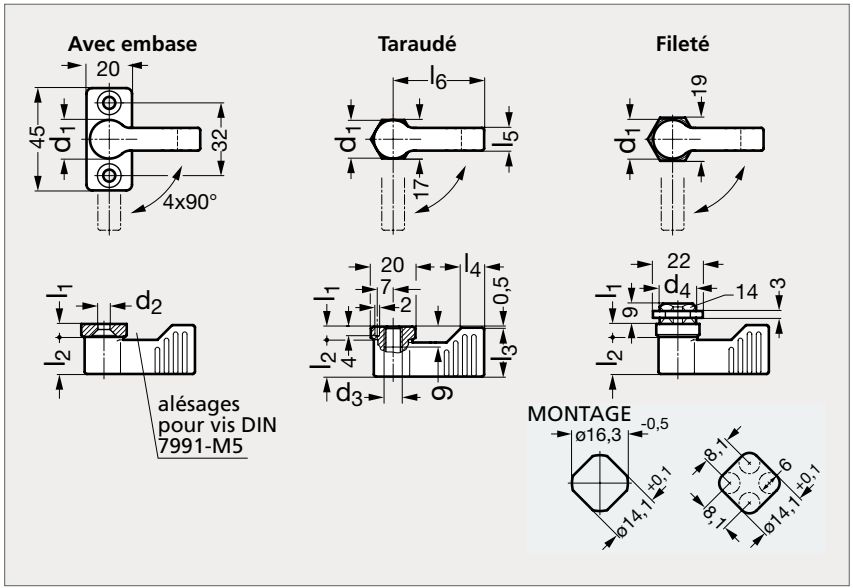



Rouge avec embase



Noir avec embase



Rouge taraudé

MATIÈRE

- Poignée et embase en zamac.
- Mécanisme de verrouillage en acier zingué et plastique.
- Écrou en acier zingué pour le modèle fileté.

MONTAGE

- Percer le trou de montage comme illustré, par poinçonnage ou au laser.

PRODUITS ASSOCIÉS



Outil de poinçonnage 19-99
Voir notre site internet



Charnière plate zamac, inox, aluminium 37-12
Page 742



Charnière plate technopolymère 37-13
Page 751



Charnière à indexation, acétal 37-08
Page 734

NOIR												ROUGE		
Avec embase	Taraudé	Fileté	d_1	d_2	d_3	d_4	l_1	l_2	l_3 min.	l_4	l_5	l_6	Avec embase	Taraudé	Fileté
19-011-17	19-012-17	19-013-17	17	5,3	M8	M16x1	5,5	16,5	21,5	11	10	40	19-015-17	19-016-17	19-017-17
19-011-17	19-012-17	19-013-17	17	5,3	M8	M16x1	5,5	16,5	21,5	11	10	55	19-015-17	19-016-17	19-017-17

Exemple de commande

Référence - l_6

19-011-17-40

Came de verrouillage

19-122

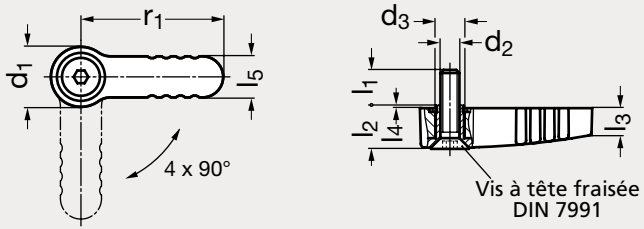



MATIÈRE

- Poignée en zamac pelliculé noir (RAL 9005) ou gris (RAL 9006).
- Mécanisme de verrouillage en inox.
- Vis à tête fraisée DIN 7991 en inox (AFNOR Z 6 CN 18-09, Werk 1.4301, AISI 304).

PRODUITS ASSOCIÉS



Charnière nœud à plat, acier ou inox 37-106
Page 747



Charnière plate aluminium 37-11
Page 741



Charnière à friction, zamac 37-06
Page 731

Charnière longue inox 37-81
Page 801

Pelliculé noir	d_1	d_2	d_3	l_1	l_2	l_3	l_4	l_5	r_1	Charge max (kN)	Pelliculé gris
19-1221-19	19	M6	9	12	13	8,5	0,5	13	45	0,5	19-1222-19
19-1221-25	25	M8	14	14	16	10,5	0,6	18	65	1	19-1222-25

Exemple de commande — Référence **19-1221-19**

Serrure batteuse acier

19-03

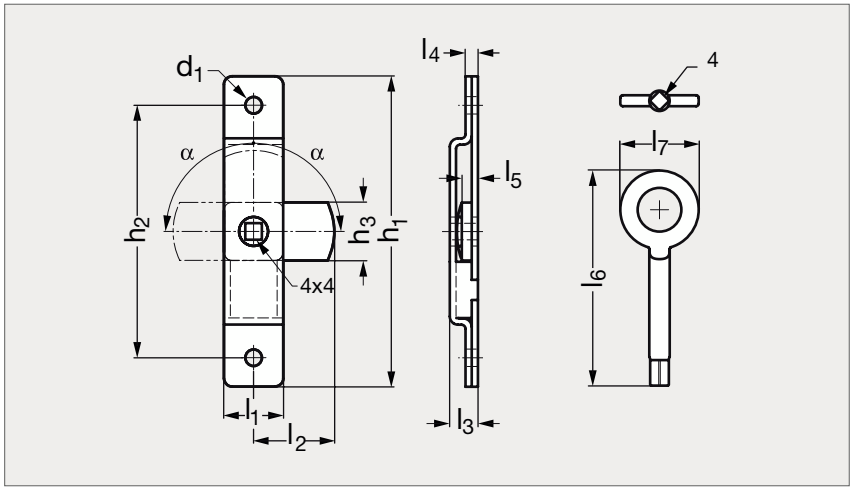



MATIÈRE

• Acier zingué.

UTILISATION

• Possibilité de commander la clé carrée de 4 séparément : réf. 19-030-00.

PRODUITS ASSOCIÉS



Poignée aluminium 11-51
Page 121



Poignée acier ou inox 11-52
Page 119



Charnière à friction, zamac 37-06
Page 731



Charnière plate technopolymère 37-13
Page 751

Sans clé	h_1	h_2	h_3	l_1	l_2	l_3	l_4	l_5	l_6	l_7	d_1	α	Avec clé
19-031-75	75	61	14	14	20	7	3	2,5	59	21,5	3,6	90°	19-033-75
19-031-85	85	66	16	16	23	8	3	3	59	21,5	3,6	90°	19-033-85

Exemple de commande — **Référence** **19-031-75**

Serrure batteuse inox

19-05

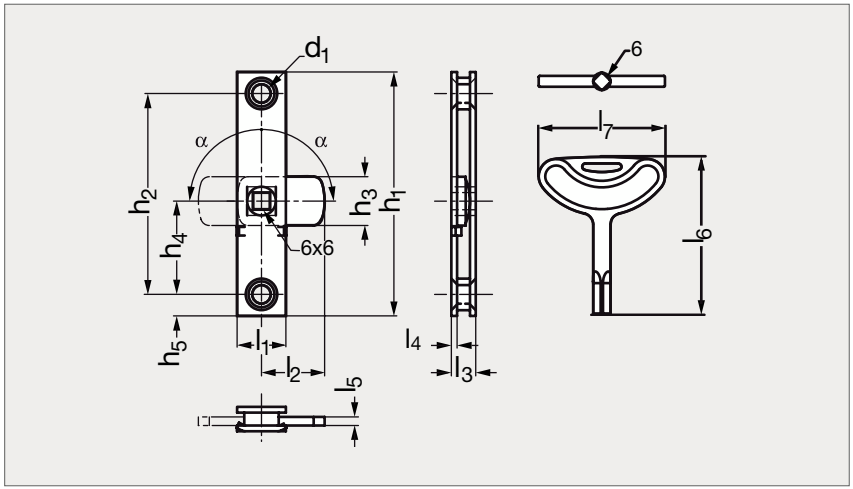



MATIÈRE

- Inox (AFNOR Z 6 -CN 18-09, Werk 1.4301, AISI 304).
- Clé en zamak.

UTILISATION

- Possibilité de commander la clé carrée de 6 séparément : réf. 19-050-00.

PRODUITS ASSOCIÉS



Poignée technopolymère 11-56 Page 130



Poignée aluminium alésée 11-55 Page 127



Charnière plate zamac, inox, aluminium 37-12 Page 742

Charnière à friction, aluminium 37-03 Page 728

Sans clé	h_1	h_2	h_3	h_4	h_5	l_1	l_2	l_3	l_4	l_5	l_6	l_7	d_1	α	Avec clé
19-051-85	85	70	17	32,5	7,5	17	22	9	2	3	72,5	58	6,5	90°	19-055-85

Exemple de commande — Référence **19-051-85**

Serrure batteuse avec indexation

19-07

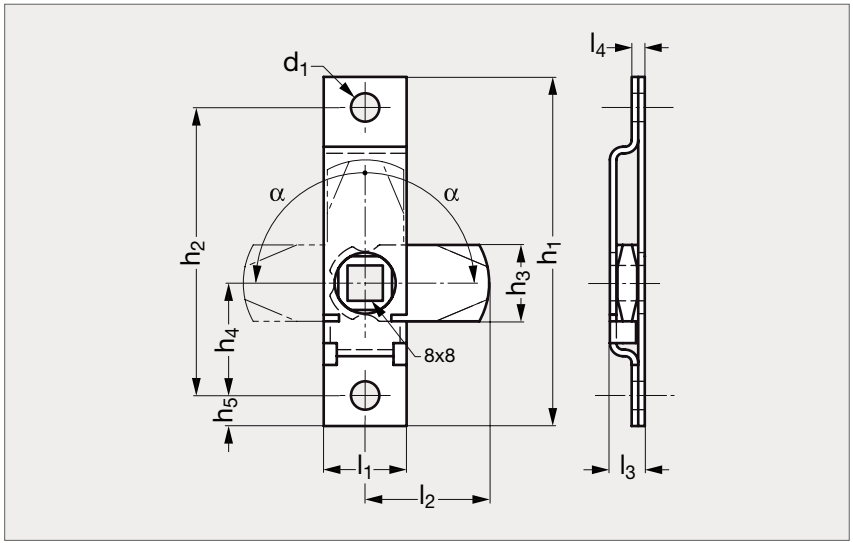



MATIÈRE

• Acier zingué ou inox A2 (AFNOR Z 6 CN 18-09, Werk 1.4301, AISI 304.

UTILISATION

• Indexation (point dur) de la came dans 3 positions (tous les 90°).

PRODUITS ASSOCIÉS



Poignée aluminium 11-51
Page 121



Poignée acier ou inox 11-52
Page 119



Charnière nœud à plat 37-106
Page 747



Charnière à indexation, acétal 37-08
Page 734

Acier	h_1	h_2	h_3	h_4	h_5	l_1	l_2	l_3	l_4	d_1	α	Inox
19-071-80	80	66	17,5	25,8	7	19	29	8	3	6,5	90°	19-075-80

Exemple de commande — **Référence** **19-071-80**

Loquet à came à ailette rabattable

19-09

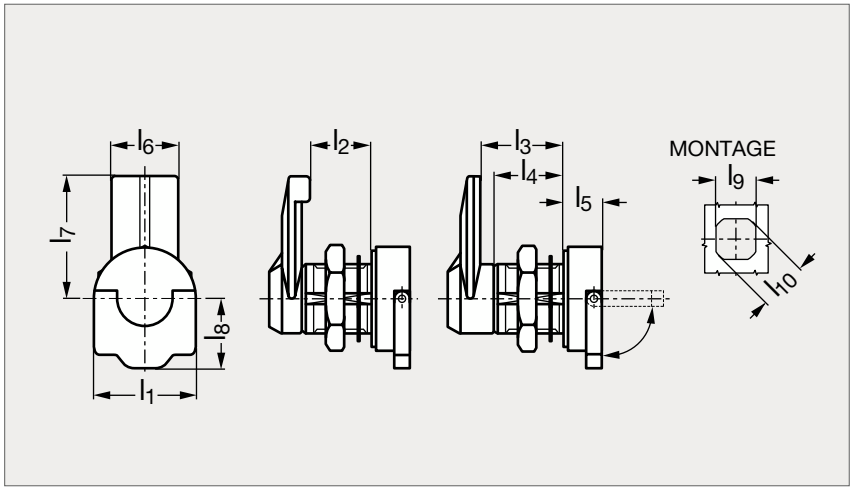



MATIÈRE

- Rotor, ailette rabattable, stator, écrou et came en technopolymère noir renforcé de fibres de verre, à base polyamide certifié auto-éteignant UL 94 V-O.
- Rondelle élastique en caoutchouc SBR.
- Résiste aux solvants, huiles, graisses et autres agents chimiques.

UTILISATION

- Rotation 90° à droite.
- Degré de protection IP65 (voir les caractéristiques techniques des protections IP sur notre site internet).

PRODUITS ASSOCIÉS



Outil de poinçonnage 19-99
Voir notre site internet



Joint d'étanchéité 19-180
Page 642



Joint d'étanchéité 19-182
Page 643



Charnière plate technopolymère 37-13
Page 751

	l_1	l_2	l_3	l_4	l_5	l_6	l_7	l_8	l_9 $^{+0,1}_{0}$	l_{10} $^{+0,1}_{0}$
19-090-18	30	18		20	11	20	32	20	20	22
19-090-20	30		20	20	11	20	32	20	20	22
19-090-24	30		24	20	11	20	32	20	20	22
19-090-32	30		32	20	11	20	32	20	20	22

Exemple de commande — Référence **19-090-18**

Loquet à came à bouton étoile

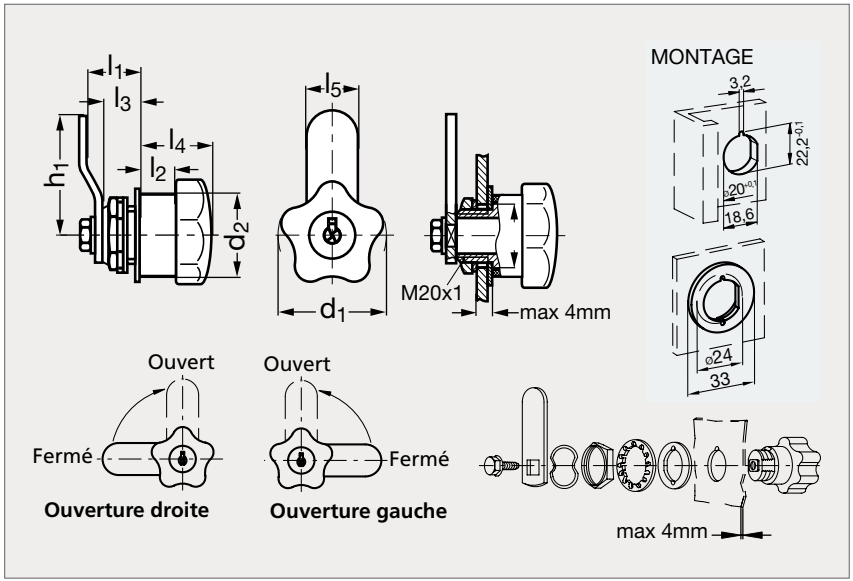



MATIÈRE

- Bouton étoile en technopolymère noir, haute résilience, finition mate.
- Came en acier zingué, écrou en laiton.
- Rondelle de positionnement en acier zingué, épaisseur 1,2 mm ; à souder à la tôle en cas d'épaisseur mince.
- 2 clés en laiton nickelé, numérotées.

UTILISATION

- Température maximum d'emploi jusqu'à 90 °C.

PRODUITS ASSOCIÉS



Joint d'étanchéité 19-180
Page 642



Joint d'étanchéité 19-182
Page 643



Joint de protection 19-184
Page 644



Charnière à indexation, acétal 37-08
Page 734

SANS SERRURE									AVEC SERRURE	
	l_1 ±0,5	l_2	l_3	l_4	l_5	d_1	d_2	h_1	Ouverture gauche	Ouverture droite
19-101-10	10	11	10	25	20	40	29	50	19-105-10	19-106-10
19-101-18	18	11	10	25	20	40	29	48	19-105-18	19-106-18

Exemple de commande — Référence **19-101-10**

Loquet à came technopolymère

19-11

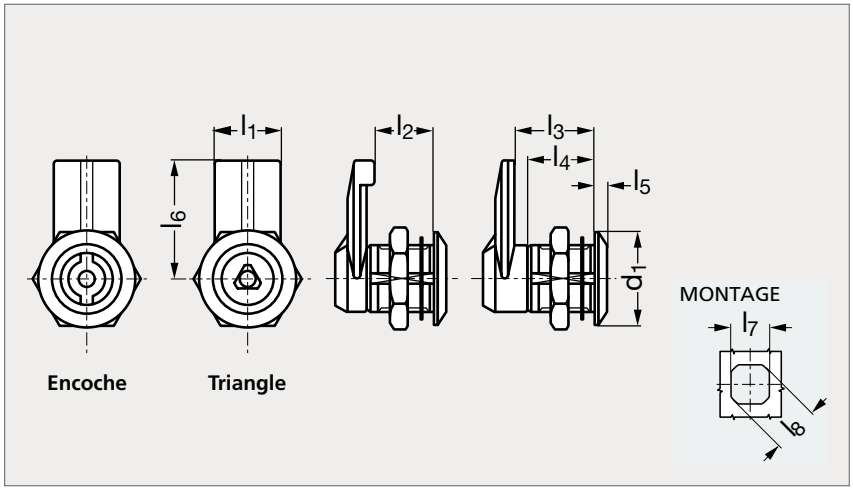



Empreinte à encoche



Empreinte triangle

MATIÈRE

- Rotor, stator, écrou et came en technopolymère noir renforcé de fibres de verre, à base de polyamide certifié auto-éteignant UL 94 V-O.
- Résiste aux solvants, huiles, graisses et autres agents chimiques.
- Clé en technopolymère à base de polyamide.
- Rondelle élastique en caoutchouc SBR.

UTILISATION

- Rotation 90°.
- Degré de protection IP65 (voir les caractéristiques techniques des protections IP sur notre site internet).

PRODUITS ASSOCIÉS



Outil de poinçonnage 19-99
Voir notre site internet



Joint d'étanchéité 19-180
Page 642



Loquet à came 19-51
Page 601



Charnière plate technopolymère 37-13
Page 751

Encoche	d_1	l_1	l_2	l_3	l_4	l_5	l_6	l_7 $^{+0,1}_{0}$	l_8 $^{+0,1}_{0}$	Triangle
19-111-18	28	20	18		20	4	32	20	22	19-113-18
19-111-20	28	20		20	20	4	32	20	22	19-113-20
19-111-24	28	20		24	20	4	32	20	22	19-113-24
19-111-32	28	20		32	20	4	32	20	22	19-113-32

Exemple de commande — Référence **19-111-18**

Loquet à came inox

19-12

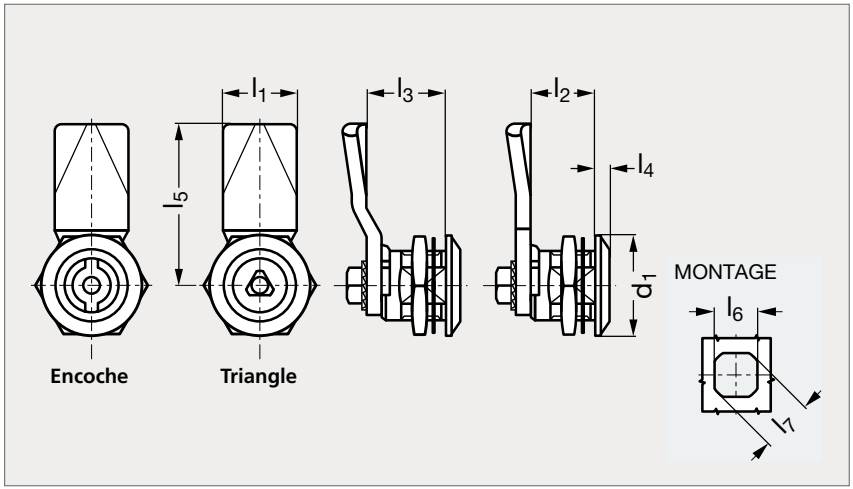



Empreinte triangle



Empreinte à encoche

MATIÈRE

- Rotor, stator, écrou et came en inox (AFNOR Z 6 CN 18-09, Werk 1.4301, AISI 304).
- Clé en technopolymère à base de polyamide.
- Rondelle en caoutchouc SBR.

UTILISATION

- Rotation 90°.
- Degré de protection IP65 (voir les caractéristiques techniques des protections IP sur notre site internet).

PRODUITS ASSOCIÉS



Outil de poinçonnage 19-99
Voir notre site internet



Joint d'étanchéité 19-180
Page 642



Joint d'étanchéité 19-182
Page 643



Charnière plate zamac, inox, aluminium 37-12
Page 742

Encoche	d_1	l_1	l_2	l_3	l_4	l_5	l_6 $^{+0,1}_{0}$	l_7 $^{+0,1}_{0}$	Triangle
19-121-18	28	20	18	18	4	45	20	22	19-123-18
19-121-24	28	20	18	24	4	45	20	22	19-123-24

Exemple de commande — **Référence** **19-121-18**

Loquet à came à clipser

19-150

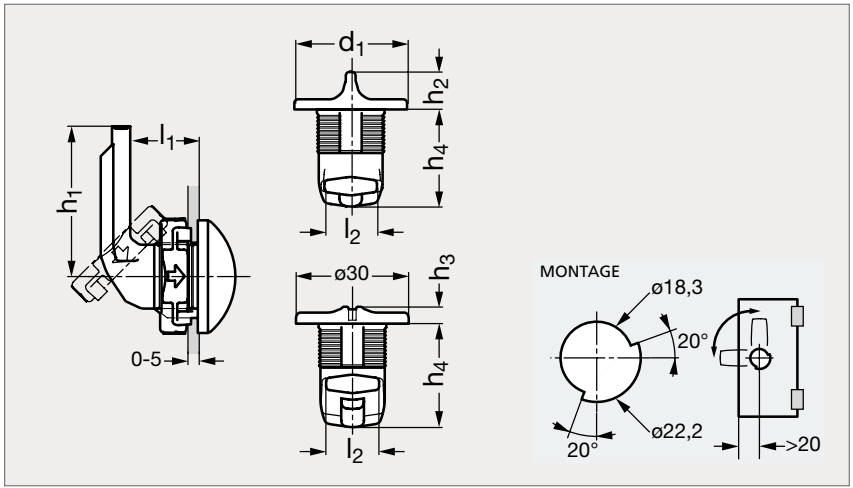



À ailette



À fente

MATIÈRE

- Technopolymère à base de polyamide noir ou blanc.

UTILISATION

- Came droite pour les hauteur 18 et 25 mm. Came cambrée pour la hauteur 13,5 mm.
- Ensemble corps + clip à assembler.
- Épaisseur de panneau jusqu'à 6 mm.

PRODUITS ASSOCIÉS



Joint d'étanchéité 19-180
Page 642



Joint d'étanchéité 19-182
Page 643



Joint de protection 19-184
Page 644



Charnière à indexation, acétal 37-08
Page 734

À AILETTE											À FENTE	
Noir	Blanc	d_1	l_1			l_2	h_1	h_2	h_3	h_4	Noir	Blanc
19-1501-30		30	13,5	18	25	16,25	40	10	4,5	27,3	19-1505-30	
	19-1502-30	30		18		16,25	40	10	4,5	27,3		19-1506-30

Exemple de commande

Référence - l_1

19-1501-30-18

Loquet à came à fixation rapide

19-146

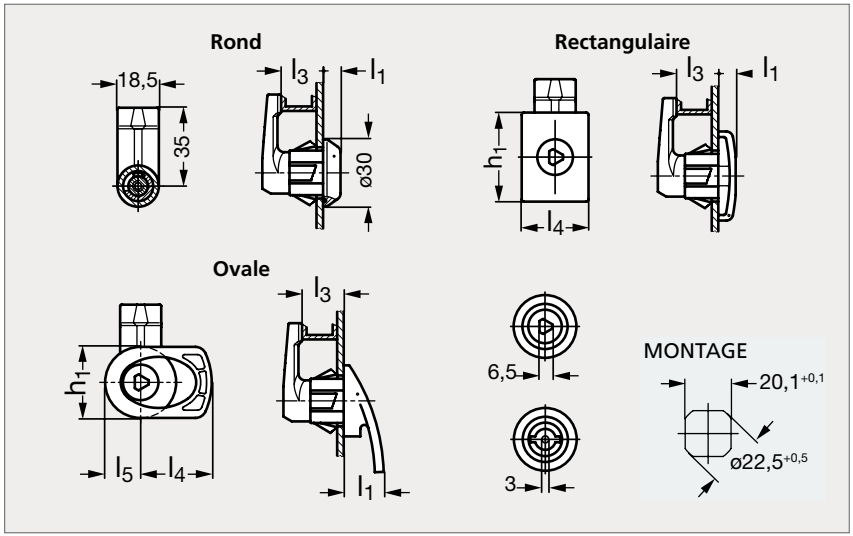



Encoche, ovale



Encoche, rectangulaire

MATIÈRE

- Technopolymère à base de polyamide (PA), renforcé de fibre de verre.
- Rondelle avec ailettes élastiques de fixation et vis autotaraudeuse en acier inoxydable.
- Joint d'étanchéité en silicone.
- Clé en technopolymère à base de polyamide (PA).

UTILISATION

- Température maximum d'exercice en continu + 130 °C ; + 80 °C pour corps chromé.
- Degré de protection IP65 (voir les caractéristiques techniques des protections IP sur notre site internet).

PRODUITS ASSOCIÉS



Joint d'étanchéité 19-180
Page 642



Joint d'étanchéité 19-182
Page 643



Joint de protection 19-184
Page 644



Charnière à friction, acétal 37-04
Page 729

ENCOCHE													TRIANGLE		
Rond	Rectangulaire	Ovale	l_1	l_2	l_3					l_4	l_5	h_1	Rond	Rectangulaire	Ovale
19-1461-30			8	15	18	20	22	25	30				19-1467-30		
	19-1462-30		8	15	18	20	22	25	30	30		40		19-1468-30	
		19-1463-30	18	15	18	20	22	25	30	32	16	32			19-1469-30

Exemple de commande

Référence - l_3

19-1461-30-18

Loquet à came à fixation rapide, avec serrure

19-148

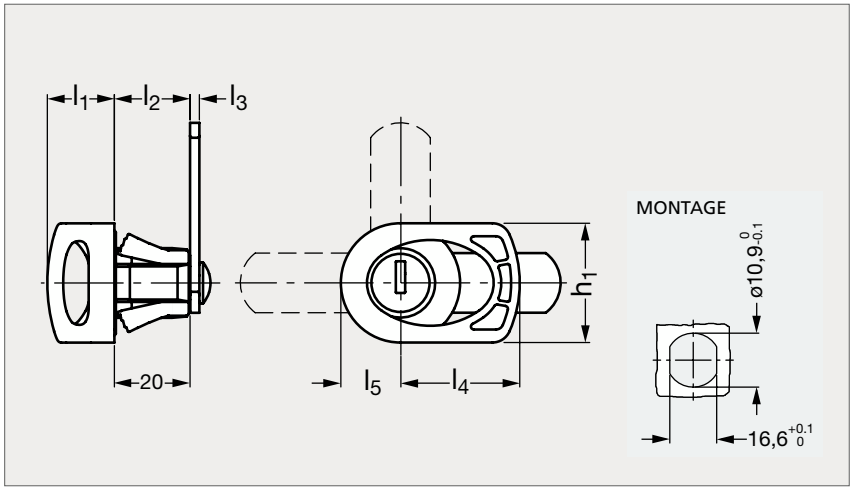



MATIÈRE

- Stator en alliage de zinc laitonné, rotor en alliage de zinc chromé.
- Cache frontale en inox, joint d'étanchéité en silicone.
- Rondelle élastique plate et levier de fermeture en acier zingué.
- Deux clés en laiton nickelé.

UTILISATION

- Degré de protection IP65 (voir les caractéristiques techniques des protections IP sur notre site internet).
- Chiffrage unique: toutes les serrures s'ouvrent avec la même clé.
- Chiffrage différencié: chaque serrure possède sa propre clé.

PRODUITS ASSOCIÉS



Joint d'étanchéité 19-180
Page 642



Joint d'étanchéité 19-182
Page 643



Joint de protection 19-184
Page 644



Charnière à friction, zamac 37-110
Page 730

Chiffrage différencié	l_1	l_2							l_3	l_4	l_5	h_1	Chiffrage unique
19-1482-18	18	16	18	20	24	28	30	32	2,5	32	16	32	19-1481-18

Exemple de commande

Référence - l_2

19-1481-18-16

Loquet à came miniature, acier ou inox

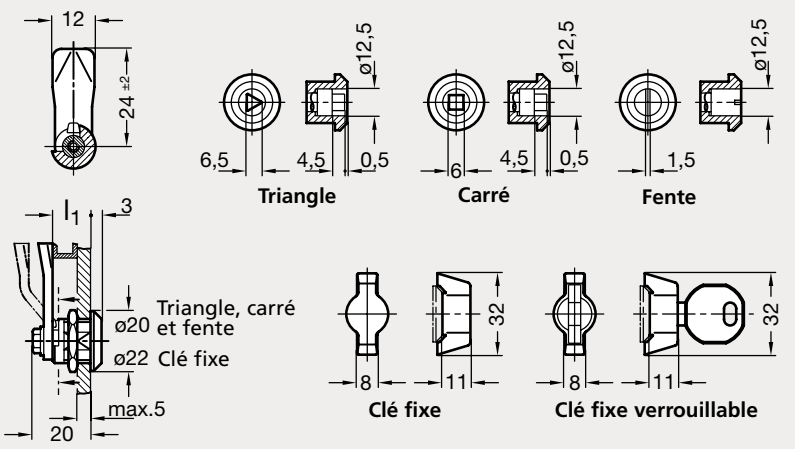



Inox



Acier

MATIÈRE

- Tête en zamac chromé ou en inox (AFNOR Z 6 CN 18-09, Werk 1.4301, AISI 304).
- Corps et goujon en acier zingué ou en inox (AFNOR Z 8 CNF 18-09, Werk 1.4305, AISI 303).
- Clé fixe et clé fixe verrouillable en zamac noir.
- Pour le modèle verrouillable : clé en nickel argent, avec cache en plastique.

UTILISATION

- La fermeture se fait par rotation.
- Non verrouillable, sauf pour le modèle avec clé.
- Degré de protection IP65 (voir les caractéristiques techniques des protections IP sur notre site internet).

PRODUITS ASSOCIÉS



Poignée d'ouverture 19-71
Voir notre site internet



Clé pour loquets 19-102
Page 641



Joint d'étanchéité 19-180
Page 642



Joint d'étanchéité 19-182
Page 643

ACIER						INOX		
Triangle 6,5 mm	Carré 6 mm	Fente 1,5 mm	Clé fixe	Clé fixe verrouillable	l_1	Triangle 6,5 mm	Carré 6 mm	Fente 1,5 mm
19-731- 7,5	19-732- 7,5	19-733- 7,5	19-734- 7,5	19-735- 7,5	7,5	19-737- 7,5	19-738- 7,5	19-739- 7,5
19-731-13,5	19-732-13,5	19-733-13,5	19-734-13,5	19-735-13,5	13,5	19-737-13,5	19-738-13,5	19-739-13,5
19-731-19,5	19-732-19,5	19-733-19,5	19-734-19,5	19-735-19,5	19,5	19-737-19,5	19-738-19,5	19-739-19,5

Exemple de commande — Référence **19-731-7,5**

Loquet à came zamac, à tête chromée

19-72

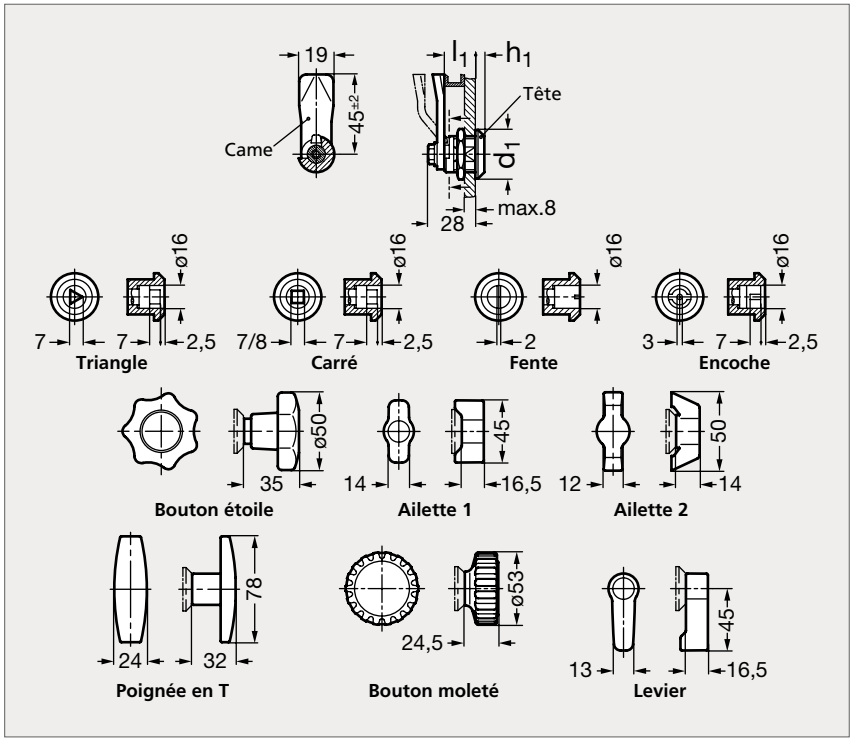



MATIÈRE

- Corps en zamac et tête en zamac chromé.
- Came et écrou en acier zingué, passivé bleu.

UTILISATION

- La fermeture se fait par rotation.
- Non verrouillable.

PRODUITS ASSOCIÉS



Poignée d'ouverture 19-71
Voir notre site internet



Clé pour loquets 19-102
Page 641



Joint d'étanchéité 19-180
Page 642



Joint d'étanchéité 19-182
Page 643

Loquet à came zamac, à tête chromée

EMPREINTES

Triangle 7 mm	Carré 7 mm	Carré 8 mm	Fente 2 mm	Encoche 3 mm	d_1	h_1	l_1																					
19-720-28	19-721-28	19-722-28	19-723-28	19-724-28	28	4	4	6	8	10	13	14	16	18	20	22	24	26	28	30	32	34	36	38	40	42	45	50

OUVERTURE MANUELLE

Bouton étoile	Ailette 1	Bouton moleté	Levier	d_1	h_1	l_1																						
19-725-28	19-726-28	19-728-28	19-729-28	28	4	4	6	8	10	13	14	16	18	20	22	24	26	28	30	32	34	36	38	40	42	45	50

OUVERTURE MANUELLE

Ailette 2	Poignée en T	d_1	h_1	l_1																								
19-726-32	19-727-32	32	6	4	6	8	10	13	14	16	18	20	22	24	26	28	30	32	34	36	38	40	42	45	50			

Exemple de commande

Référence - l_1

19-720-28-4

Loquet à came zamac, à tête pelliculée noire

19-76

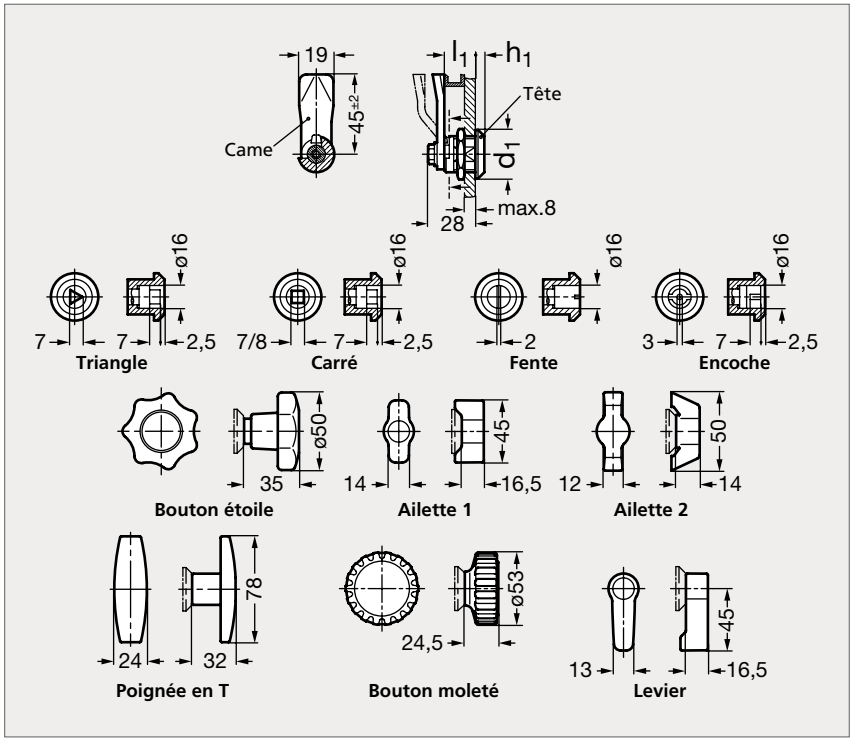



MATIÈRE

- Corps en zamac et tête en zamac pelliculé noir (RAL 9005).
- Came et écrou en acier zingué, passivé bleu.

UTILISATION

- La fermeture se fait par rotation.
- Non verrouillable.

PRODUITS ASSOCIÉS


Poignée d'ouverture 19-71
Voir notre site internet


Clé pour loquets 19-102
Page 641


Joint d'étanchéité 19-180
Page 642


Joint d'étanchéité 19-182
Page 643

Loquet à came zamac, à tête pelliculée noire

EMPREINTES

Triangle 7 mm	Carré 7 mm	Carré 8 mm	Fente 2 mm	Encoche 3 mm	d_1	h_1	l_1																					
19-760-28	19-761-28	19-762-28	19-763-28	19-764-28	28	4	4	6	8	10	13	14	16	18	20	22	24	26	28	30	32	34	36	38	40	42	45	50

OUVERTURE MANUELLE

Bouton étoile	Ailette 1	Bouton moleté	Levier	d_1	h_1	l_1																						
19-765-28	19-766-28	19-768-28	19-769-28	28	4	4	6	8	10	13	14	16	18	20	22	24	26	28	30	32	34	36	38	40	42	45	50

OUVERTURE MANUELLE

Ailette 2	Poignée en T	d_1	h_1	l_1																								
19-766-32	19-767-32	32	6	4	6	8	10	13	14	16	18	20	22	24	26	28	30	32	34	36	38	40	42	45	50			

Exemple de commande

Référence - l_1

19-760-28-4

Loquet à came

19-74

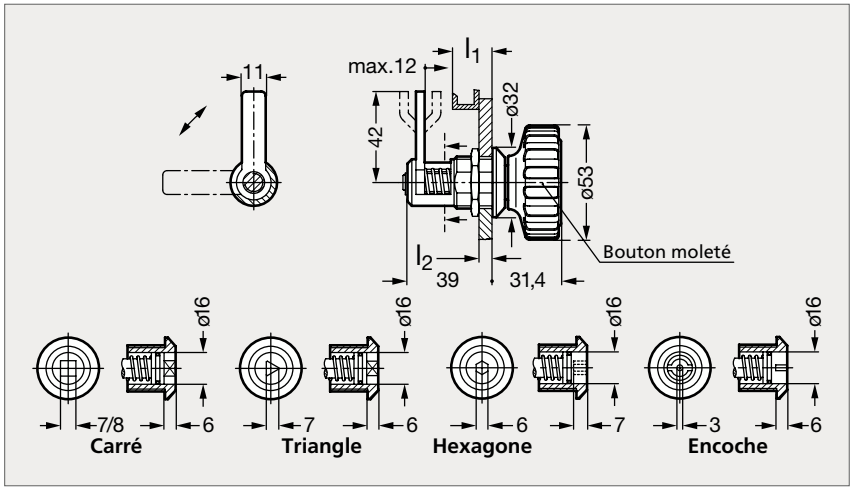



MATIÈRE

- Corps en Zamac pelliculé noir (RAL 9005).
- Came et écrou en acier zingué, passivé bleu.
- Bouton moleté en technopolymère noir avec capuchon gris.

UTILISATION

- La fermeture se fait par rotation.
- Grande plage de serrage, jusqu'à 12 mm.

PRODUITS ASSOCIÉS


Poignée d'ouverture 19-71
Voir notre site internet


Clé pour loquets 19-102
Page 641


Joint d'étanchéité 19-180
Page 642


Joint d'étanchéité 19-182
Page 643

Carré 7 mm	Carré 8 mm	Triangle 7 mm	Hexagone 6 mm	Encoche 3 mm	Bouton moleté	l_1 min	l_1 max	l_2
19-741-16	19-742-16	19-743-16	19-744-16	19-745-16	19-746-16	4	16	6
19-741-23	19-742-23	19-743-23	19-744-23	19-745-23	19-746-23	11	23	10
19-741-31	19-742-31	19-743-31	19-744-31	19-745-31	19-746-31	19	31	12
19-741-39	19-742-39	19-743-39	19-744-39	19-745-39	19-746-39	27	39	12
19-741-49	19-742-49	19-743-49	19-744-49	19-745-49	19-746-49	34	49	12

Exemple de commande — Référence **19-741-16**

Loquet à came tout inox

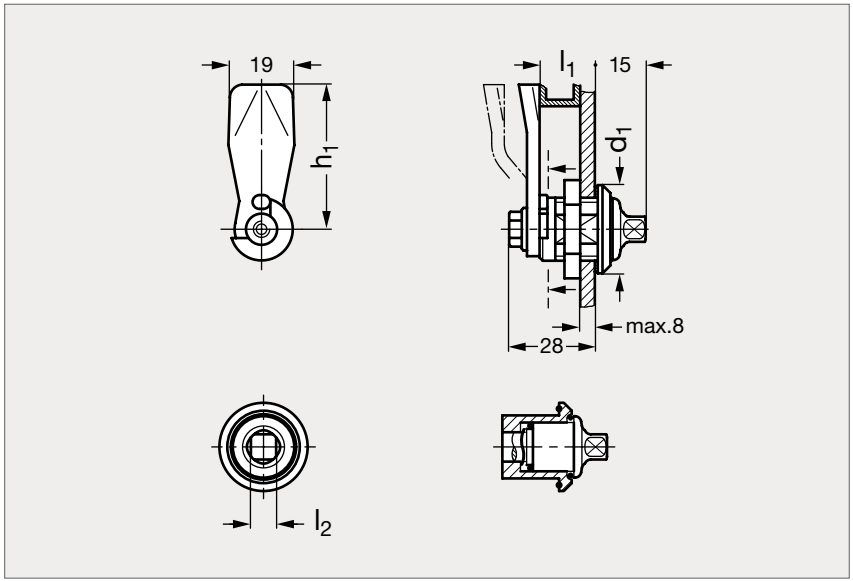



MATIÈRE

- Corps en inox (AFNOR Z6 CNDT 17-12, Werk 1.4571, AISI 316 Ti).
- Tête, came, écrou et rondelle en inox (AFNOR Z 6 CN 18-09, Werk 1.4301, AISI 304).

UTILISATION

- Répond au normes hygiéniques pour les environnements sévères (agroalimentaire, médical, etc.), en accord avec les DIN 1672-2 et DIN 14159.

PRODUITS ASSOCIÉS



Joint d'étanchéité 19-180
Page 642



Joint de protection 19-184
Page 644



Clé pour loquet 19-102
Page 641



Charnière plate zamac, inox, aluminium 37-12
Page 742

	d_1	h_1	l_1									l_2
19-750-28	28	45	6	10	14	18	20	22	24	26	28	8

Exemple de commande — Référence - l_1 : **19-750-28-6**

Loquet à came avec poignée étrier

19-77

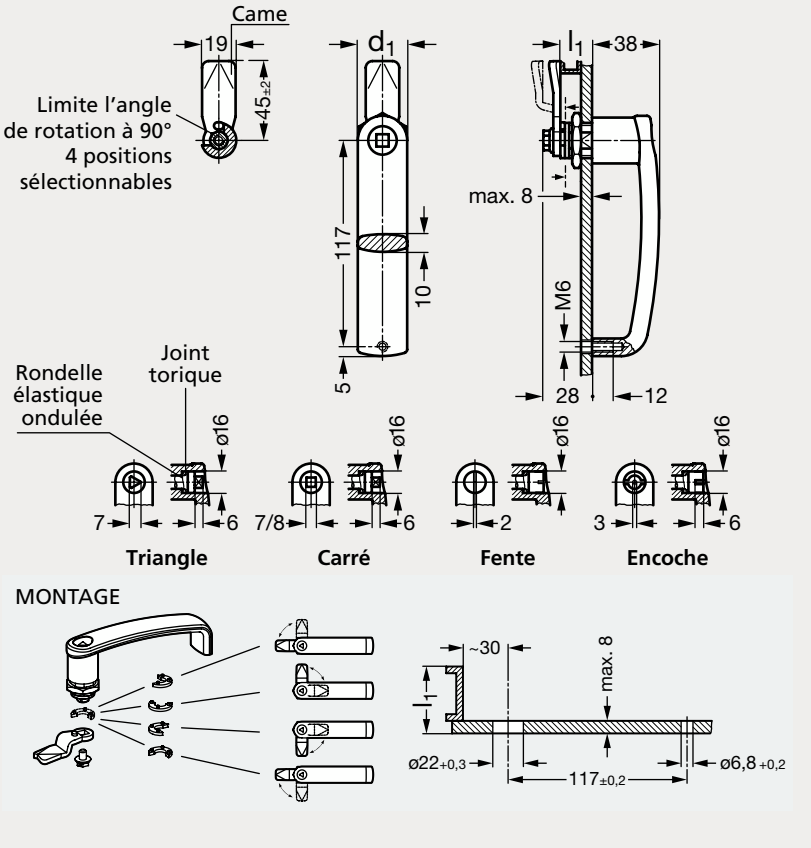



MATIÈRE

- Poignée étrier en zamac pelliculé noir (RAL 9005) ou argenté (RAL 9006).
- Loquet à came en acier zingué, passivé bleu.

UTILISATION

- Les loquets avec poignée étrier sont utilisés pour des applications qui nécessitent à la fois un mécanisme de verrouillage et une poignée.
- Les 22 dimensions de cames permettent d'avoir une gamme de serrage de 4 à 50 mm.

PRODUITS ASSOCIÉS


Clé pour loquets 19-102
Page 641


Joint d'étanchéité 19-180
Page 642


Joint d'étanchéité 19-182
Page 643


Joint de protection 19-184
Page 644

Loquet à came avec poignée étrier

NOIR							ARGENTÉ				
Triangle 7 mm	Carré 7 mm	Carré 8 mm	Fente 2 mm	Encoche 3 mm	d_1	l_1	Triangle 7 mm	Carré 7 mm	Carré 8 mm	Fente 2 mm	Encoche 3 mm
19-770-28	19-771-28	19-772-28	19-773-28	19-774-28	28	4	19-775-28	19-776-28	19-777-28	19-778-28	19-779-28
19-770-28	19-771-28	19-772-28	19-773-28	19-774-28	28	6	19-775-28	19-776-28	19-777-28	19-778-28	19-779-28
19-770-28	19-771-28	19-772-28	19-773-28	19-774-28	28	8	19-775-28	19-776-28	19-777-28	19-778-28	19-779-28
19-770-28	19-771-28	19-772-28	19-773-28	19-774-28	28	10	19-775-28	19-776-28	19-777-28	19-778-28	19-779-28
19-770-28	19-771-28	19-772-28	19-773-28	19-774-28	28	13	19-775-28	19-776-28	19-777-28	19-778-28	19-779-28
19-770-28	19-771-28	19-772-28	19-773-28	19-774-28	28	14	19-775-28	19-776-28	19-777-28	19-778-28	19-779-28
19-770-28	19-771-28	19-772-28	19-773-28	19-774-28	28	16	19-775-28	19-776-28	19-777-28	19-778-28	19-779-28
19-770-28	19-771-28	19-772-28	19-773-28	19-774-28	28	18	19-775-28	19-776-28	19-777-28	19-778-28	19-779-28
19-770-28	19-771-28	19-772-28	19-773-28	19-774-28	28	20	19-775-28	19-776-28	19-777-28	19-778-28	19-779-28
19-770-28	19-771-28	19-772-28	19-773-28	19-774-28	28	22	19-775-28	19-776-28	19-777-28	19-778-28	19-779-28
19-770-28	19-771-28	19-772-28	19-773-28	19-774-28	28	24	19-775-28	19-776-28	19-777-28	19-778-28	19-779-28
19-770-28	19-771-28	19-772-28	19-773-28	19-774-28	28	26	19-775-28	19-776-28	19-777-28	19-778-28	19-779-28
19-770-28	19-771-28	19-772-28	19-773-28	19-774-28	28	28	19-775-28	19-776-28	19-777-28	19-778-28	19-779-28
19-770-28	19-771-28	19-772-28	19-773-28	19-774-28	28	30	19-775-28	19-776-28	19-777-28	19-778-28	19-779-28
19-770-28	19-771-28	19-772-28	19-773-28	19-774-28	28	32	19-775-28	19-776-28	19-777-28	19-778-28	19-779-28
19-770-28	19-771-28	19-772-28	19-773-28	19-774-28	28	34	19-775-28	19-776-28	19-777-28	19-778-28	19-779-28
19-770-28	19-771-28	19-772-28	19-773-28	19-774-28	28	36	19-775-28	19-776-28	19-777-28	19-778-28	19-779-28
19-770-28	19-771-28	19-772-28	19-773-28	19-774-28	28	38	19-775-28	19-776-28	19-777-28	19-778-28	19-779-28
19-770-28	19-771-28	19-772-28	19-773-28	19-774-28	28	40	19-775-28	19-776-28	19-777-28	19-778-28	19-779-28
19-770-28	19-771-28	19-772-28	19-773-28	19-774-28	28	42	19-775-28	19-776-28	19-777-28	19-778-28	19-779-28
19-770-28	19-771-28	19-772-28	19-773-28	19-774-28	28	45	19-775-28	19-776-28	19-777-28	19-778-28	19-779-28
19-770-28	19-771-28	19-772-28	19-773-28	19-774-28	28	50	19-775-28	19-776-28	19-777-28	19-778-28	19-779-28

Exemple de commande

Référence - l_1

19-770-28-4

Loquet à came à dispositif antirotation

19-30

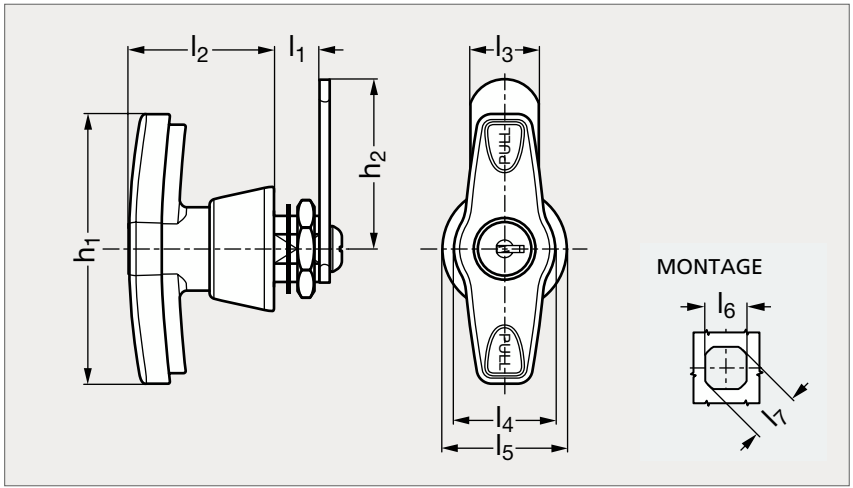



MATIÈRE

- Poignée, stator et écrou en technopolymère noir à base de polyamide renforcé de fibres de verre.
- Partie mobile de couleur rouge (RAL 3020).
- Résiste aux solvants, huiles, graisses et autres agents chimiques.
- Rotor en alliage de zinc et came en acier zingué. Clés en laiton nickelé.
- Joint d'étanchéité en caoutchouc NBR.
- Degré de protection IP65 (voir les caractéristiques techniques des protections IP sur notre site internet).

UTILISATION

- Serrure à chiffrage différencié : chaque serrure a une paire de clé avec une combinaison différente.
- Serrure à chiffrage unique : toutes les serrures ont une paire de clé avec la même combinaison.
- Se référer à notre site internet consulter l'ensemble des informations.

PRODUITS ASSOCIÉS



Outil de poinçonnage 19-99
Voir notre site internet



Joint d'étanchéité 19-180
Page 642



Joint d'étanchéité 19-182
Page 643



Joint de protection 19-184
Page 644

Serrure à chiffrage différencié	l_1	l_2	l_3	l_4	l_5	l_6 $^{+0,5}_{0}$	l_7 $^{+01}_{0}$	h_1	h_2	Serrure à chiffrage unique
19-301-14	13,5	43	20	30	37	20	22	80	50	19-305-14

Exemple de commande

Référence
19-301-14

Loquet à came à serrage réglable, à poignée en T

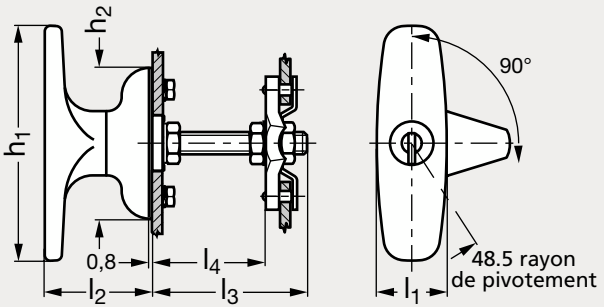

MONTAGE

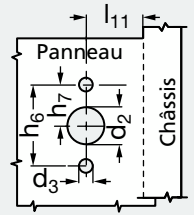



Avec serrure



Sans serrure

MATIÈRE

- Poignée en zamac noir.
- Axe, écrous, vis, plaque de retenue, came et rondelles frein en acier.
- Rondelle ressort en inox.
- Joint torique en caoutchouc.

UTILISATION

- Verrouillage à droite.
- Charge maxi : 400 N.

MONTAGE

- Placer la came dans la position de serrage désirée et serrer les écrous contre la came.

PRODUITS ASSOCIÉS



Joint d'étanchéité 19-180
Page 642



Joint d'étanchéité 19-182
Page 643



Joint de protection 19-184
Page 644



Charnière à friction, zamac 37-06
Page 731

Sans serrure	d_1	d_2 $^{\pm 0,1}$	d_3 $^{\pm 0,1}$	h_1	h_2	h_3	h_4	h_5	h_6 $^{\pm 0,2}$	h_7 $^{\pm 0,1}$	l_1	l_2	l_3	l_4 min.	l_4 max.	l_5	l_6	l_7	l_8	l_9	l_{10}	l_{11} min.	l_{11} max.	Avec serrure
19-310-32	4	21	4,8	84	54	48	19	24	38	19	25	39	32	16	19	38	19	4	5	19	5	25,5	32	19-315-32
19-310-44	4	21	4,8	84	54	48	19	24	38	19	25	39	44,5	16	32	38	19	4	5	19	5	25,5	32	19-315-44
19-310-57	4	21	4,8	84	54	48	19	24	38	19	25	39	57,5	16	44,5	38	19	4	5	19	5	25,5	32	19-315-57

Exemple de commande — Référence **19-310-32**

Loquet à came à serrage réglable, à poignée en L

19-32

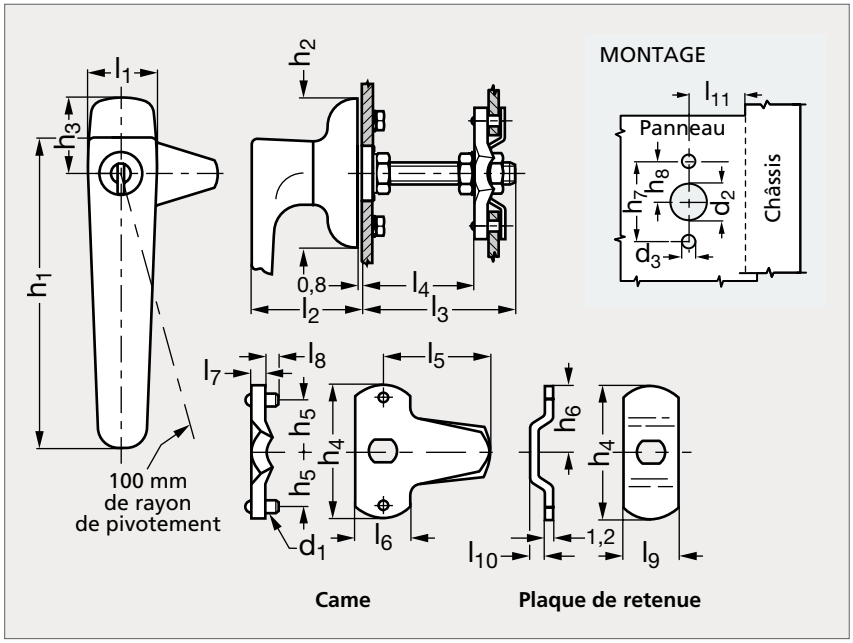


Sans serrure


Avec serrure

MATIÈRE

- Poignée en zamac noir.
- Axe, écrous, vis, plaque de retenue, came et rondelles frein en acier.
- Rondelle ressort en inox.
- Joint torique en caoutchouc.

UTILISATION

- Verrouillage à droite.
- Charge maxi : 400 N.

MONTAGE

- Placer la came dans la position de serrage désirée et serrer les écrous contre la came.

PRODUITS ASSOCIÉS


Joint d'étanchéité 19-180
Page 642


Joint d'étanchéité 19-182
Page 643


Joint de protection 19-184
Page 644


Charnière plate zamac, inox, aluminium 37-12
Page 742

Sans serrure	d_1	d_2 $^{\pm 0,1}$	d_3 $^{\pm 0,1}$	h_1	h_2	h_3	h_4	h_5	h_6	h_7 $^{\pm 0,2}$	h_8 $^{\pm 0,1}$	l_1	l_2	l_3	l_4 min.	l_4 max.	l_5	l_6	l_7	l_8	l_9	l_{10}	l_{11} min.	l_{11} max.	Avec serrure
19-320-32	4	21	4,8	112,5	54	27	48	19	24	38	19	25	39	32	16	19	38	19	4	5	19	5	25,5	32	19-325-32
19-320-44	4	21	4,8	112,5	54	27	48	19	24	38	19	25	39	44,5	16	32	38	19	4	5	19	5	25,5	32	19-325-44
19-320-57	4	21	4,8	112,5	54	27	48	19	24	38	19	25	39	57,5	16	44,5	38	19	4	5	19	5	25,5	32	19-325-57

Exemple de commande — Référence **19-320-32**

Loquet à came poignée en technopolymère

19-144

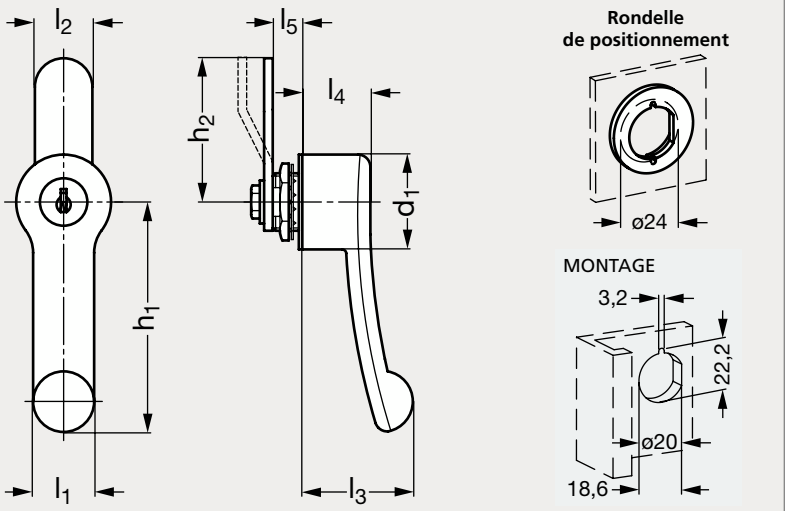



MATIÈRE

- Levier en technopolymère à base de polyamide (PA) renforcé de fibre de verre.
- Serrure : stator et rotor en alliage zingué moulé sous pression.
- Came en acier inoxydable, écrou de blocage en laiton.
- Rondelle élastique en acier zingué.
- Rondelle de positionnement en acier zingué de 1,2 mm d'épaisseur, à souder à la tôle du portillon en cas de très faible épaisseur.
- Résiste aux huiles, aux graisses, aux solvants et autres agents chimiques.

UTILISATION

- Le modèle sans serrure peut s'ouvrir soit vers la droite soit vers la gauche.

PRODUITS ASSOCIÉS



Joint d'étanchéité 19-180
Page 642



Joint d'étanchéité 19-182
Page 643



Joint de protection 19-184
Page 644



Charnière plate technopolymère 37-13
Page 751

Ouverture droite	Ouverture gauche	Sans serrure	d_1	l_1	l_2	l_3	l_4	l_5		h_1	h_2
19-1441-32	19-1442-32	19-1443-32	32	20	20	35	25	10	18	67	50
19-1441-37	19-1442-37	19-1443-37	37	23	20	41	25	10	18	85	50

Exemple de commande

Référence - l_5

19-1441-32-10

Loquet à came avec serrure zamac, à tête pelliculée noire

19-138

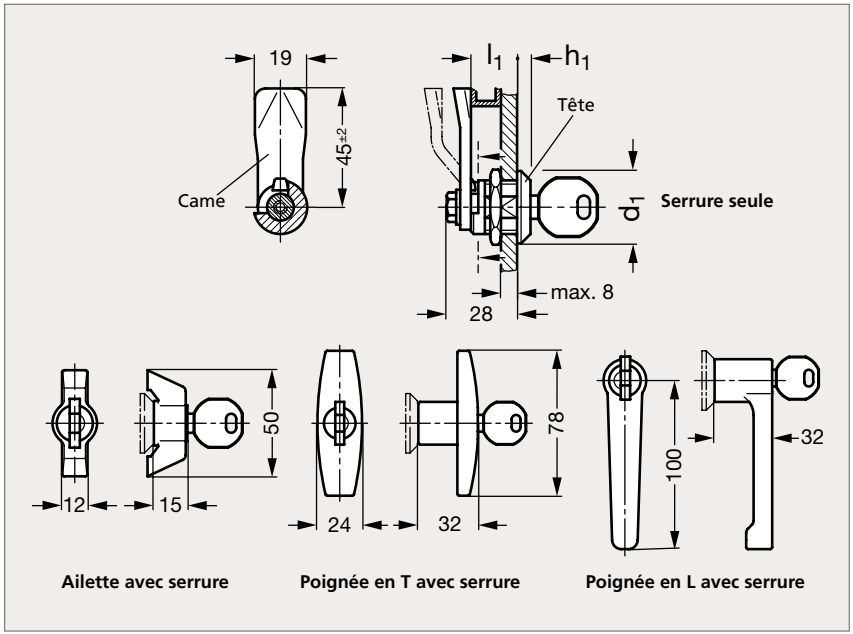



MATIÈRE

- Corps en zamac, tête en zamac pelliculé noire.
- Came et écrou en acier zingué, passivé bleu.
- Ailette, poignée en T et levier en technopolymère polyamide (PA).

PRODUITS ASSOCIÉS



Joint d'étanchéité 19-180
Page 642



Joint d'étanchéité 19-182
Page 643



Charnière plate technopolymère 37-13
Page 751

Charnière longue inox 37-81
Page 801

Loquet à came avec serrure zamac, à tête pelliculée noire

CHIFFRAGE DIFFÉRENCIÉ																
Serrure seule	Ailette	Poignée en T	Poignée en L	d_1	h_1	l_1										
19-1381-28				28	4	4	6	8	10	13	14	16	18	20	22	24
	19-1382-32	19-1383-32	19-1384-32	32	6	4	6	8	10	13	14	16	18	20	22	24

CHIFFRAGE DIFFÉRENCIÉ																
Serrure seule	Ailette	Poignée en T	Poignée en L	d_1	h_1	l_1										
19-1381-28				28	4	26	28	30	32	34	36	38	40	42	45	50
	19-1382-32	19-1383-32	19-1384-32	32	6	26	28	30	32	34	36	38	40	42	45	50

CHIFFRAGE UNIQUE																
Serrure seule	Ailette	Poignée en T	Poignée en L	d_1	h_1	l_1										
19-1386-28				28	4	4	6	8	10	13	14	16	18	20	22	24
	19-1387-32	19-1388-32	19-1389-32	32	6	4	6	8	10	13	14	16	18	20	22	24

CHIFFRAGE UNIQUE																
Serrure seule	Ailette	Poignée en T	Poignée en L	d_1	h_1	l_1										
19-1386-28				28	4	26	28	30	32	34	36	38	40	42	45	50
	19-1387-32	19-1388-32	19-1389-32	32	6	26	28	30	32	34	36	38	40	42	45	50

Exemple de commande

Référence - l_1

19-1381-28-4

Loquet à came modulable (corps)

19-50

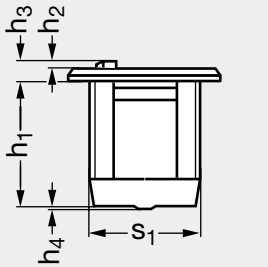

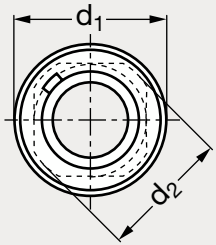

MONTAGE

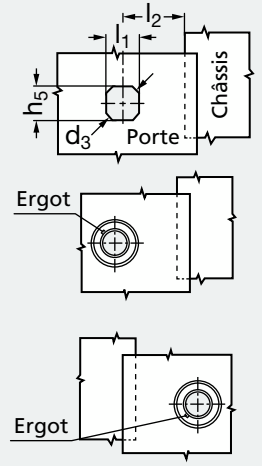



MATIÈRE

- Corps en zamak.

PRODUITS ASSOCIÉS



Goujon 19-50
Page 599



Came plate 19-50
Page 600



Joint d'étanchéité 19-180
Page 642



Joint d'étanchéité 19-182
Page 643

	h_1	h_2	h_3	h_4	h_5 $^{+0,1}_{0}$	d_1	d_2	d_3 $^{\pm 0,2}$	l_1 $^{+0,1}_{0}$	l_2 $^{\pm 4}$	s_1
19-501-15	14,7	1,3	2	0,3	20,1	28	M22	22,5	20,1	36	19,5
19-501-23	22,7	1,3	2	0,3	20,1	28	M22	22,5	20,1	36	19,5

Exemple de commande — Référence **19-501-15**

Loquet à came modulable (goujon)

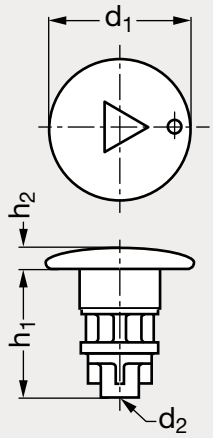


Empreinte carrée


Empreinte 6 pans


À ailette

MATIÈRE

• Goujon en zamak noir ou chromé.

PRODUITS ASSOCIÉS


Corps 19-50
Page 598


Came plate 19-50
Page 600


Joint d'étanchéité 19-180
Page 642


Joint d'étanchéité 19-182
Page 643

NOIR								CHROMÉ			
6 pans 8 mm	Triangle 8 mm	Carré 8 mm	Ailette	h_1	h_2	d_1	d_2	6 pans 8 mm	Triangle 8 mm	Carré 8 mm	Ailette
19-503-11	19-503-13	19-503-15	19-503-19	19,3	4,5	31	M6	19-504-11	19-504-13	19-504-15	19-504-19
19-503-21	19-503-23	19-503-25	19-503-29	27,3	4,5	31	M6	19-504-21	19-504-23	19-504-25	19-504-29
Clés								Clés			
	19-500-93	19-500-95							19-500-93	19-500-95	

Exemple de commande — Référence **19-503-11**

Loquet à came modulable (came plate)

19-50

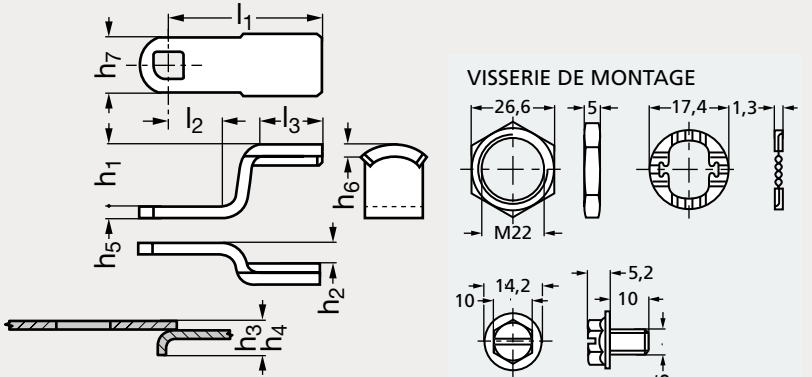



MATIÈRE

- Came en acier XC 10 zingué.
- Charge maxi sur la came : 330 N.
- Livrée avec visserie de montage.

PRODUITS ASSOCIÉS


Corps 19-50
Page 598


Goujon 19-50
Page 599


Joint d'étanchéité 19-180
Page 642


Joint d'étanchéité 19-182
Page 643

	h_1	h_2	h_3 max.	h_4 max.	h_5	h_6	h_7	l_1	l_2	l_3
19-507-00	18			6	3,2	3	17	45	16	14
19-507-01	16			8	3,2	3	17	45	16	14
19-507-02	14		2	10	3,2	3	17	45	16	14
19-507-03	12		4	12	3,2	3	17	45	16	14
19-507-04	10		6	14	3,2	3	17	45	16	14
19-507-05	8		8	16	3,2	3	17	45	16	14
19-507-06	6		10	18	3,2	3	17	45	16	14
19-507-07	4		12	20	3,2	3	17	45	16	14
19-507-08	2		14	22	3,2	3	17	45	16	14
19-507-09	0		16	24	3,2	3	17	45	16	14
19-507-10		2	18	26	3,2	3	17	45	16	14
19-507-11		4	20	28	3,2	3	17	45	16	14
19-507-12		6	22	30	3,2	3	17	45	16	14
19-507-13		8	24	32	3,2	3	17	45	16	14

Exemple de commande — Référence **19-507-00**

Loquet à came à serrage fixe, à empreinte

19-51

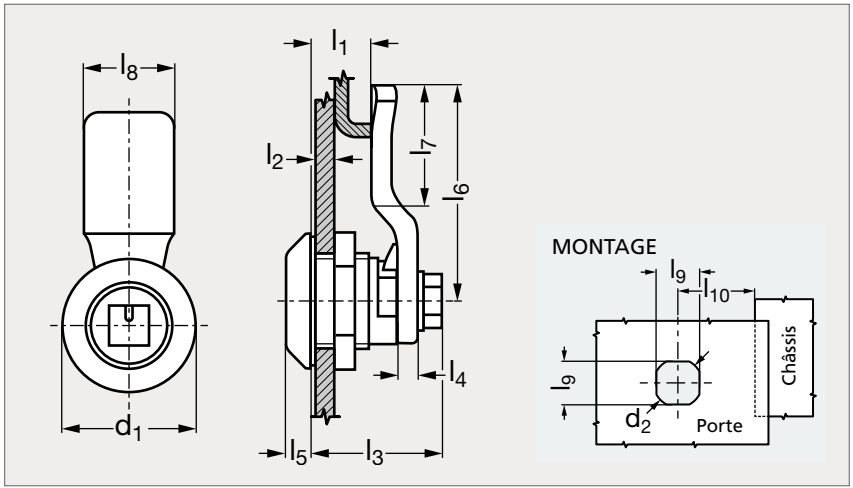



MATIÈRE

- Corps et goujon en zamac chromé, tête en zamac noir.
- Came et vis en acier à faible taux de carbone, zingué.
- Écrou en zamac zingué, rondelle d'étanchéité en polyuréthane noir.

UTILISATION

- Indicateur de position verrouillée/déverrouillée.
- Conçu pour des applications NEMA 4 et IP-66.

MONTAGE

- Se référer à notre site internet pour les instructions de montage.

EMPREINTES																
6 pans 8 mm	Triangle 7 mm	Carré 8 mm	Fente 2 mm	d_1	d_2 $^{+0,5}_{0}$	l_1	l_2 min.	l_2 max.	l_3	l_4	l_5	l_6	l_7	l_8	l_9 $^{+0,1}_{0}$	l_{10} $^{\pm 4}$	Charge max. (N)
19-511-28	19-512-28	19-513-28	19-514-28	28	22,5	8	1	6	27	4	5	45	23	19	20,1	36	330
19-511-28	19-512-28	19-513-28	19-514-28	28	22,5	14	1	6	27	4	5	45	23	19	20,1	36	330
19-511-28	19-512-28	19-513-28	19-514-28	28	22,5	24	1	6	27	4	5	45	23	19	20,1	36	330
19-511-28	19-512-28	19-513-28	19-514-28	28	22,5	28	1	6	27	4	5	45	23	19	20,1	36	330
Clés																	
	19-512-00	19-513-00															

Exemple de commande — Référence - l_1 : **19-511-28-8**

Loquet à came à empreinte, inox

19-130

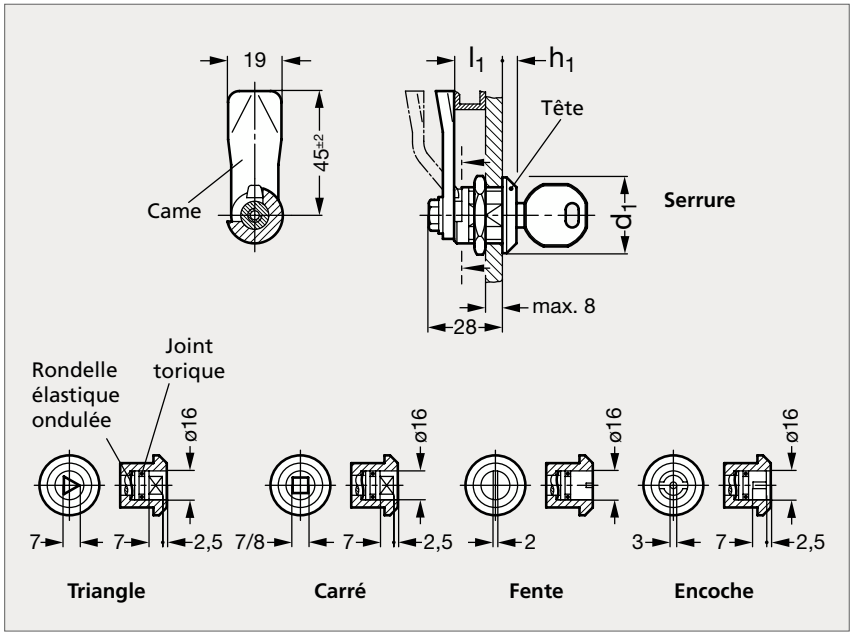



Empreinte avec fente



Empreinte carré

MATIÈRE

- Corps en inox (AFNOR Z 8 CNF 18-09, Werk 1.4305, AISI 303).
- Came et écrou en inox (AFNOR Z 6 CN 18-09, Werk 1.4301, AISI 304).

PRODUITS ASSOCIÉS



Joint d'étanchéité 19-180
Page 642



Joint d'étanchéité 19-182
Page 643



Charnière plate zamac, inox, aluminium 37-12
Page 742

Charnière longue inox 37-81
Page 801

Triangle 7 mm	Carré 7 mm	Carré 8 mm	Fente 2 mm	Encoche 3 mm	Serrure	d_1	h_1	l_1												
19-1300-28	19-1301-28	19-1302-28	19-1303-28	19-1304-28	19-1305-28	28	4	6	10	14	18	20	22	24	26	28	30	34	38	40	50

Exemple de commande

Référence - l_1

19-1300-28-6

Loquet à came à bouton, inox

19-132

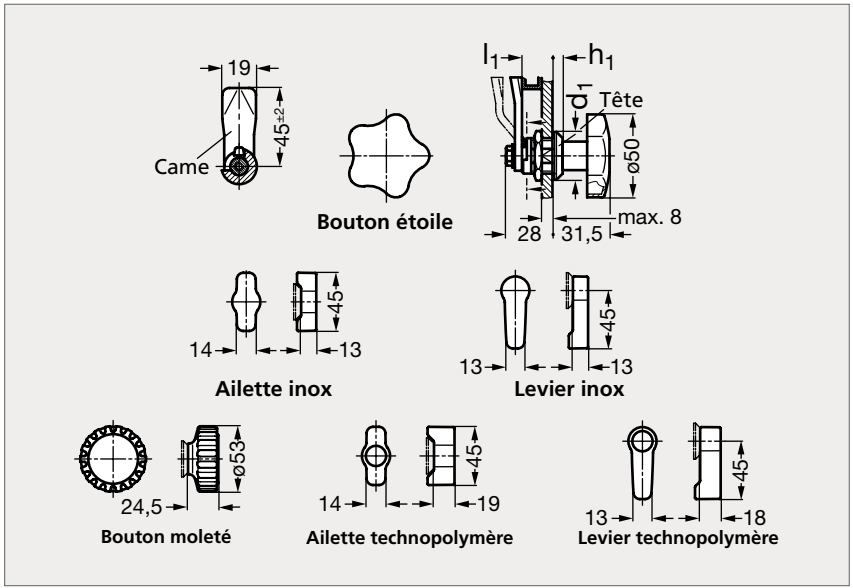



Inox, bouton étoile | Inox, ailette | Technopolymère, levier | Technopolymère, bouton moleté

MATIÈRE

- Corps en inox (AFNOR Z 8 CNF 18-09, Werk 1.4305, AISI 303).
- Came, écrou et bouton étoile en inox (AFNOR Z 6 CN 18-09, Werk 1.4301, AISI 304).
- Ailette et levier en inox (AFNOR Z 6 CN 18-10 M, Werk 1.4308, AISI CF-8) ou en technopolymère polyamide (PA).
- Bouton moleté en technopolymère polyamide (PA).

PRODUITS ASSOCIÉS



Joint d'étanchéité 19-180 Page 642



Joint d'étanchéité 19-182 Page 643



Joint de protection 19-184 Page 644



Charnière nœud à plat, acier ou inox 37-106 Page 747

BOUTON INOX

Bouton étoile	Ailette	Levier	d_1	h_1	l_1													
19-1321-28	19-1328-28	19-1329-28	28	4	6	10	14	18	20	22	24	26	28	30	34	38	40	50

BOUTON TECHNOPOLYMÈRE

Bouton moleté	Ailette	Levier	d_1	h_1	l_1													
19-1325-28	19-1322-28	19-1326-28	28	4	6	10	14	18	20	22	24	26	28	30	34	38	40	50

Exemple de commande — Référence - l_1 : **19-1321-28-6**

Loquet à came avec serrure zamac, à tête chromée

19-134

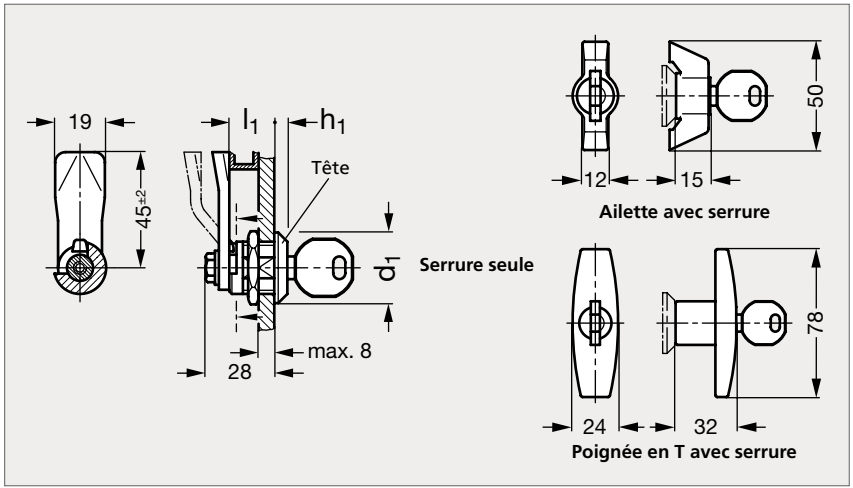



Ailette



Poignée en T

MATIÈRE

- Corps en zamac, tête en zamac chromé.
- Came et écrou en acier zingué, passivé bleu.
- Ailette et poignée en T en technopolymère polyamide (PA).

PRODUITS ASSOCIÉS



Joint d'étanchéité 19-180
Page 642



Joint d'étanchéité 19-182
Page 643



Charnière à friction, zamac 37-110
Page 730



Charnière à indexation, acétal 37-08
Page 734

CHIFFRAGE DIFFERENCIÉ																CHIFFRAGE UNIQUE		
Serrure seule	Ailette	Poignée en T	d_1	h_1	l_1											Serrure seule	Ailette	Poignée en T
19-1341-28			28	4	4	6	8	10	13	14	16	18	20	22	24	19-1346-28		
	19-1342-32	19-1343-32	32	6	4	6	8	10	13	14	16	18	20	22	24		19-1347-32	19-1348-32

CHIFFRAGE DIFFERENCIÉ																CHIFFRAGE UNIQUE		
Serrure seule	Ailette	Poignée en T	d_1	h_1	l_1											Serrure seule	Ailette	Poignée en T
19-1341-28			28	4	26	28	30	32	34	36	38	40	42	45	50	19-1346-28		
	19-1342-32	19-1343-32	32	6	26	28	30	32	34	36	38	40	42	45	50		19-1347-32	19-1348-32

Exemple de commande

Référence - l_1

19-1341-28-4

Loquet à came affleurant, à poignée en T

19-152

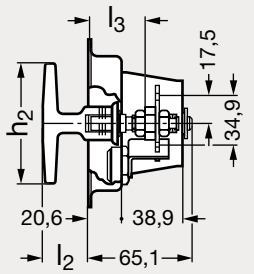

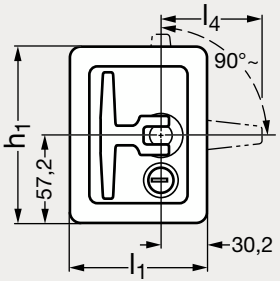

MONTAGE

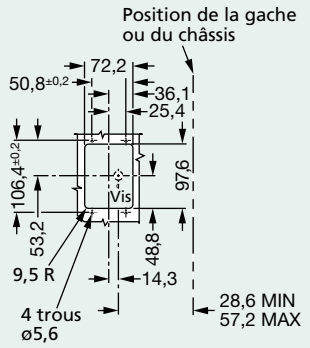



MATIÈRE

- Coupelle et support en acier dacrométisé avec poignée en zamak dacrométisé ou coupelle et support en inox (AFNOR Z 10 CN 18-09, Werk 1.4300, AISI 302) hautement poli avec poignée en zamak chromé.
- Actionneur, came, bras de verrouillage, rondelles et écrous de montage en acier.
- Goupille cannelée et contre écrou en acier zingué, chromaté avec film protecteur.
- Vis en acier zingué, chromaté jaune.
- Barillet et cylindre de serrure en zamac chromé.
- Clés en laiton nickelé.

UTILISATION

- Ouverture à gauche : tournez dans le sens inverse des aiguilles d'une montre pour ouvrir.
- Ouverture à droite : tournez dans le sens des aiguilles d'une montre pour ouvrir.

PRODUITS ASSOCIÉS



Joint d'étanchéité 19-180
Page 642



Joint d'étanchéité 19-182
Page 643



Joint de protection 19-184
Page 644



Charnière à friction, zamac 37-06
Page 731

ACIER											INOX			
Sans serrure		Avec serrure									Sans serrure		Avec serrure	
Ouverture gauche	Ouverture droite	Ouverture gauche	Ouverture droite	l_1	l_2	l_3 min.	l_3 max.	l_4	h_1	h_2	Ouverture gauche	Ouverture droite	Ouverture gauche	Ouverture droite
19-1521-89	19-1522-89	19-1523-89	19-1524-89	88,9	30,2	27,8	39,7	65,1	114,3	82,6	19-1525-89	19-1526-89	19-1527-89	19-1528-89

Exemple de commande — Référence **19-1521-89**

Loquet à came avec poignée encastrable zamac, à serrure

19-164

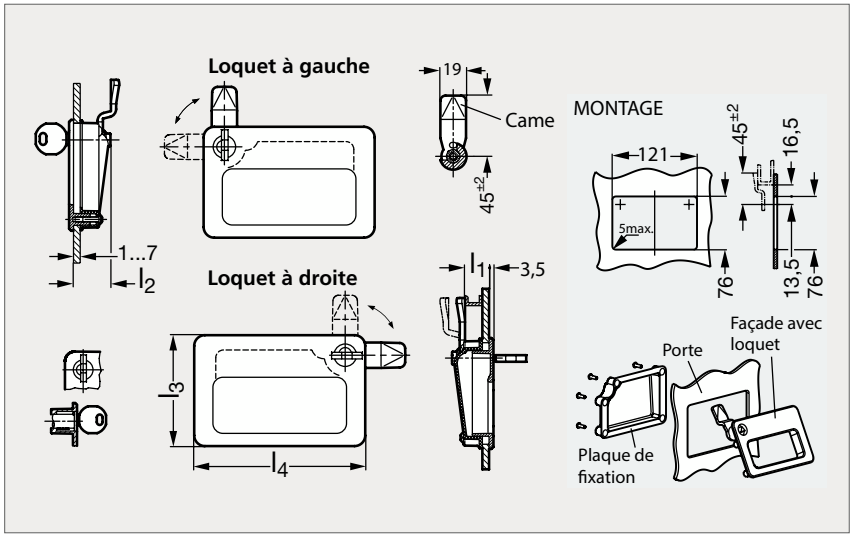



Noir, loquet à droite



Argenté, loquet à gauche



Noir, loquet à gauche

MATIÈRE

- Façade en zamac pelliculé noir (RAL 9005) ou argenté (RAL 9006).
- Plaque de fixation en technopolymère noir ou gris.
- Tête du loquet en zamac pelliculé noir ou chromé.
- Came, écrou et autres pièces en acier zingué, passivé bleu.

MONTAGE

- Préparer la porte comme illustré.
- Insérer la façade avec le loquet en l'inclinant.
- Fixer la plaque de fixation par l'arrière de la porte.

Loquet à came avec poignée encastrable zamac, à serrure

19-164

LOQUET À GAUCHE								LOQUET À DROITE			
Noir		Argenté						Noir		Argenté	
Chiffrage différencié	Chiffrage unique	Chiffrage différencié	Chiffrage unique	l_1	l_2	l_3	l_4	Chiffrage différencié	Chiffrage unique	Chiffrage différencié	Chiffrage unique
19-1641- 4	19-1642- 4	19-1643- 4	19-1644- 4	4	28	83	128	19-1646- 4	19-1647- 4	19-1648- 4	19-1649- 4
19-1641- 6	19-1642- 6	19-1643- 6	19-1644- 6	6	28	83	128	19-1646- 6	19-1647- 6	19-1648- 6	19-1649- 6
19-1641- 8	19-1642- 8	19-1643- 8	19-1644- 8	8	28	83	128	19-1646- 8	19-1647- 8	19-1648- 8	19-1649- 8
19-1641-10	19-1642-10	19-1643-10	19-1644-10	10	28	83	128	19-1646-10	19-1647-10	19-1648-10	19-1649-10
19-1641-13	19-1642-13	19-1643-13	19-1644-13	13	28	83	128	19-1646-13	19-1647-13	19-1648-13	19-1649-13
19-1641-14	19-1642-14	19-1643-14	19-1644-14	14	28	83	128	19-1646-14	19-1647-14	19-1648-14	19-1649-14
19-1641-16	19-1642-16	19-1643-16	19-1644-16	16	28	83	128	19-1646-16	19-1647-16	19-1648-16	19-1649-16
19-1641-18	19-1642-18	19-1643-18	19-1644-18	18	28	83	128	19-1646-18	19-1647-18	19-1648-18	19-1649-18
19-1641-20	19-1642-20	19-1643-20	19-1644-20	20	28	83	128	19-1646-20	19-1647-20	19-1648-20	19-1649-20
19-1641-22	19-1642-22	19-1643-22	19-1644-22	22	28	83	128	19-1646-22	19-1647-22	19-1648-22	19-1649-22
19-1641-24	19-1642-24	19-1643-24	19-1644-24	24	28	83	128	19-1646-24	19-1647-24	19-1648-24	19-1649-24
19-1641-26	19-1642-26	19-1643-26	19-1644-26	26	28	83	128	19-1646-26	19-1647-26	19-1648-26	19-1649-26
19-1641-28	19-1642-28	19-1643-28	19-1644-28	28	28	83	128	19-1646-28	19-1647-28	19-1648-28	19-1649-28
19-1641-30	19-1642-30	19-1643-30	19-1644-30	30	28	83	128	19-1646-30	19-1647-30	19-1648-30	19-1649-30
19-1641-32	19-1642-32	19-1643-32	19-1644-32	32	28	83	128	19-1646-32	19-1647-32	19-1648-32	19-1649-32
19-1641-34	19-1642-34	19-1643-34	19-1644-34	34	28	83	128	19-1646-34	19-1647-34	19-1648-34	19-1649-34
19-1641-36	19-1642-36	19-1643-36	19-1644-36	36	28	83	128	19-1646-36	19-1647-36	19-1648-36	19-1649-36
19-1641-38	19-1642-38	19-1643-38	19-1644-38	38	28	83	128	19-1646-38	19-1647-38	19-1648-38	19-1649-38
19-1641-40	19-1642-40	19-1643-40	19-1644-40	40	28	83	128	19-1646-40	19-1647-40	19-1648-40	19-1649-40
19-1641-42	19-1642-42	19-1643-42	19-1644-42	42	28	83	128	19-1646-42	19-1647-42	19-1648-42	19-1649-42
19-1641-45	19-1642-45	19-1643-45	19-1644-45	45	28	83	128	19-1646-45	19-1647-45	19-1648-45	19-1649-45
19-1641-50	19-1642-50	19-1643-50	19-1644-50	50	28	83	128	19-1646-50	19-1647-50	19-1648-50	19-1649-50

Exemple de commande — Référence **19-1641-4**

Loquet à crochet à empreinte, chromé ou pelliculé noir

19-124

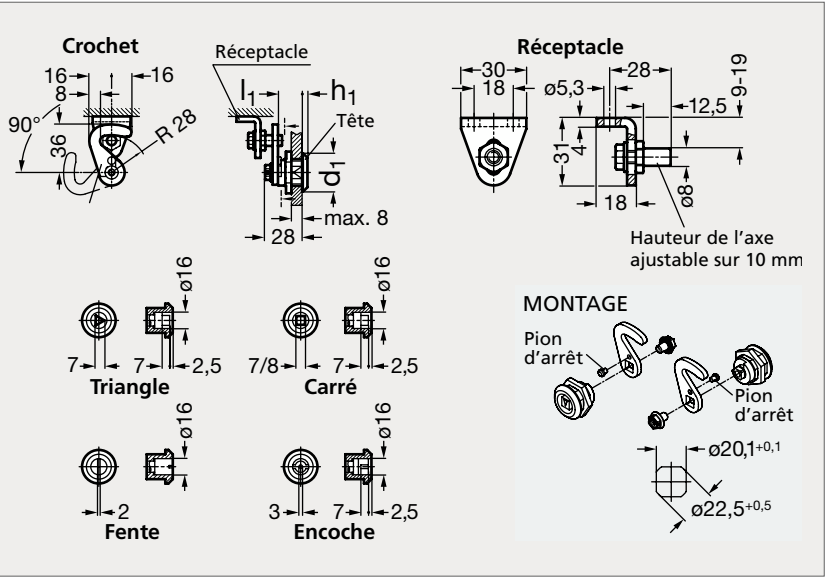



Chromé



Pelliculé noir

MATIÈRE

- Corps en zamac, tête en zamac chromé ou pelliculé noir (RAL 9005).
- Crochet, réceptacle et éléments de montage en acier zingué, passivé bleu.

PRODUITS ASSOCIÉS



Clé pour loquets 19-102
Page 641



Joint d'étanchéité 19-180
Page 642



Joint d'étanchéité 19-182
Page 643



Joint de protection 19-184
Page 644

CHROMÉ								PELLICULÉ NOIR				
Triangle 7 mm	Carré 7 mm	Carré 8 mm	Fente 2 mm	Encoche 3 mm	d_1	h_1	l_1	Triangle 7 mm	Carré 7 mm	Carré 8 mm	Fente 2 mm	Encoche 3 mm
19-1240-28	19-1241-28	19-1242-28	19-1243-28	19-1244-28	28	4	18	19-1245-28	19-1246-28	19-1247-28	19-1248-28	19-1249-28

Exemple de commande — Référence **19-1240-28**

Loquet à came zamac, avec sécurité

19-160

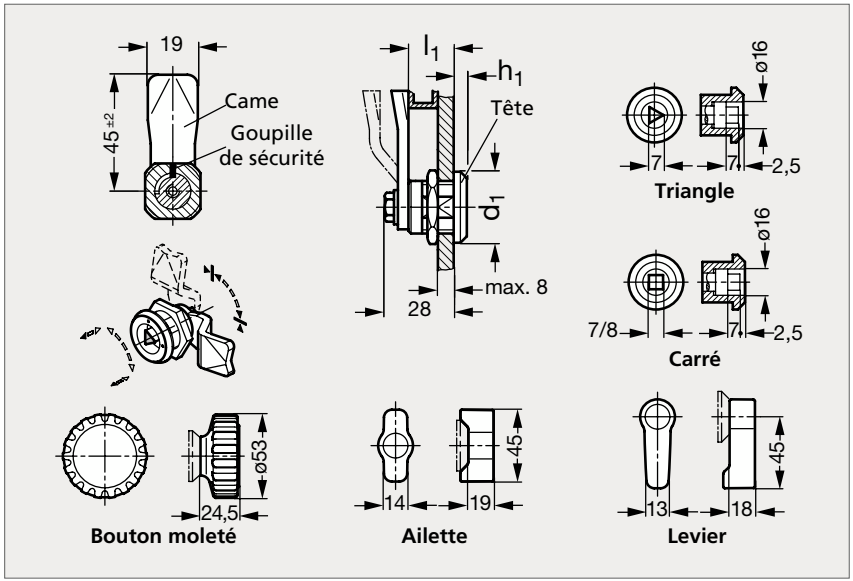



Empreinte triangle



Levier



Ailette

MATIÈRE

- Corps en zamac, tête en zamac pelliculé noir (RAL 9005).
- Came et écrou en acier zingué, passivé bleu.
- Bouton moleté, ailette et levier en technopolymère noir avec capuchon gris.

UTILISATION

- La goupille de sécurité maintient la came en place dans les 2 positions extrêmes.
- Il faut appuyer sur l'empreinte ou l'actionneur pour libérer la goupille de sécurité et permettre la rotation de la came.

EMPREINTES

Triangle 7 mm	Carré 7 mm	Carré 8 mm	d_1	h_1	l_1														
19-1600-28	19-1601-28	19-1602-28	28	6,5	4	6	8	10	13	14	16	18	20	22	24	26	28	30	32

OUVERTURE MANUELLE

Bouton moleté	Ailette	Levier	d_1	h_1	l_1														
19-1605-28	19-1606-28	19-1607-28	28	6,5	4	6	8	10	13	14	16	18	20	22	24	26	28	30	32

Exemple de commande — Référence - l_1 : **19-1600-28-4**

Loquet à compression à bouton étoile

19-08

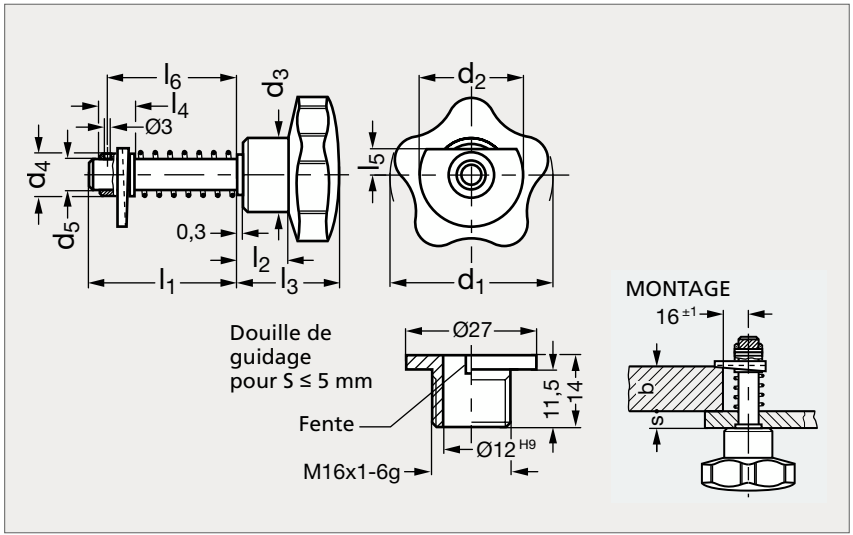



MATIÈRE

- Bouton étoile 15-33 en bakélite noire, finition brillante.
- Tige acier zingué brillant ou en inox AISI 303.
- Came de fermeture à hélice acier frité ou en inox fritté AISI 316 L avec demi-trou de goupillage. Ressort en acier zingué brillant ou en inox AISI 303.
- Goupille élastique en acier ou en inox AISI 303, Ø 3x20 mm (comprise).
- Se référer à notre site internet pour consulter l'ensemble des informations.

PRODUITS ASSOCIÉS



Joint d'étanchéité 19-180
Page 642



Joint d'étanchéité 19-182
Page 643



Joint de protection 19-184
Page 644



Charnière plate technopolymère 37-13
Page 751

ACIER									INOX			
Sans douille		Avec douille							Sans douille		Avec douille	
Ouverture droite	Ouverture gauche	Ouverture droite	Ouverture gauche	d_1	d_2	l_1	l_2	l_3	Ouverture droite	Ouverture gauche	Ouverture droite	Ouverture gauche
19-081-50	19-083-50			50	25	24	14	33				
19-081-50	19-083-50	19-085-50	19-087-50	50	25	46	14	33	19-082-50	19-084-50	19-086-50	19-088-50
19-081-60	19-083-60	19-085-60	19-087-60	60	27	46	17	37	19-082-60	19-084-60	19-086-60	19-088-60
19-081-60	19-083-60	19-085-60	19-087-60	60	27	54	17	37				
19-081-70	19-083-70	19-085-70	19-087-70	70	30	54	20	44				
19-081-70	19-083-70	19-085-70	19-087-70	70	30	64	20	44	19-082-70	19-084-70	19-086-70	19-088-70

Exemple de commande — Référence - l_1 : **19-081-50-24**

Loquet à compression à empreinte "triangle", acier ou inox

19-04

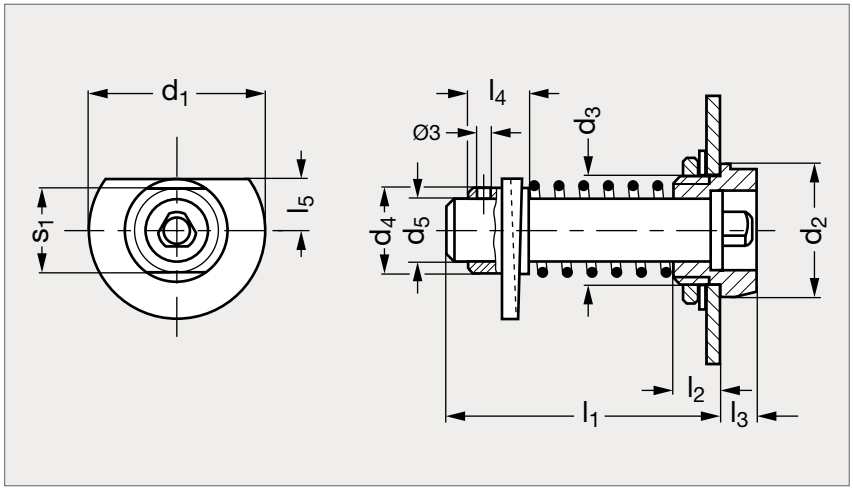



MATIÈRE

- Tige en acier nickelé ou en inox (AFNOR : Z 8 CNF 18.09 1.4305 AISI 303).
- Douille de guidage en laiton nickelé.
- Came de fermeture en acier fritté.
- Ressort de compensation en acier zingué.
- Clé en technopolymère noir mat.

PRODUITS ASSOCIÉS



Joint d'étanchéité 19-180
Page 642



Clé pour loquets 19-102
Page 641



Charnière plate zamac, inox, aluminium 37-12
Page 742

Charnière longue inox 37-81
Page 801

ACIER													INOX	
Ouverture droite	Ouverture gauche	l_1	l_2	l_3	l_4	l_5	d_1	d_2	d_3	d_4	d_5	s_1	Ouverture droite	Ouverture gauche
19-041-46	19-043-46	46	11	6	15	12	45	24	M20x1,5	20	12	20	19-045-46	19-046-46
19-041-54	19-043-54	54	11	6	15	12	45	24	M20x1,5	20	12	20	19-045-54	19-046-54
19-041-64	19-043-64	64	11	6	15	12	45	24	M20x1,5	20	12	20		

Exemple de commande — Référence **19-041-46**

Loquet à compression à empreinte

19-06

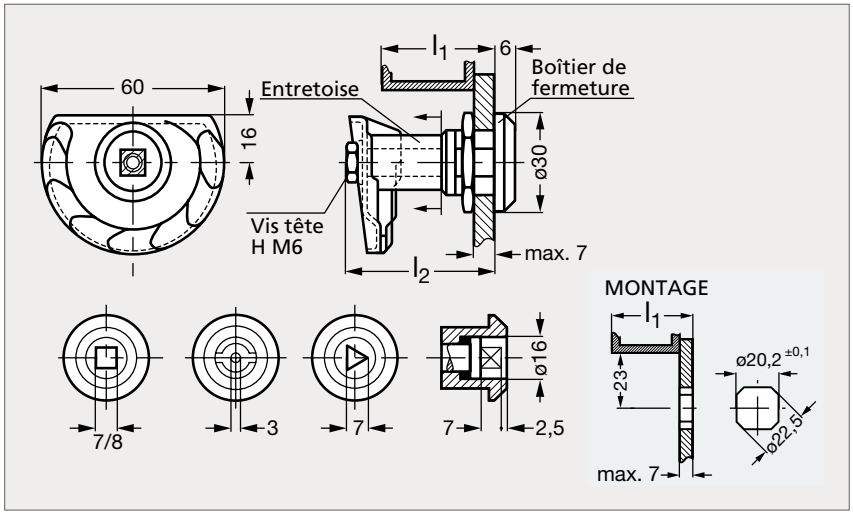


Empreinte carrée, inox


Empreinte carrée, acier

MATIÈRE

- Boîtier de fermeture et disque en acier zingué ou en inox (AFNOR Z 8 CNF 18-09, Werk 1.4305, AISI 303).
- Entretoise en alu ou en inox (AFNOR Z 2 CN 18-10,Werk 1.4306, AISI 304L).
- Clé à commander séparément : carrée réf. 19-060-00 ; triangle réf. 19-065-00.
- Se référer à notre site internet pour consulter l'ensemble des informations.

PRODUITS ASSOCIÉS


Couvercle 19-48
Voir notre site internet


Joint d'étanchéité 19-180
Page 642


Joint d'étanchéité 19-182
Page 643


Joint de protection 19-184
Page 644

ACIER				l_1		l_2	INOX			
Carré 7 mm	Carré 8 mm	Encoche 3 mm	Triangle 7 mm	min.	max.		Carré 7 mm	Carré 8 mm	Encoche 3 mm	Triangle 7 mm
19-060-25	19-061-25	19-064-25	19-065-25	17	25	28	19-066-25	19-068-25	19-069-25	19-067-25
19-060-30	19-061-30	19-064-30	19-065-30	22	30	33	19-066-30	19-068-30	19-069-30	19-067-30
19-060-35	19-061-35	19-064-35	19-065-35	27	35	38	19-066-35	19-068-35	19-069-35	19-067-35
19-060-40	19-061-40	19-064-40	19-065-40	32	40	43	19-066-40	19-068-40	19-069-40	19-067-40
19-060-45	19-061-45	19-064-45	19-065-45	37	45	48	19-066-45	19-068-45	19-069-45	19-067-45
19-060-50	19-061-50	19-064-50	19-065-50	42	50	53	19-066-50	19-068-50	19-069-50	19-067-50
19-060-55	19-061-55	19-064-55	19-065-55	47	55	58	19-066-55	19-068-55	19-069-55	19-067-55
19-060-60	19-061-60	19-064-60	19-065-60	52	60	63	19-066-60	19-068-60	19-069-60	19-067-60
19-060-65	19-061-65	19-064-65	19-065-65	57	65	68	19-066-65	19-068-65	19-069-65	19-067-65

Exemple de commande — Référence : 19-060-25

Loquet à compression à serrage réglable, miniature

19-36

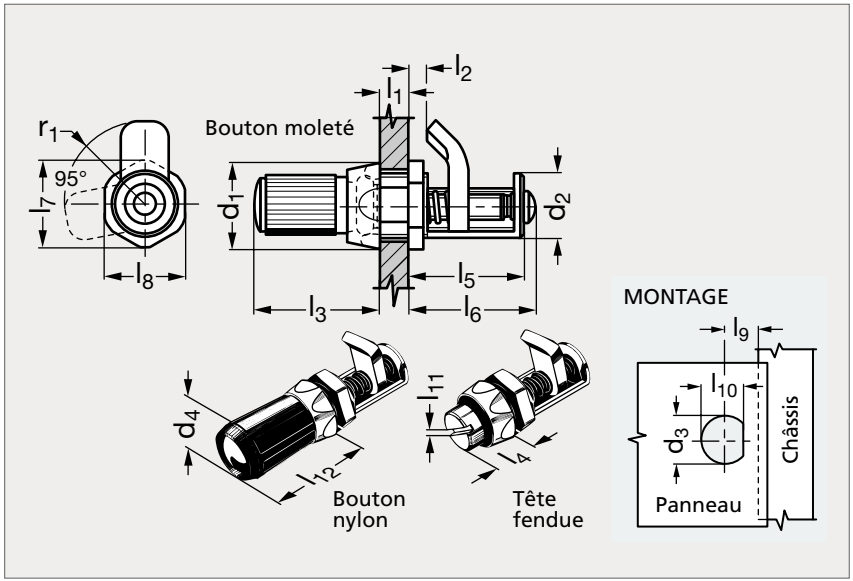



Bouton moleté | Tête fendue | Bouton nylon

MATIÈRE

- Corps en acier zingué ou en inox (AFNOR Z 8 CNF 18-09, Werk 1.4305, AISI 303).
- Came en acier XC 10 zingué ou en inox (Werk 1.4319, AISI 302).
- Entretoise en laiton naturel, ressort en inox (Werk 1.4319, AISI 302).
- Écrou hexagonal en inox (AFNOR Z 8 CNF 18-09, Werk 1.4305, AISI 303).
- Bouton en nylon noir, joint torique en caoutchouc.

UTILISATION

- Tourner vers la droite pour verrouiller. Température d'emploi de - 20 °C à + 80 °C.
- Indice d'inflammabilité du bouton nylon : UL94-HB.
- Se référer à notre site internet pour consulter l'ensemble des informations.

PRODUITS ASSOCIÉS



Joint d'étanchéité 19-180
Page 642



Joint d'étanchéité 19-182
Page 643



Charnière plate zamac, inox, aluminium 37-12
Page 742

Charnière longue inox 37-81
Page 801

ACIER

Bouton nylon	Bouton moleté	Tête fendue	d_1	d_2	d_3 $^{\pm 0,05}$	d_4	l_1 max.	l_2 min.	l_2 max.	l_3	l_4	l_5
19-361- 7	19-362- 7	19-363- 7	10,3	7,9	83	10,3	4,8	0,8	7,1	18,3	9,6	13,5

INOX

Bouton nylon	Bouton moleté	Tête fendue	l_6	l_7	l_8	l_9 $^{\pm 0,7}$	l_{10} $^{+0,1}_{0}$	l_{11}	l_{12}	r_1	Charge max. (N)
19-365- 7	19-366- 7	19-367- 7	15,9	10,7	9,5	6,4	7,4	1,2	11,5	9,9	155

Exemple de commande — Référence **19-361-7**

Loquet à compression à serrage réglable

19-37

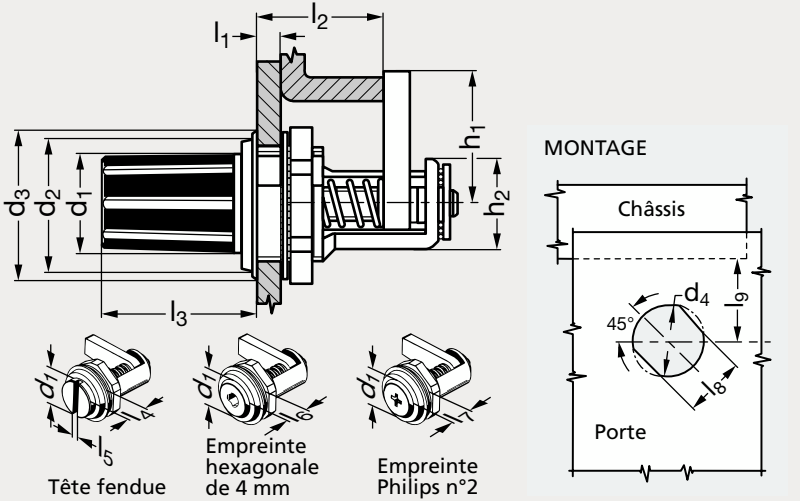


Tête fendue


Bouton


Empreinte hexagonale

MATIÈRE

- Corps en zamac, came en acier XC 10.
- Entretoise et écrou de montage en acier.
- Bouton en nylon noir, ressort en inox.

UTILISATION

- Température d'emploi de - 20 °C à + 80 °C.
- Indice d'inflammabilité du bouton nylon : UL94-V2.

MONTAGE

- Se référer à notre site internet pour les instructions de montage.

PRODUITS ASSOCIÉS


Joint d'étanchéité 19-180
Page 642


Joint d'étanchéité 19-182
Page 643


Joint de protection 19-184
Page 644


Charnière à friction, zamac 37-06
Page 731

Bouton	Tête fendue	d_1	d_2	d_3	d_4 $^{0}_{-0,1}$	h_1	h_2	l_1 max.	l_2 min.	l_2 max.	l_3	l_4	l_5	l_6	l_7	l_8 $^{0}_{-0,1}$	l_9 $^{+0,3}_{-0,5}$	Charge max. (N)	Empreinte hexagonale	Empreinte Philips
19-371- 9	19-372- 9	13	17	21	14,4	19	12,5	4,8	2,4	9,5	19	5	1,3	4	4	12,8	16	220	19-375- 9	19-376- 9
19-371-15	19-372-15	13	17	21	14,4	19	12,5	4,8	8,7	15,9	19	5	1,3	4	4	12,8	16	220	19-375-15	19-376-15
19-371-22	19-372-22	13	17	21	14,4	19	12,5	4,8	15,1	22,2	19	5	1,3	4	4	12,8	16	220	19-375-22	19-376-22

Exemple de commande

Référence
19-371-9

Loquet à compression inox, à serrage fixe, grande capacité, à ailette

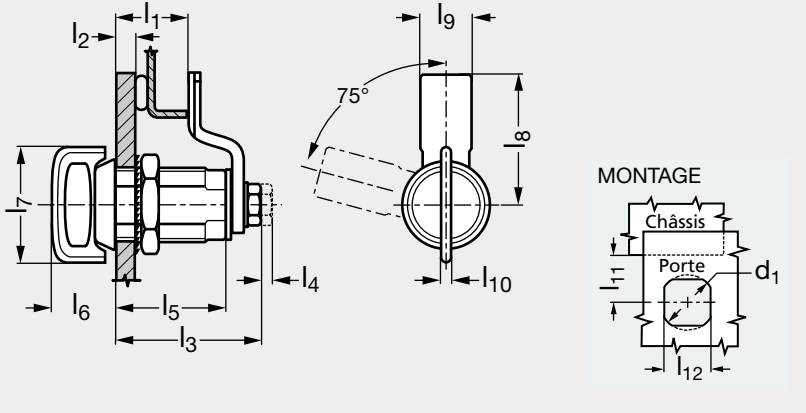



MATIÈRE

- Corps, tête et rondelles freins en inox (AFNOR Z 6 CND 17-11, Werk 1.4401, AISI 316).
- Axe fileté en inox (AFNOR Z 8 CNF 18-09, Werk 1.4305, AISI 303) passivé.
- Came et vis en inox (AFNOR Z 6 CN 18-09, Werk 1.4301, AISI 304) passivé.
- Joint de collerette en néoprène naturel, joint d'étanchéité en caoutchouc noir.
- Joint torique en caoutchouc Buna-N naturel. Écrou de montage en inox imprégné de résine.
- Composants internes (rondelle de retenue et ressort) en inox (AISI 302).
- Se référer à notre site internet pour consulter l'ensemble des informations.

	d_1 $^{0}_{-0,2}$	l_1	l_2 max.	l_3	l_4	l_5	l_6	l_7	l_8	l_9	l_{10}	l_{11} $^{\pm 4}$	l_{12} $^{+0,2}_{0}$	Charge max (N)
19-395-37	22,5	15	18	40	6,4	32	22	37	45	18	5	36	19,1	445
19-395-37	22,5	17	18	40	6,4	32	22	37	45	18	5	36	19,1	445
19-395-37	22,5	19	18	40	6,4	32	22	37	45	18	5	36	19,1	445
19-395-37	22,5	21	18	40	6,4	32	22	37	45	18	5	36	19,1	445
19-395-37	22,5	23	18	40	6,4	32	22	37	45	18	5	36	19,1	445
19-395-37	22,5	25	18	40	6,4	32	22	37	45	18	5	36	19,1	445
19-395-37	22,5	27	18	40	6,4	32	22	37	45	18	5	36	19,1	445
19-395-37	22,5	29	18	40	6,4	32	22	37	45	18	5	36	19,1	445
19-395-37	22,5	31	18	40	6,4	32	22	37	45	18	5	36	19,1	445
19-395-37	22,5	33	18	40	6,4	32	22	37	45	18	5	36	19,1	445
19-395-37	22,5	35	18	40	6,4	32	22	37	45	18	5	36	19,1	445
19-395-37	22,5	37	18	40	6,4	32	22	37	45	18	5	36	19,1	445

Exemple de commande — Référence - l_1 : **19-395-37-15**

Loquet à compression à serrage fixe, grande capacité, à empreinte

19-39

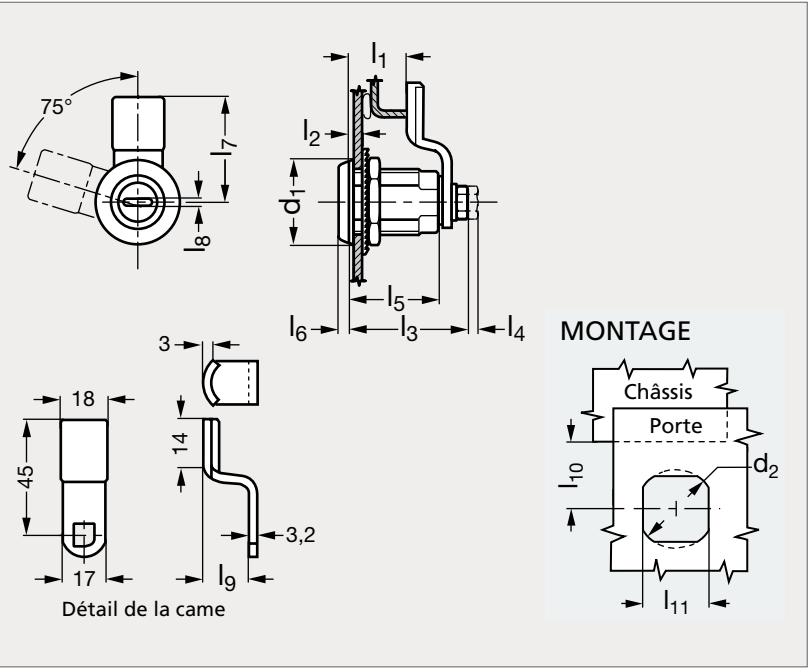



MATIÈRE

- Corps et tête en zamac finition noire, écrou de montage en zamac.
- Came en acier XC 10 zingué chromaté.

UTILISATION

- Peut s'utiliser avec les accessoires : tirette, rondelle crampon et couvercle.

MONTAGE

- Préparer la porte comme illustré.
- Insérer le loquet.
- Installer la rondelle frein et serrer l'écrou.
- Fixer la came.

Loquet à compression à serrage fixe, grande capacité, à empreinte

EMPREINTES																	
6 pans 8 mm	Triangle 7 mm	Carré 8 mm	Fente 2 mm	d_1	d_2 $^{0}_{-0,2}$	l_1	l_2 max.	l_3	l_4	l_5	l_6	l_7	l_8	l_9	l_{10} $^{\pm 4}$	l_{11} $^{+0,2}_{0}$	Charge max. (N)
19-391-29	19-392-29	19-393-29	19-394-29	29	22,5	15	18	40	6,4	32	6,4	45	2	18	36	19,1	300
19-391-29	19-392-29	19-393-29	19-394-29	29	22,5	17	18	40	6,4	32	6,4	45	2	16	36	19,1	300
19-391-29	19-392-29	19-393-29	19-394-29	29	22,5	19	18	40	6,4	32	6,4	45	2	14	36	19,1	300
19-391-29	19-392-29	19-393-29	19-394-29	29	22,5	21	18	40	6,4	32	6,4	45	2	12	36	19,1	300
19-391-29	19-392-29	19-393-29	19-394-29	29	22,5	23	18	40	6,4	32	6,4	45	2	10	36	19,1	300
19-391-29	19-392-29	19-393-29	19-394-29	29	22,5	25	18	40	6,4	32	6,4	45	2	8	36	19,1	300
19-391-29	19-392-29	19-393-29	19-394-29	29	22,5	27	18	40	6,4	32	6,4	45	2	6	36	19,1	300
19-391-29	19-392-29	19-393-29	19-394-29	29	22,5	29	18	40	6,4	32	6,4	45	2	4	36	19,1	300
19-391-29	19-392-29	19-393-29	19-394-29	29	22,5	31	18	40	6,4	32	6,4	45	2	2	36	19,1	300
19-391-29	19-392-29	19-393-29	19-394-29	29	22,5	33	18	40	6,4	32	6,4	45	2	0	36	19,1	300
19-391-29	19-392-29	19-393-29	19-394-29	29	22,5	35	18	40	6,4	32	6,4	45	2	2	36	19,1	300
19-391-29	19-392-29	19-393-29	19-394-29	29	22,5	37	18	40	6,4	32	6,4	45	2	4	36	19,1	300
19-391-29	19-392-29	19-393-29	19-394-29	29	22,5	39	18	40	6,4	32	6,4	45	2	6	36	19,1	300
19-391-29	19-392-29	19-393-29	19-394-29	29	22,5	41	18	40	6,4	32	6,4	45	2	8	36	19,1	300
	Clés																
	19-392-00	19-393-00															

Exemple de commande

Référence - l_1

19-391-29-15

Loquet à compression à serrage fixe, grande capacité, à bouton

19-39

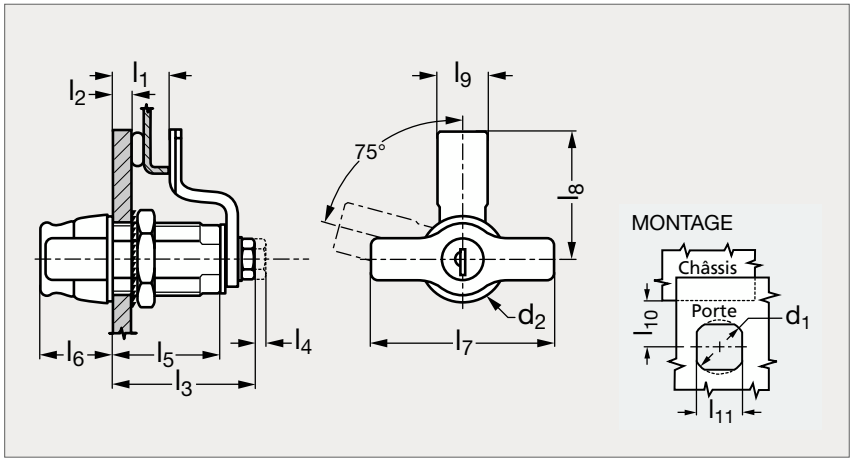



Sans serrure



Avec serrure

MATIÈRE

- Corps, bouton et écrou de montage en zamac noir.
- Axe fileté en acier à faible taux de carbone zingué chromaté.
- Came en acier zingué chromaté 1010. Rondelles freins en acier ressort, zingué chromaté.
- Joint de collerette en néoprène naturel, joint d'étanchéité en caoutchouc noir.
- Joint torique en caoutchouc Buna-N naturel.
- Se référer à notre site internet pour consulter l'ensemble des informations.

Sans serrure	d_1 $^{0}_{-0,1}$	d_2	l_1	l_2 max.	l_3	l_4	l_5	l_6	l_7	l_8	l_9	l_{10} $^{\pm 4}$	l_{11} $^{+0,2}_{0}$	Charge max (N)	Avec serrure
19-396-56	22,5	28	15	18	40	6,4	32	21,5	56	45	18	36	19,1	300	19-397-56
19-396-56	22,5	28	17	18	40	6,4	32	21,5	56	45	18	36	19,1	300	19-397-56
19-396-56	22,5	28	19	18	40	6,4	32	21,5	56	45	18	36	19,1	300	19-397-56
19-396-56	22,5	28	21	18	40	6,4	32	21,5	56	45	18	36	19,1	300	19-397-56
19-396-56	22,5	28	23	18	40	6,4	32	21,5	56	45	18	36	19,1	300	19-397-56
19-396-56	22,5	28	25	18	40	6,4	32	21,5	56	45	18	36	19,1	300	19-397-56
19-396-56	22,5	28	27	18	40	6,4	32	21,5	56	45	18	36	19,1	300	19-397-56
19-396-56	22,5	28	29	18	40	6,4	32	21,5	56	45	18	36	19,1	300	19-397-56
19-396-56	22,5	28	31	18	40	6,4	32	21,5	56	45	18	36	19,1	300	19-397-56
19-396-56	22,5	28	33	18	40	6,4	32	21,5	56	45	18	36	19,1	300	19-397-56
19-396-56	22,5	28	35	18	40	6,4	32	21,5	56	45	18	36	19,1	300	19-397-56
19-396-56	22,5	28	37	18	40	6,4	32	21,5	56	45	18	36	19,1	300	19-397-56

Exemple de commande

Référence - l_1

19-396-56-15

Loquet à compression à serrage réglable, petite capacité

19-40

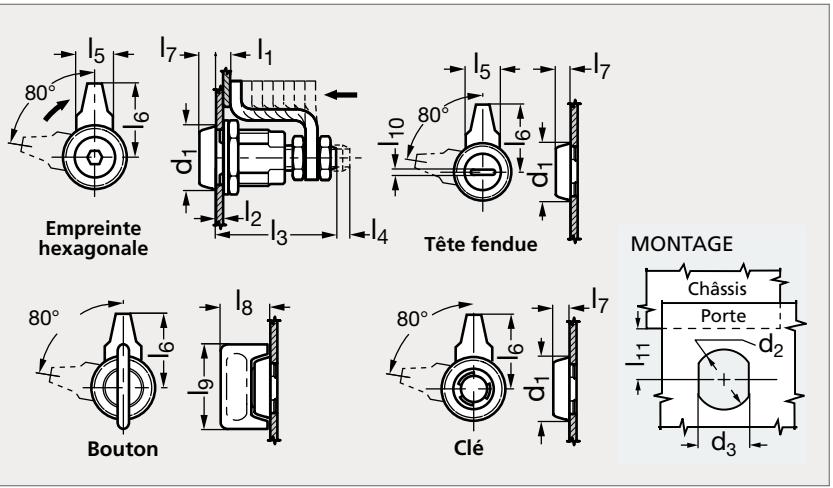



Bouton — Tête fendue — 6 pans

MATIÈRE

- Corps en zamac finition noir. Came en acier XC 10, écrou de montage en acier.
- Clé réf.19-400-00 à commander séparément.

UTILISATION

- La fermeture se fait en deux temps : rotation de la came, puis compression de la porte contre le châssis (l_4).
- Se référer à notre site internet pour consulter l'ensemble des informations.

PRODUITS ASSOCIÉS



Tirette 19-46
Voir notre site internet



Rondelle crampon 19-47
Voir notre site internet



Couvercle 19-48
Voir notre site internet



Joint d'étanchéité 19-180
Page 642

Bouton	Tête fendue	d_1	d_2 $^{+0,2}_{0}$	d_3 $^{+0,2}_{0}$	l_1 min.	l_1 max.	l_2 max.	l_3	l_4	l_5	l_6	l_7	l_8	l_9	l_{10}	l_{11} $^{\pm 1,5}$	Charge max. (N)	6 pans 4 mm	À clé
19-401- 6	19-402- 6	21	16	13,5	3,2	6,4	13	37	4	12	23	6	16	25	1,5	17,5	440	19-405- 6	19-406- 6
19-401- 9	19-402- 9	21	16	13,5	6,4	9,5	13	37	4	12	23	6	16	25	1,5	17,5	440	19-405- 9	19-406- 9
19-401-12	19-402-12	21	16	13,5	9,5	12,7	13	37	4	12	23	6	16	25	1,5	17,5	440	19-405-12	19-406-12
19-401-15	19-402-15	21	16	13,5	12,7	15,9	13	37	4	12	23	6	16	25	1,5	17,5	440	19-405-15	19-406-15
19-401-19	19-402-19	21	16	13,5	15,9	19	13	37	4	12	23	6	16	25	1,5	17,5	440	19-405-19	19-406-19
19-401-22	19-402-22	21	16	13,5	19	22,2	13	37	4	12	23	6	16	25	1,5	17,5	440	19-405-22	19-406-22
19-401-25	19-402-25	21	16	13,5	22,2	25,4	13	37	4	12	23	6	16	25	1,5	17,5	440	19-405-25	19-406-25
19-401-28	19-402-28	21	16	13,5	25,4	28,6	13	37	4	12	23	6	16	25	1,5	17,5	440	19-405-28	19-406-28

Exemple de commande — **Référence** **19-401-6**

Loquet à compression à serrage réglable, grande capacité, à empreinte

19-41

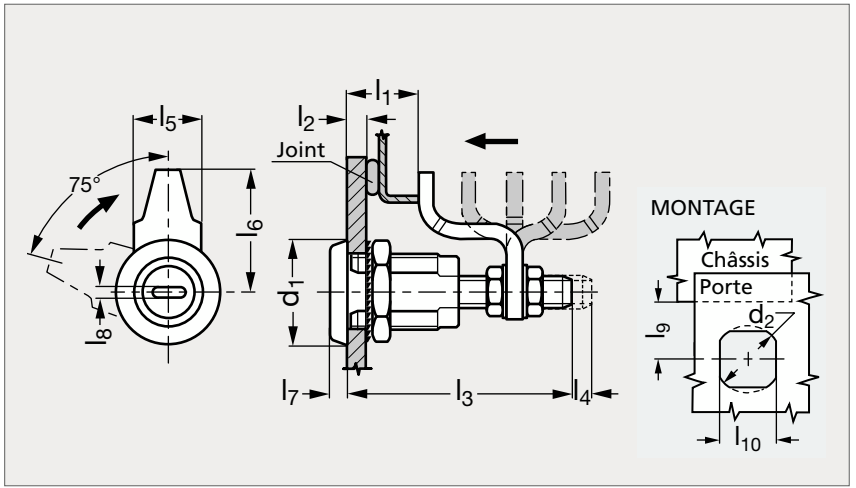



MATIÈRE

- Corps en zamac finition noire, écrou de montage en zamac.
- Came en acier XC 10. Clé à commander séparément.

UTILISATION

- La fermeture se fait en deux temps : rotation de la came, puis compression de la porte contre le châssis (l_4).
- Se référer à notre site internet pour consulter l'ensemble des informations.

PRODUITS ASSOCIÉS



Tirette 19-46
Voir notre site internet



Rondelle crampon 19-47
Voir notre site internet



Couvercle 19-48
Voir notre site internet



Joint d'étanchéité 19-180
Page 642

EMPREINTES

Encoche 3 mm	Triangle 7 mm	Carré 7 mm	Fente 2 mm	Tubulaire	6 pans 8 mm	d_1	d_2 $^{0}_{-0,2}$	l_1 min.	l_1 max.	l_2 max.	l_3	l_4	l_5	l_6	l_7	l_8	l_9 $^{\pm 1,5}$	l_{10} $^{+0,2}_{0}$	Charge max. (N)
19-411-27	19-412-27	19-413-27	19-414-27	19-415-27	19-416-27	29	22,5	11,4	27,2	18	64	6,4	19	33	6,4	2	24	19,1	450
19-411-41	19-412-41	19-413-41	19-414-41	19-415-41	19-416-41	29	22,5	25,4	41,4	18	64	6,4	19	33	6,4	2	24	19,1	450
19-411-54	19-412-54	19-413-54	19-414-54	19-415-54	19-416-54	29	22,5	38,9	54,6	18	64	6,4	19	33	6,4	2	24	19,1	450
19-411-68	19-412-68	19-413-68	19-414-68	19-415-68	19-416-68	29	22,5	52,6	68,3	18	64	6,4	19	33	6,4	2	24	19,1	450
19-411-76	19-412-76	19-413-76	19-414-76	19-415-76	19-416-76	29	22,5	66,3	76,2	18	64	6,4	19	33	6,4	2	24	19,1	450
		Clés																	
19-411-00	19-412-00	19-413-00		19-415-00															

Exemple de commande — Référence **19-411-27**

Loquet à compression inox, à serrage réglable, grande capacité, à ailette

19-41

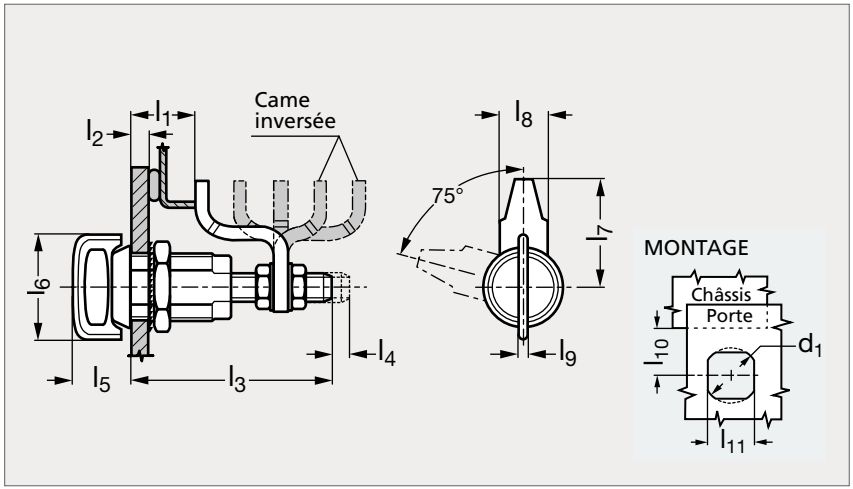



MATIÈRE

- Corps, tête et rondelles freins en inox (AFNOR Z 6 CND 17-11, Werk 1.4401, AISI 316).
- Axe fileté en inox (AFNOR Z 8 CNF 18-09, Werk 1.4305, AISI 303) passivé.
- Came et vis en inox (AFNOR Z 6 CN 18-09, Werk 1.4301, AISI 304) passivé.
- Joint de collerette en néoprène naturel, joint d'étanchéité en caoutchouc noir.
- Joint torique en caoutchouc Buna-N naturel.
- Écrou de montage en inox imprégné de résine.
- Composants internes (rondelle de retenue et ressort) en inox (AISI 302).

UTILISATION

- S'utilise pour des applications étanches IP-65 et NEMA 4.

PRODUITS ASSOCIÉS


Joint d'étanchéité 19-180
Page 642


Joint d'étanchéité 19-182
Page 643


Joint de protection 19-184
Page 644

Charnière longue inox 37-81
Page 801

	d_1 $^{0}_{-0,2}$	l_1 min.	l_1 max.	l_2 max.	l_3	l_4	l_5	l_6	l_7	l_8	l_9	l_{10} $^{\pm 1,5}$	l_{11} $^{+0,2}_{0}$	Charge max (N)
19-417-27	22,5	11,4	27,2	18	64	6,4	22	37	33	19	5	24	19,1	556
19-417-41	22,5	25,4	41,1	18	64	6,4	22	37	33	19	5	24	19,1	556
19-417-54	22,5	38,9	54,6	18	64	6,4	22	37	33	19	5	24	19,1	556
19-417-68	22,5	52,6	68,3	18	64	6,4	22	37	33	19	5	24	19,1	556
19-417-76	22,5	66,3	76,2	18	64	6,4	22	37	33	19	5	24	19,1	556

Exemple de commande — **Référence** **19-417-27**

Loquet à compression à serrage réglable, grande capacité, à bouton

19-41

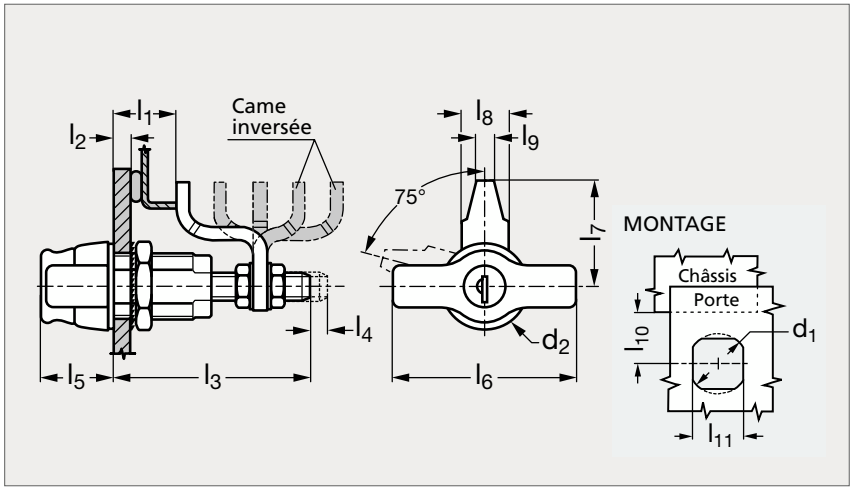



Sans serrure



Avec serrure

MATIÈRE

- Corps, bouton et écrou de montage en zamac noir.
- Axe fileté et contre-écrous en acier à faible taux de carbone zingué chromaté.
- Came en acier zingué chromaté 1010.
- Rondelles freins en acier à ressort zingué chromaté.
- Joint de collerette en néoprène naturel, joint torique en caoutchouc Buna-N naturel.
- Composants internes (rondelle de retenue et ressort) en inox (AISI 302).

UTILISATION

- S'utilise pour des applications étanches IP-65 et NEMA 4.

PRODUITS ASSOCIÉS



Joint d'étanchéité 19-180
Page 642



Joint d'étanchéité 19-182
Page 643



Charnière plate zamac, inox, aluminium 37-12
Page 742



Charnière à friction, zamac 37-110
Page 730

Sans serrure	d_1 $^{0}_{-0,2}$	d_2	l_1 min.	l_1 max.	l_2 max.	l_3	l_4	l_5	l_6	l_7	l_8	l_9	l_{10} $^{\pm 1,5}$	l_{11} $^{+0,2}_{0}$	Charge max. (N)	Avec serrure
19-418-27	23	28	11,4	27,2	6	64	6,4	21,5	56	33	19	9,5	24	19,1	445	19-419-27
19-418-41	23	28	25,4	41,1	6	64	6,4	21,5	56	33	19	9,5	24	19,1	445	19-419-41
19-418-54	23	28	38,9	54,6	6	64	6,4	21,5	56	33	19	9,5	24	19,1	445	19-419-54
19-418-68	23	28	52,6	68,3	6	64	6,4	21,5	56	33	19	9,5	24	19,1	445	19-419-68
19-418-76	23	28	66,3	76,2	6	64	6,4	21,5	56	33	19	9,5	24	19,1	445	19-419-76

Exemple de commande — **Référence** **19-418-27**

Loquet à compression à serrage réglable, grande capacité, inox

19-135

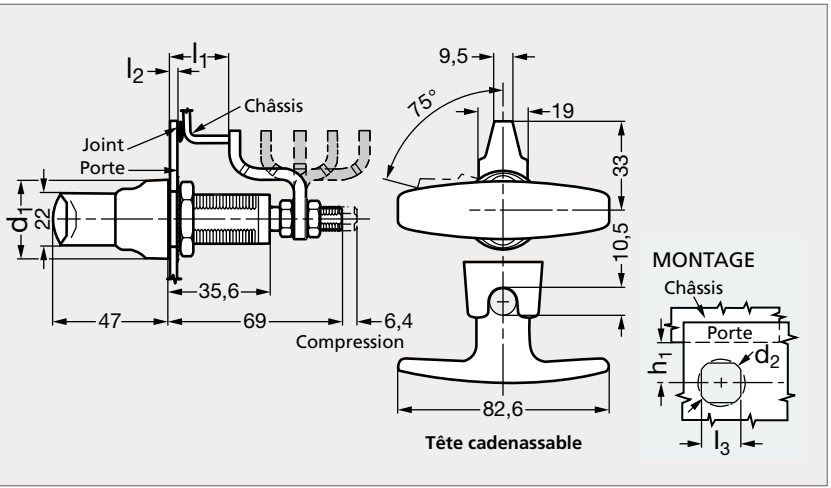

INOX



Cadenassable

MATIÈRE

- Corps et poignée en inox résistants à la corrosion.
- Étanchéité IP65 et NEMA 4 grâce au joint fourni.
- Conforme à la norme EN 45545-3 E60.

UTILISATION

- La fermeture se fait en deux temps : rotation de la came, puis compression de la porte contre le châssis (l_4).
- Épaisseur porte + joint: 18 mm maximum.

Sans serrure	d_1	d_2 $^{+0,2}_{0}$	l_1 min.	l_1 max.	l_2 max.	l_3 $^{+0,2}_{0}$	h_1 $^{\pm 1,5}$	Charge max. (N)	Cadenassable
19-1351-27	30,5	22,5	16,4	32,2	18	19,1	24	600	19-1353-27
19-1351-41	30,5	22,5	30,4	46,1	18	19,1	24	600	19-1353-41
19-1351-54	30,5	22,5	43,9	59,6	18	19,1	24	600	19-1353-54
19-1351-68	30,5	22,5	57,6	73,3	18	19,1	24	600	19-1353-68
19-1351-76	30,5	22,5	71,3	81,2	18	19,1	24	600	19-1353-76

Exemple de commande — **Référence** **19-1351-27**

Loquet à compression à serrage réglable, grande capacité, à poignée

19-42

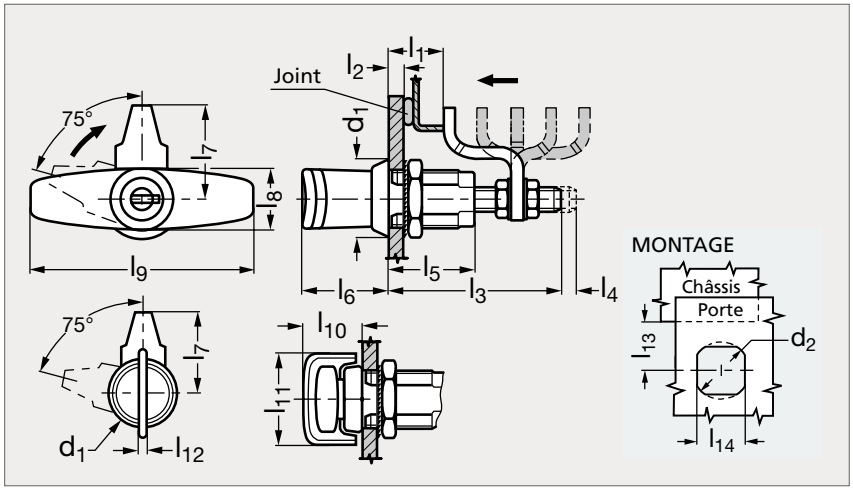



Poignée en T



Poignée à ailette

MATIÈRE

- Corps, poignée en zamac finition noire. Écrou de montage en zamac.
- Came en acier XC 10.

UTILISATION

- La fermeture se fait en deux temps : rotation de la came, puis compression de la porte contre le châssis (l_4).

MONTAGE

- Se référer à notre site internet pour les instructions de montage.

PRODUITS ASSOCIÉS



Rondelle crampon 19-47
Voir notre site internet



Joint d'étanchéité 19-180
Page 642



Joint d'étanchéité 19-182
Page 643



Joint de protection 19-184
Page 644

À POIGNÉE EN T																				À AILETTE
Sans serrure	Avec serrure	d_1	d_2 $^{+0,2}_{0}$	l_1 min.	l_1 max.	l_2 max.	l_3	l_4	l_5	l_6	l_7	l_8	l_9	l_{10}	l_{11}	l_{12}	l_{13} $^{\pm 1,5}$	l_{14} $^{+0,2}_{0}$	Charge max. (N)	
19-421-27	19-425-27	29	22,5	11,4	27,2	18	64	6,4	32	32,5	33	22	82,5	22	37	5	24	19,1	450	19-427-27
19-421-41	19-425-41	29	22,5	25,4	41,4	18	64	6,4	32	32,5	33	22	82,5	22	37	5	24	19,1	450	19-427-41
19-421-54	19-425-54	29	22,5	38,9	54,6	18	64	6,4	32	32,5	33	22	82,5	22	37	5	24	19,1	450	19-427-54
19-421-68	19-425-68	29	22,5	52,6	68,3	18	64	6,4	32	32,5	33	22	82,5	22	37	5	24	19,1	450	19-427-68
19-421-76	19-425-76	29	22,5	66,3	76,2	18	64	6,4	32	32,5	33	22	82,5	22	37	5	24	19,1	450	19-427-76

Exemple de commande — **Référence** **19-421-27**

Loquet à compression étanche, à serrage réglable, grande capacité, à empreinte

19-43

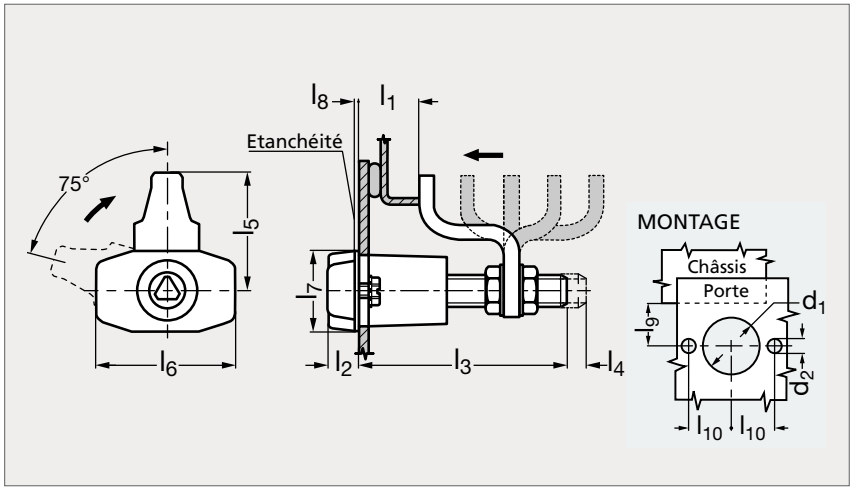



MATIÈRE

- Corps en zamac noir, came en acier XC 10 chromaté.
- Axe et écrou en acier, rondelle de retenue et ressort en inox.
- Joint d'étanchéité en caoutchouc SBR avec fibre de cellulose.
- Clé à commander séparément.

UTILISATION

- Étanche à la poussière et à l'humidité.
- Force de compression maxi : 450 N.
- Se référer à notre site internet pour consulter l'ensemble des informations.

PRODUITS ASSOCIÉS



Joint d'étanchéité 19-180
Page 642



Joint d'étanchéité 19-182
Page 643



Joint de protection 19-184
Page 644

EMPREINTES

Encoche 3 mm	Triangle 7 mm	Carré 7 mm	Tubulaire	6 pans 8 mm	d_1 $^{0}_{-0,5}$	d_2 $^{\pm 0,1}$	l_1 min.	l_1 max.	l_2	l_3	l_4	l_5	l_6	l_7	l_8	l_9 $^{\pm 1,5}$	l_{10} $^{0}_{-0,3}$
19-431-23	19-432-23	19-433-23	19-434-23	19-435-23	20	4,8	7,9	23,6	11	60	6,4	33	40	22	0,8	24	16
19-431-37	19-432-37	19-433-37	19-434-37	19-435-37	20	4,8	21,8	37,3	11	60	6,4	33	40	22	0,8	24	16
19-431-51	19-432-51	19-433-51	19-434-51	19-435-51	20	4,8	35,3	51	11	60	6,4	33	40	22	0,8	24	16
19-431-64	19-432-64	19-433-64	19-434-64	19-435-64	20	4,8	49	64,8	11	60	6,4	33	40	22	0,8	24	16
19-431-76	19-432-76	19-433-76	19-434-76	19-435-76	20	4,8	62,7	76,2	11	60	6,4	33	40	22	0,8	24	16
		Clés															
19-431-00	19-432-00	19-433-00	19-434-00														

Exemple de commande — Référence **19-431-23**

Loquet à compression étanche, à serrage réglable, grande capacité, à poignée

19-44

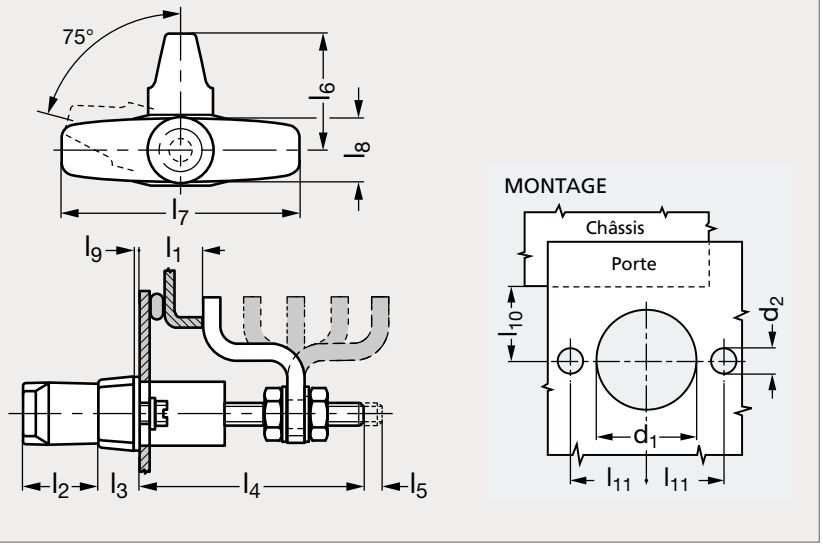



MATIÈRE

- Corps en zamac noir, came en acier XC 10 chromaté.
- Axe et écrou en acier, rondelle de retenue et ressort en inox.
- Joint d'étanchéité en caoutchouc SBR avec fibre de cellulose.

UTILISATION

- La fermeture se fait en deux temps : rotation de la came, puis compression de la porte contre le châssis (l_5).
- Étanche à la poussière et à l'humidité. Force de compression maxi : 450 N.

MONTAGE

- Se référer à notre site internet pour les instructions de montage.

PRODUITS ASSOCIÉS



Joint d'étanchéité 19-180
Page 642



Joint d'étanchéité 19-182
Page 643



Charnière à friction, zamac 37-06
Page 731



Charnière plate zamac, inox, aluminium 37-12
Page 742

Sans serrure	d_1 $^{0}_{-0,5}$	d_2 $^{\pm 0,1}$	l_1 min.	l_1 max.	l_2	l_3	l_4	l_5	l_6	l_7	l_8	l_9	l_{10} $^{\pm 1,5}$	l_{11} $^{0}_{-0,3}$	Avec serrure
19-441-23	20	4,8	7,9	23,6	25	11	60	6,4	33	82,5	22	0,8	24	16	19-445-23
19-441-37	20	4,8	21,8	37,3	25	11	60	6,4	33	82,5	22	0,8	24	16	19-445-37
19-441-51	20	4,8	35,3	51	25	11	60	6,4	33	82,5	22	0,8	24	16	19-445-51
19-441-64	20	4,8	49	64,8	25	11	60	6,4	33	82,5	22	0,8	24	16	19-445-64
19-441-76	20	4,8	62,7	76,2	25	11	60	6,4	33	82,5	22	0,8	24	16	19-445-76

Exemple de commande — **Référence** **19-441-23**

Loquet à compression

19-45

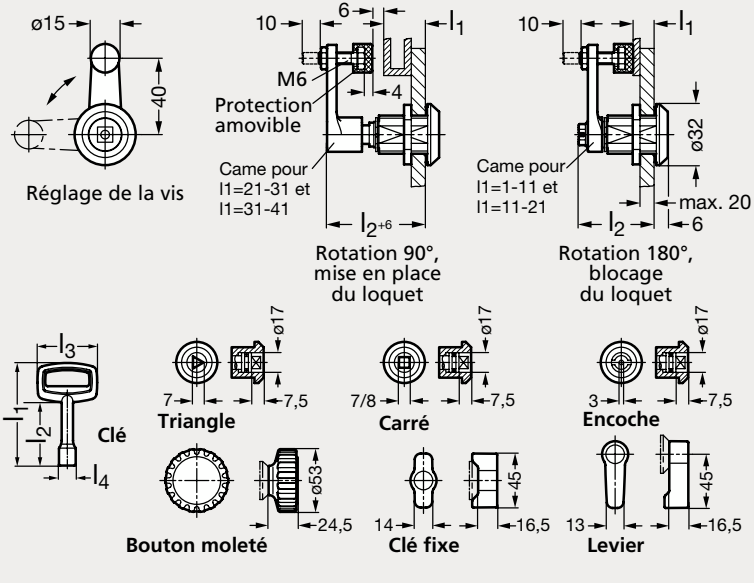



Bouton moleté



Empreinte triangle

MATIÈRE

- Verrous en zamac chromé.
- Les verrouillages sont en zamac et les poignées sont en polyamide noir, avec un cache de protection gris mat.

UTILISATION

- Mécanisme de fermeture avec un système à clé (à commander à part) ou à bouton.
- Degré de protection IP65 (voir les caractéristiques techniques des protections IP sur notre site internet).

PRODUITS ASSOCIÉS



Poignée d'ouverture 19-71
Voir notre site internet



Rondelle crampon 19-47
Voir notre site internet

EMPREINTES

Triangle 7 mm	Carré 7 mm	Carré 8 mm	Encoche 3 mm	Bouton moleté	Clé fixe	Levier	l_1 min.	l_1 max.	l_2	l_3	l_4
19-451-11	19-452-11	19-453-11	19-454-11	19-455-11	19-456-11	19-457-11	1	11	40,5		
19-451-21	19-452-21	19-453-21	19-454-21	19-455-21	19-456-21	19-457-21	11	21	40,5		
19-451-31	19-452-31	19-453-31	19-454-31	19-455-31	19-456-31	19-457-31	21	31	56		
19-451-41	19-452-41	19-453-41	19-454-41	19-455-41	19-456-41	19-457-41	31	41	56		
			Clés								
19-451-00	19-452-00	19-453-00	19-454-00				86	86	53	50	14

Exemple de commande — Référence **19-451-11**

Loquet à compression à serrage réglable

19-52

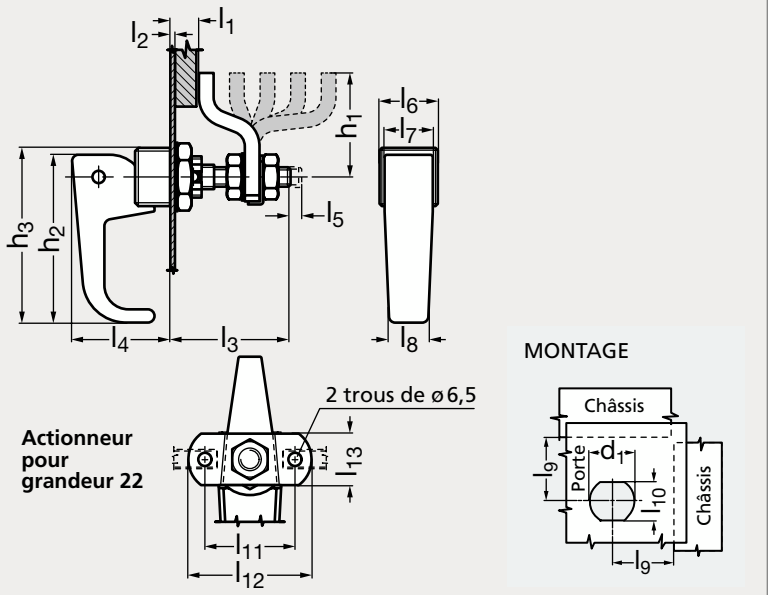



MATIÈRE

- Poignée en zamac chromé poli ou noir mat.
- Ressort en inox (AISI 302).
- Came et actionneur en acier XC 10.

UTILISATION

- Soulever la poignée pour relâcher la compression, tourner pour ouvrir.

MONTAGE

- Préparer la porte comme illustré, fixer la poignée sur le panneau, ouvrir la porte.
- Ajuster la came en position verrouillée.
- La came peut se positionner pour une fermeture par le haut ou latérale.
- Serrer les contre-écrous.

Loquet à compression à serrage réglable

19-52

Chromé poli	d_1 $^{+0,1}_{0}$	h_1	h_2	h_3	l_1 min.	l_1 max.	l_2 max.	l_3	l_4	l_5	l_6	l_7	l_8	l_9 $^{+2}_{-01}$	l_{10} $^{+0,1}_{+0}$	l_{11}	l_{12}	l_{13}	Charge max. (N)	Noir mat
19-521- 9	9,5	21	32	34	0	4	5	27	17	3	13	11	9	16	8,1				220	19-522- 9
19-521- 9	9,5	21	32	34	4	10	5	27	17	3	13	11	9	16	8,1				220	19-522- 9
19-521- 9	9,5	21	32	34	10	16	5	27	17	3	13	11	9	16	8,1				220	19-522- 9
19-521- 9	9,5	21	32	34	16	22	5	27	17	3	13	11	9	16	8,1				220	19-522- 9
19-521- 9	9,5	21	32	34	22	28	5	27	17	3	13	11	9	16	8,1				220	19-522- 9
19-521- 9	9,5	21	32	34	28	34	5	27	17	3	13	11	9	16	8,1				220	19-522- 9
19-521-16	16,3	34	55	57	2	12	6	39	32	5	19	16	13	23	13,7				550	19-522-16
19-521-16	16,3	34	55	57	12	22	6	39	32	5	19	16	13	23	13,7				550	19-522-16
19-521-16	16,3	34	55	57	22	32	6	39	32	5	19	16	13	23	13,7				550	19-522-16
19-521-16	16,3	34	55	57	32	42	6	39	32	5	19	16	13	23	13,7				550	19-522-16
19-521-16	16,3	34	55	57	42	52	6	39	32	5	19	16	13	23	13,7				550	19-522-16
19-521-17	16,5	34	79	80	0	5	6	42	32	5	19,5	19,5	13	23	13,7				670	19-522-17
19-521-17	16,5	34	79	80	5	15	6	42	32	5	19,5	19,5	13	23	13,7				670	19-522-17
19-521-17	16,5	34	79	80	15	25	6	42	32	5	19,5	19,5	13	23	13,7				670	19-522-17
19-521-17	16,5	34	79	80	25	35	6	42	32	5	19,5	19,5	13	23	13,7				670	19-522-17
19-521-17	16,5	34	79	80	35	45	6	42	32	5	19,5	19,5	13	23	13,7				670	19-522-17
19-521-17	16,5	34	79	80	45	55	6	42	32	5	19,5	19,5	13	23	13,7				670	19-522-17
19-521-22	22	51	133,4	133,4	5	36	9,5	65,5	38	5,5	31	31	20	47,5	19	44,5	60	25	890	
19-521-22	22	51	133,4	133,4	35	67	9,5	65,5	38	5,5	31	31	20	47,5	19	44,5	60	25	890	

Exemple de commande

Référence - l_1 (max)

19-521-9-4

Loquet à compression inox, affleurant, à serrage réglable

19-53

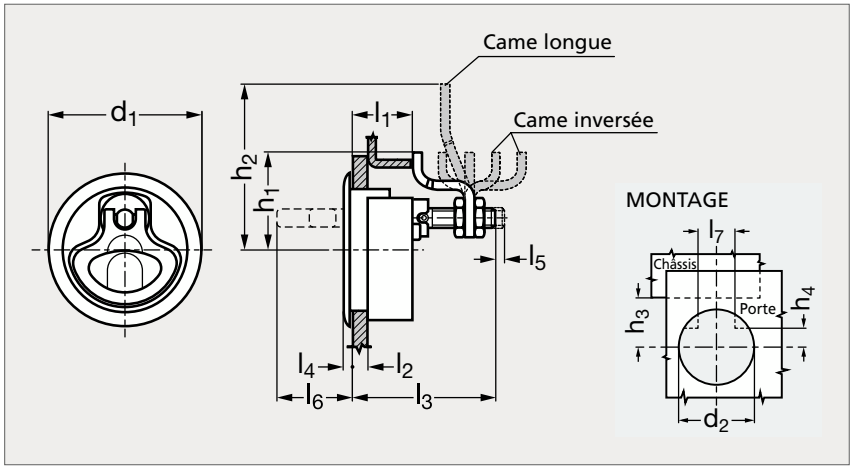



MATIÈRE

- Corps, poignée et support de montage en inox poli (AISI CF-8M, Werk 1.4408 (équivalent inox 316).
- Came en inox (AISI 302), visserie en inox.
- Rondelle support en nylon gris, joint torique en Buna-n naturel.
- Se référer à notre site internet pour consulter l'ensemble des informations.

** l_1 came avancée : came courte = 23,5 et came longue = 20.*

SANS SERRURE															AVEC SERRURE							
Came courte	Came longue	d_1	d_2 ±0,5	h_1	h_2	h_3 ±1,5 came longue	h_3 ±1,5 came courte	h^4 ±0,5	l_1 min. came avancée	l_1 max. came avancée	l_1 min. came inversée	l_1 max. came inversée	l_2 min.	l_2 max.	l_3	l_4	l_5	l_6	l_7 ±0,5	Came courte	Came longue
19-531-28	19-532-28	61,5	50,8	56,5	70	60	48	14,5	21	28	63	76	2	12	61,5	3,5	4	30	27	19-535-28	19-536-28
19-531-28	19-532-28	61,5	50,8	56,5	70	60	48	14,5	21	28	63	76	12	22,5	61,5	3,5	4	30	27	19-535-28	19-536-28
19-531-40	19-532-40	61,5	50,8	56,5	70	60	48	14,5	27	40	51	64	2	12	61,5	3,5	4	30	27	19-535-40	19-536-40
19-531-40	19-532-40	61,5	50,8	56,5	70	60	48	14,5	27	40	51	64	12	22,5	61,5	3,5	4	30	27	19-535-40	19-536-40
19-531-52	19-532-52	61,5	50,8	56,5	70	60	48	14,5	39	52	0	0	2	12	61,5	3,5	4	30	27	19-535-52	19-536-52
19-531-52	19-532-52	61,5	50,8	56,5	70	60	48	14,5	39	52	0	0	12	22,5	61,5	3,5	4	30	27	19-535-52	19-536-52
19-531-35	19-532-35	76	63,5	49,5	89	75	40	16	23,5*	35	74	88	2	12	71	3,5	5	37	30,6	19-535-35	19-536-35
19-531-35	19-532-35	76	63,5	49,5	89	75	40	16	23,5*	35	74	88	12	22,5	71	3,5	5	37	30,6	19-535-35	19-536-35
19-531-48	19-532-48	76	63,5	49,5	89	75	40	16	34	48	60	75	2	12	71	3,5	5	37	30,6	19-535-48	19-536-48
19-531-48	19-532-48	76	63,5	49,5	89	75	40	16	34	48	60	75	12	22,5	71	3,5	5	37	30,6	19-535-48	19-536-48
19-531-61	19-532-61	76	63,5	49,5	89	75	40	16	47	61	0	0	2	12	71	3,5	5	37	30,6	19-535-61	19-536-61
19-531-61	19-532-61	76	63,5	49,5	89	75	40	16	47	61	0	0	12	22,5	71	3,5	5	37	30,6	19-535-61	19-536-61

Exemple de commande — Référence - l_2 : **19-531-28-12**

Loquet à compression à serrage réglable

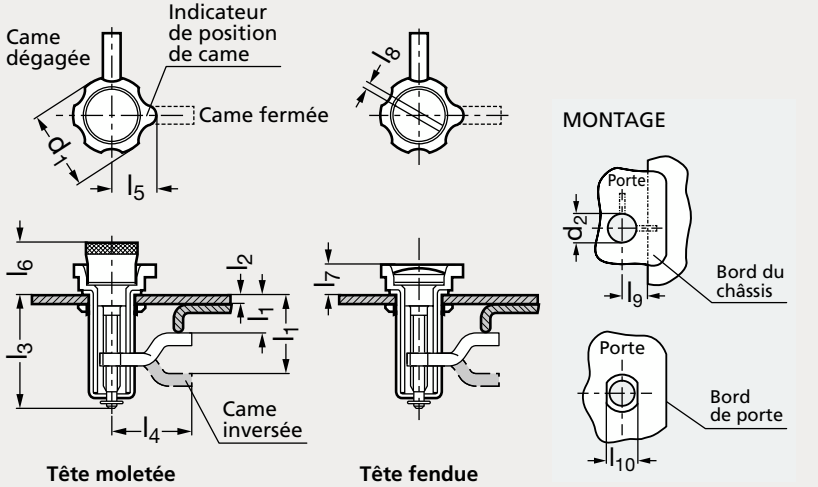



À tête moletée



À tête fendue

MATIÈRE

- Tige en acier phosphaté chromé.
- Tête moletée en acier zingué.
- Came et contre-écrou en acier phosphaté.
- Cylindre en zamac noir.
- Bague extérieure avec indicateur de position en thermoplastique noir.

TÊTE MOLETÉE																TÊTE FENDUE	
Chromé	Noir	d_1	d_2	l_1 min.	l_1 max.	l_1 min. came inversée	l_1 max. came inversée	l_2	l_3	l_4	l_5	l_6	l_7	l_8	l_9	l_{10}	Chromé	Noir
19-571-28	19-573-28	28,7	19,4	3	20,8	18,8	36,6	1,2 à 3,3	42,2	30,5	16,8	20,8	11,7	2	22,2	22,4	19-575-28	19-576-28

Exemple de commande — Référence **19-571-28**

Loquet à compression affleurant, à serrage réglable, petite capacité

19-54

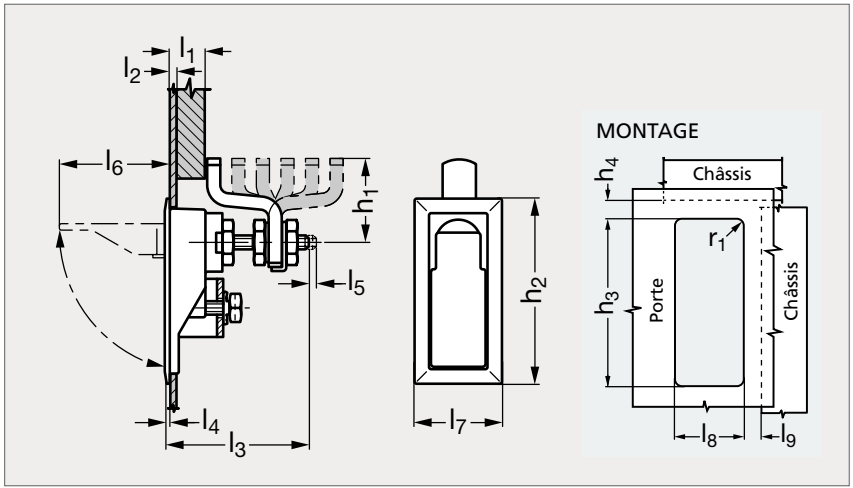



Chromé poli



Noir mat

MATIÈRE

- Levier et coupelle en zamac chromé poli ou noir mat.
- Rondelle en acier XC 10.
- Ressort en inox (AISI 302).
- Came et étrier en acier XC 10 chromaté.

UTILISATION

- Appuyer sur le haut du levier et le soulever pour relâcher la compression.
- Tourner pour ouvrir.

MONTAGE

- Se référer à notre site internet pour les instructions de montage.

Chromé poli	h_1	h_2	h_3 $^{\pm 0,3}$	h_4 $^{+2}_{-01}$	l_1 min.	l_1 max.	l_2 max.	l_3	l_4	l_5	l_6	l_7	l_8 $^{\pm 0,3}$	l_9 $^{+2}_{-01}$	r_1 max.	Charge max. (N)	Noir mat
19-540-10	21	45	41	7	4,5	10,5	3	35	1	2	27	21	17	7	0,5	220	19-542-10
19-540-16	21	45	41	7	10,5	16,5	3	35	1	2	27	21	17	7	0,5	220	19-542-16
19-540-22	21	45	41	7	16,5	22,5	3	35	1	2	27	21	17	7	0,5	220	19-542-22
19-540-28	21	45	41	7	22,5	28,5	3	35	1	2	27	21	17	7	0,5	220	19-542-28
19-540-34	21	45	41	7	28,5	34,5	3	35	1	2	27	21	17	7	0,5	220	19-542-34
19-540-40	21	45	41	7	34,5	40,5	3	35	1	2	27	21	17	7	0,5	220	19-542-40

Exemple de commande — Référence **19-540-10**

Loquet à compression affleurant, à serrage réglable

19-56

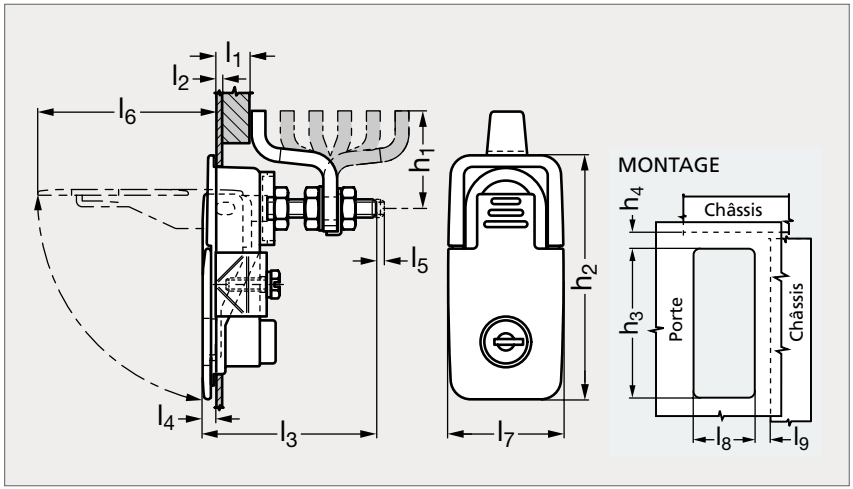



MATIÈRE

- Corps et levier en zamac chromé ou noir.
- Rondelle, came et étrier de fixation en acier XC 10.

UTILISATION

- Appuyer sur le haut du levier et le soulever pour relâcher la compression.
- Pour une étanchéité NEMA 4 et IP 66, joint en caoutchouc réf.19-560-00 à commander séparément.

MONTAGE

- Insérer le loquet puis le fixer au moyen de l'étrier.
- Ouvrir la porte, ajuster la came en position verrouillée. Serrer les contre-écrous.
- La came peut se positionner pour une fermeture par le haut ou latérale.

SANS SERRURE																	AVEC SERRURE	
Chromé	Noir	h_1	h_2	h_3 $^{\pm 0,5}$	h_4 $^{+2}_{-01}$	l_1 min.	l_1 max.	l_2 max.	l_3	l_4	l_5	l_6	l_7	l_8 $^{\pm 0,5}$	l_9 $^{+2}_{-01}$	Charge max. (N)	Chromé	Noir
19-560-16	19-562-16	34	85	73	8	6	16	6	56	4	3	60	40	30	8	440	19-565-16	19-566-16
19-560-26	19-562-26	34	85	73	8	16	26	6	56	4	3	60	40	30	8	440	19-565-26	19-566-26
19-560-36	19-562-36	34	85	73	8	26	36	6	56	4	3	60	40	30	8	440	19-565-36	19-566-36
19-560-46	19-562-46	34	85	73	8	36	46	6	56	4	3	60	40	30	8	440	19-565-46	19-566-46
19-560-56	19-562-56	34	85	73	8	46	56	6	56	4	3	60	40	30	8	440	19-565-56	19-566-56
19-560-66	19-562-66	34	85	73	8	56	66	6	56	4	3	60	40	30	8	440	19-565-66	19-566-66

Exemple de commande — Référence **19-560-16**

Loquet à compression affleurant, à serrage par levier réglable

19-58

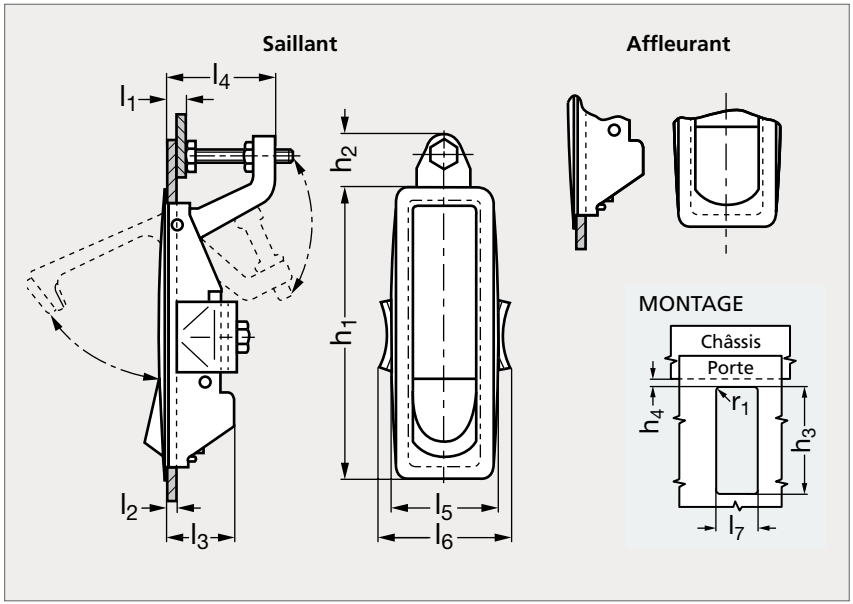



Saillant, chromé



Affleurant noir

MATIÈRE

- Corps, levier et gachette en zamac chromé ou noir.
- Ressort et goupilles en inox.
- Vis et contre-écrou en acier, étrier en acier XC 10.

UTILISATION

- Charge maximum : 1100 N.

MONTAGE

- Préparer la porte comme illustré.
- Insérer le loquet, puis le fixer au moyen de l'étrier.
- Régler la vis d'ajustement pour obtenir le serrage nécessaire.

SAILLANT																	AFFLEURANT	
Chromé	Noir	h_1	h_2	h_3 ±1	h_4 min.	h_4 max.	l_1 min.	l_1 max.	l_2 min.	l_2 max.	l_3	l_4	l_5	l_6	l_7 ±1	r_1	Chromé	Noir
19-580-24	19-582-24	93	16	86	5	11	1	24	1	5	22	35	34	41	25	3	19-585-24	19-586-24
19-580-46	19-582-46	93	16	86	5	11	23	46	1	5	22	57	34	41	25	3	19-585-46	19-586-46

Exemple de commande — Référence **19-580-24**

Loquet à compression affleurant, à serrage par levier réglable, verrouillable

19-59

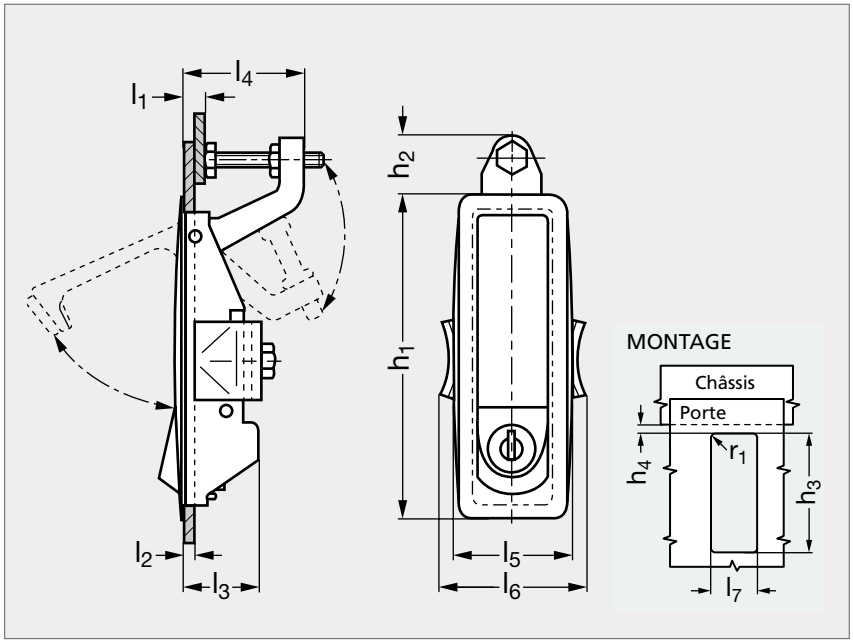



Chromé



Noir

MATIÈRE

- Corps, levier, gachette et barillet en zamac chromé.
- Ressort et goupilles en inox.
- Vis et contre-écrou en acier, étrier en acier XC 10.
- Clés en laiton.

UTILISATION

- Charge maximum : 1100 N.

MONTAGE

- Préparer la porte comme illustré.
- Insérer le loquet, puis le fixer au moyen de l'étrier.
- Régler la vis d'ajustement pour obtenir le serrage nécessaire.

Chromé	h_1	h_2	h_3 ±1	h_4 min.	h_4 max.	l_1 min.	l_1 max.	l_2 min.	l_2 max.	l_3	l_4	l_5	l_6	l_7 ±1	r_1	Noir
19-590-24	93	16	86	5	11	1	24	1	5	22	35	34	41	25	3	19-592-24
19-590-46	93	16	86	5	11	23	46	1	5	22	57	34	41	25	3	19-592-46

Exemple de commande — **Référence** **19-590-24**

Loquet à compression étanche, affleurant, à serrage par levier réglable

19-60

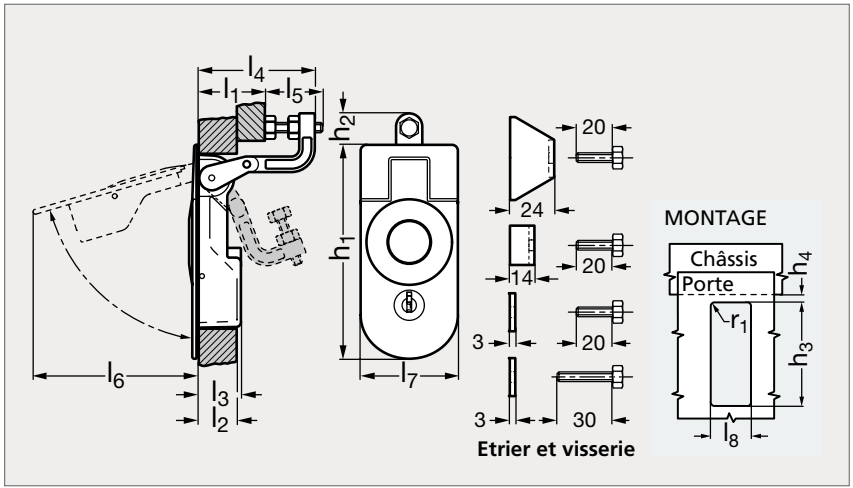

Etrier et visserie



MATIÈRE

- Corps, bouton, came et poignée en zamac noir. Levier en zamac, barillet en zamac noir.
- Vis d'ajustement, contre-écrou, écrou de montage et étrier en acier XC10 chromaté.
- Clés en laiton. Joints toriques en caoutchouc, joint d'étanchéité en néoprène.

UTILISATION

- Conçu pour des applications avec une étanchéité IP-66 et NEMA 4.
- Possibilité de commander le joint seul réf.19-600-00.
- Indice d'inflammabilité du barillet : UL94-HB. Température d'emploi de - 35 °C à + 70 °C.
- Se référer à notre site internet pour consulter l'ensemble des informations.

SANS JOINT																		AVEC JOINT	
Sans serrure	Avec serrure	h_1	h_2	h_3 ±1	h_4 max.	l_1 min.	l_1 max.	l_2 min.	l_2 max.	l_3	l_4	l_5	l_6 max.	l_7	l_8 ±1	r_1 max.	Charge max. (N)	Étrier et visserie	Sans serrure	Avec serrure
19-601-11	19-602-11	110	15	90	9	1	14	1	11	22	29	29	85	50	35	3	445	1	19-605-11	19-606-11
19-601-12		110	15	90	9	1	14	11	21	22	29	29	85	50	35	3	445	2	19-605-12	
19-601-21	19-602-21	110	15	90	9	14	29	1	11	22	44	29	85	50	35	3	445	1	19-605-21	19-606-21
19-601-22	19-602-22	110	15	90	9	14	29	11	21	22	44	29	85	50	35	3	445	2	19-605-22	19-606-22
	19-602-23	110	15	90	9	14	29	21	31	22	44	29	85	50	35	3	445	3		19-606-23
19-601-41	19-602-41	110	15	90	9	29	45	1	11	22	60	29	85	50	35	3	445	1	19-605-41	19-606-41
19-601-43	19-602-43	110	15	90	9	29	45	21	31	22	60	29	85	50	35	3	445	3	19-605-43	19-606-43
19-601-44	19-602-44	110	15	90	9	29	45	31	41	22	60	29	85	50	35	3	445	4	19-605-44	19-606-44

Exemple de commande — Référence **19-601-11**

Loquet à compression inox

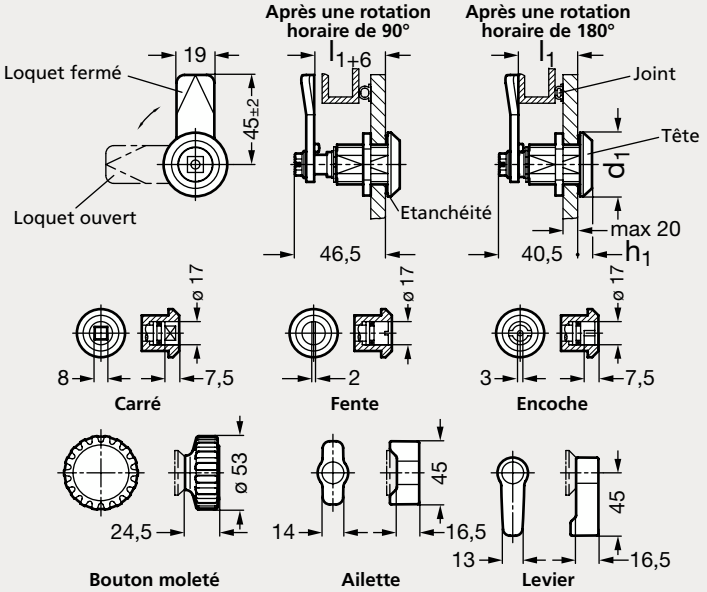



MATIÈRE

- Corps, tête et écrou en inox (AFNOR Z 6 CND 17-11, Werk 1.4401, AISI 316).
- Came en inox (AFNOR Z 6 CN 18-09, Werk 1.4301, AISI 304).
- Bouton, ailette et levier en technopolymère noir mat avec capuchon gris.

PRODUITS ASSOCIÉS



Poignée d'ouverture 19-71
Voir notre site internet



Clé pour loquets 19-102
Page 641



Joint d'étanchéité 19-180
Page 642

Charnière longue inox
37-81
Page 801

EMPREINTES					OUVERTURE MANUELLE											
Carré 8 mm	Fente 2 mm	Encoche 3 mm	d_1	h_1	l_1										Bouton moleté	Ailette	Levier
19-792-32	19-793-32	19-794-32	32	6	19	23	27	31	33	35	37	39	41		19-795-32	19-796-32	19-797-32

Exemple de commande

Référence - l_1

19-792-32-19

Loquet à compression zamac

19-140

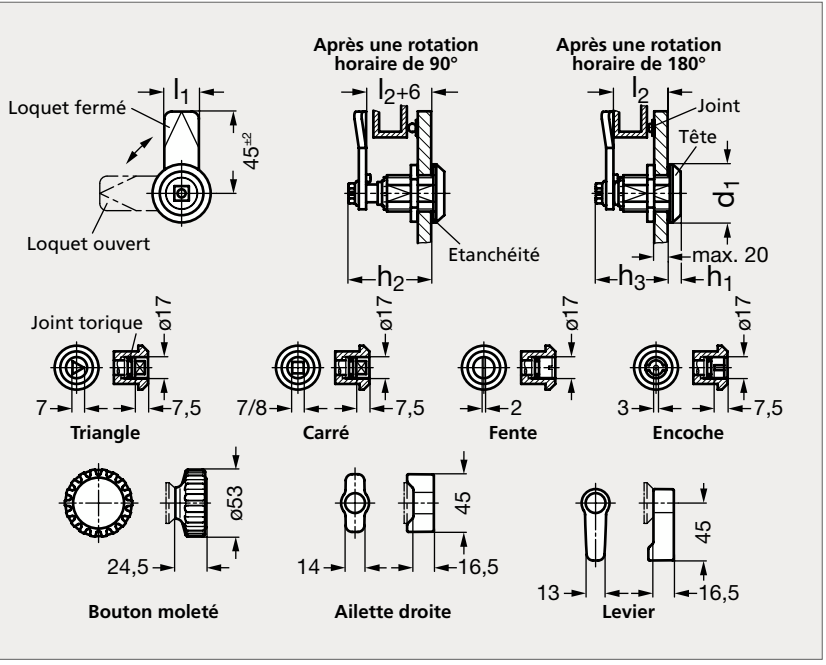



Levier



Bouton moleté

MATIÈRE

- Corps en zamac.
- Tête en zamac pelliculé noir (RAL 9005).
- Came et écrou en acier zingué, passivé bleu.
- Bouton, ailette et levier en technopolymère à base de polyamide (PA).

PRODUITS ASSOCIÉS



Poignée d'ouverture 19-71
Voir notre site internet



Clé pour loquets 19-102
Page 641

Loquet à compression zamac

19-140

EMPREINTES																				
Triangle 7mm	Carré 7 mm	Carré 8 mm	Fente 2 mm	Encoche 3 mm	d_1	h_1	h_2	h_3	l_1	l_2										
19-1401-32	19-1402-32	19-1403-32	19-1404-32	19-1405-32	32	6	46,5	40,5	19	17	19	21	23	26	27	29	31	33	35	37

EMPREINTES																				
Triangle 7mm	Carré 7 mm	Carré 8 mm	Fente 2 mm	Encoche 3 mm	d_1	h_1	h_2	h_3	l_1	l_2										
19-1401-32	19-1402-32	19-1403-32	19-1404-32	19-1405-32	32	6	46,5	40,5	19	39	41	43	45	47	49	51	53	55	58	63

OUVERTURE MANUELLE																				
Bouton moleté	Ailette droite	Levier	d_1	h_1	h_2	h_3	l_1	l_2												
19-1406-32	19-1407-32	19-1408-32	32	6	46,5	40,5	19	17	19	21	23	26	27	29	31	33	35	37		

OUVERTURE MANUELLE																				
Bouton moleté	Ailette droite	Levier	d_1	h_1	h_2	h_3	l_1	l_2												
19-1406-32	19-1407-32	19-1408-32	32	6	46,5	40,5	19	39	41	43	45	47	49	51	53	55	58	63		

Exemple de commande

Référence - l_2

19-1401-32-17

Loquet à compression à serrage réglable, à poignée

19-142

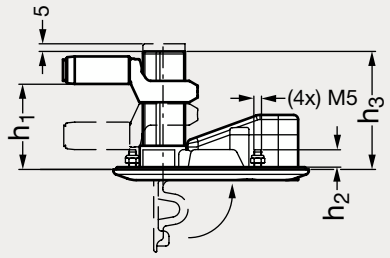

MONTAGE

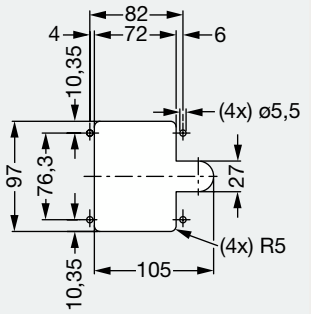



Finition noir



Finition gris

MATIÈRE

- Poignée, arbre de commande et calotte de protection en alliage de zinc moulé sous pression.
- Base en technopolymère à base de polyamide (PA) renforcé de fibre de verre, finition mate.
- Élément cylindrique de fermeture en alliage de zinc moulé sous pression, position réglable par une vis. Revêtement en technopolymère à base de polyamide (PA renforcé de fibre de verre).
- Joint d'étanchéité en silicone.
- Serrure avec obturateur anti-poussière en technopolymère à case acétalique (POM), couleur rouge.
- Résistant aux solvants, huiles, graisses et autres agents chimiques.
- Deux clés en laiton nickelé.

UTILISATION

- Degré de protection IP65 (voir les caractéristiques techniques des protections IP sur notre site internet).
- Chiffrage unique : toutes les serrures s'ouvrent avec la même clé.
- Chiffrage différencié : chaque serrure possède sa propre clé.
- Trou pour l'insertion d'un cadenas avec le crochet de diamètre max 9 mm.

CHIFFRAGE DIFFÉRENCIÉ								CHIFFRAGE UNIQUE	
Noir	Gris	l_1	l_2	h_1	h_2	h_3	d_1	Noir	Gris
19-1425-116	19-1426-116	116	128	75	13	77	18	19-1421-116	19-1422-116

Exemple de commande — Référence **19-1421-116**

Clé pour loquets

19-102

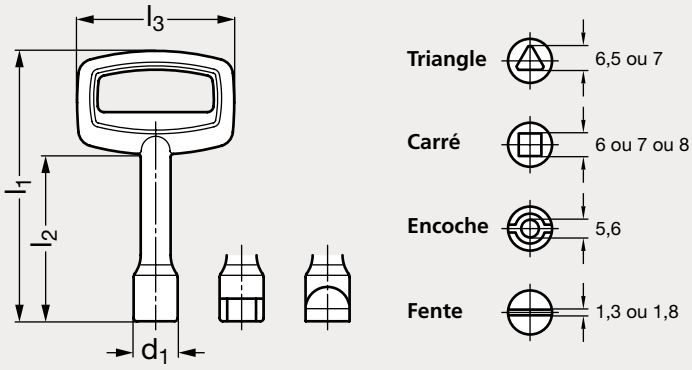



MATIÈRE

- Zamac pelliculé noir.

Triangle 6,5 mm	Triangle 7 mm	Carré 6 mm	Carré 7 mm	Carré 8 mm	Encoche 5,6 mm	Fente 1,3 mm	Fente 1,8 mm	l_1	l_2	l_3	d_1
19-1021-55		19-1023-55				19-1027-55		55	34	32	11,4
	19-1022-86		19-1024-86	19-1025-86	19-1026-86		19-1028-86	86	53	50	14

Exemple de commande — Référence **19-1021-55**

Joint d'étanchéité, à clipser

19-180

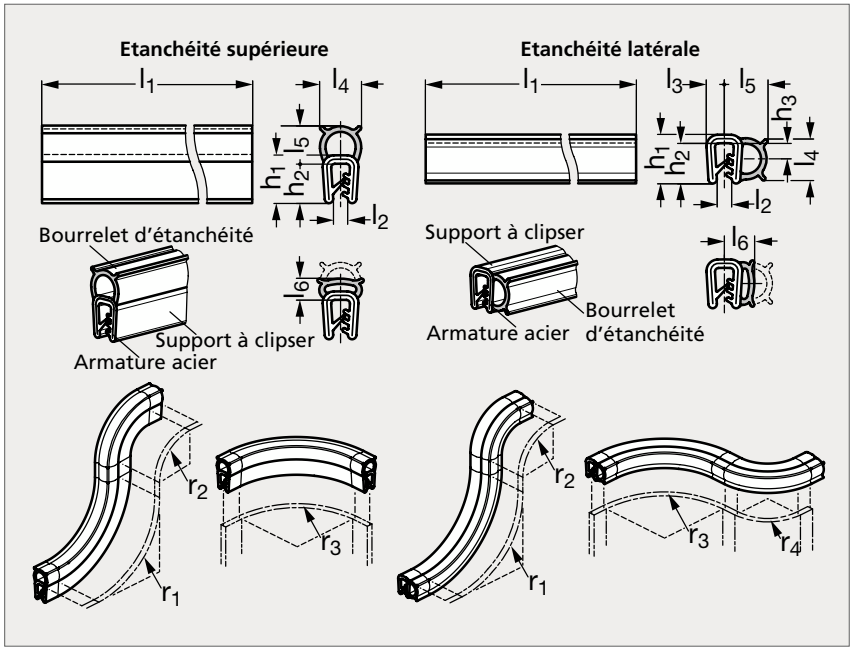



MATIÈRE

- Support à clipser : armature flexible en acier recouvert d'EPDM, 65+-5 Shore A, ou de NBR, 60 ±5 Shore A, noir.
- Bourrelet d'étanchéité en EPDM, 25 ±5 Shore A, ou en NBR, 25 ±5 Shore A.

UTILISATION

- Température d'emploi :
  - De - 40 °C à + 100 °C pour l'EPDM.
  - De - 30 °C à + 100 °C pour le NBR.
- Les modèles EPDM sont certifiés UL 50 et UL 94-HB.
- Consultez notre fiche technique sur notre site internet.

ÉTANCHÉITÉ SUPERIEURE																ÉTANCHÉITÉ LATÉRALE	
EPDM	NBR	h_1	h_2	h_3	l_1		l_2	l_3	l_4	l_5	l_6	r_1	r_2	r_3	r_4	EPDM	NBR
19-1801-11		11,5	9		20	50	0,8-02,5	4	8,5	6,5	5	80	50	20			
		11,5	9	3,75	20	50	0,8-02,5	4	8,75	8,5	6,75	30	40	80	40	19-1803-11	
19-1801-13	19-1802-13	13	10,5		20	50	1 -03,5	4,75	11	10	7	90	50	30			
		13	10,75	4,5	20	50	1 -03,5	4,75	11	11,25	8,75	40	50	100	80	19-1803-13	19-1804-13

Exemple de commande — Référence - l_1 : **19-1801-11-20**

Joint d'étanchéité, à clipser

19-182

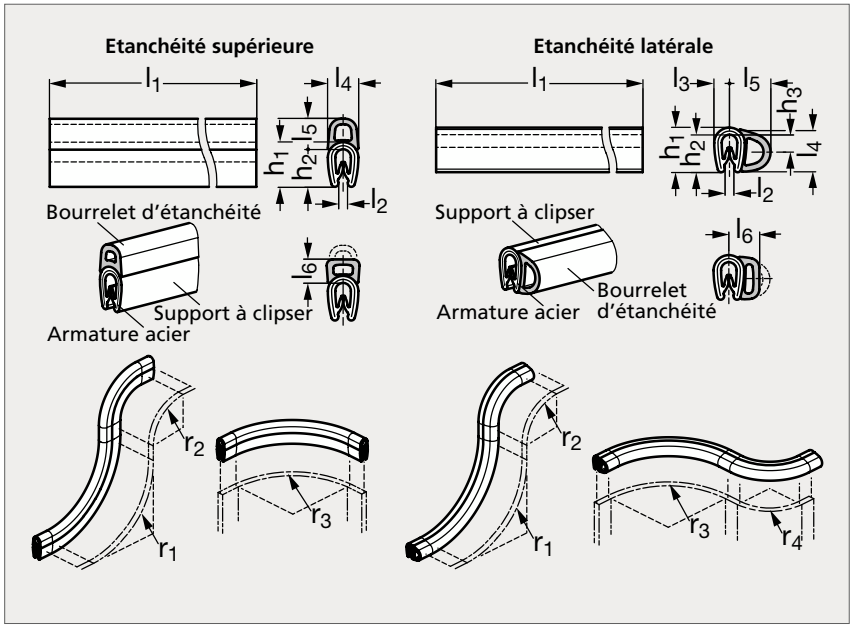



MATIÈRE

- Support à clipser : armature flexible en acier recouvert de PVC, 70+-5 Shore A, noir.
- Bourrelet d'étanchéité en EPDM, 25+-5 Shore A, noir.

UTILISATION

- Température d'emploi de - 40 °C à + 90 °C.
- Consultez notre fiche technique sur notre site internet.

Étanchéité supérieure	h_1	h_2	h_3	l_1		l_2	l_3	l_4	l_5	l_6	r_1	r_2	r_3	r_4	Étanchéité latérale
19-1821- 9	9,5	8		20	50	1^{-02}	3,25	6,5	6,5	5,25	40	20	10		
	9,5	8	4	20	50	1^{-02}	3,25	9	8,75	6,75	15	20	30	50	19-1822- 9

Exemple de commande — Référence - l_1 : **19-1821-9-20**

Joint de protection, à clipser

19-184

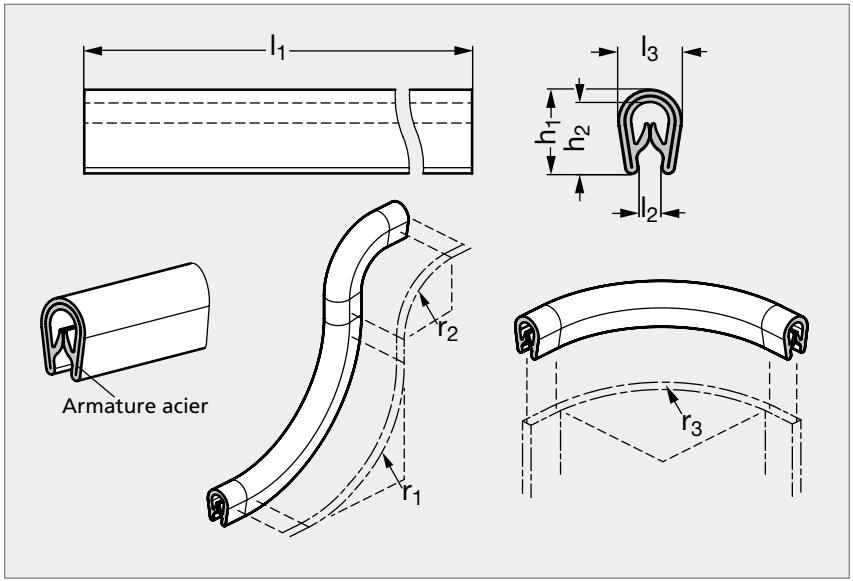



MATIÈRE

- Support à clipser : armature flexible en acier recouvert de PVC, 70+-5 Shore A, noir.

UTILISATION

- Température d'emploi de - 40 °C à + 90 °C.
- Consultez notre fiche technique sur notre site internet.

	h_1	h_2	l_1		l_2	l_3	r_1	r_2	r_3
19-1840- 9	9,5	8	20	50	1^{-02}	6,5	15	10	10
19-1840-14	14	12	20	50	1^{-04}	10,5	25	25	25

Exemple de commande — Référence - l_1 : **19-1840-9-20**

Verrou à fermeture par poussée à axe, inox

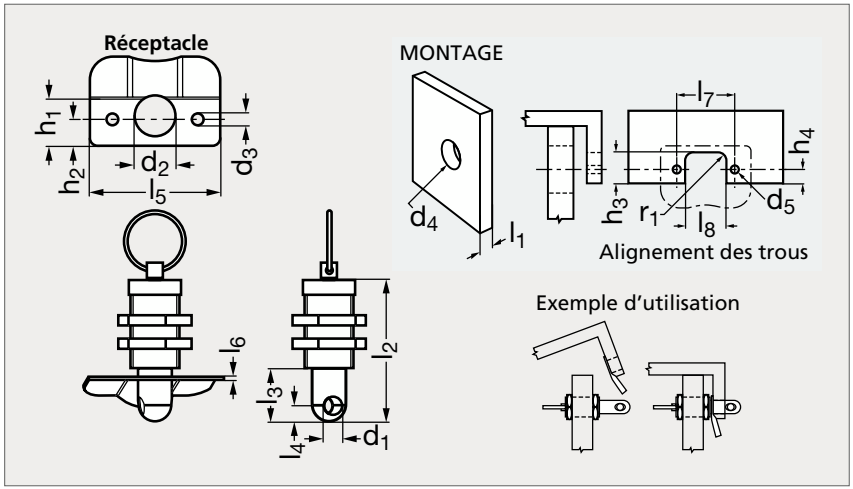



MATIÈRE

- Inox 300 passivé.

UTILISATION

- Trou pour le passage d'un cadenas.

PRODUITS ASSOCIÉS



Joint d'étanchéité 19-180
Page 642

Charnière longue inox
37-81
Page 801



Charnière nœud à plat
37-77
Page 746



Charnière plate aluminium
37-11
Page 741

	l_1 min.	l_1 max.	l_2	l_3	l_4	l_5	l_6	l_7	l_8	d_1	d_2	d_3	d_4	d_5	h_1	h_2	h_3	h_4	r_1 max.
19-140-56	3	19	56	22	7	51	1,5	33	20	6,5	14,5	4,4	20	4,5	34	12	14	5	8

Exemple de commande

Référence
19-140-56

Verrou à fermeture par poussée à languette

19-17

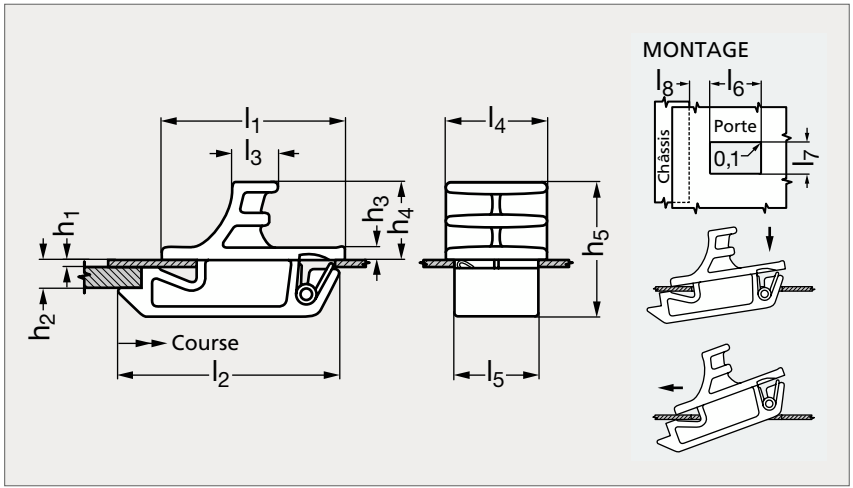



MATIÈRE

- Corps en ABS noir.
- Ressort en inox.

UTILISATION

- Faire coulisser le verrou pour ouvrir.
- Indice d'inflammabilité : UL94-VO.
- Température d'emploi de - 40 °C à + 60 °C.

MONTAGE

- Faire glisser l'avant du verrou dans le trou et pousser vers l'avant.
- Encliqueter l'arrière du verrou en position.

PRODUITS ASSOCIÉS



Charnière à ressort, aluminium 37-84
Page 807

Charnière longue inox 37-81
Page 801



Charnière plate technopolymère 37-13
Page 751



Charnière plate aluminium 37-11
Page 741

	l_1	l_2	l_3	l_4	l_5	l_6 $^{\pm 0,1}$	l_7 $^{\pm 0,05}$	l_8 $^{\pm 0,8}$	h_1	h_2	h_3	h_4	h_5	course	Charge max. (N)
19-170-20	19	22,2	5,1	8,3	7,6	12,7	7,8	6,4	1	3	1,5	8,3	15,5	4	150
19-170-30	30,1	36,2	7,2	12,8	14	22,2	14,3	9,5	1,2	4,8	2,2	12,8	22,4	4,3	150

Exemple de commande — **Référence** **19-170-20**

Verrou à fermeture par poussée coulissant

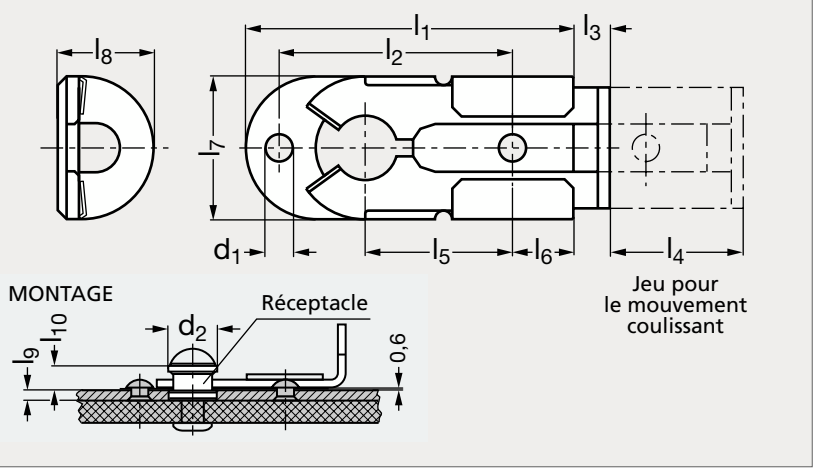



MATIÈRE

- Loquet, réceptacle et rondelles en acier zingué chromaté jaune.
- Rondelles réf. 19-260-00 à commander séparément, selon l'épaisseur du panneau :
  - 1,2 ≤ l_9 = 2 : pas de rondelle,
  - 2,1 ≤ l_9 = 3,3 : commander 1 rondelle,
  - 3,4 ≤ l_9 = 4,1 : commander 2 rondelles.

MONTAGE

- Fixer le verrou au panneau amovible.
- Installer le réceptacle sur le panneau fixe, à l'aide de vis à bois 4 mm ou de vis et écrou M4 (non fournis).

	d_1	d_2	l_1	l_2	l_3	l_4	l_5	l_6	l_7	l_8	l_9 min.	l_9 max.	l_{10} max.
19-260-40	3,4	9,7	40,1	28,5	4,6	15	18	7,6	17	11,7	1,2	4,1	5,6

Exemple de commande — Référence **19-260-40**

Verrou à fermeture par poussée affleurant, à clipser

19-18

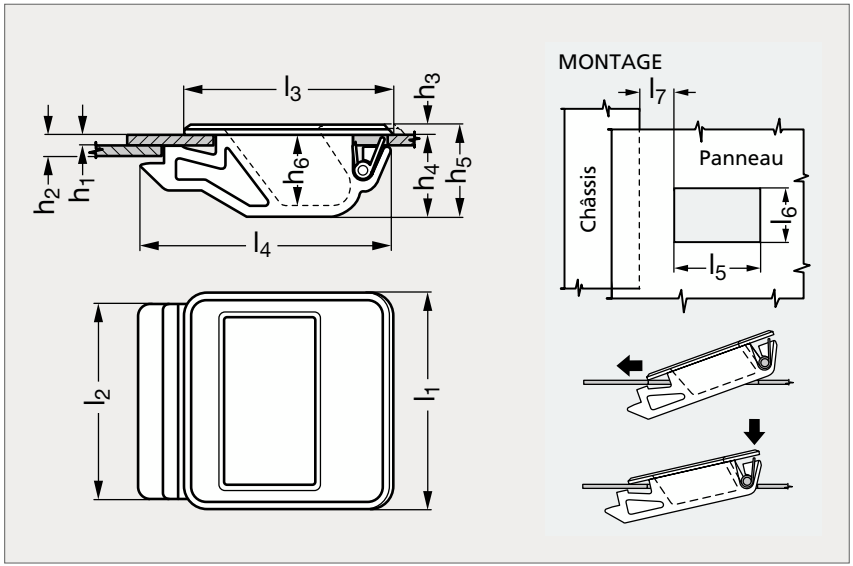



MATIÈRE

- Poignée en ABS noir granuleux.
- Ressort en inox (AISI 302).

UTILISATION

- Faire coulisser le verrou pour ouvrir.
- Indice d'inflammabilité : UL94-HB.
- Température d'emploi de - 40 °C à + 60 °C.

MONTAGE

- Préparer le panneau comme illustré.
- Glisser le devant du verrou dans le trou et pousser vers l'avant.
- Encliqueter l'arrière du verrou en position.

	l_1	l_2	l_3	l_4	l_5 $^{+0,2}_{0}$	l_6 $^{\pm 0,1}$	l_7 $^{+1,0}_{-0,5}$	h_1 $^{+0,2}_{0}$	h_2 $^{\pm 0,1}$	h_3	h_4	h_5	h_6	Charge max. (N)
19-180-28	28	25	47	57	38	25,4	12,5	1,6	6,4	2	13	15	12,2	180
19-180-47	47	44	47	57	38	44,5	12,5	2,2	6,4	2	13	15	12,2	220
19-180-50	50	44	48	57	38	44,5	12,5	2,2	6,4	2	19	21	18,1	220

Exemple de commande

Référence

19-180-28

Verrou à fermeture par poussée affleurant, à visser

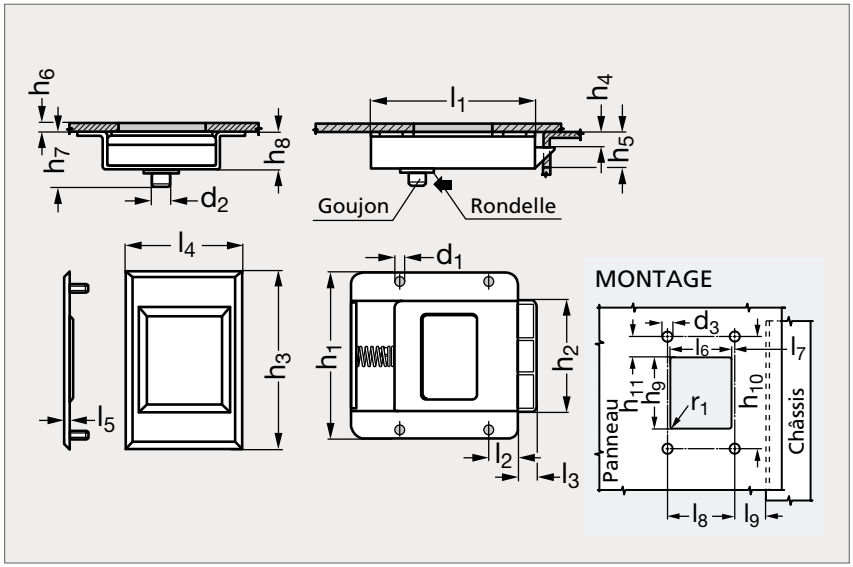



Sans plaque

MATIÈRE

- Corps et plaque de fixation en acier XC 10 noir mat.
- Coulisse en nylon noir, rondelle en acétal noir.
- Goujon en acier pour ouverture de l'intérieur.

UTILISATION

- Faire coulisser le verrou pour ouvrir.
- Indice d'inflammabilité : UL94-HB. Température d'emploi de - 18 °C à + 65 °C.

MONTAGE

- Préparer le panneau comme illustré, mettre en place la plaque de fixation.
- Poser le verrou sur les goujons de la plaque et le fixer.
- Un verrou sans plaque de fixation peut être soudé, riveté ou vissé.
- L'épaisseur maxi du panneau (h_6) n'est valable qu'en cas d'utilisation d'une plaque de fixation.

Avec plaque	l_1	l_2 $^{\pm 0,2}$	l_3	l_4	l_5	l_6 $^{\pm 0,3}$	l_7 $^{\pm 0,2}$	l_8 $^{\pm 0,2}$	l_9 min.	l_9 max.	d_1	d_2	d_3 $^{+0,1}_{0}$	Sans plaque
19-191- 88	88	15,5	10,5	63,5	2,5	44	2	47,5	20,5	23,5	5,1	9,5	5,5	19-193- 88
19-191-117	117	20	14	85	3	58	3	63,5	24,5	30	6,4	12,7	7	19-193-117

Avec plaque	h_1	h_2	h_3	h_4 max.	h_5 min.	h_6 max.	h_7	h_8	h_9 $^{\pm 0,3}$	h_{10} $^{\pm 0,2}$	h_{11} $^{\pm 0,2}$	r_1 max.	Charge max. (N)	Sans plaque
19-191- 88	89	59	95	6,4	16,5	4	29,5	19	50	79,5	14,3	6,5	360	19-193- 88
19-191-117	118	79	126	7,9	21,5	4,8	38,5	25	68	105	18,5	8	530	19-193-117

Exemple de commande

Référence
19-191-88

Verrou à fermeture par poussée affleurant, plastique ou inox

19-21

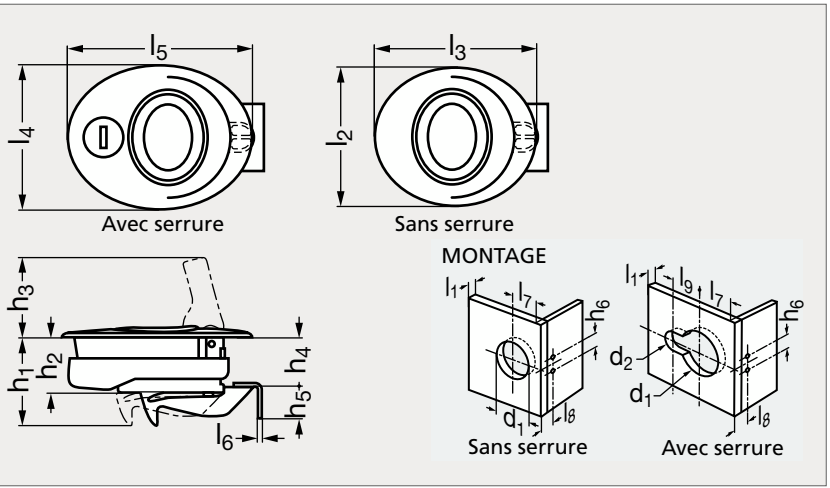



MATIÈRE

- Corps en plastique (mélange PC/PBT) noir ou blanc.
- Couvercle en plastique (mélange PC/PBT) noir, blanc ou en inox (AFNOR Z 6 CND 17-11, Werk 1.4401, AISI 316).
- Poignée, ressort, goupille et vis en inox (AFNOR Z 6 CND 17-11, Werk 1.4401, AISI 316).
- Came en acétal, support de montage en nylon.
- Clés en laiton nickelé.

UTILISATION

- Température d'emploi de - 18 °C à + 60 °C.
- Indice d'inflammabilité : UL94-HB.

MONTAGE

- Préparer le panneau comme illustré.
- Positionner le loquet dans le panneau.
- Fixer le support de montage avec 2 vis M5.

SANS SERRURE																					AVEC SERRURE		
Noir	Blanc	Inox	l_1 min.	l_1 max.	l_2	l_3	l_4	l_5	l_6	l_7 $^{\pm 1,5}$	l_8 $^{\pm 1,5}$	l_9 $^{\pm 1}$	d_1 $^{\pm 0,5}$	d_2 $^{\pm 0,5}$	h_1	h_2	h_3	h_4	h_5	h_6	Charge max. (N)	Noir	Blanc	Inox
19-211-16	19-212-16	19-213-16	10	16	65	75	67	86	1,6	41	30,5	33,3	50,8	25	40	25,5	36	23	14	19	270	19-215-16	19-216-16	19-217-16
19-211-22	19-212-22	19-213-22	16	22	65	75	67	86	1,6	41	30,5	33,3	50,8	25	40	25,5	36	23	14	19	270	19-215-22	19-216-22	19-217-22

Exemple de commande — Référence **19-211-16**

Loquet à fermeture par poussée affleurant simple

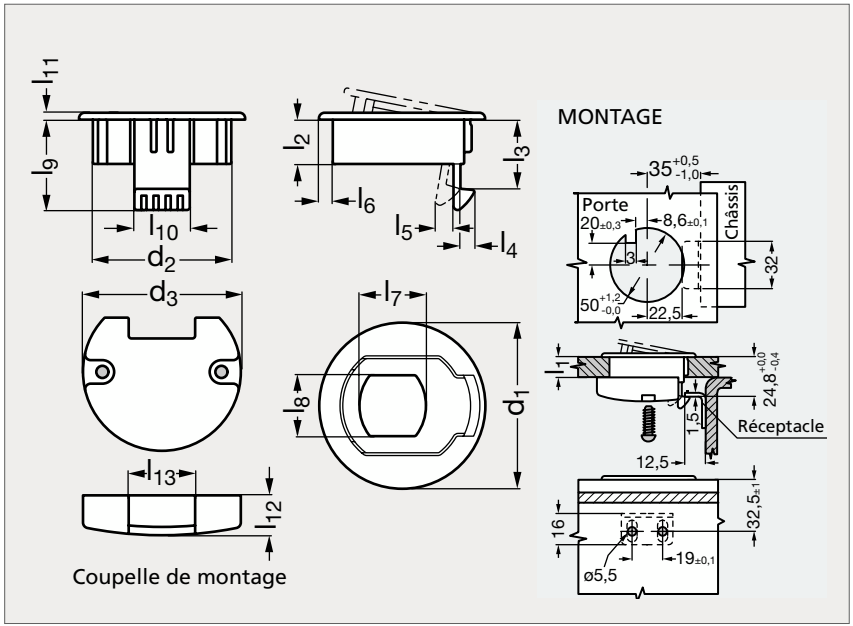



MATIÈRE

- Loquet et coupelle de montage en acétal noir.
- Réceptacle en inox (AFNOR Z 6 CN 18-09, Werk 1.4301, AISI 304).
- Vis en inox (AISI 302).

UTILISATION

- Pousser la porte pour fermer, soulever la poignée pour ouvrir.
- Charge de service maximum : 135N.
- Couple de serrage maximum sur les vis : 0,5 à 0,8 N.m.
- Indice d'inflammabilité : UL94-HB.
- Température d'emploi de - 40 °C à + 80 °C.

MONTAGE

- Préparer le panneau comme illustré (l'ergot d'alignement est optionnel).
- Aligner le loquet avec le châssis.
- Assembler avec la coupelle de montage et les vis autotaraudeuses.

	d_1	d_2	d_3	l_1 min.	l_1 max.	l_2	l_3	l_4	l_5	l_6	l_7	l_8	l_9	l_{10}	l_{11}	l_{12}	l_{13}
19-220- 7	60	49,8	57	1	7	16	25	5	5,4	5	24	22	32,6	20	2,5	20,4	24
19-220-13	60	49,8	57	7	13	16	25	5	5,4	5	24	22	32,6	20	2,5	14,4	24
19-220-19	60	49,8	57	13	19	22	25	5	5,4	5	24	22	32,6	20	2,5	14,4	24

Exemple de commande — Référence **19-220-07**

Verrou à fermeture par poussée affleurant

19-23

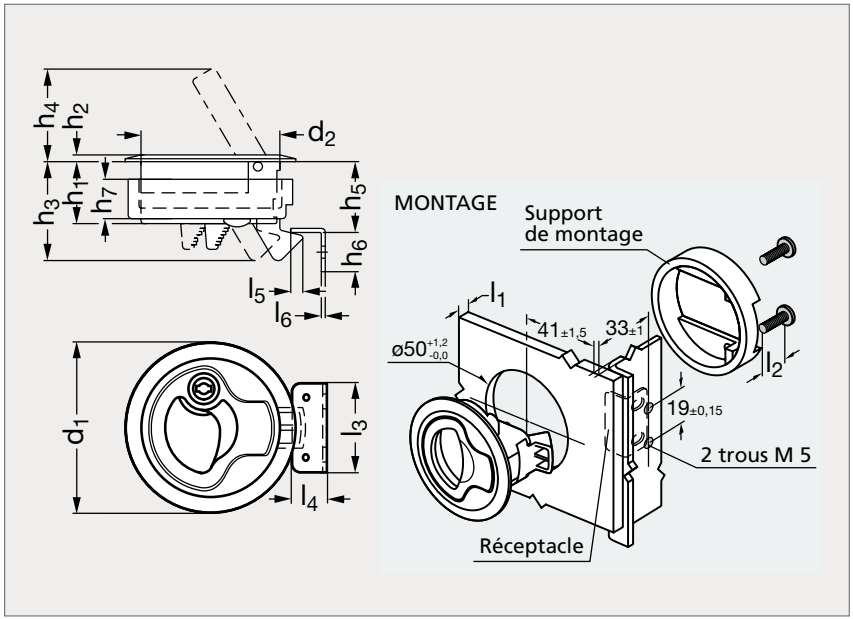



Noir, avec serrure



Blanche, sans serrure



Inox, sans serrure

MATIÈRE

- Corps, poignée, came et support de montage en polycarbonate noir ou blanc, ou en inox (AISI CF-8M, Werk 1.4408) poli (équivalent inox 316).
- Serrure en nylon ou en inox.
- Clé, ressort, réceptacle et vis en inox.

UTILISATION

- Peut se manœuvrer de l'intérieur.
- Charge de service maximum exercée par le réceptacle sur la came :
  - polycarbonate : 270 N,
  - inox : 835 N.
- Température d'emploi de - 18 °C à + 60 °C.
- Indice d'inflammabilité du polycarbonate : UL94-HB.

MONTAGE

- Se référer à notre site internet pour les instructions de montage.

AVEC SERRURE																		SANS SERRURE		
Noir	Blanc	Inox	d_1	d_2	h_1	h_2	h_3	h_4	h_5 ±0,5	h_6	h_7	l_1 min.	l_1 max.	l_2	l_3	l_4	l_5	l_6	Noir	Blanc	Inox
19-231- 7	19-232- 7	19-233- 7	61	50	22	3	35,5	36	25,5	14,3	14	2	7	16	32	12,5	5	1,6	19-235- 7	19-236- 7	19-237- 7
19-231-12	19-232-12	19-233-12	61	50	22	3	35,5	36	25,5	14,3	14	7	12	20	32	12,5	5	1,6	19-235-12	19-236-12	19-237-12
19-231-17	19-232-17	19-233-17	61	50	22	3	35,5	36	25,5	14,3	3,8	12	17	16	32	12,5	5	1,6	19-235-17	19-236-17	19-237-17
19-231-22	19-232-22	19-233-22	61	50	22	3	35,5	36	25,5	14,3	3,8	17	22	20	32	12,5	5	1,6	19-235-22	19-236-22	19-237-22

Exemple de commande — Référence **19-231-07**

Verrou à fermeture par poussée affleurant, inox

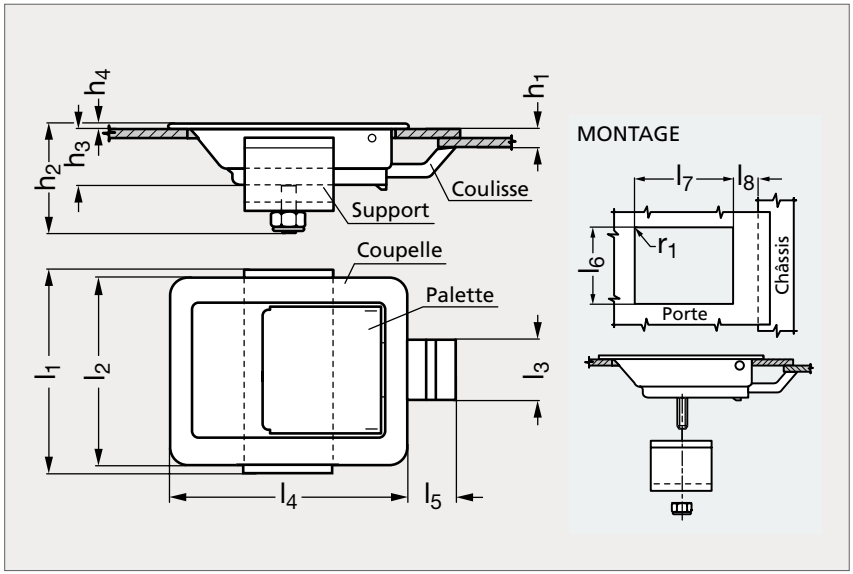



MATIÈRE

- Coupelle, palette et couvercle en inox (AFNOR Z 6 CN 18-09, Werk 1.4301, AISI 304), satiné brossé.
- Coulisse en nylon noir ou en acier XC10 chromé.
- Support en inox (AFNOR Z 6 CN 18-09, Werk 1.4301, AISI 304) ou (AISI 302).

UTILISATION

- Indice d'inflammabilité : UL94-VO.
- Température d'emploi de - 18 °C à + 100 °C.

MONTAGE

- Positionner le verrou sur la porte.
- Serrer l'écrou de montage sur le support.

	l_1	l_2	l_3	l_4	l_5	l_6 $^{\pm 0,2}$	l_7 $^{\pm 0,2}$	l_8 min.	l_8 max.	h_1 min.	h_1 max.	h_2	h_3	h_4	r_1 max.	Charge max. (N)
19-280-10	28	28	13	43	11	24,5	39		9,5		3,2		8	0,9	1,5	90
19-280-20	47	42,5	14	56	11,5	36,5	47,5	10,4	12,7	1,2	2	25	13	1	2	222
19-280-30	47	42,5	14	56	11,9	36,5	47,5	11,2	13,5	2	2,8	25	13	1	2	222
19-280-40	47	42,5	14	56	12	36,5	47,5	11,9	14,2	2,8	3,6	25	13	1	2	222

Exemple de commande — Référence **19-280-10**

Verrou à fermeture par poussée affleurant, inox, grand capacité

19-29

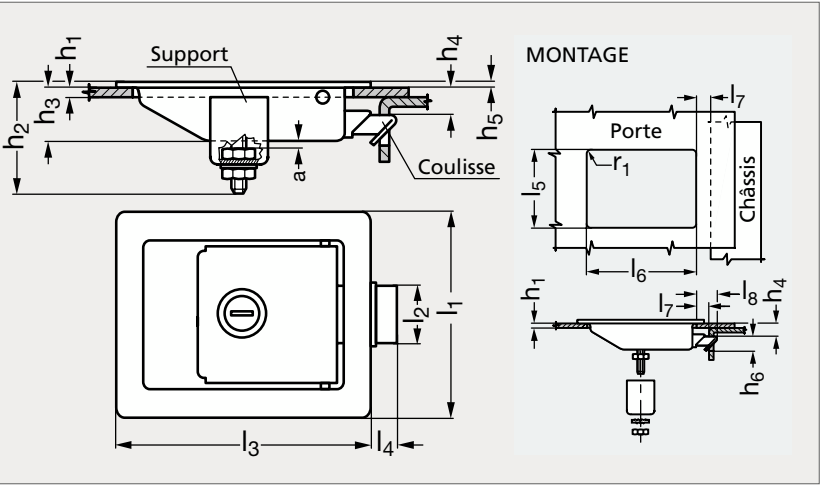



Acier



Inox

MATIÈRE

- Coupelle et palette en acier zingué pelliculé noir mat ou en inox (AFNOR Z 6 CN 18-09, Werk 1.4301, AISI 304) brossé.
- Guide et coulisse en acier XC10 zingué chromaté ou en inox (AFNOR Z 6 CN 18-09, Werk 1.4301, AISI 304).
- Support et serrure en acier XC10 ou en inox (AFNOR Z 6 CN 18-09, Werk 1.4301, AISI 304).
- Serrure en zamac chromé ou pelliculé noir mat, clé en laiton naturel.

MONTAGE

- Mesurer l'épaisseur de porte et serrer l'écrou de réglage de façon à ce que : a = épaisseur de porte + 0,8 mm.
- Monter le loquet dans la porte, serrer l'écrou de montage sur le support.

SANS SERRURE											AVEC SERRURE	
Acier	Inox	l_1	l_2	l_3	l_4	l_5 $^{+0,3}_{-0,1}$	l_6 $^{+0,1}_{-0,3}$	l_7 min.	l_7 max.	l_8	Acier	Inox
19-291- 70	19-293- 70	68,5	19	84	8	55,5	71,5	8	11	14,3	19-295- 70	19-297- 70
19-291-100	19-293-100	102	28,5	127	11	82,5	108	11	15,9	20,6	19-295-100	19-297-100

SANS SERRURE										AVEC SERRURE	
Acier	Inox	h_1 max.	h_2	h_3	h_4	h_5	h_6 min.	r_1	Charge max. (N)	Acier	Inox
19-291- 70	19-293- 70	6,4	36	17,5	7,9	1,2	11,1	2,5	570	19-295- 70	19-297- 70
19-291-100	19-293-100	9,5	49	25,5	11,9	1,6	14,3	3	1110	19-295-100	19-297-100

Exemple de commande — Référence **19-291-70**

Verrou à fermeture par poussée à bouton poussoir

19-27

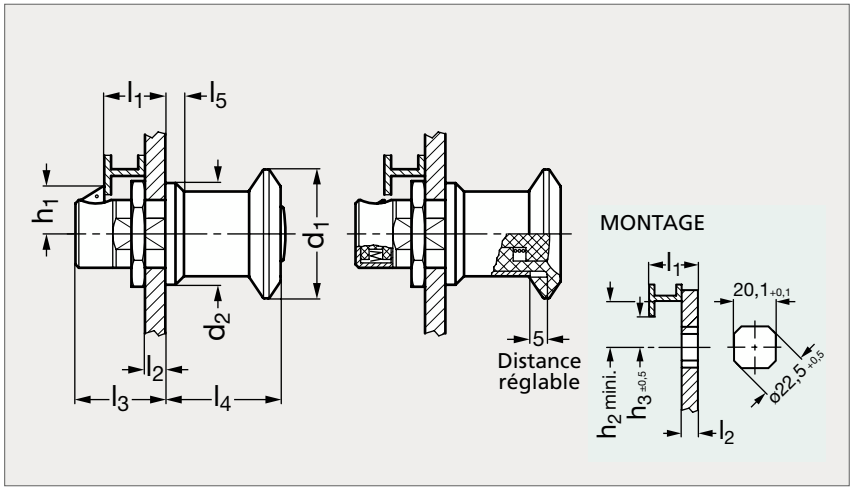



MATIÈRE

- Corps en acier zingué.
- Came et tête en technopolymère noir mat.
- Bouton poussoir en technopolymère gris clair.

UTILISATION

- Pousser la porte pour fermer, presser le bouton poussoir pour ouvrir.
- Avec ce verrou, la porte est fermée mais pas verrouillée en position. Il est donc important que la distance l_1 soit correctement définie. Cette distance l_1 est réglable en continu grâce au corps qui a un filetage de précision.

MONTAGE

- Préparer la porte comme illustré.
- Insérer le verrou dans le trou et serrer l'écrou.

	l_1 min.	l_1 max.	l_2 max.	l_3	l_4	l_5	d_1	d_2	h_1	h_2	h_3
19-271-18	18	23	10,5 à 15,5	26,5 à 31,5	34 à 29	5,5	38	30	14	16	12
19-271-23	23	28	15,5 à 20,5	31,5 à 36,5	34 à 29	5,5	38	30	14	16	12

Exemple de commande — **Référence** **19-271-18**

Verrou à fermeture par poussée affleurant, à bouton poussoir

19-27

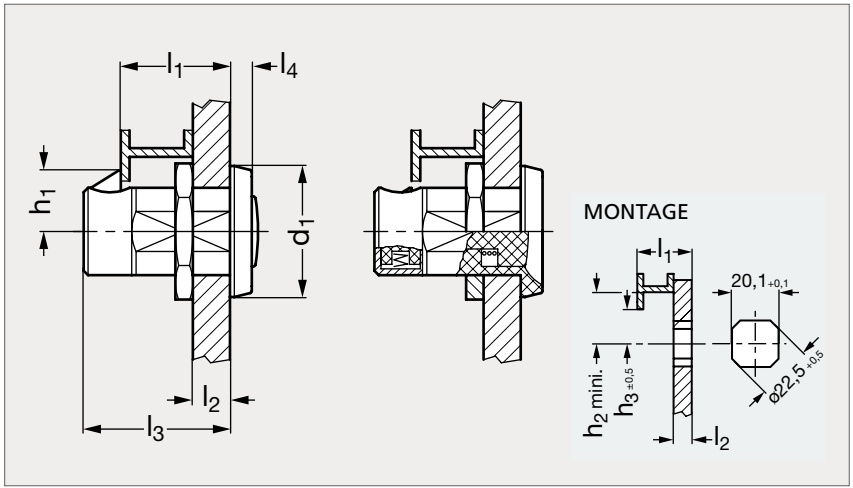



MATIÈRE

- Corps en acier zingué.
- Tête en acier pelliculé noir mat.
- Came en technopolymère noir.
- Bouton poussoir en technopolymère gris clair.

UTILISATION

- Pousser la porte pour fermer, presser le bouton poussoir pour ouvrir.
- Avec ce verrou, la porte est fermée mais pas verrouillée en position.
  Il est donc important que la distance l1 soit correctement définie et positionnée.

MONTAGE

- Préparer la porte comme illustré.
- Insérer le verrou dans le trou et serrer l'écrou.

	l_1	l_2	l_3	l_4	d_1	h_1	h_2	h_3
19-273-20	20	12	28,5	5	30	14	16	12
19-273-25	25	17	33,5	5	30	14	16	12

Exemple de commande — Référence **19-273-20**

Verrou à fermeture par poussée affleurant, à bouton poussoir

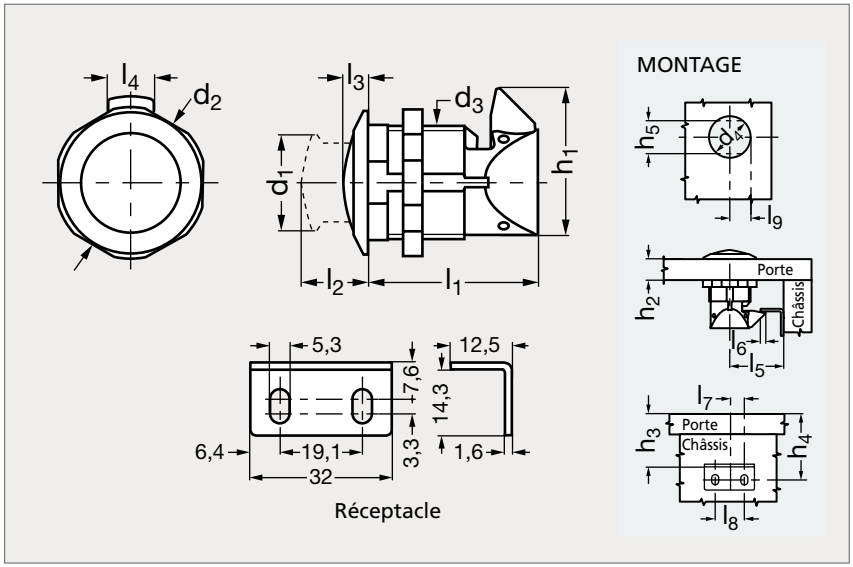



Chromé



Noir

MATIÈRE

- Corps et bouton en PC et ABS chromé ou noir.
- Cylindre intérieur en acétal noir, écrou et came en nylon noir.
- Réceptacle en inox (AFNOR Z 6 CN 18-09, Werk 1.4301, AISI 304).

UTILISATION

- La came reste en position verrouillée que le bouton soit rentré ou sorti.
- Charge de service maximum : 310 N.
- Température d'emploi de - 30 °C à + 60 °C, indice d'inflammabilité : UL94-HB.
- Résistance au brouillard salin ASTM B117 = supérieure à 500 heures.
- Résistance aux ultra-violets selon ASTM G53 = supérieure à 500 heures.

MONTAGE

- Préparer la porte comme illustré.
- Insérer le verrou dans le trou et serrer l'écrou.
- Installer le réceptacle.

Chromé	d_1	d_2	d_3	d_4 $^{+2}_{0}$	h_1	h_2 min.	h_2 max.	h_3 $^{\pm 0,5}$	h_4 $^{\pm 1}$	h_5 $^{\pm 0,2}$	l_1	l_2	l_3	l_4	l_5 $^{\pm 1,5}$	l_6	l_7 $^{\pm 6}$	l_8 $^{\pm 0,2}$	l_9 $^{+0,2}_{0}$	Noir
19-331-26	26	38	M32x1,5	32	38	6,4	19	35	42,5	30	47	22	6	12	30,3	3,5	9,5	19	14	19-333-26

Exemple de commande

Référence **19-331-26**

Verrou à fermeture par poussée affleurant ou à bouton moleté

19-34

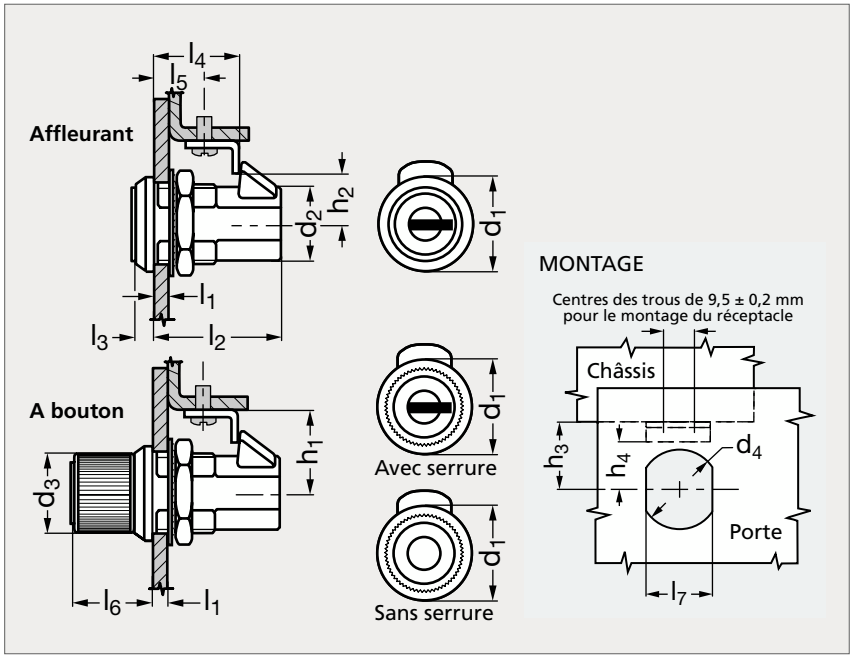



Affleurant



À bouton

MATIÈRE

- Corps en zamac chromé, came en acétal noir.
- Ressort en inox, rondelle frein en acier à ressort.
- Réceptacle en acier XC 10.
- Barillet en zamac pelliculé noir, bouton en polycarbonate noir.

UTILISATION

- Modèle affleurant : fonctionne uniquement avec la clé.
- Charge de service maximum : 560 N pour d_1 = 29, 330 N pour d1 = 23.
- Température d'emploi de - 18 °C à + 65 °C, indice d'inflammabilité : UL94-HB.
- Peut s'utiliser avec un couvercle d'étanchéité à sélectionner selon le ø d_4 du trou de montage.

MONTAGE

- Préparer la porte comme illustré, insérer le verrou dans le trou.
- Ajouter la rondelle frein et l'écrou.
- Installer le réceptacle et l'ajuster pour obtenir le verrouillage approprié.

AFFLEURANT																À BOUTON	
Avec serrure	d_1	d_2	d_3	d_4	h_1 $^{\pm 1,5}$	h_2 $^{\pm 1,5}$	h_3 $^{\pm 1,5}$	h_4 $^{\pm 1,5}$	l_1 max.	l_2	l_3	l_4	l_5 $^{\pm 1,2}$	l_6	l_7	Sans serrure	Avec serrure
19-341-29	29	24	22	25,5	24	16	24	16	12,7	37	4,8	25	17	22	22,2	19-345-29	19-346-29
19-341-23	23	17	19	19	20	12	20	12	9,5	30	4,8	20	12	27	16,3	19-345-23	19-346-23

Exemple de commande — Référence **19-341-23**

Verrou à fermeture par poussée à bouton poussoir

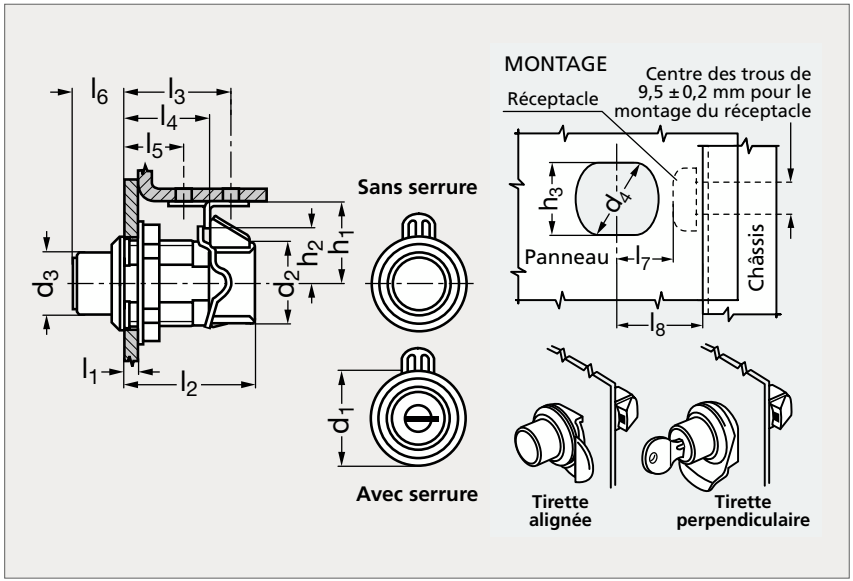



Avec serrure



Sans serrure

MATIÈRE

- Corps en nylon noir chargé de fibres de verre.
- Came en acétal noir, bouton en polyester noir.
- Réceptacle en inox (AFNOR Z 6 CN 18-09, Werk 1.4301, AISI 304).
- Tirette en nylon noir.

UTILISATION

- Charge de service maximum : 530 N.
- Pour les modèles avec tirette, les côtes l_1, l_2, l_3, l_4 et l_5 sont diminuées de l'épaisseur de la tirette (2.4 mm).

MONTAGE

- Insérer le verrou au travers de la tirette, puis dans le trou.
- Ajouter la rondelle frein et l'écrou.
- Installer le réceptacle et l'ajuster pour obtenir le verrouillage approprié.

SANS SERRURE																		AVEC SERRURE		
Sans tirette	Tirette alignée	Tirette perpendiculaire	d_1	d_2	d_3	d_4 $^{+0,2}_{-0,1}$	h_1 $^{\pm1,5}$	h_2 $^{\pm1,5}$	h_3 $^{+0,2}_{-0,1}$	l_1 max.	l_2	l_3 $^{\pm1,5}$	l_4 $^{\pm0,4}$	l_5 $^{\pm1,5}$	l_6	l_7 $^{\pm1,5}$	l_8 $^{\pm1,5}$	Sans tirette	Tirette alignée	Tirette perpendiculaire
19-351-29	19-352-29	19-353-29	29	25	19	25,5	24	16	22,2	12,7	40	32	25	17	15	16	24	19-355-29	19-356-29	19-357-29

Exemple de commande — Référence **19-351-29**

Verrou à fermeture par poussée affleurant, ouverture en tirant

19-38

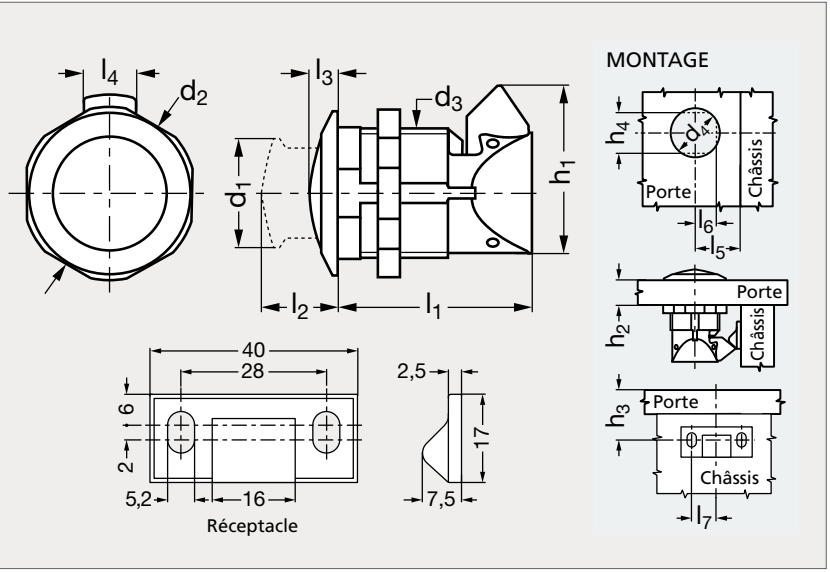



Chromé



Noir

MATIÈRE

- Corps et bouton en PC et ABS chromé ou noir.
- Cylindre intérieur en acétal noir, écrou et came en nylon noir.
- Réceptacle en inox (AFNOR Z 6 CN 18-09, Werk 1.4301, AISI 304).

UTILISATION

- Tirer sur le bouton pour ouvrir, pousser simplement la porte pour fermer.
- Charge de service maximum : 225 N.
- Température d'emploi de - 30 °C à + 60 °C.
- Indice d'inflammabilité : UL94-HB.
- Résistance au brouillard salin ASTM B117 = supérieure à 500 heures.
- Résistance aux ultra-violets selon ASTM G53 = supérieure à 500 heures.

MONTAGE

- Insérer le verrou dans le trou et serrer l'écrou.
- Installer le réceptacle.

Chromé	d_1	d_2	d_3	d_4 $^{+2}_{0}$	h_1	h_2 min.	h_2 max.	h_3 $^{\pm1}$	h_4 $^{\pm0,2}$	l_1	l_2	l_3	l_4	l_5	l_6 $^{+0,2}_{0}$	l_7 $^{\pm2}$	Noir
19-381-26	26	38	M32x1,5	32	38	1,2	19	27	30	47	22	6	12	25,5	14	14	19-383-26

Exemple de commande — Référence **19-381-26**

Loquet à fermeture par poussée crampon à clipser

19-62

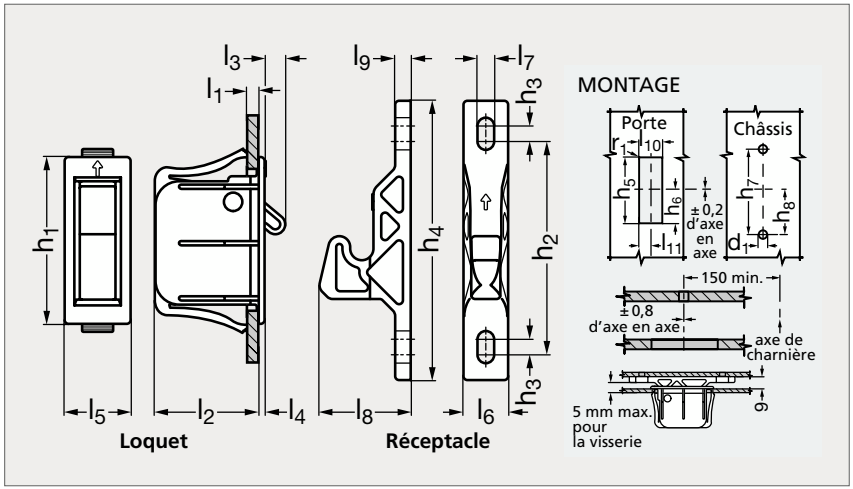



MATIÈRE

- Corps en ABS noir.
- Réceptacle et came en nylon noir.
- Ressort en inox, rivet en aluminium.

UTILISATION

- Indice d'inflammabilité : UL94-HB.
- Température d'emploi de - 30 °C à + 60 °C.

MONTAGE

- Enclipser le loquet dans le panneau.
- Monter et régler le réceptacle.
- La flèche du loquet et celle du réceptacle doivent être dans la même direction.

	d_1 $^{+0,1}_{0}$	h_1	h_2	h_3	h_4	h_5 $^{+0,5}_{-0,3}$	h_6 $^{\pm0,2}$	h_7 $^{\pm0,2}$	h_8 $^{\pm0,5}$	l_1 min.	l_1 max.	l_2	l_3	l_4	l_5	l_6	l_7	l_8	l_9	l_{10} $^{\pm0,2}$	l_{11} $^{\pm0,2}$	r_1 max.	Force compression (N)		
19-620- 3	4,3	43	55	4	72	40	20	55	27,5	1,1	2,9	26,6	5,3	1,5	17	11,5	4,3	23,8	4	15	7,5	0,5	13	22	44
19-620- 5	4,3	43	55	4	72	40	20	55	27,5	2,9	5,3	26,6	5,3	1,5	17	11,5	4,3	23,8	4	15	7,5	0,5	13	22	44
19-620- 7	4,3	43	55	4	72	40	20	55	27,5	5,3	7	26,6	5,3	1,5	17	11,5	4,3	23,8	4	15	7,5	0,5	13	22	44

Exemple de commande

Référence - Force C.

19-620-3-13

Loquet à fermeture par poussée crampon à visser

19-63

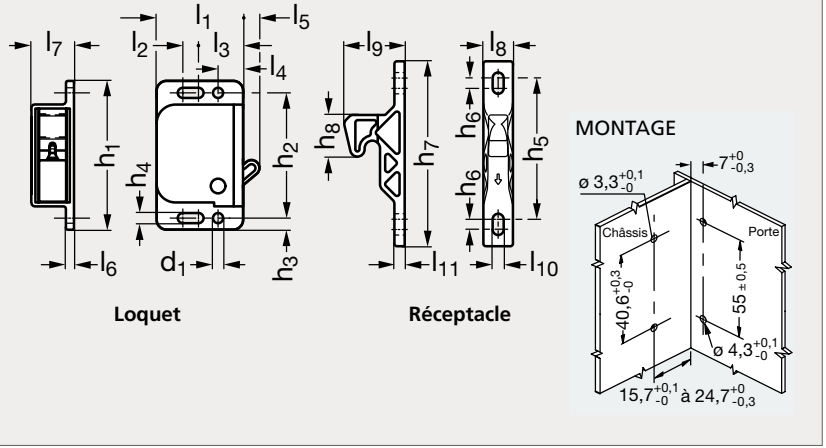



MATIÈRE

- Corps en ABS noir.
- Réceptacle et came en nylon noir.
- Ressort en inox, rivet en aluminium.

UTILISATION

- Indice d'inflammabilité (du corps ABS) UL94-HB.
- Température d'emploi de - 30 °C à + 60 °C.
- Couple maximum :
  - des vis de fixation du loquet : 1,1 N.m,
  - des vis de fixation du réceptacle : 2,8 N.m.

MONTAGE

- L'entraxe des trous du châssis et de la porte doit être à ±0,2.
- Monter le loquet sur le châssis.
- Monter le réceptacle sur la porte et ajuster pour un verrouillage correct.
- Une flèche sur le réceptacle permet de l'orienter par rapport au loquet.

	Force (N)	d_1	h_1	h_2	h_3	h_4	h_5	h_6	h_7	h_8	l_1	l_2	l_3	l_4	l_5	l_6	l_7	l_8	l_9	l_{10}	l_{11}
19-630-13	13	3,3	48,5	40,5	3,8	3,3	55	4	72	16	28	5,1	14,5	8	5,3	2,5	13,7	11,5	23,8	4,3	4
19-630-22	22	3,3	48,5	40,5	3,8	3,3	55	4	72	16	28	5,1	14,5	8	5,3	2,5	13,7	11,5	23,8	4,3	4
19-630-44	44	3,3	48,5	40,5	3,8	3,3	55	4	72	16	28	5,1	14,5	8	5,3	2,5	13,7	11,5	23,8	4,3	4

Exemple de commande

Référence
19-630-13

Verrou à ressort de rappel acier

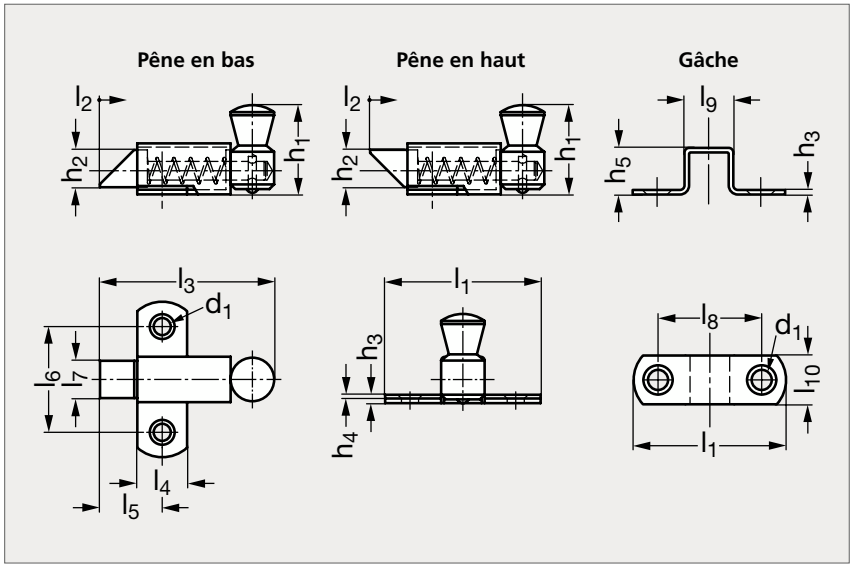



MATIÈRE

- Acier zingué.

UTILISATION

- Verrou à claquer.

PRODUITS ASSOCIÉS



Charnière plate zamac, inox, aluminium 37-12
Page 742



Charnière nœud à plat, acier ou inox 37-106
Page 747



Charnière plate aluminium 37-11
Page 741



Charnière déboitable, plate 37-43
Page 782

PÊNE EN BAS																		PÊNE EN HAUT	
Sans gâche	Avec gâche	l_1	l_2	l_3	l_4	l_5	l_6	l_7	l_8	l_9	l_{10}	h_1	h_2	h_3	h_4	h_5	d_1	Sans gâche	Avec gâche
19-651-35	19-652-35	35	8	36,5	11	13,5	23	8	23	11,5	11	19	8	1,2	1	11,5	3,5	19-653-35	19-654-35
19-651-50	19-652-50	50	11	56	16	19	34	12	34	16	16	29,5	12	1,5	1,2	16	4,8	19-653-50	19-654-50
19-651-70	19-652-70	70	16	73	22	28	45	16	43,5	19	19	38	16	2	1,5	21	7	19-653-70	19-654-70

Exemple de commande

Référence **19-651-35**

Verrou à ressort de rappel inox

19-67

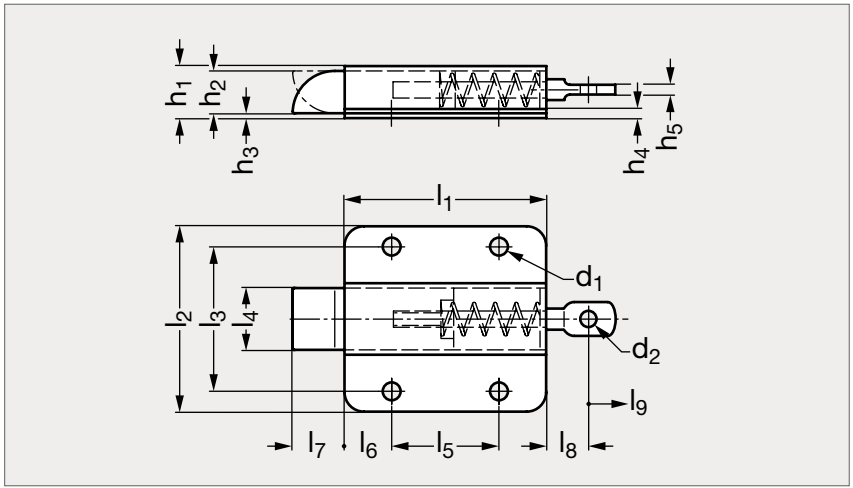



MATIÈRE

- Acier zingué ou inox (AFNOR Z 6 CN 18-09, Werk 1.4301, AISI 304).

UTILISATION

- Pêne réversible (le modèle acier est livré pêne vers le haut et le modèle inox est livré pêne vers le bas).

PRODUITS ASSOCIÉS



Charnière à ressort, aluminium 37-84
Page 807



Charnière nœud à plat, inox 37-76
Page 745



Charnière plate technopolymère 37-13
Page 751



Charnière à ressort, acier ou inox 37-85
Page 808

Acier	l_1	l_2	l_3	l_4	l_5	l_6	l_7	l_8	l_9	h_1	h_2	h_3	h_4	h_5	d_1	d_2	Inox
19-671-62	62	57	44,5	19	33	15	16	13	10	15,8	13	1,5	2,8	3	5,5	5	19-675-62

Exemple de commande

Référence
19-671-62

Verrou à ressort de rappel inox

19-154

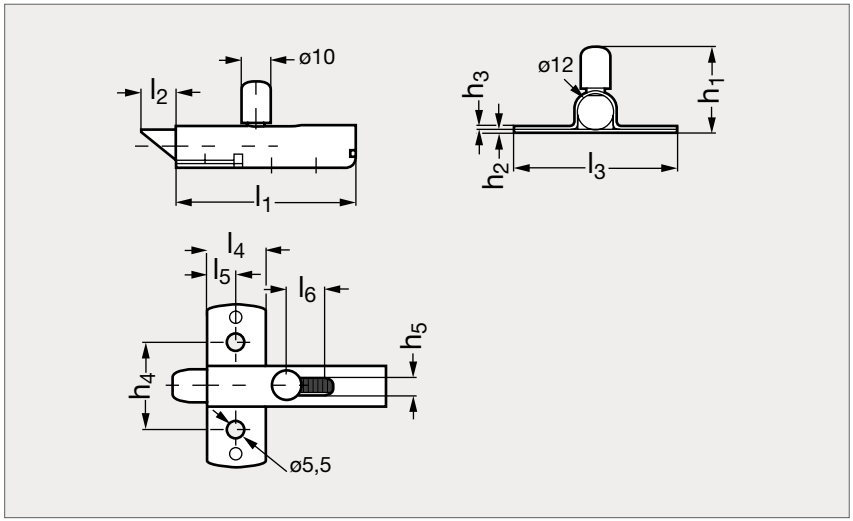



MATIÈRE

- Corps et support: inox 304L.
- Pêne et poignée: inox 303.
- Ressort : inox 301.

UTILISATION

- Pas de risques d'accroche ou de blessures grâce aux courbures du produit.
- Design épuré.
- Ouverture facile avec prise directe sur le dessus.

PRODUITS ASSOCIÉS



Charnière plate zamac, inox, aluminium 37-12
Page 742

Charnière longue inox 37-81
Page 801



Charnière nœud à plat, inox 37-76
Page 745



Charnière nœud à plat, acier ou inox 37-106
Page 747

Pêne en bas	l_1	l_2	l_3	l_4	l_5	l_6	h_1	h_2	h_3	h_4	h_5	Pêne en haut
19-1541-62	61,5	12	56	20	10	13	29,7	1,5	1,2	30	5	19-1540-62

Exemple de commande

Référence
19-1540-62

Verrou aluminium

19-158

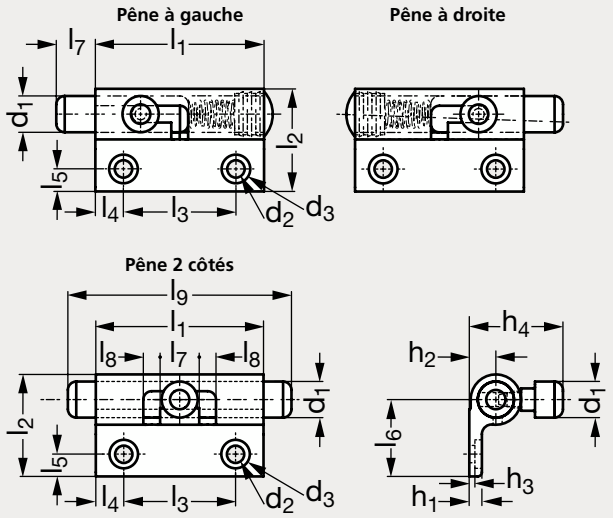



Pêne à gauche



Pêne 2 côtés

MATIÈRE

- Corps en aluminium anodisé incolore.
- Pêne et poignée en aluminium brut.
- Bouchon en PE noir.
- Ressort en inox.
- Livré sans gâche.
- Les versions pêne à gauche et pêne à droite sont à ressort de rappel.

PRODUITS ASSOCIÉS



Charnière 37-184
Page 749



Charnière à ressort 37-84
Page 807



Charnière à amortissement 37-151
Page 739



Charnière à friction 37-01
Page 726

Pêne à gauche	Pêne à droite	Pêne 2 côtés	l_1	l_2	l_3	l_4	l_5	l_6	l_7	l_8	l_9	d_1	d_2	d_3	h_1	h_2	h_3	h_4
19-1581-60	19-1582-60	19-1583-60	60	37	40	10	8	27,5	14	6	70	13	6,2	10,2	4,5	9,5	2	34

Exemple de commande

Référence

19-1581-60

Loqueteau 2 billes zamac chromé

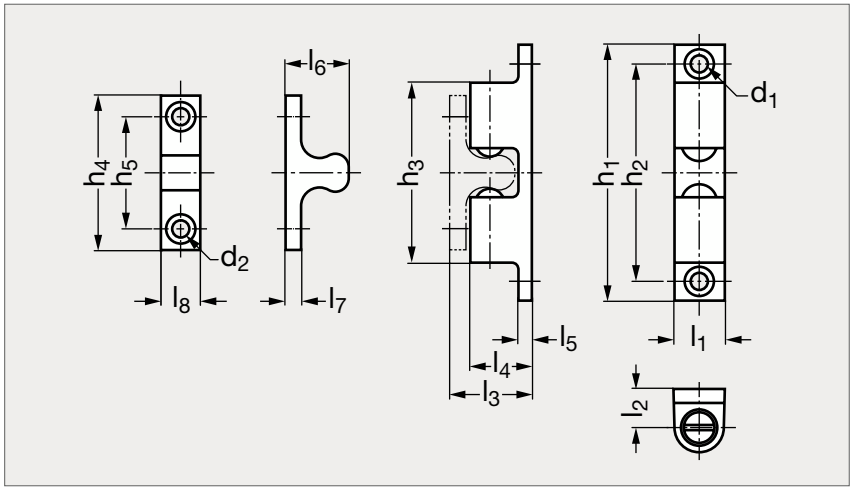



MATIÈRE

- Zamak chromé.
- Billes en acier.

PRODUITS ASSOCIÉS



Poignée aluminium 11-51
Page 121



Poignée acier ou inox 11-52
Page 119



Charnière à friction, zamac 37-110
Page 730



Charnière à ressort, acier ou inox 37-85
Page 808

	d_1	d_2	h_1	h_2	h_3	h_4	h_5	l_1	l_2	l_3	l_4	l_5	l_6	l_7	l_8	Force (kg)
19-610-42	6,2	3,2	42,5	35	26,7	25	16	8	6,5	14	10	2,5	11,3	2,5	7,5	3
19-610-50	8,2	4,2	50	40	29,8	30	20	10	7,4	16	12,5	3	12,3	2,5	9	3,3
19-610-70	8,2	4,2	70	60	49	42	30	13,5	11	21,2	17	4	17,2	3	10,5	3,5

Exemple de commande

Référence **19-610-42**

Loqueteau 2 billes zamac

19-115

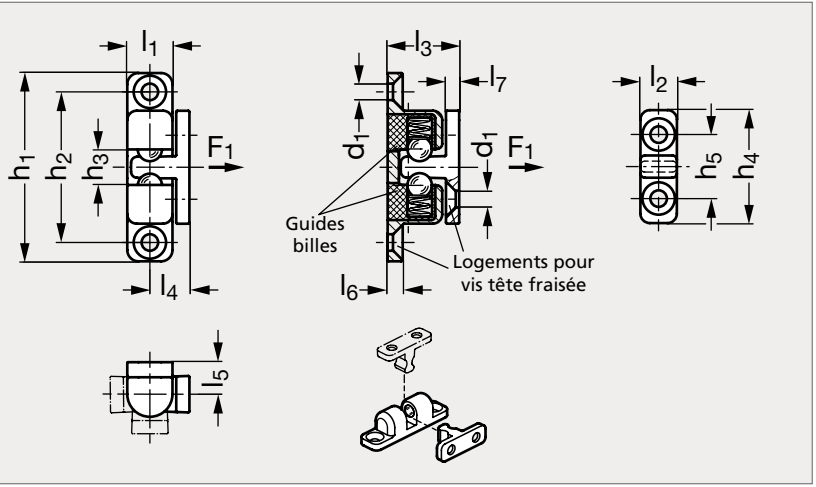



Noir, montage en face



Noir, montage latéral

MATIÈRE

- Corps en zamac pelliculé noir ou gris argenté.
- Billes en inox A2.
- Ressorts en inox (AFNOR Z 12 CN 18-09, Werk 1.4310, AISI 301).
- Guides billes en plastique.

PRODUITS ASSOCIÉS



Poignée technopolymère 11-56 Page 130



Poignée mince aluminium 11-48 Page 118



Charnière à friction, zamac 37-06 Page 731



Charnière plate technopolymère 37-13 Page 751

NOIR																	GRIS	
Ressort normal	Ressort puissant	h_1	h_2	h_3	h_4	h_5	d_1	l_1	l_2	l_3	l_4	l_5	l_6	l_7	F_1 standard (N)	F_1 puissant (N)	Ressort normal	Ressort puissant
19-1151-38	19-1152-38	38	30	4,3	21	12	M3	8	7	15	7,5	7,5	4	2,5	25	35	19-1153-38	19-1154-38
19-1151-50	19-1152-50	50	40	6,5	30	17	M4	12	10	20	10,5	9,5	5	3,5	30	55	19-1153-50	19-1154-50
19-1151-68	19-1152-68	68	55	9,5	32,5	20	M4	14,5	11	23	12	11	5	3,5	50	70	19-1153-68	19-1154-68
19-1151-80	19-1152-80	80	65	11	40	25	M5	16,5	13	27	14	13	6	4	95	125	19-1153-80	19-1154-80

Exemple de commande — Référence **19-1151-38**

Verrou à fermeture par poussée

19-110

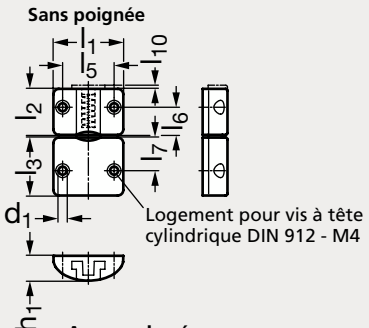

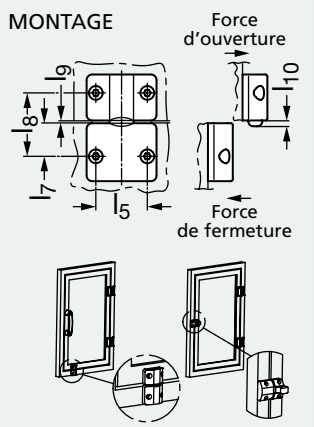


Avec poignée, noir


Sans poignée, gris

MATIÈRE

- Technopolymère à base de polyamide (PA) renforcé de fibre de verre, noir ou gris (RAL 7040), finition mate.
- Ressort en inox.

UTILISATION

- Température d'emploi jusqu'à + 80 °C.
- Modèle sans poignée :
  - la fermeture se fait en poussant la porte, couple de fermeture : 60 N,
  - l'ouverture se fait en tirant la porte, couple d'ouverture : 100 N.
- Modèle avec poignée :
  - la fermeture se fait en poussant la porte, couple de fermeture : 25 N,
  - l'ouverture se fait en faisant coulisser la poignée de déverrouillage, charge max de rupture : 2500 N.

PRODUITS ASSOCIÉS


Poignée fixe 11-07
Page 92


Poignée aluminium alésée 11-55
Page 127


Charnière à indexation, acétal 37-08
Page 734


Charnière à indexation, nylon 37-10
Page 737

SANS POIGNÉE															AVEC POIGNÉE	
Noir	Gris	l_1	l_2	l_3	l_4	l_5	l_6	l_7	l_8	l_9	l_{10}	d_1	h_1	h_2	Noir	Gris
19-1101-38	19-1102-38	38	25	31,5	11	28	15	17,5	34	1,5	3,5	4,5	13,5	32		
		38	25	31,5	11	28	15	17,5	34	1,5	5,5	4,5	13,5	32	19-1105-38	19-1106-38

Exemple de commande — Référence **19-1101-38**

Loqueteau à encliqueter plastique

19-111

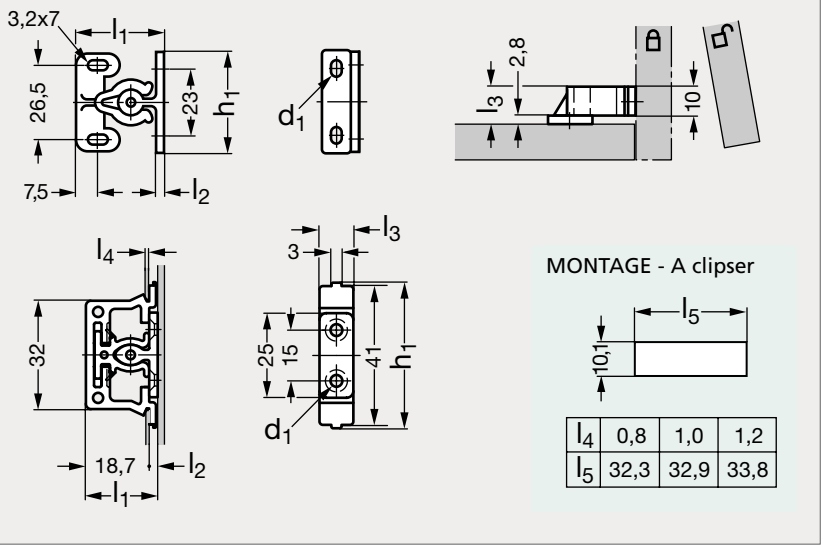

l_4	0,8	1,0	1,2
l_5	32,3	32,9	33,8



À clipser



À visser

MATIÈRE

- Corps en polyacétal (POM) et gâche en polyamide (PA).

UTILISATION

- Modèle à clipser : Force d'encliquetage : 19,6 N / Force de désencliquetage : 19,6 N.
- Modèle à visser : Force d'encliquetage : 55,9 N / Force de désencliquetage : 69,6 N.

MONTAGE

- Clipser le loqueteau dans la tôle (3 épaisseurs possibles).
- La partie femelle peut être déplacée sur 1,5 mm afin de faciliter l'alignement avec la partie mâle.
- Hauteur de la découpe à adapter en fonction de l'épaisseur de la tôle.

À clipser	d_1	h_1	l_1	l_2	l_3	À visser
19-1111-21	3,4	43	21,2	2,5	10	
	3,2x6	35,4	30,5	2,8	13	19-1112-30

Exemple de commande

Référence
19-1111-21

Loquet à expansion à poignée zamac

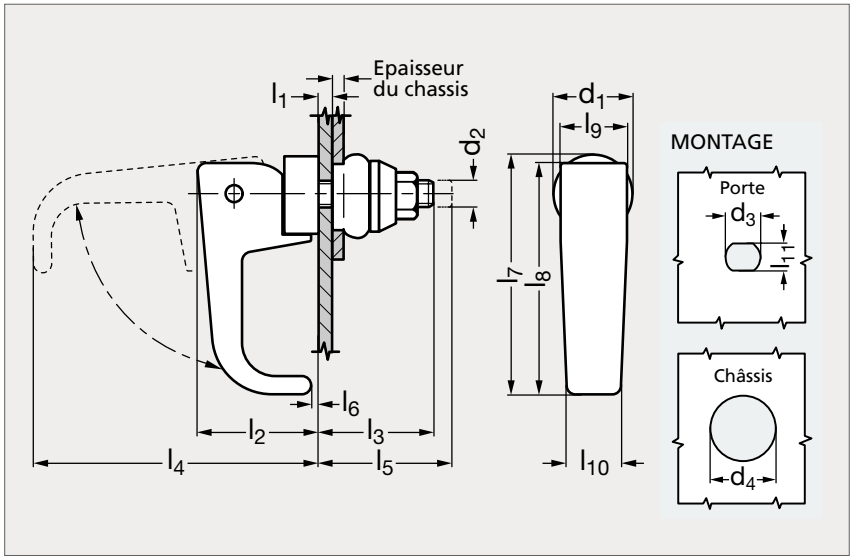

Épaisseur du châssis	d_4 $^{+0,1}_{0}$	a	F_1 (N)
1,2 à 3,2	19	0,9	330
3,2 à 4,8	19,5	1,1	660
4,8 à 6,4	20	1,3	550
6,4 et plus	20,5	1,5	220



MATIÈRE

- Poignée en zamac pelliculé noir. Axe fileté en laiton zingué noir.
- Douille en caoutchouc noir, goupille en inox.
- Écrou en nylon noir, rondelle en acétal noir.

UTILISATION

- S'adapte aux différences d'alignement entre porte et châssis. Amortit les vibrations.
- Convient pour toutes épaisseurs de châssis, les trous borgnes, le métal, le verre et le plastique.

MONTAGE

- Préparer la porte et le châssis comme illustré. Insérer l'axe dans la rondelle.
- Présenter la poignée en position ouverte dans la porte, monter la douille sur l'axe.
- Régler l'écrou pour permettre une expansion suffisante de la douille.
- a : différence d'alignement maximum entre les axes des trous du panneau et du châssis.
- F_1 : charge nominale.

PRODUITS ASSOCIÉS



Equerre 19-90
Page 675



Charnière plate zamac, inox, aluminium 37-12
Page 742

Charnière longue inox 37-81
Page 801



Joint d'étanchéité 19-180
Page 642

	d_1	d_2	d_3 $^{+0,1}_{0}$	l_1	l_2	l_3	l_4	l_5	l_6	l_7	l_8	l_9	l_{10}	l_{11} $^{+0,1}_{0}$
19-660-19	19	M8	8	6,4	28	29,3	63	33,6	1,2	57	55	16	13	6,5

Exemple de commande

Référence **19-660-19**

Loquet à expansion à poignée nylon

19-70

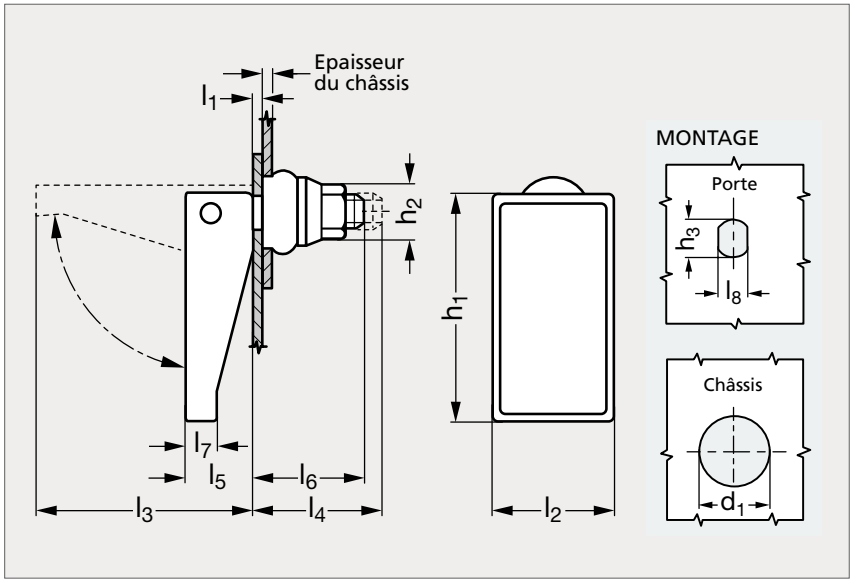



MATIÈRE

- Poignée et écrou en nylon noir.
- Axe en zamac ou en laiton, bague en caoutchouc noir.

UTILISATION

- S'adapte aux différences d'alignement entre porte et châssis.
- Convient pour toutes épaisseurs de châssis, les trous borgnes, le métal, le verre et le plastique.
- Amortit les vibrations.

MONTAGE

- Présenter la poignée en position ouverte dans la porte. Monter la bague sur l'axe.
- Régler l'écrou pour permettre une expansion suffisante de la bague.
- a : différence d'alignement maximum entre les axes des trous du panneau et du châssis.
- F_1 : charge nominale.

Référence	Épaisseur du châssis	$d_1\ ^{+0,5}_{0}$	a	F_1(N)
19-700-28	Jusqu'à 3,2	9,5	0,4	180
19-700-39	Jusqu'à 3,2	13,5	0,6	440
19-700-39	3,2 à 4,8	14	0,8	330

PRODUITS ASSOCIÉS


Equerre 19-90
Page 675


Joint d'étanchéité 19-182
Page 643


Charnière à indexation, acétal 37-08
Page 734


Charnière à friction, acétal 37-04
Page 729

	h_1	h_2	$h_3\ ^{+0,1}_{0}$	l_1 max.	l_2	l_3	l_4	l_5	l_6	l_7	$l_8\ ^{+0,1}_{0}$
19-700-28	28	6	4,1	3,2	12	28	15,5	8	13	4	3,3
19-700-39	39	8	5,8	4,8	17	39	22,5	11,5	19	5	4,5

Exemple de commande — Référence **19-700-28**

Loquet à expansion miniature

19-68

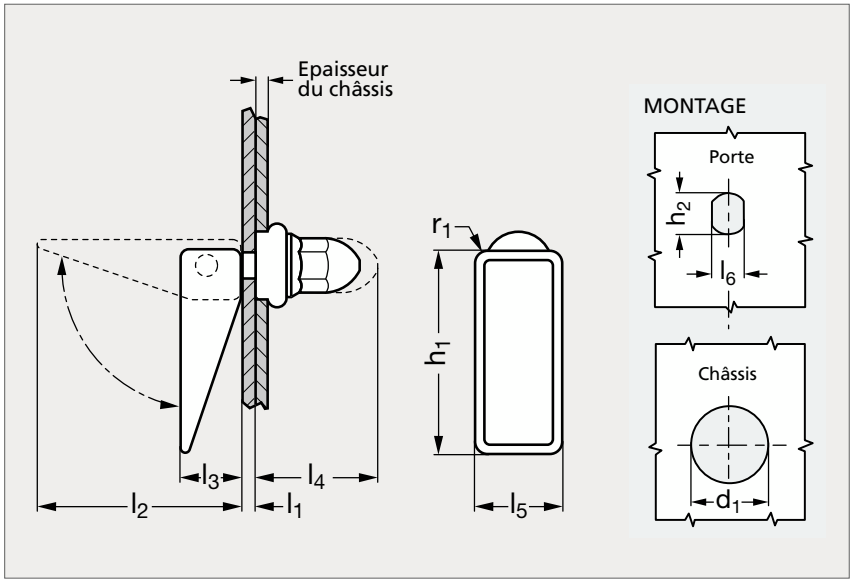



MATIÈRE

- Poignée, rondelle, écrou borgne et axe en nylon noir.
- Bague en caoutchouc noir.

UTILISATION

- S'adapte aux différences d'alignement entre porte et châssis.
- Convient pour toutes épaisseurs de châssis, les trous borgnes, le métal, le verre et le plastique.
- Amortit les vibrations.

MONTAGE

- Percer le châssis :
  - $d_1 \pm 0,3$ = 13,7 pour les panneaux inférieurs à 3,2 mm,
  - $d_1 \pm 0,3$ = 14,1 pour les panneaux de 3,2 à 4,8 mm.
- Insérer la poignée en position ouverte dans la porte, mettre la bague sur l'axe.
- Pour des panneaux inférieurs à 2,3 mm glisser la rondelle avant la bague.
- Régler l'écrou pour permettre une expansion suffisante de la bague.
- Le diamètre de la bague, en position verrouillée, doit être compris entre 15,5 et 16,5 mm.

	h_1	h_2 $^{\pm 0,3}$	l_1 min.	l_1 max.	l_2	l_3	l_4	l_5	l_6 $^{+0,1}_{0}$	r_1
19-680-39	39	6,7	1,5	4,8	39	11,5	23	16,7	5,2	2,4

Exemple de commande — Référence **19-680-39**

Loquet à expansion 1/4 de tour

19-80

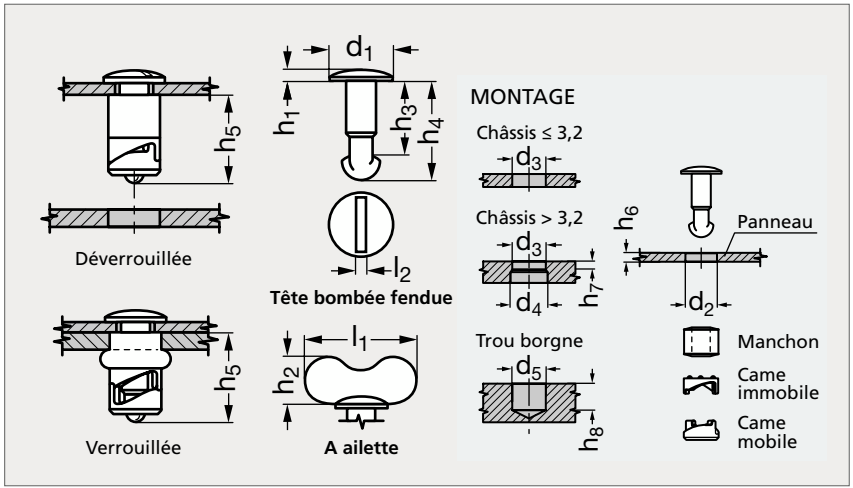


Tête fendue


À ailette

MATIÈRE

- Goujon à tête bombée fendue en acier XC 8.
- Manchon en caoutchouc.
- Came immobile en acétal noir, came mobile en zamac noir.

UTILISATION

- Indice d'inflammabilité : UL94-HB.
- Température d'emploi jusqu'à + 65 °C.

MONTAGE

- Se référer à notre site internet pour les instructions de montage.

PRODUITS ASSOCIÉS


Equerre 19-90
Page 675

Charnière longue inox 37-81
Page 801


Charnière nœud à plat, acier ou inox 37-106
Page 747


Charnière plate aluminium 37-11
Page 741

Tête fendue	d_1	d_2	d_3	d_4	d_5	h_1	h_2	h_3	h_4	h_5	h_6 min.	h_6 max.	h_7	h_8 min.	l_1	l_2	Charge max. (N)	À ailette
19-800-12	9,5	6,4	11,1	12,7	11,9	2,3	11,1	13,6	17,5	15,9	1,3	1,8	3,2	17,5	22,2	1,3	180	19-805-12
19-800-13	9,5	6,4	11,1	12,7	11,9	2,3	11,1	14,1	18	15,9	1,8	2,3	3,2	17,5	22,2	1,3	180	
19-800-14	9,5	6,4	11,1	12,7	11,9	2,3	11,1	14,6	18,5	15,9	2,3	2,8	3,2	17,5	22,2	1,3	180	
19-800-15	9,5	6,4	11,1	12,7	11,9	2,3	11,1	15,1	19,1	15,9	2,8	3,3	3,2	17,5	22,2	1,3	180	
19-800-21	14,3	7,9	13,5	15,9	14,3	2,8	11,1	16,6	21,3	19,8	1,3	1,8	3,2	20,6	28,6	1,3	220	19-805-21
19-800-22	14,3	7,9	13,5	15,9	14,3	2,8	11,1	17,1	21,8	19,8	1,8	2,3	3,2	20,6	28,6	1,3	220	19-805-22

Exemple de commande

Référence
19-800-12

Equerre de montage (pour loquet à expansion)

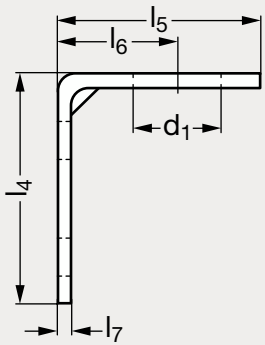

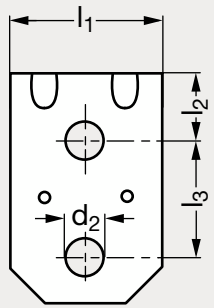

Exemple d'utilisation

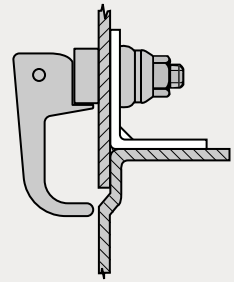



MATIÈRE

• Acier XC 10 zingué, chromaté jaune.

PRODUITS ASSOCIÉS



Loquet à expansion nylon
Page 672



Loquet à expansion zamac
Page 673

	d_1	d_2 $^{+0,1}_{0}$	l_1	l_2	l_3	l_4	l_5	l_6	l_7
19-900- 9	9,5	5,15	20,5	9,5	16	31,8	27	16,7	1,6
19-900-11	11,1	5,15	20,5	9,5	16	31,8	27	16,7	1,6
19-900-13	13,5	5,15	20,5	9,5	16	31,8	27	16,7	1,6

Exemple de commande — Référence **19-900-9**

Loquet pour panneaux aboutés

19-84

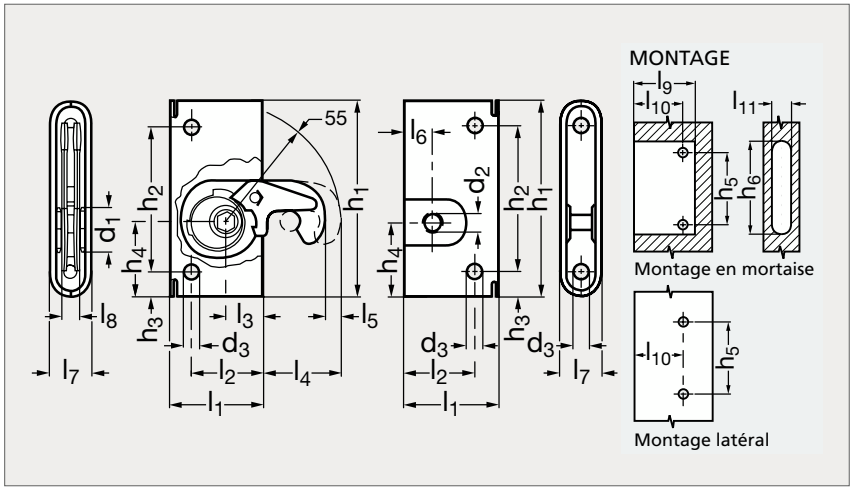



MATIÈRE

- Corps, crochets et déclencheur en acier.
- Came en laiton.

UTILISATION

- Fournit une bonne étanchéité à l'air et à l'eau, par déplacement latéral de la came (l_5).
- Résiste aux chocs et aux vibrations.

MONTAGE

- Préparer le panneau comme illustré.
- Positionner les deux parties du loquet dans le panneau et les riveter.

	d_1	d_2	d_3	h_1	h_2	h_3	h_4	h_5	h_6 min.	l_1	l_2	l_3	l_4	l_5	l_6	l_7	l_8	l_9 min.	l_{10}	l_{11} min.	Charge de traction (N)
19-840-94	16	9,5	6,5	94	70	12	36	70	95	45	34	17,5	37	8	13,5	16	10	45	34	17	11110

Exemple de commande

Référence
19-840-94

Taquet magnétique à clipser

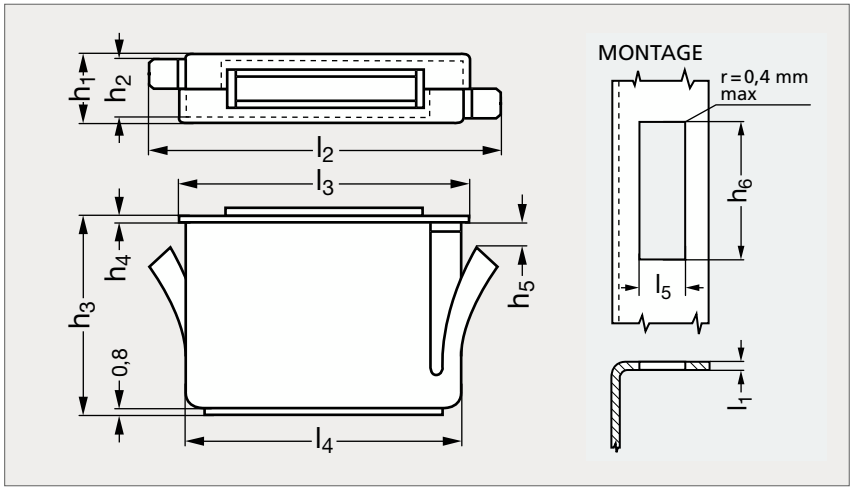



Taquet blanc



Taquet noir

MATIÈRE

- Corps en polypropylène noir ou blanc.
- Aimant en ferrite de baryum ou en strontium ferritique (pour h_1 = 9,2).
- Pôles de l'aimant en acier XC 10 zingué.

UTILISATION

- Indice d'inflammabilité : UL94-HB.
- Température d'emploi de - 30 °C à + 115 °C.
- Force (N) : force moyenne de décollage.

MONTAGE

- Poinçonner le panneau comme illustré.
- Encliqueter le taquet dans la fente.

Noir	l_1 min.	l_1 max.	l_2	l_3	l_4	l_5 ±0,1	h_1	h_2	h_3	h_4	h_5	h_6 ±0,1	Force (N)	Déformation moyenne (N)	Blanc
19-960-22	0,5	2	27,9	23,6	22	6,4	7,7	6,1	13,3	0,8	0,9	22,2	8	2,1	19-965-22
19-960-23	2	3,5	26,7	23,6	22	6,4	7,7	6,1	13,3	0,8	2,4	22,2	8	2,1	19-965-23
19-960-32	0,5	2	47	39,7	37,8	8,1	9,2	7,7	25,4	0,8	1	38,1	46	2,1	19-965-32
19-960-33	2	3,5	46,2	39,7	37,8	8,1	9,2	7,7	25,4	0,8	2,5	38,1	46	5,9	
19-960-35	3,5	5	45,5	39,7	37,8	8,1	9,2	7,7	25,4	0,8	4	38,1	46	5,9	
19-960-52	0,5	2	65,3	58,5	57	9,6	11	9,4	20,6	1,2	0,3	38,1	64	7,3	19-965-52
19-960-53	2	3,5	64,5	58,5	57	9,6	11	9,4	20,6	1,2	1,8	57,1	64	7,3	
19-960-55	3,5	5	63,3	58,5	57	9,6	11	9,4	20,6	1,2	3,3	57,1	64	7,3	

Exemple de commande — Référence **19-960-22**

Taquet magnétique à clipser, rond

19-98

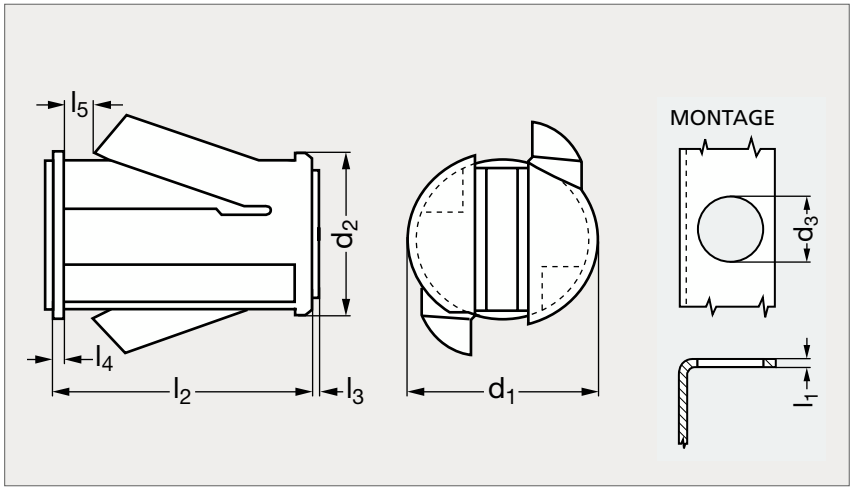



MATIÈRE

- Corps en polypropylène noir.
- Aimant en ferrite de baryum.
- Pôles de l'aimant en acier XC10 zingué.

UTILISATION

- Indice d'inflammabilité : UL94-HB.
- Température d'emploi de - 30 °C à + 15 °C.
- Force (N) = force moyenne de décollage.

MONTAGE

- Percer ou poinçonner le panneau comme illustré.
- Encliqueter le taquet dans le trou.

	d_1	d_2	d_3 $^{+0,1}_{0}$	l_1 min.	l_1 max.	l_2	l_3	l_4	l_5	Force (N)	Déformation moyenne (N)
19-980-22	16	14,2	14,3	0,5	2	21,4	0,8	0,8	0,8	14	2,2
19-980-23	16	14,2	14,3	2	3,5	21,4	0,8	0,8	2,3	14	2,2
19-980-25	16	14,2	14,3	3,5	5	21,4	0,8	0,8	3,8	14	2,2
19-980-32	24,5	22,1	22,3	0,5	2	33,5	0,8	1,2	0,5	49	6,4
19-980-33	24,5	22,1	22,3	2	3,5	33,5	0,8	1,2	2	49	6,4

Exemple de commande

Référence **19-980-22**

Loqueteau magnétique étanche

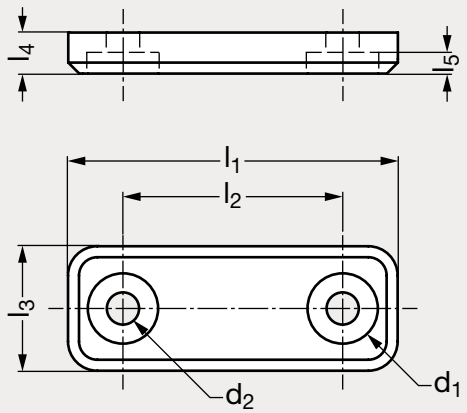



MATIÈRE

- Plastique blanc.

UTILISATION

- La gâche a les mêmes dimensions que le loqueteau et est différenciée par une marque bleue.

PRODUITS ASSOCIÉS



Poignée aluminium 11-51
Page 121



Poignée inox 11-53
Page 124



Charnière plate zamac, inox, aluminium 37-12
Page 742



Charnière plate aluminium 37-11
Page 741

	l_1	l_2	l_3	l_4	l_5	d_1	d_2	Force (kg)
19-940-45	45	30	17	5,6	3	9,6	4,4	3

Exemple de commande — Référence **19-940-45**

Loqueteau magnétique étanche

19-95

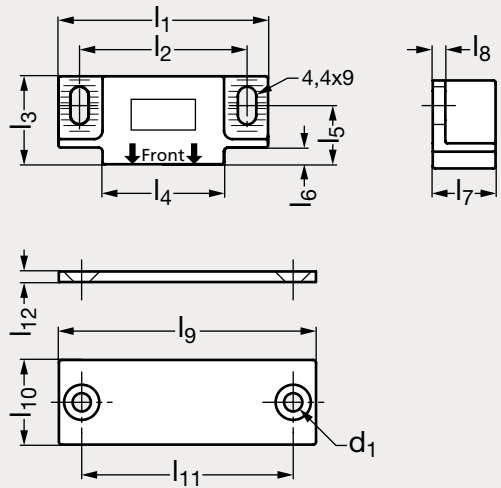



MATIÈRE

- Loqueteau en plastique blanc ou noir.
- Gâche en inox (AFNOR Z 6 CND 17-11, Werk 1.4401, AISI 316).

PRODUITS ASSOCIÉS



Poignée technopolymère 11-56 Page 130



Poignée mince aluminium 11-48 Page 118

Charnière longue inox 37-81 Page 801



Charnière plate technopolymère 37-13 Page 751

Blanc	d_1	l_1	l_2	l_3	l_4	l_5	l_6	l_7	l_8	l_9	l_{10}	l_{11}	l_{12}	Force (kg)	Noir
19-951-50	3,8	50	40	21	29	14	4	13	3	49	15	40	2	3	19-953-50

Exemple de commande

Référence **19-951-50**

Loqueteau magnétique à visser

19-103

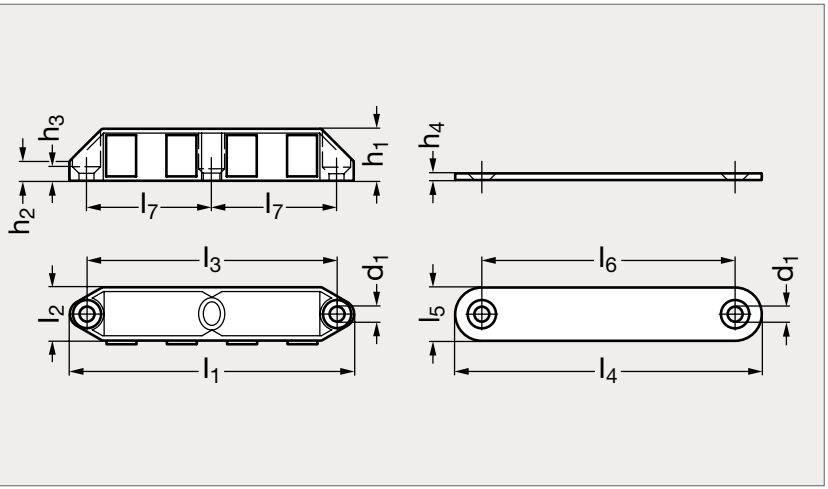



MATIÈRE

- Corps en zamac nickelé.
- Aimant en ferrite dure ou en aluminium-nickel-cobalt (AlNiCO).
- Gâche en acier nickelé.

UTILISATION

- Température maximum d'emploi : + 80 °C pour la ferrite dure, + 300 °C pour l'aluminium-nickel-cobalt.

PRODUITS ASSOCIÉS



Poignée aluminium alésée 11-55 Page 127



Poignée acier ou inox 11-52 Page 119



Charnière à indexation, acétal 37-08 Page 734



Charnière nœud à plat, acier ou inox 37-106 Page 747

Ferrite dure	l_1	l_2	l_3	l_4	l_5	l_6	l_7	h_1	h_2	h_3	h_4	d_1	Force (kg)	AlNiCo
19-1031-49	49,4	16,4	39	56	16	40		15,6	5,5	4	2	4,5	4	19-1035-49
19-1031-85	86	16,4	75	92	16	76	37,5	15,6		5,5	2	4,5	8	
	86	16,4	75	92	13	76	37,5	15,6		5,5	2	4,5	8	19-1035-85

Exemple de commande — Référence **19-1031-85**

Loqueteau magnétique à visser, plat

19-104

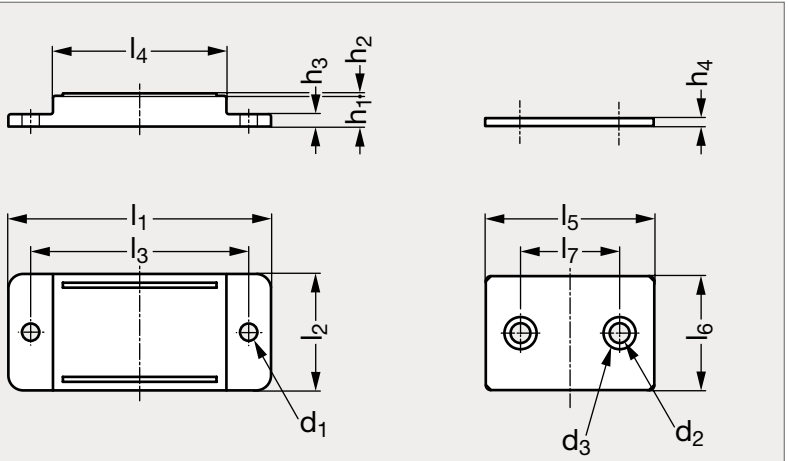



MATIÈRE

• Loqueteau en ABS noir.

PRODUITS ASSOCIÉS



Poignée fixe 11-07
Page 92



Poignée technopolymère haut résistance 11-54
Page 126



Charnière à friction, zamac 37-06
Page 731



Charnière plate zamac, inox, aluminium 37-12
Page 742

	l_1	l_2	l_3	l_4	l_5	l_6	l_7	h_1	h_2	h_3	h_4	d_1	d_2	d_3	Force (kg)
19-1040-43	43	17	34	25	24	17	13	6	0,5	2,5	1,6	3,5	4	6,5	1
19-1040-53	53	23,5	44	35	34	23	20	6,2	0,5	2,5	1,6	3,5	4	6,5	3
19-1040-64	64	24,5	55	46	45	24	30	7	0,5	2,5	1,6	3,5	4	6,5	5

Exemple de commande

Référence

19-1040-43

Loqueteau magnétique à visser

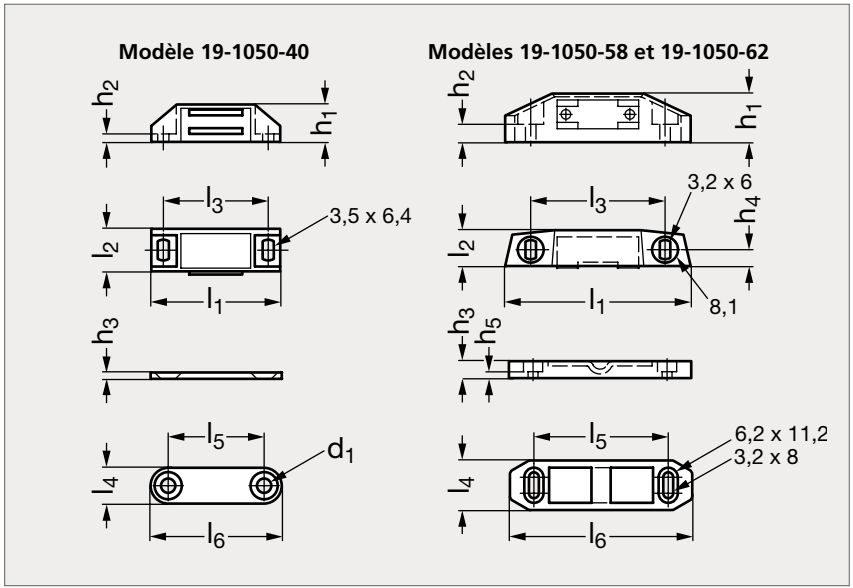



MATIÈRE

• Loqueteau en plastique blanc.

PRODUITS ASSOCIÉS



Poignée aluminium 11-51
Page 121



Poignée mince aluminium 11-48
Page 118



Charnière à ressort, acier ou inox 37-85
Page 808



Charnière plate technopolymère 37-13
Page 751

	l_1	l_2	l_3	l_4	l_5	l_6	h_1	h_2	h_3	h_4	h_5	d_1	Force (kg)
19-1050-40	40	13,7	32,2	11,2	30	41,2	11,7	2,5	2			4,5	3
19-1050-58	58	12	42	15,5	42	57	15,2	5,5	5	5	2		4
19-1050-62	62	12,6	45	16,4	44,7	62	15,2	5,5	5,5	6	2		6

Exemple de commande

Référence **19-1050-40**

Loqueteau magnétique à visser

19-106

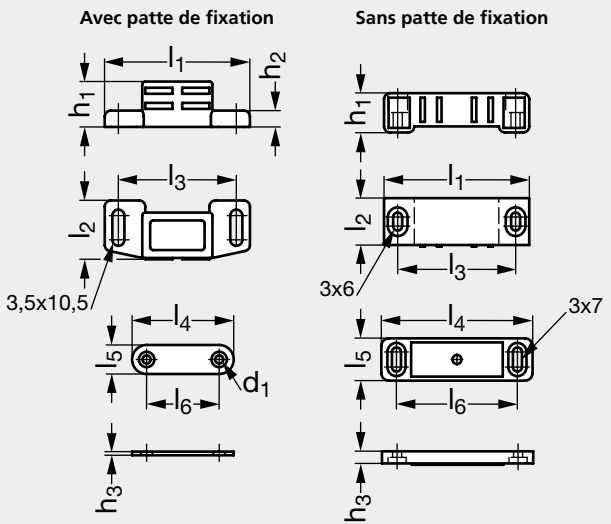



Avec patte de fixation



Sans patte de fixation

MATIÈRE

- Loqueteau en plastique blanc.
- Gâche en acier zingué ou en plastique blanc.

PRODUITS ASSOCIÉS



Poignée inox 11-53
Page 124



Poignée technopolymère 11-56
Page 130



Charnière nœud à plat, acier ou inox 37-106
Page 747



Charnière à indexation, nylon 37-10
Page 737

Avec patte de fixation	l_1	l_2	l_3	l_4	l_5	l_6	h_1	h_2	h_3	d_1	Gâche	Force (kg)	Sans patte de fixation
19-1061-48	48	19,2	38	41	14	31	15	5,5	1,5	3	Acier	4	
	48	15,5	37,5	50	14	40	13		4		Plastique	4	19-1062-48

Exemple de commande

Référence
19-1061-48

Loqueteau magnétique à visser

19-107

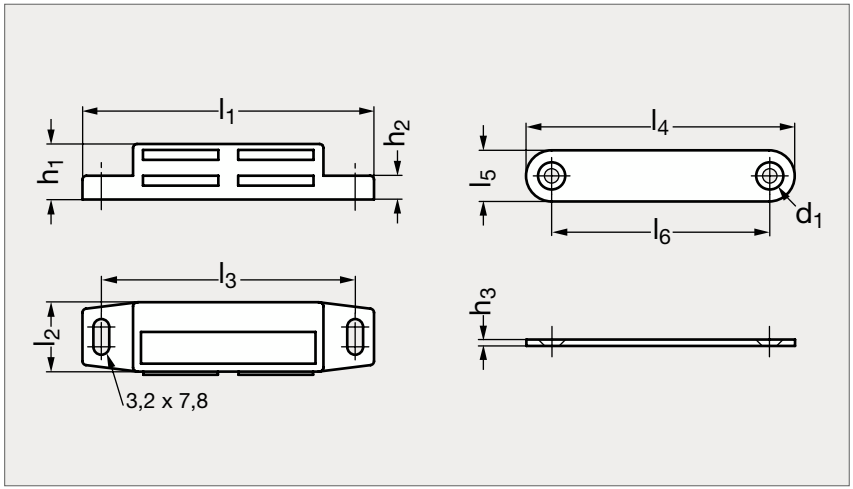



MATIÈRE

- Loqueteau en plastique blanc.
- Gâche en acier zingué.

PRODUITS ASSOCIÉS



Poignée fixe 11-07
Page 92



Poignée aluminium alésée 11-55
Page 127



Charnière plate aluminium 37-11
Page 741



Charnière nœud à plat 37-77
Page 746

	l_1	l_2	l_3	l_4	l_5	l_6	h_1	h_2	h_3	d_1	Force (kg)
19-1070- 74	74	17,5	64	66	12	54	14	6	2	3	12

Exemple de commande

Référence
19-1070-74

Grenouillère polypropylène

36-01

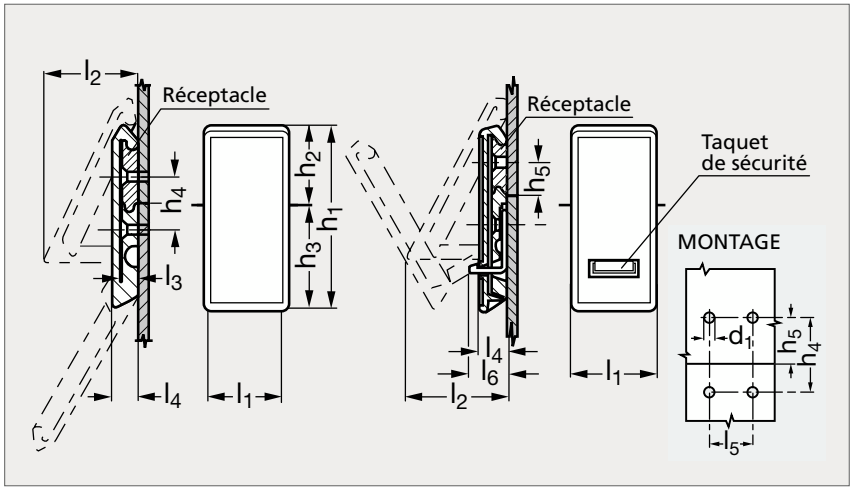



MATIÈRE

- Grenouillère et réceptacle en polypropylène noir.
- Taquet de sécurité en acétal rouge.
- Livré sans vis de montage.

UTILISATION

- Indice d'inflammabilité : UL94-HB.
- Température d'emploi jusqu'à + 65 °C.

MONTAGE

- Préparer le panneau comme illustré.
- Emboîter le taquet dans le socle de la grenouillère.
- Visser ou riveter l'ensemble.

PRODUIT ASSOCIÉ



Vis tête fraisée 31-153
Page 1336

Sans taquet	l_1	l_2	l_3	l_4	l_5	l_6	d_1	h_1	h_2	h_3	h_4	h_5	Charge max. (N)	Avec taquet
36-010-30	30,5	28,4	4,8	7,9	9,5		3,3	54,8	20,2	34,6	19	9,5	445	
	25,4	28,2	4,7	8	9,5	11	3,25	55	20,3	34,5	19	9,5	310	36-015-25

Exemple de commande — Référence **36-010-30**

Grenouillère élastomère

36-05

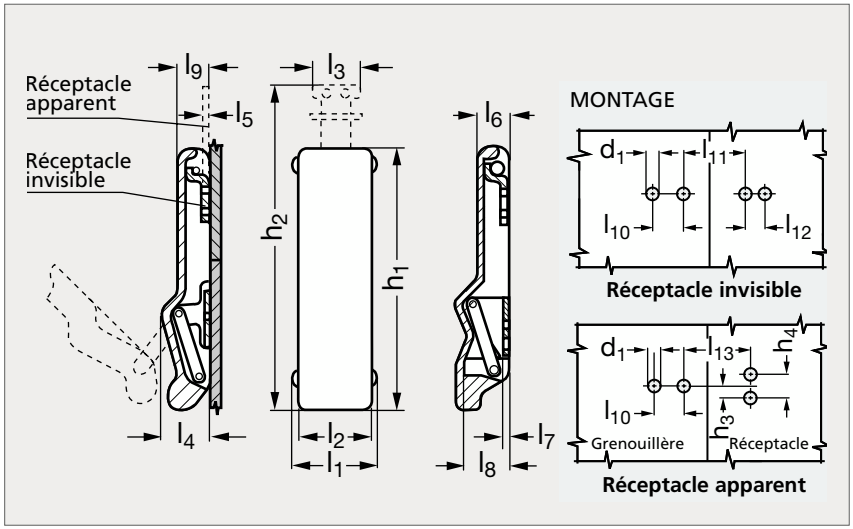



MATIÈRE

- Corps en élastomère noir mat.
- Rivet en inox.
- Réceptacle et support en inox (AFNOR Z 6 CN 18-09, AISI 304).

UTILISATION

- Amortit les chocs et absorbe les vibrations.
- Tolère un mauvais alignement.
- Indice d'inflammabilité : UL94-HB.

MONTAGE

- Préparer le panneau comme illustré.
- Poser le réceptacle et la grenouillère au moyen de rivets ou de vis.

PRODUIT ASSOCIÉ



Vis tête fraisée 31-153
Page 1336

Réceptacle invisible	h_1	h_2	h_3 $^{\pm 0,5}$	h_4 $^{\pm 0,1}$	l_1	l_2	l_3	l_4	l_5	l_6	l_7	l_8	l_9	l_{10} $^{\pm 0,1}$	l_{11}	l_{12} $^{\pm 0,1}$	l_{13} $^{\pm 3}$	d_1 $^{+0,1}_{0}$	Réceptacle apparent
36-050-106	106	129	6,4	12,7	31,8	28,7	21,8	19,6	2,4				12,2	17,5	31,8	9,5	79	4,3	36-055-106
36-050-164	164				45,7	45,7		29,5	2,4	18,3	1,6	26,2		12,7	76,2	12,7		5,2	

Exemple de commande — Référence **36-050-106**

Grenouillère élastomère, flexible, petit modèle

36-07

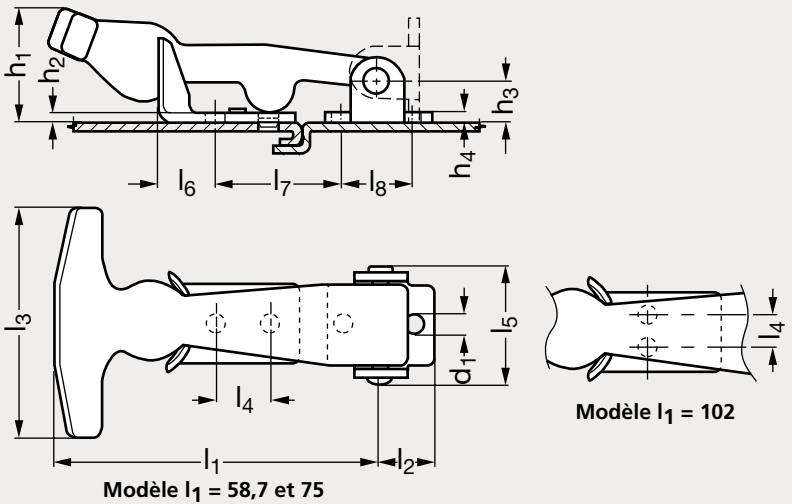

Modèle l_1 = 58,7 et 75

Modèle l_1 = 102



MATIÈRE

- Poignée en élastomère noir.
- Support en acier XC 10 zingué ou en inox (AISI 302).

PRODUIT ASSOCIÉ



Vis tête fraisée 31-153
Page 1336

Acier	l_1	l_2	l_3	l_4	l_5	l_6	l_7	l_8	d_1	h_1	h_2	h_3	h_4	Force (N)	Inox
36-070- 60	58,7	10,3	36,6	9,5	18	10,3	25,4	12,7	3,2	19	1	6	1	26	36-075- 60
36-070- 75	75	11,9	47,8	12,7	24,2	12,7	31,8	15,9	3,6	19	1,6	8,7	2	38,7	36-075- 75
36-070-100	102	16,6	62	11,1	31,8	18,3	38,1	22,2	5,2	31,8	2	12,7	2,4	49	36-075-100

Exemple de commande — Référence **36-070-60**

Grenouillère élastomère, flexible

36-09

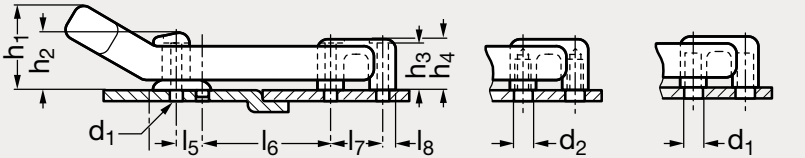

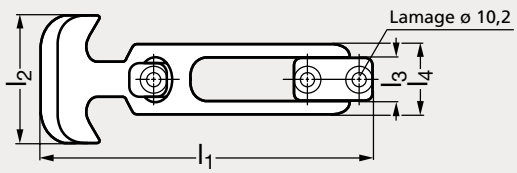



MATIÈRE

- Poignée en élastomère noir.
- Réceptacle et support en nylon noir chargé de fibres de verre.
- Livré sans vis de fixation.

UTILISATION

- Conçue dans un matériau non conducteur.
- Permet un alignement automatique.
- Indice d'inflammabilité : UL94-HB.

Fixation invisible taraudée	Fixation invisible alésée	Fixation frontale	l_1	l_2	l_3	l_4	l_5 $^{\pm 0,2}$	l_6	l_7 $^{\pm 0,2}$	l_8	d_1	d_2	h_1	h_2	h_3	h_4
36-090-122	36-092-122	36-095-122	122	47	15	25,4	9,5	41	19	5,1	5,2	M5	31	21	18	20,3
	36-092-167	36-095-167	167	47	15	32	9,5	72	19	5,1	5,2		29	21	18	20,3
36-090-221	36-092-221	36-095-221	221	47	15	32	9,5	117	19	5,1	5,2	M5	29	21	18	20,3

Exemple de commande — **Référence** **36-090-122**

Grenouillère élastomère, flexible grand modèle

36-11

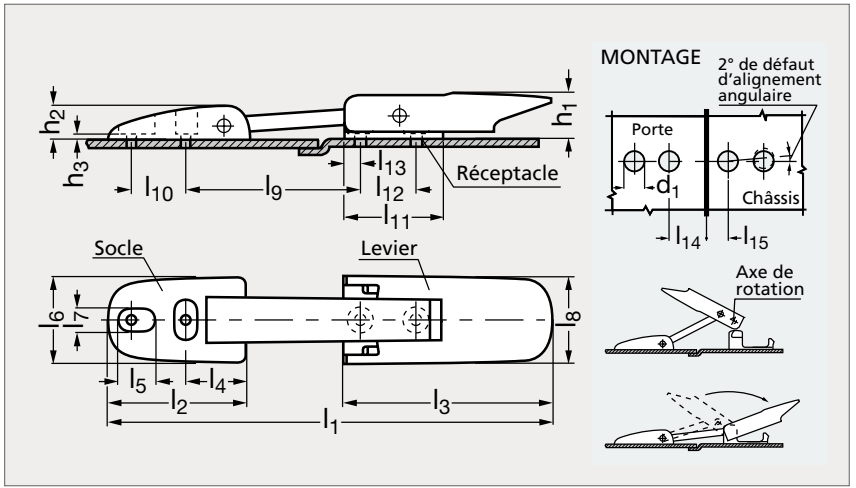



MATIÈRE

- Corps en élastomère noir.
- Levier, réceptacle et socle en nylon noir chargé de fibres de verre.

UTILISATION

- Indice d'inflammabilité : UL94-HB.
- Température d'emploi de - 40 °C à + 80 °C.

MONTAGE

- Préparer la porte et le châssis comme illustré.
- Aligner le levier au-dessus du réceptacle.
- Positionner l'axe de rotation dans le réceptacle.
- Rabattre le levier pour verrouiller.

	l_1	l_2	l_3	l_4	l_5	l_6	l_7	l_8	l_9	l_{10} $^{\pm 0,2}$	l_{11}	l_{12} $^{\pm 0,2}$	l_{13}	l_{14} min.	l_{15} max.	d_1 $^{\pm 0,1}$	h_1	h_2	h_3	Force élastique (N)
36-110-255	254	80	121	34,3	19,6	48	13	48	97	25,4	64	32	10	35	15	5,5	31	23,5	3	110
36-110-300	300	80	121	34,3	19,6	48	13	48	144	32	64	32	10	35	15	6,6	31	23,5	3	350
36-110-380	379	80	121	34,3	19,6	48	13	48	222	25,4	64	32	10	35	15	5,5	31	23,5	3	190

Exemple de commande — Référence **36-110-255**

Grenouillère à levier acier

36-13

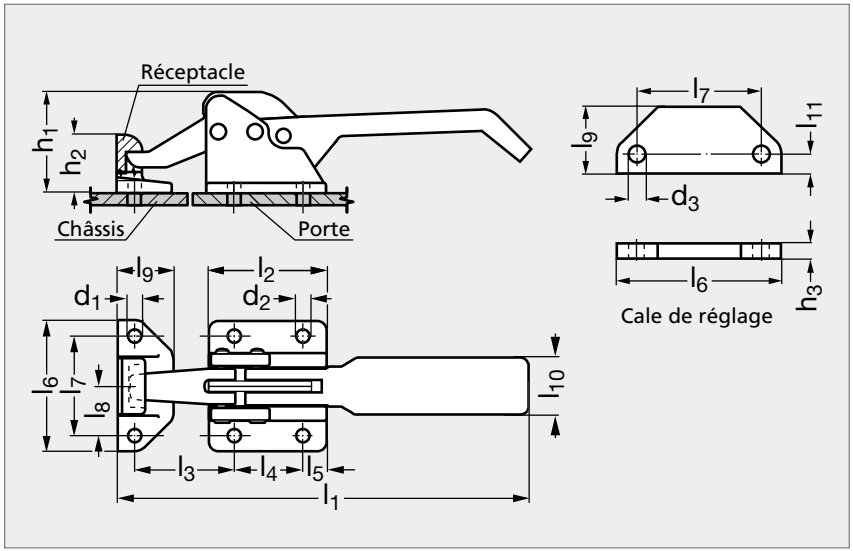



MATIÈRE

- Levier, came, socle et réceptacle en acier malléable.
- Cale de réglage en acier XC 10.

UTILISATION

- L'effet de levier fait céder la rouille, la glace ou la peinture.
- Une cale de réglage est fournie afin d'ajuster le plan de verrouillage du réceptacle si nécessaire.

	l_1	l_2	l_3 $^{\pm 0,2}$	l_4 $^{\pm 0,2}$	l_5	l_6	l_7 $^{\pm 0,2}$	l_8	l_9	l_{10}	l_{11}	d_1	d_2	d_3	h_1	h_2	h_3	Charge max. (N)
36-130-210	211	60,3	51	35	12,7	66,7	51	25,4	28	25,4	7,9	7,1	8	7,1	51	28	3,2	2200

Exemple de commande — Référence **36-130-210**

Grenouillère à levier zamac

36-15

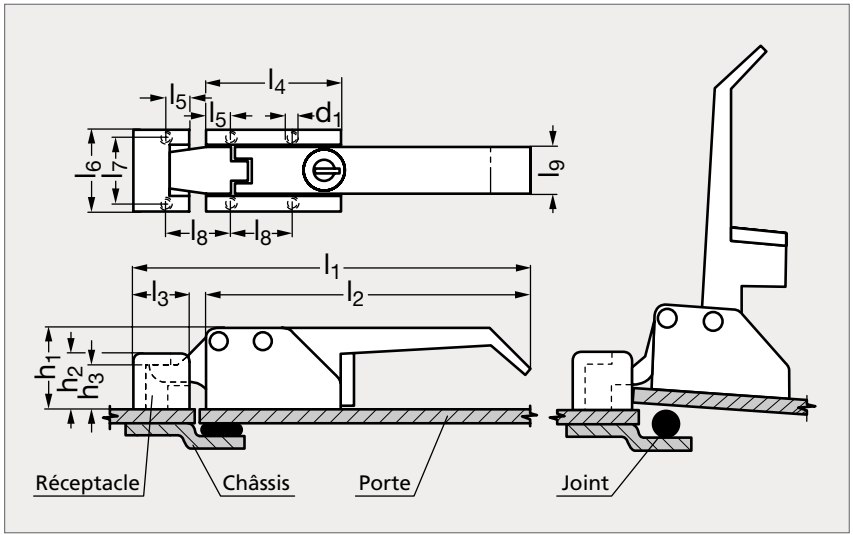



Argent



Chromé



Noir

MATIÈRE

- Levier, came, socle, réceptacle et serrure en zamac chromé, noir ou satiné argent.
- Goupilles en inox.

UTILISATION

- Verrouillage : abaisser la poignée, la came de verrouillage s'engage dans le réceptacle et verrouille la porte, avec une course de compression de 9,5 mm.
- Déverrouillage : relever la poignée, la porte s'entrouvre mécaniquement de 7,9 mm.

SANS SERRURE																	AVEC SERRURE		
Chromé	Noir	Argent	l_1	l_2	l_3	l_4 $^{\pm 0,5}$	l_5	l_6	l_7 $^{\pm 0,1}$	l_8 $^{\pm 0,1}$	l_9	d_1	h_1	h_2	h_3	Charge (N)	Résistance rupture (N)	Chromé	Noir	Argent
36-151-160	36-152-160	36-153-160	156	127	22	52,4	9,5	33,3	25,4	25,4	18	M5	32	22	17,5	2200	3700	36-155-160	36-156-160	36-157-160

Exemple de commande

Référence

36-151-160

Grenouillère rotative acier ou inox

36-21

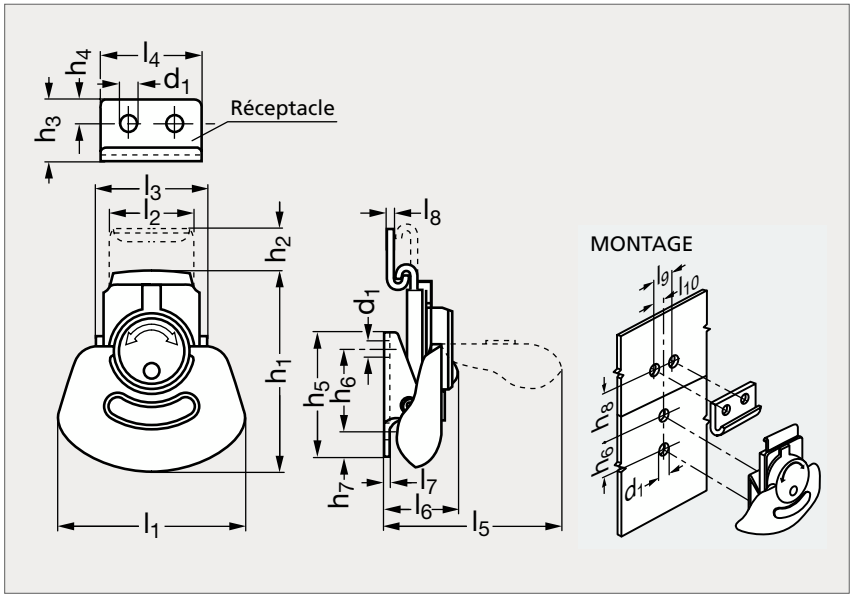



Acier



Inox

MATIÈRE

- Ailette, corps, coulisse et réceptacle en acier ou en inox (AFNOR Z 6 CN 18-09, ISI 304)
- Plaque de fixation en inox (AFNOR Z 6 CN 18-09, AISI 304).
- Rivets et ressort en inox.

UTILISATION

- S'utilise pour les applications soumises aux chocs et aux vibrations.
- Compense jusqu'à 1,7 mm d'irrégularité de montage, de variation de panneau et de jeu de joint.
- Accepte une tolérance de 2,3 mm de déflection en position fermée.
- Température d'emploi de - 40 °C à + 80 °C.
- Charge maxi : 1230N pour l'acier et 845N pour l'inox.

ACIER																					INOX	
Avec réceptacle	Sans réceptacle	d_1 $^{\pm 0,1}$	h_1	h_2	h_3	h_4	h_5	h_6 $^{\pm 0,1}$	h_7	h_8 $^{+1,7}_{-0,2}$	l_1	l_2	l_3	l_4	l_5	l_6	l_7	l_8	l_9 $^{\pm 0,1}$	l_{10} $^{\pm 0,1}$	Avec réceptacle	Sans réceptacle
36 - 211 - 55	36 - 212 - 55	4,5	55	12	17	6,4	33,5	19,1	6,4	32	52	24	31	29	48	19	1,3	1,6	12,6	6,3	36 - 215 - 55	36 - 216 - 55

Exemple de commande — **Référence** **36 - 211 - 55**

Grenouillère rotative acier ou inox

36-23

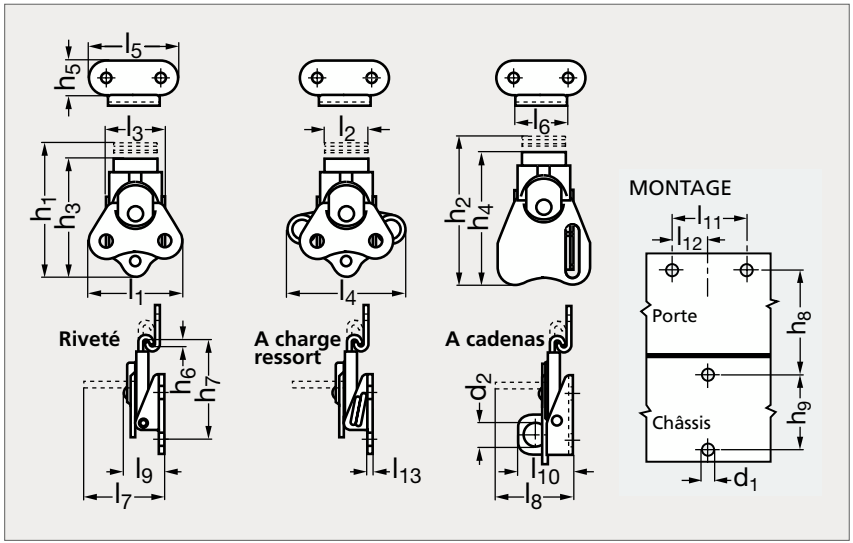



À charge ressort — Riveté — À cadenas

MATIÈRE

- Ailette et corps en acier au carbone zingué ou en inox.
- Coulisse en alliage d'acier cémenté zingué ou en inox.
- Plaque de fixation en acier au carbone ou en inox.
- Couvercle et ressort en inox.
- Réceptacle en acier ou en inox

UTILISATION

- Charge maxi. : 2000 N.

ACIER															INOX		
Riveté	Charge ressort	Cadenas	l_1	l_2	l_3	l_4	l_5	l_6	l_7	l_8	l_9	l_{10}	l_{11} $^{+0,1}_{-0,2}$	l_{12} $^{+0,1}_{-0,2}$	Riveté	Charge ressort	Cadenas
36-231-38	36-232-38	36-233-38	38	17,5	24	49	37	21	33	44	15	24	24	12	36-235-38	36-236-38	36-237-38

ACIER															INOX		
Riveté	Charge ressort	Cadenas	l_{13}	d_1	d_2	h_1	h_2	h_3	h_4	h_5	h_6	h_7	h_8	h_9	Riveté	Charge ressort	Cadenas
36-231-38	36-232-38	36-233-38	1,3	3,3	9,5	52	58	46	51	13	2	39	27	19	36-235-38	36-236-38	36-237-38

Exemple de commande — Référence **36-231-38**

Grenouillère à lame zamac, miniature

36-28

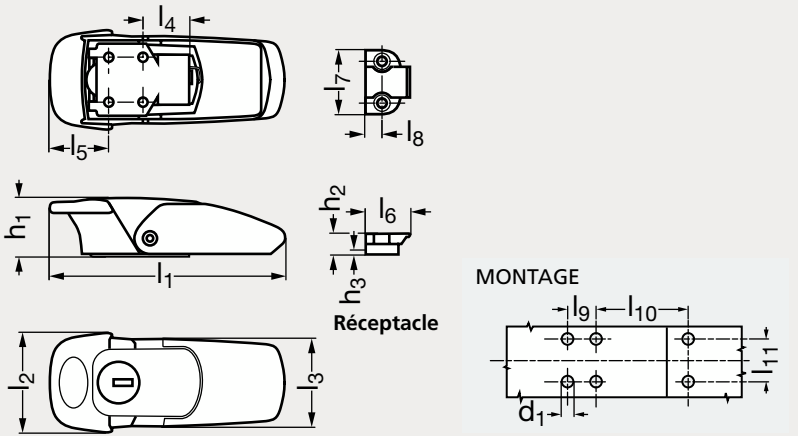



Noir



Chromé brillant

MATIÈRE

- Lame, levier et réceptacle en zamac chromé brillant, chromé satiné ou pelliculé noir.
- Socle, ressort, goupilles et barillet en inox.
- Clés en zamac nickelé.

MONTAGE

- Préparer le panneau comme illustré.
- Fixer la grenouillère et le réceptacle à l'aide de vis tête fraisée M3.

PRODUITS ASSOCIÉS



Vis tête fraisée 31-153
Page 1336



Grenouillère zamac 36-29
Page 696

SANS SERRURE																	AVEC SERRURE		
Chromé brillant	Chromé satiné	Noir	l_1	l_2	l_3	l_4	l_5	l_6	l_7	l_8	l_9 ±0,1	l_{10} ±0,1	l_{11} ±0,1	d_1 ±0,1	h_1	h_2	h_3	Chromé brillant	Chromé satiné	Noir
36-281-72	36-282-72	36-283-72	72	31	28	14	17	14	20	5	12	30	12	3,2	18	7	3	36-285-72	36-286-72	36-287-72

Exemple de commande — Référence **36-281-72**

Grenouillère à lame zamac

36-29

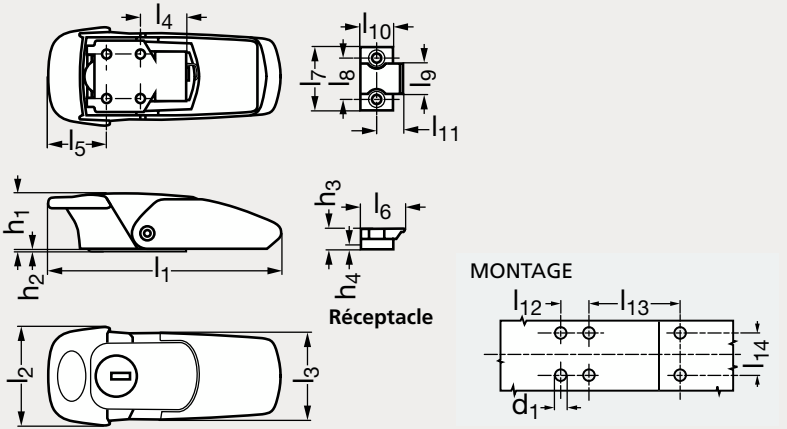



Chromé brillant



Noir

MATIÈRE

- Lame, levier et réceptacle en zamac chromé brillant, chromé satiné ou pelliculé noir.
- Socle, ressort, goupilles et barillet en inox.
- Clés en zamac nickelé.

MONTAGE

- Préparer le panneau comme illustré.
- Fixer la grenouillère et le réceptacle à l'aide de vis tête fraisée M3.

PRODUITS ASSOCIÉS



Vis tête fraisée 31-153
Page 1336



Grenouillère zamac, miniature 36-28
Page 696

SANS SERRURE																						AVEC SERRURE		
Chromé brillant	Chromé satiné	Noir	l_1	l_2	l_3	l_4	l_5	l_6	l_7	l_8	l_9	l_{10}	l_{11}	l_{12} $^{\pm 0,1}$	l_{13} $^{\pm 0,1}$	l_{14} $^{\pm 0,1}$	d_1 $^{\pm 0,1}$	h_1	h_2	h_3	h_4	Charge max. (N)	Chromé brillant	Chromé satiné	Noir
36-291-84	36-292-84	36-293-84	84	34	32	18	21	16	24	17	12	12	10	12	35,5	16	3,2	21	1	8	4	1200	36-295-84	36-296-84	36-297-84

Exemple de commande

Référence **36-291-84**

Grenouillère à lame acier ou inox

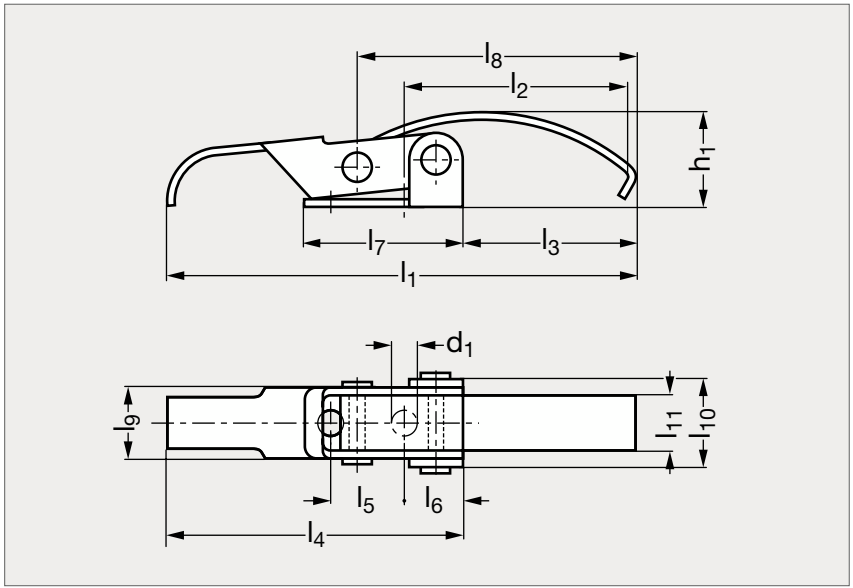

INOX



MATIÈRE

• Acier zingué chromaté ou inox (AFNOR Z 6 CN 18-09, Werk 1.4301, AISI 304).

PRODUITS ASSOCIÉS



Grenouillère à lame 36-31
Page 698



Grenouillère à lame 36-32
Page 699

Acier	F_1 (N)	d_1	h_1 $^{\pm 1}$	l_1	l_2 $^{\pm 0,5}$	l_3	l_4	l_5	l_6	l_7	l_8	l_9	l_{10}	l_{11}	Inox
36-301-50	500	5,1	18	89	43	33	56	14	11	30	53	13,5	17	10	36-305-50

Exemple de commande — Référence **36-301-50**

Grenouillère à lame acier ou inox

36-31

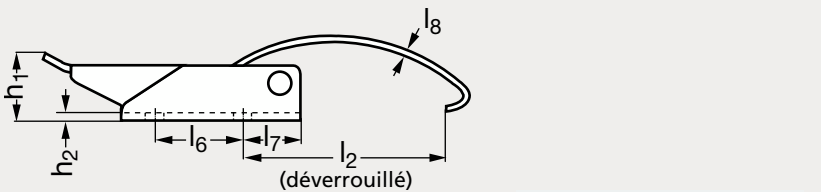



MATIÈRE

- Acier XC 10 zingué ou inox (AISI 302) pour le modèle 36-315-30 ou (AFNOR Z 6 CN 18-09, AISI 304) pour les modèles 36-315-53.
- Lame ressort en acier ou en inox 17-7PH.
- Goupilles en inox.

PRODUITS ASSOCIÉS



Réceptacle 36-35
Page 700



Grenouillère à lame 36-30
Page 697



Grenouillère à lame 36-32
Page 699

Acier	l_1	l_2 $^{\pm 0,2}$	l_3	l_4	l_5	l_6	l_7	l_8	l_9	l_{10}	d_1	h_1	h_2	Force (N)	Taille du réceptacle	Inox
36-310-30	27,4	22,5	12,6	8,3	21,6	9,5	6	0,9	9,5	24	3,3	7,9	0,8	135	3	36-315-30
36-310-53	48,4	29,5	22,6	15,1	38,1	17,5	10,7	1	17,5	31,2	4,3	14,3	1,6	310	4	36-315-53
36-310-53	48,4	42	22,6	15,1	38,1	17,5	10,7	1	17,5	43,9	4,3	14,3	1,6	310	4	36-315-53
	48,4	55	22,6	15,1	38,1	17,5	10,7	1	17,5	56,6	4,3	14,3	1,6	310	4	36-315-53
36-310-56	48,4	29,5	22,6	15,1	38,1	17,5	10,7	1,6	17,5	31,2	4,3	14,3	1,6	670	4	
36-310-56	48,4	42	22,6	15,1	38,1	17,5	10,7	1,6	17,5	43,9	4,3	14,3	1,6	670	4	
36-310-56	48,4	55	22,6	15,1	38,1	17,5	10,7	1,6	17,5	56,6	4,3	14,3	1,6	670	4	
36-310-60	73,2	57	30,2	19,8	50,8	25,4	16	1,3	25,4	60,2	5,2	18,3	1,7	290	5	
36-310-70	103,6	70,5	39,5	30,5	67,6	30,9	19	1,3	30,9	76,2	6,5	23,6	2	645	6	

Exemple de commande — Référence - l_2 : **36-310-30-22,5**

Grenouillère à lame acier ou inox

36-32

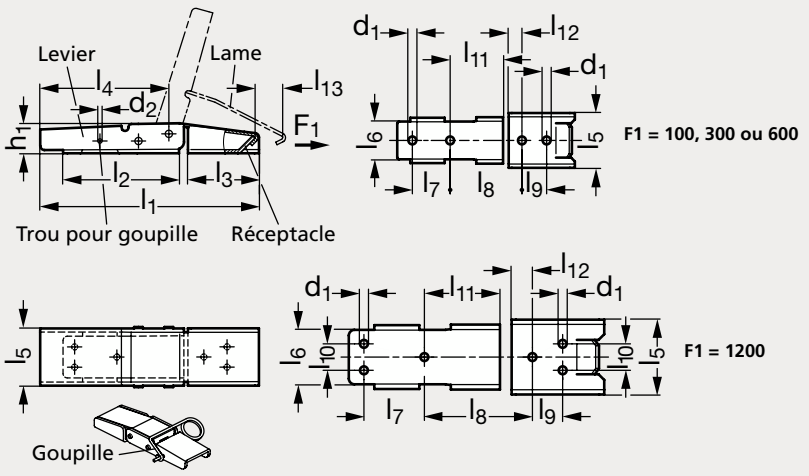



Acier, avec goupille | Inox, sans goupille | Inox, sans goupille | Goupille

MATIÈRE

- Acier zingué, passivé bleu ou inox (AFNOR Z 6 CN 18-09, Werk 1.4301, AISI 304).

UTILISATION

- Le mécanisme à ressort intégré maintien le levier et la lame en position ouverte et permet une utilisation sans effort de la grenouillère.
- La goupille permet d'éviter toute ouverture par inadvertance.

PRODUITS ASSOCIÉS



Grenouillère à lame 36-30
Page 697



Grenouillère à lame 36-31
Page 698

ACIER																			INOX	
Sans goupille	Avec goupille	F_1 (N)	d_1	d_2	h_1	l_1	l_2	l_3	l_4	l_5	l_6	l_7	l_8	l_9	l_{10}	l_{11}	l_{12}	l_{13}	Sans goupille	Avec goupille
36-321- 10	36-323- 10	100	3,4	1,4	8	53	25	17	31,5	15	9,5	9,5	13,5	6,2		8,5	3	11	36-325- 10	36-327- 10
36-321- 30	36-323- 30	300	3,4	1,8	10	76	34	25	44	20	13	8	29	8		22	4	9	36-325- 30	36-327- 30
36-321- 60	36-323- 60	600	4,2	2,5	15	111	56	35	67	29	20	20	38,8	13		28	7	11	36-325- 60	36-327- 60
36-321-120	36-323-120	1200	4,2	3	20	152	80	49	89	40	29	32	57,3	16	14	40	11	19	36-325-120	36-327-120

Exemple de commande — **Référence** **36-321-10**

Réceptacle pour grenouillère à lame

36-35

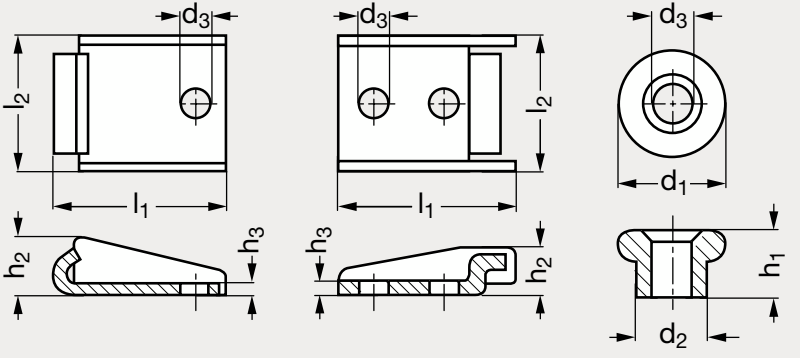

Réceptacle apparent **Réceptacle invisible** **Réceptacle bouton**



Réceptacle bouton

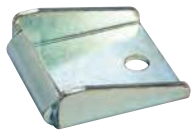

Réceptacle apparent



Réceptacle invisible

MATIÈRE

- Acier XC 10 zingué ou inox.

ACIER											INOX		
Apparent	Invisible	Bouton	d_1	d_2	d_3	h_1	h_2	h_3	l_1	l_2	Apparent	Invisible	Bouton
36-351- 3					3,3		4,5	0,8	13,1	10,7	36-355- 3		
36-351- 4					4,3		7,9	1,6	22,2	19	36-355- 4		
36-351- 6					6,5		12,7	1,9	38,9	36			
	36-352- 3				3,3		3,6	0,8	14,3	10,7		36-356- 3	
	36-352- 4				4,3		6,4	1,6	24,6	19		36-356- 4	
	36-352- 5				5,2		8,6	1,5	32,5	24,6			
	36-352- 6				6,5		11,1	1,9	44	36			
		36-353- 3	7,5	5,2	3,3	3,6							36-357- 3
		36-353- 4	11	7,9	4,3	6,4							36-357- 4
		36-353- 5	14,2	10,4	5,2	7,9							
		36-353- 6	20,6	15,9	6,5	11,1							

Exemple de commande — Référence **36-351-3**

Grenouillère à lame acier ou inox, avec ressort à torsion

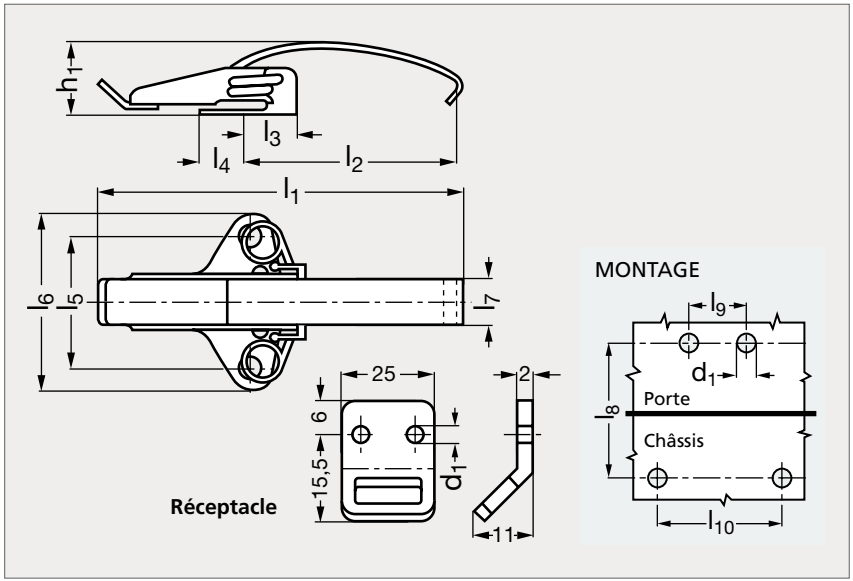



MATIÈRE

- Plaque de fixation et poignée en acier au carbone zingué ou en inox.
- Lame en acier zingué ou en inox.
- Ressort en acier à ressort zingué ou en inox.

UTILISATION

- Force de serrage :
  - modèle acier : 330 N min., 700 N max,
  - modèle inox : 260 N min., 530 N max.

MONTAGE

- Préparer la porte et le châssis comme illustré.
- Fixer la grenouillère et le réceptacle.

ACIER															INOX	
Sans réceptacle	Avec réceptacle	l_1	l_2	l_3	l_4	l_5	l_6	l_7	l_8 min.	l_8 max.	l_9	l_{10}	d_1	h_1	Sans réceptacle	Avec réceptacle
36-371- 82	36-372- 82	82	38	16	13	35	48	12,7	55	57,3	14	35	5,5	14,5	36-375-82	36-376-82
36-371-107	36-372-107	107	64	16	13	35	48	12,7	80,7	83	14	35	5,5	19,5		

Exemple de commande — Référence **36-371-82**

Grenouillère à tige réglable, acier ou inox

36-03

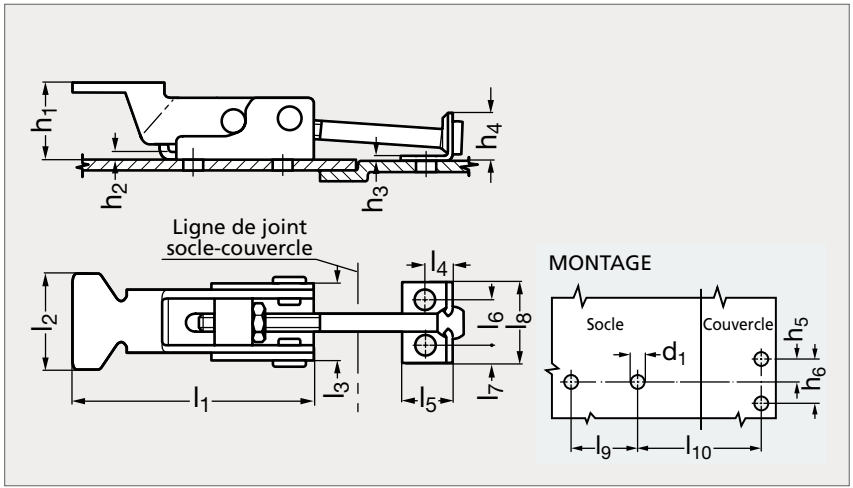



MATIÈRE

- Levier et corps en acier XC 10 zingué ou en inox (AFNOR Z 6 CN 18-09,AISI 304)
- Axe, guide d'axe et contre-écrou en acier zingué ou en inox.
- Rivet en inox (AISI 302).
- Réceptacle en acier zingué ou en inox.

MONTAGE

- Préparer le socle et le couvercle comme illustré.
- Poser la grenouillère et le réceptacle.
- Régler la tension désirée en position verrouillée.
- Relever le levier et serrer le contre-écrou contre le guide d'axe.

Acier	h_1	h_2	h_3	h_4	h_5 $^{\pm 0,2}$	h_6 $^{\pm 0,2}$	d_1 $^{+0,2}_{0}$	l_1	l_2	l_3	l_4	l_5	l_6	l_7	l_8	l_9 $^{+0,1}_{-0,2}$	l_{10} min.	l_{10} max.	Charge max. (N)	Inox
36-030-20	20	1,6	1,3	11	6,4	12,7	5,2	68	27	21	8	14	13	5	22	25,5	25	44	180	36-035-20
36-030-32	32	1,9	1,5	19	9,5	19	6,7	113	40	31	11	19	19	6	31	44,5	24	57	890	36-035-32

Exemple de commande — Référence **36-030-20**

Grenouillère à crochet invisible, acier

36-39

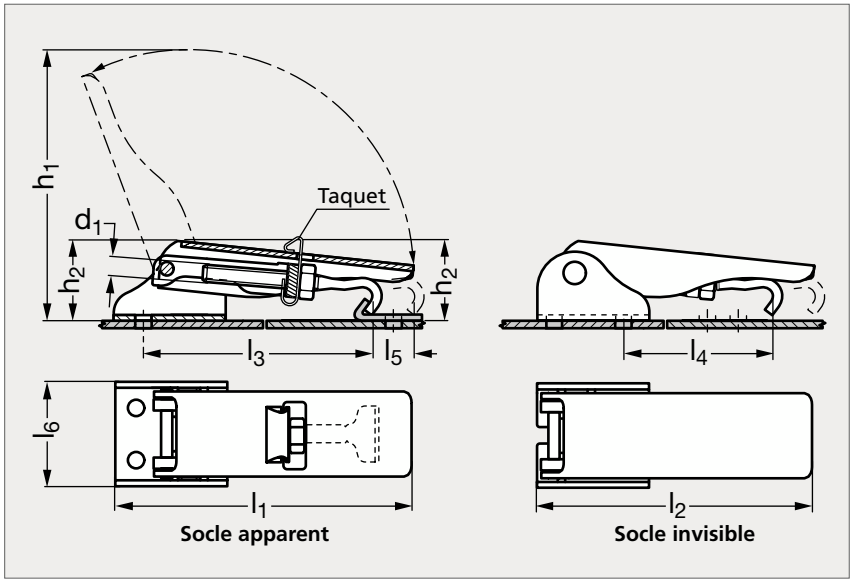



Avec taquet



Sans taquet

MATIÈRE

- Socle, crochet et poignée en acier XC 8 zingué.
- Goupille et écrou en acier.
- Taquet de sécurité en inox.

UTILISATION

- l_5 = course axiale du crochet.

MONTAGE

- Déterminer le réceptacle et le type de montage.
- Préparer le panneau comme illustré page 705.
- Fixer le socle et le réceptacle par des vis M4.
- Régler le serrage en ajustant l'écrou.

PRODUITS ASSOCIÉS



Réceptacle 36-40
Page 706



Grenouillère inox 36-39
Page 704



Grenouillères acier 36-47
Voir notre site internet



Grenouillère inox 36-48
Page 712

SOCLE APPARENT													SOCLE INVISIBLE	
Avec taquet	Sans taquet	l_1	l_2	l_3 min.	l_3 max.	l_4 min.	l_4 max.	l_5	l_6	d_1	h_1 max.	h_2	Avec taquet	Sans taquet
36-391-80	36-392-80	80	70	56	80	27	51	8	27,5	M5	74	22,5	36-393-80	36-394-80

Exemple de commande — Référence **36-391-80**

Grenouillère à crochet invisible, inox

36-39

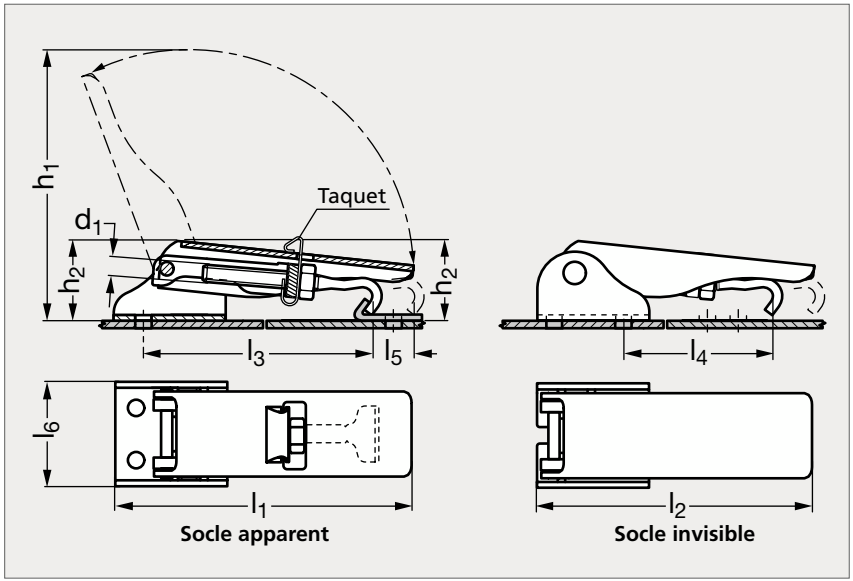



Sans taquet

Avec taquet

MATIÈRE

- Socle, crochet et poignée en inox (AFNOR Z 6 CN 18-09, AISI 304).
- Goupille et écrou en inox.
- Taquet de sécurité en inox.

UTILISATION

- l_5 = course axiale du crochet.

MONTAGE

- Déterminer le réceptacle et le type de montage.
- Préparer le panneau comme illustré page 705.
- Fixer le socle et le réceptacle par des vis M4.
- Régler le serrage en ajustant l'écrou.

PRODUITS ASSOCIÉS



Réceptacle 36-40
Page 706



Grenouillère acier 36-39
Page 703



Grenouillères acier 36-47
Voir notre site internet



Grenouillère inox 36-48
Page 712

SOCLE APPARENT													SOCLE INVISIBLE	
Avec taquet	Sans taquet	l_1	l_2	l_3 min.	l_3 max.	l_4 min.	l_4 max.	l_5	l_6	d_1	h_1 max.	h_2	Avec taquet	Sans taquet
36-395-80	36-396-80	80	70	56	80	27	51	8	27,5	M5	74	22,5	36-397-80	36-398-80

Exemple de commande — Référence **36-395-80**

Grenouillère à crochet invisible (montage)

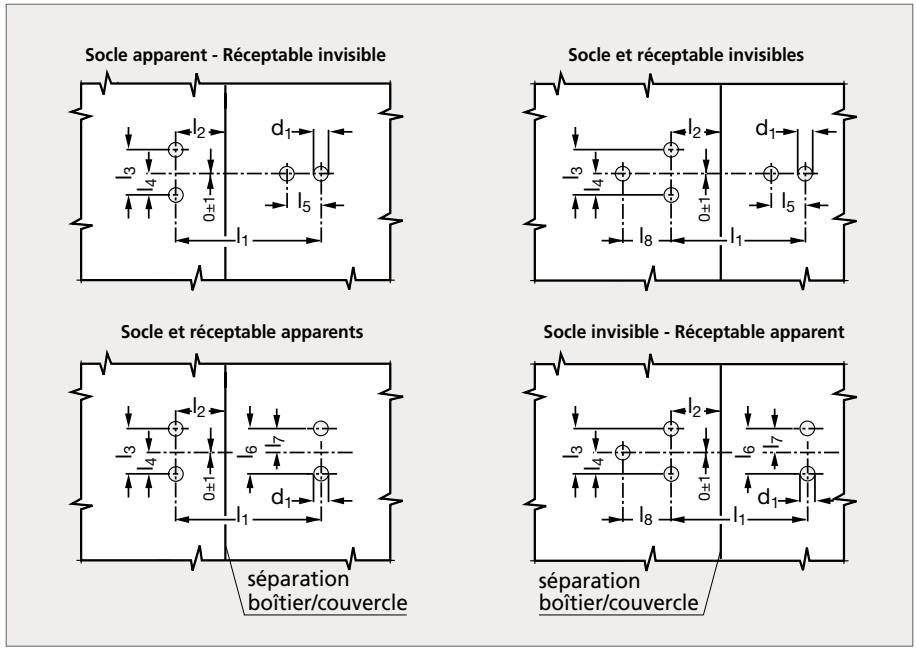

Socle	Réceptacle	d1 0,2/-0,0	l1 min.	l1 max.	l2 min.	l3 ± 0,2	l4 ± 0,2	l5 ± 0,2	l6 ± 0,2	l7 ± 0,1	l8 ± 0,2
Apparent	Invisible	4,4	59	69	25	14	7	10			
Apparent	Apparent	4,4	62	86	25	14	7		12,7	6,4	
Invisible	Invisible	4,4	30	40	6	14	7	10		23,5	
Invisible	Apparent	4,4	33	57	6	14	7		12,7	6,4	23,5

Réceptacle pour grenouillère à crochet invisible

36-40

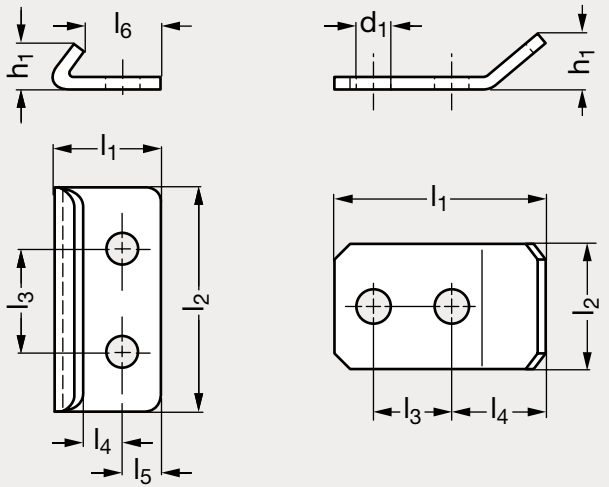

Réceptacle apparent **Réceptacle invisible**



MATIÈRE

• Acier XC 8 ou inox (AFNOR Z 6 CN 18-09, AISI 304)

PRODUITS ASSOCIÉS



Grenouillère acier 36-39
Page 703



Grenouillère inox 36-39
Page 704

ACIER										INOX	
Apparent	Invisible	d_1	l_1	l_2	l_3	l_4	l_5	l_6	h_1	Apparent	Invisible
36-401- 4		4,4	17	29	12,7	6,2	6,4	12,6	6,6	36-405- 4	
	36-402- 4	4,4	27	16	10	12			8		36-406- 4

Exemple de commande — Référence **36-401-4**

Grenouillère à crochet invisible, acier ou inox, fortes charges, avec trou pour cadenas

36-42

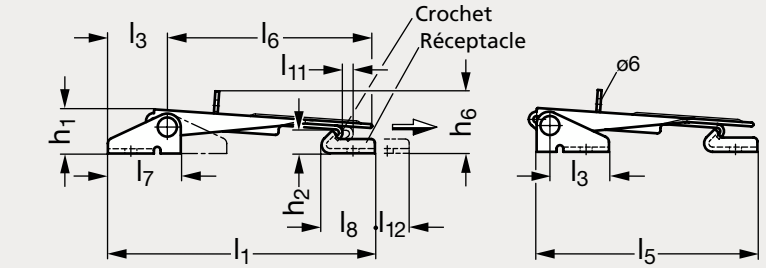



Inox, socle apparent — Acier, socle invisible — Inox, socle invisible

MATIÈRE

- Acier zingué, passivé bleu ou corps et réceptacle en inox (AFNOR Z 8 CN 18-12, Werk 1.4303, AISI 305) et axe et crochet en inox (AFNOR Z 8 CNF 18-09, Werk 1.4305, AISI 303).

SOCLE APPARENT												SOCLE INVISIBLE	
Acier	Inox	F_1 (N)	l_1	l_2	l_3	l_4	l_5	l_6	l_7	l_8	l_9	Acier	Inox
36-421-400	36-425-400	4000	144	120,5	32	80,5	118	107,5	38	27	12	36-423-400	36-427-400

SOCLE APPARENT												SOCLE INVISIBLE	
Acier	Inox	l_{10}	l_{11}	l_{12}	d_1	h_1	h_2	h_3	h_4	h_5	h_6	Acier	Inox
36-421-400	36-425-400	11,5	6,5	15	6,3	22	12	46,5	45	20	32,5	36-423-400	36-427-400

Exemple de commande — Référence **36-421-400**

Grenouillère à crochet invisible, acier ou inox, fortes charges

36-43

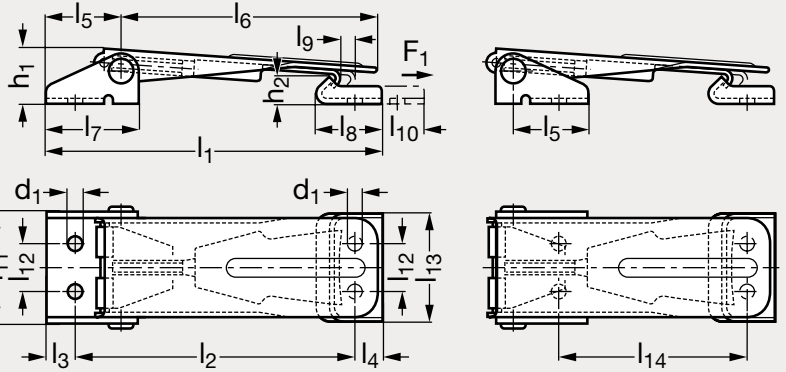

Socle apparent **Socle invisible**



MATIÈRE

- Acier zingué chromaté ou inox (AFNOR Z 6 CN 18-09, Werk 1.4301, AISI 304) pour le corps et inox (AFNOR Z 8 CNF 18-09,Werk 1.4305, AISI 303) pour le crochet et le réceptacle.

SOCLE APPARENT															SOCLE INVISIBLE						
Acier	Inox	F_1 (N)	d_1	h_1	h_2	l_1 min.	l_2 min.	l_3	l_4	l_5	l_6	l_7	l_8	l_9 course	l_{10}	l_{11}	l_{12}	l_{13}	l_{14}	Acier	Inox
36-431-400	36-435-400	4000	6,3	22	12	144	120,5	12	11,5	32	107,5	38	28	6,5	18	46,5	20	45	83,5	36-433-400	36-437-400

Exemple de commande — Référence **36-431-400**

Grenouillère à crochet invisible, acier ou inox, fortes charges, avec taquet

36-44

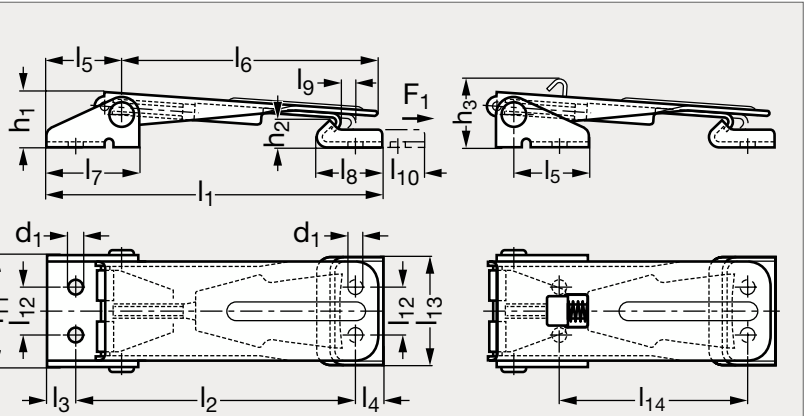

Socle apparent **Socle invisible**



MATIÈRE

- Acier zingué chromaté ou inox (AFNOR Z 6 CN 18-09, Werk 1.4301, AISI 304) pour le corps et inox (AFNOR Z 8 CNF18-09, Werk.1.4305, AISI 303) pour le crochet et le réceptacle.

SOCLE APPARENT																				SOCLE INVISIBLE	
Acier	Inox	F_1 (N)	d_1	h_1	h_2	h_3	l_1 min.	l_2 min.	l_3	l_4	l_5	l_6	l_7	l_8	l_9 course	l_{10}	l_{11}	l_{12}	l_{13}	l_{14}	Acier	Inox
36-441-400	36-445-400	4000	6,3	22	12	28,5	144	120,5	12	11,5	32	107,5	38	28	6,5	18	46,5	20	45	83,5	36-443-400	36-447-400

Exemple de commande — Référence **36-441-400**

Grenouillère à crochet invisible, acier, fortes charges, avec clé

36-45

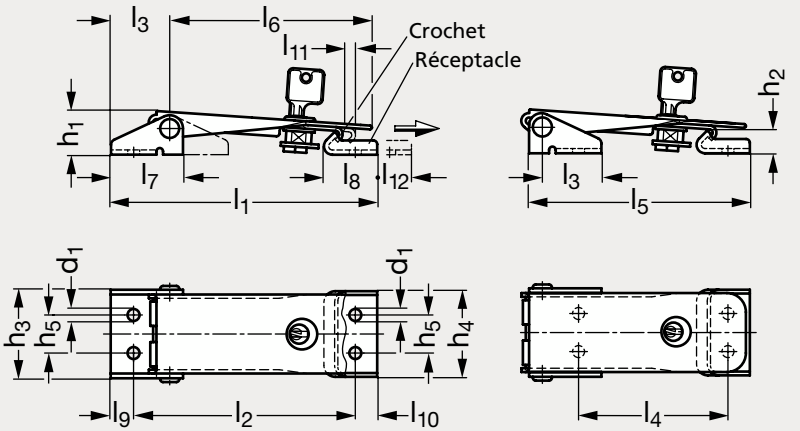

Socle apparent **Socle invisible**



Socle apparent



Socle invisible

MATIÈRE

- Acier zingué, passivé bleu.

PRODUIT ASSOCIÉ



Grenouillère à crochet, à clé 36-57
Page 725

Socle apparent	F_1 (N)	l_1	l_2	l_3	l_4	l_5	l_6	l_7	l_8	l_9	Socle invisible
36-451-400	4000	147	123,5	32	83,5	121	107,5	38	27	12	36-453-400

Socle apparent	F_1 (N)	l_{10}	l_{11}	l_{12}	d_1	h_1	h_2	h_3	h_4	h_5	Socle invisible
36-451-400	4000	11,5	6,5	8	6,3	22	12	46,5	45	20	36-453-400

Exemple de commande

Référence

36-451-400

Grenouillère à crochet réglable, acier ou inox

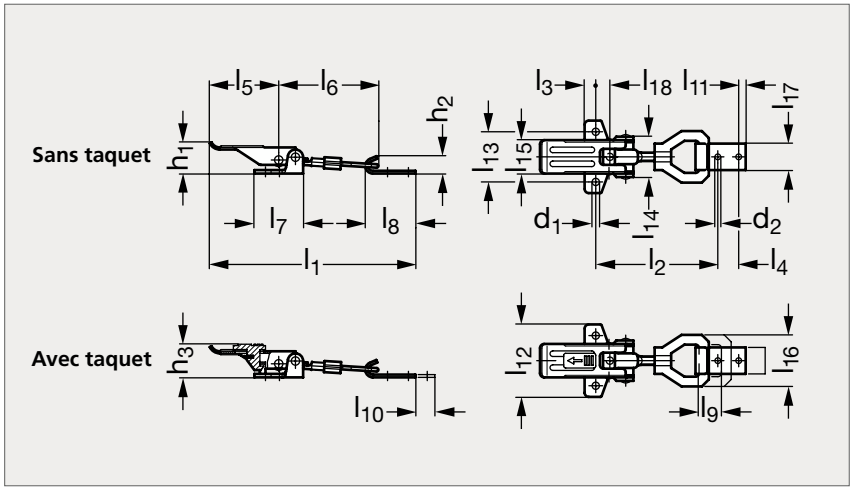



Acier, sans taquet — Acier, avec taquet — Inox, sans taquet — Inox, avec taquet

MATIÈRE

- Acier zingué, passivé bleu pour la version sans taquet ou acier nickelé pour la version avec taquet ou inox (AFNOR Z 6 CN 18-09, Werk 1.4301, AISI 304).

ACIER														INOX	
Sans taquet	Avec taquet	F_1 (N)	d_1	d_2	h_1	h_2	h_3	l_1 min.	l_2 min.	l_3	l_4	l_5	l_6	Sans taquet	Avec taquet
36-461-110	36-463-110	1100	5,2	4,2	20	13	22	140	78	8	15	51	63	36-465-110	36-467-110

ACIER														INOX	
Sans taquet	Avec taquet	l_7	l_8	l_9 course	l_{10}	l_{11}	l_{12}	l_{13}	l_{14}	l_{15}	l_{16}	l_{17}	l_{18}	Sans taquet	Avec taquet
36-461-110	36-463-110	35	36	16	12	5,5	52	36	30	24	37	19	10	36-465-110	36-467-110

Exemple de commande — Référence **36-461-110**

Grenouillère à crochet invisible, inox

36-48

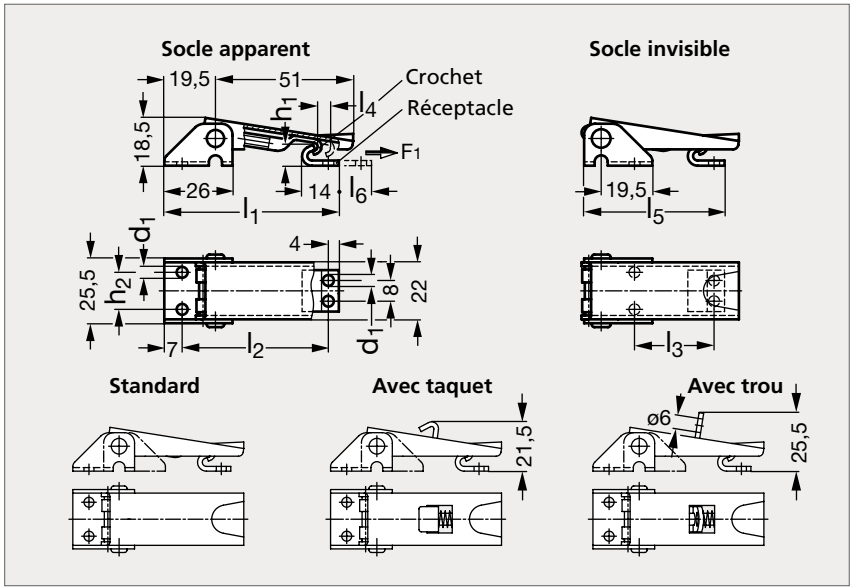



Avec taquet



Standard

MATIÈRE

- Corps en inox (AFNOR Z 6 CN 18-09, Werk 1.4301, AISI 304), crochet et broche en inox (AFNOR Z 8 CNF 18-09, Werk 1.4305, AISI 303).

UTILISATION

- Le modèle avec trou permet de verrouiller la grenouillère avec un cadenas.

PRODUITS ASSOCIÉS



Grenouillère acier 36-47
Voir notre site internet



Grenouillère acier 36-39
Page 703



Grenouillère inox 36-39
Page 704

SOCLE APPARENT										SOCLE INVISIBLE		
Standard	Avec taquet	Avec trou	F_1 (N)	l_1 min. Standard Avec trou	l_1 min. Avec taquet	l_2 min. Standard Avec trou	l_2 min. Avec taquet	l_3 min. Standard Avec trou	l_3 min. Avec taquet	l_4 course	Standard	Avec taquet	Avec trou
36-481-100	36-482-100	36-483-100	1000	67	74	56	63	31	38	5,5	36-486-100	36-487-100	36-488-100

SOCLE APPARENT										SOCLE INVISIBLE		
Standard	Avec taquet	Avec trou	F_1 (N)	l_5 min. Standard Avec trou	l_5 min. Avec taquet	l_6 Standard Avec trou	l_6 Avec taquet	d_1	h_1	h_2	Standard	Avec taquet	Avec trou
36-481-100	36-482-100	36-483-100	1000	54	61	12	8	4,2	8,5	14,3	36-486-100	36-487-100	36-488-100

Exemple de commande

Référence **36-481-100**

Grenouillère à crochet acier ou inox

36-50

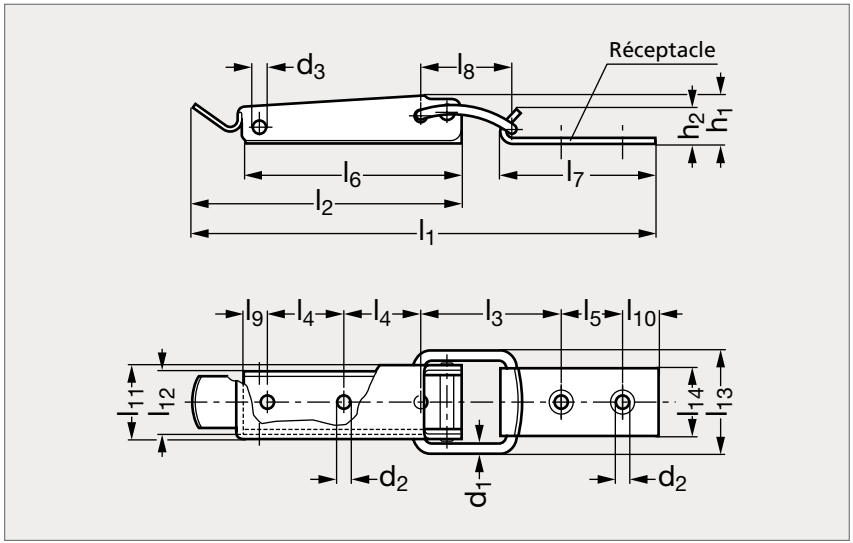



MATIÈRE

• Acier zingué chromaté ou inox (AFNOR Z 6 CN 18-09, Werk 1.4301, AISI 304).

PRODUITS ASSOCIÉS



Grenouillère à crochet 36-53 Page 714



Grenouillère à crochet, courte 36-51 Page 715



Grenouillère à crochet, courte 36-54 Page 716

Acier	F_1 (N)	d_1	d_2	d_3	h_1	h_2	l_1	l_2	l_3	l_4	l_5	l_6	l_7	l_8	l_9	l_{10}	l_{11}	l_{12}	l_{13}	l_{14}	Inox
36-501- 55	550	2	3,2	2,6	11	9	102	60	34	12,5	12	44	30	26	9,5	5	17	14	23	13	36-505- 55
36-501-150	1500	3	4,1	3,1	12,5	11	140	86	38	22,5	20	70	43	30	13	8	23	20	34	19	36-505-150
36-501-200	2000	4	5,3	5,3	19	15	191	111	57,5	31,5	25,5	90	66	36	10	15	30	26	43	27	36-505-200

Exemple de commande — Référence **36-501-55**

Grenouillère à crochet acier ou inox

36-53

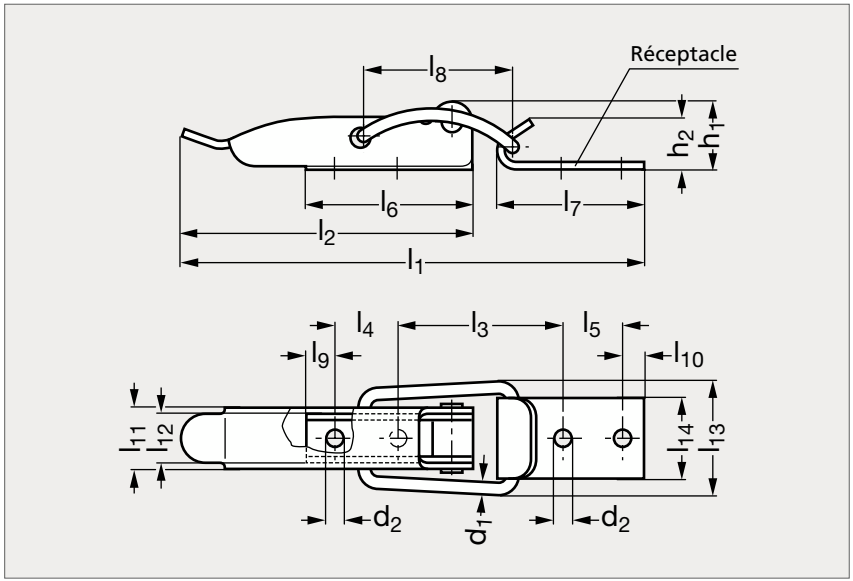



MATIÈRE

• Acier zingué chromaté ou inox (AFNOR Z 6 CN 18-09, Werk 1.4301, AISI 304).

Acier	F_1 (N)	d_1	d_2	h_1	h_2	l_1	l_2	l_3	l_4	l_5	l_6	l_7	l_8	l_9	l_{10}	l_{11}	l_{12} $^{0}_{-0,5}$	l_{13}	l_{14}	Inox
36-531-100	1000	3	4,3	17	13	114	72	40	15,5	15	41	36	37	7	5	15	12	28	19	36-535-100

Exemple de commande — Référence **36-531-100**

Grenouillère à crochet courte, acier ou inox

36-51

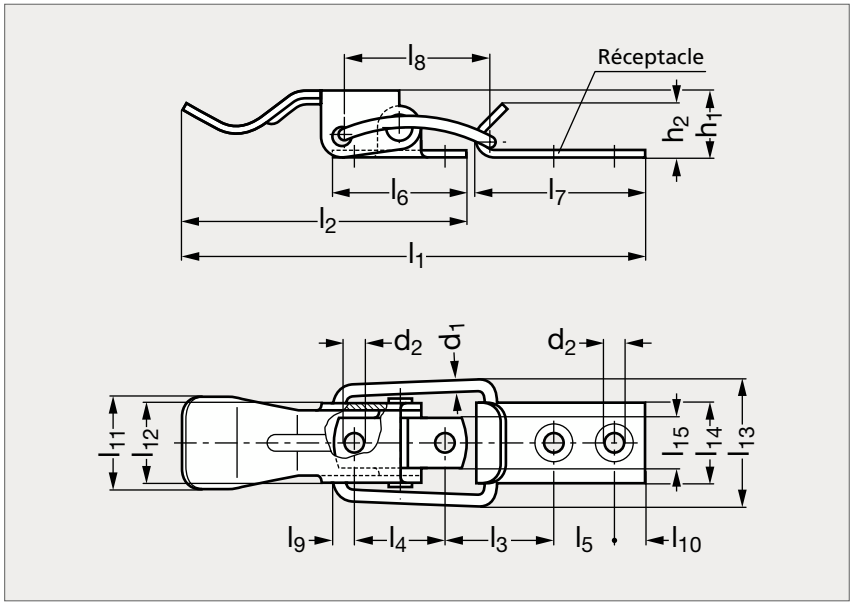



MATIÈRE

• Acier zingué chromaté ou inox (AFNOR Z 6 CN 18-09, Werk 1.4301, AISI 304).

Acier	F_1 (N)	d_1	d_2	h_1	h_2	l_1	l_2	l_3	l_4	l_5	l_6	l_7	l_8	l_9	l_{10}	l_{11}	l_{12}	l_{13}	l_{14}	l_{15}	Inox
36-511-40	400	2	3,2	11	9	76	48	17	15	10	22	28	24	3,5	5	15	13	21	13	8	36-515-40

Exemple de commande — **Référence** **36-511-40**

Grenouillère à crochet courte, acier ou inox

36-54

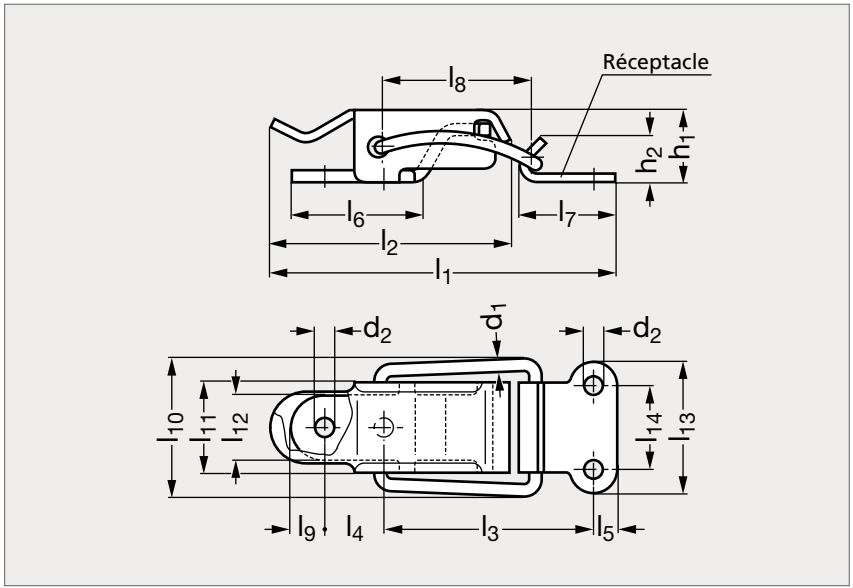

INOX



MATIÈRE

• Acier zingué chromaté ou inox (AFNOR Z 6 CN 18-09, Werk 1.4301, AISI 304).

Acier	F_1 (N)	d_1	d_2	h_1	h_2	l_1	l_2 $^{0}_{-01}$	l_3	l_4	l_5	l_6	l_7	l_8	l_9	l_{10}	l_{11} $^{+0,5}_{0}$	l_{12}	l_{13}	l_{14}	Inox
36-541-55	550	2	3,2	12	8	57	40	34,5	10	3,8	25	16	26	5,5	23	15	11	22	14	36-545-55

Exemple de commande

Référence

36-541-55

Grenouillère à crochet miniature, acier ou inox

36-52

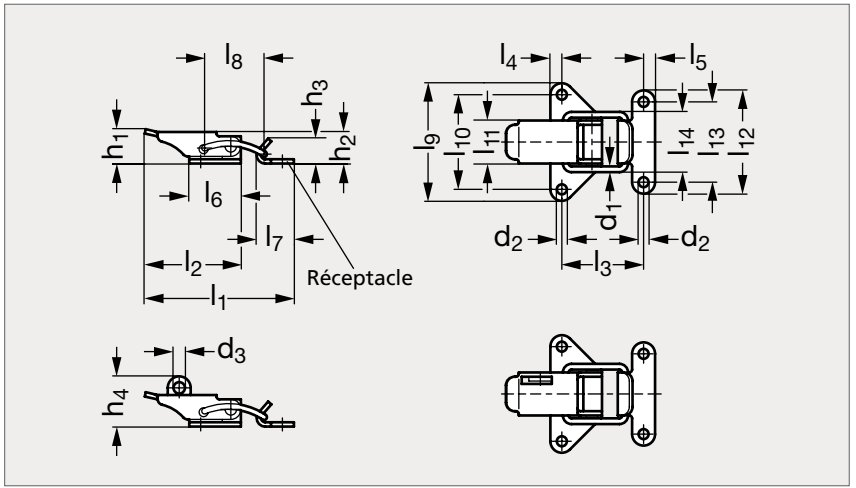



Acier | Acier, cadenassable | Inox

MATIÈRE

• Acier zingué chromaté ou inox (AFNOR Z 6 CN 18-09, Werk 1.4301, AISI 304).

UTILISATION

• Possibilité de verrouiller la grenouillère avec un cadenas.

PRODUIT ASSOCIÉ



Grenouillère à crochet, fortes charges 36-61
Page 718

ACIER													INOX
Standard	Cadenassable	F_1 (N)	d_1	d_2	d_3	h_1	h_2	h_3	h_4	l_1	l_2	l_3	Standard
36-521-55	36-523-55	550	2	3,5	4	12	11	9	19,5	52	34	29	36-525-55

ACIER													INOX
Standard	Cadenassable	l_4	l_5	l_6	l_7	l_8	l_9	l_{10}	l_{11}	l_{12}	l_{13}	l_{14}	Standard
36-521-55	36-523-55	4	4	18	13	21	41	33	15	36	28	23	36-525-55

Exemple de commande — Référence **36-521-55**

Grenouillère à crochet miniature, acier, fortes charges

36-61

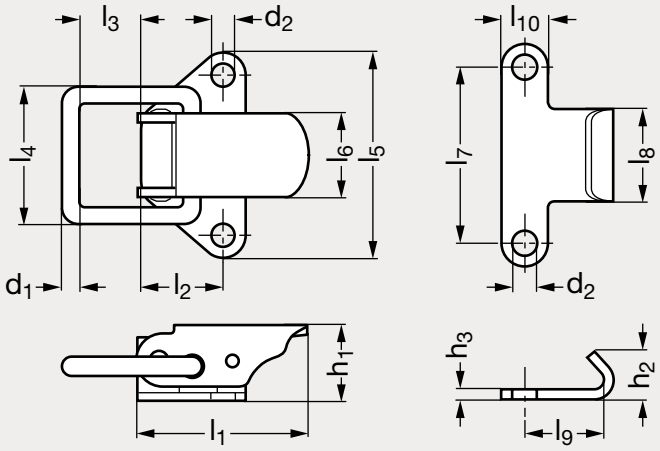

Réceptacle



MATIÈRE

• Acier laminé à froid zingué chromaté.

PRODUIT ASSOCIÉ



Grenouillère à crochet, miniature 36-52
Page 717

	F_1 (N)	d_1	d_2	h_1	h_2	h_3	l_1	l_2	l_3	l_4	l_5	l_6	l_7	l_8	l_9	l_{10}
36-611-130	1290	3	4,2	13,5	9	1,5	30,5	15	10,2	24,1	28	15	28	15	13	8

Exemple de commande

Référence **36-611-130**

Grenouillère à crochet acier, fortes charges

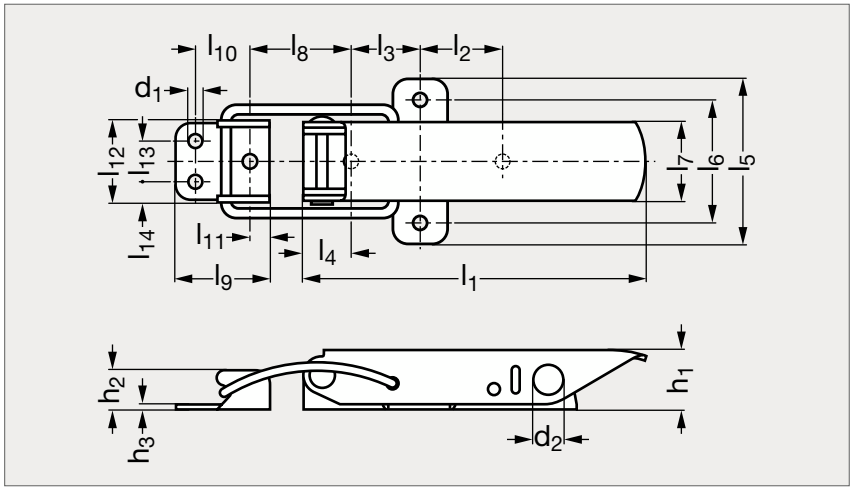



MATIÈRE

- Acier laminé à froid zingué chromaté

	F_1 (N)	l_1	l_2	l_3	l_4	l_5	l_6	l_7	l_8	l_9	l_{10}	l_{11}	l_{12}	l_{13}	l_{14}	d_1	d_2	h_1	h_2	h_3
36-620-270	2670	125	30	25	17,5	60	45	29	40	35	20	7,5	30,5	15	7,6	5,36	10,7	22	15	2

Exemple de commande

Référence **36-620-270**

Grenouillère à crochet acier, miniature, avec crochet droit ou incurvé

36-71 / 36-72 / 36-73

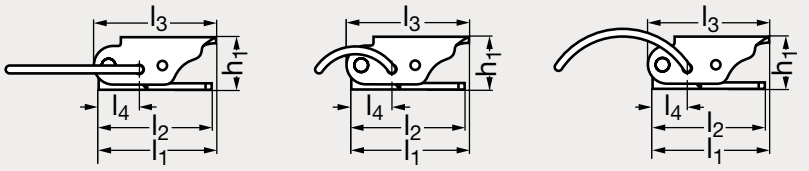

Crochet droit | Crochet incurvé court | Crochet incurvé long

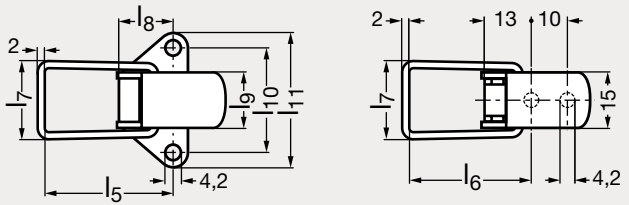

Socle apparent | Socle invisible



Droit, socle apparent | Droit, socle invisible | Incurvé, socle apparent | Long, socle invisible

MATIÈRE

• Acier laminé à froid zingué chromaté.

SUR DEMANDE

• Inox 300.

PRODUIT ASSOCIÉ



Réceptacle 36-80
Page 724

CROCHET INCURVÉ																	CROCHET DROIT	
Crochet court		Crochet long															Crochet long	
Socle apparent	Socle invisible	Socle apparent	Socle invisible	F_1 (N)	l_1	l_2	l_3	l_4	l_5	l_6	l_7	l_8	l_9	l_{10}	l_{11}	h_1	Socle apparent	Socle invisible
36-721-20	36-723-20			200	30,5	28	30	11	21,6	19,5	22	15	15,2	28	35,6	13,5		
		36-731-20	36-733-20	200	30,5	28	30	11	36	34	22	15	15,2	28	35,6	13,5	36-711-20	36-713-20

Exemple de commande — Référence **36-711-20**

Grenouillère à crochet acier, miniature, avec crochet faible ou grande amplitude 36-74 / 36-75

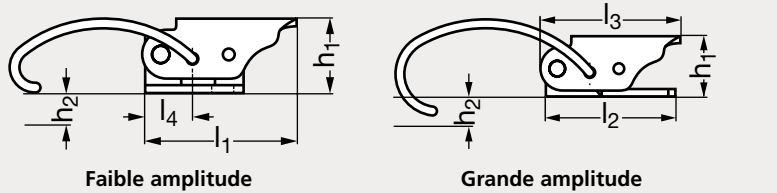

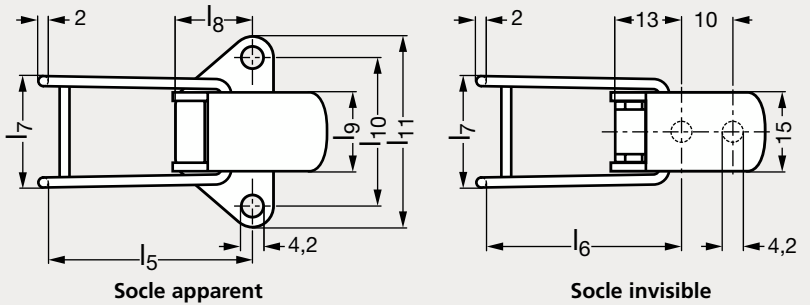


Faible amplitude, socle invisible


Faible amplitude, socle apparent


Grande amplitude, socle invisible

MATIÈRE
- Acier laminé à froid zingué chromaté.

SUR DEMANDE
- Inox 300.

FAIBLE AMPLITUDE																GRANDE AMPLITUDE	
Socle apparent	Socle invisible	F_1 (N)	l_1	l_2	l_3	l_4	l_5	l_6	l_7	l_8	l_9	l_{10}	l_{11}	h_1	h_2 max.	Socle apparent	Socle invisible
36-741-20	36-743-20	200	30,5	28	30	11	36,5	34,5	22	15	15,2	28	35,6	13,5	5,1		
		200	30,5	28	30	11	40	37,8	22	15	15,2	28	35,6	13,5	4,1 à 9,1	36-751-20	36-753-20

Exemple de commande — Référence **36-741-20**

Grenouillère à crochet acier, avec crochet droit ou incurvé

36-76 / 36-77

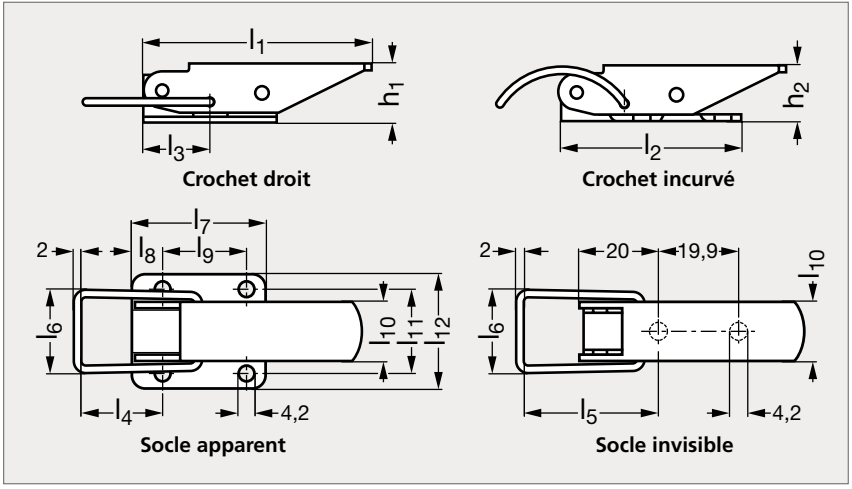



Droit, socle invisible | Droit, socle apparent | Incurvé, socle apparent | Incurvé, socle invisible

MATIÈRE

- Acier laminé à froid zingué chromaté.

UTILISATION

- La charge F_1 varie selon le réceptacle utilisé.
- Charge ultime maxi : 3115 N.

SUR DEMANDE

- Inox 300.

PRODUITS ASSOCIÉS



Réceptacle 36-80
Page 724



Grenouillère, crochet faible amplitude 36-78
Page 723

DROIT																	INCURVÉ	
Socle apparent	Socle invisible	F_1 (N)	l_1	l_2	l_3	l_4	l_5	l_6	l_7	l_8	l_9	l_{10}	l_{11}	l_{12}	h_1	h_2	Socle apparent	Socle invisible
36-761-45	36-763-45	445 à 1335	60	43	18	22	35	22	35	8	22	15,2	22	30	15	13,7	36-771-45	36-773-45

Exemple de commande — Référence **36-761-45**

Grenouillère à crochet acier, avec crochet faible ou grande amplitude

36-78 / 36-79

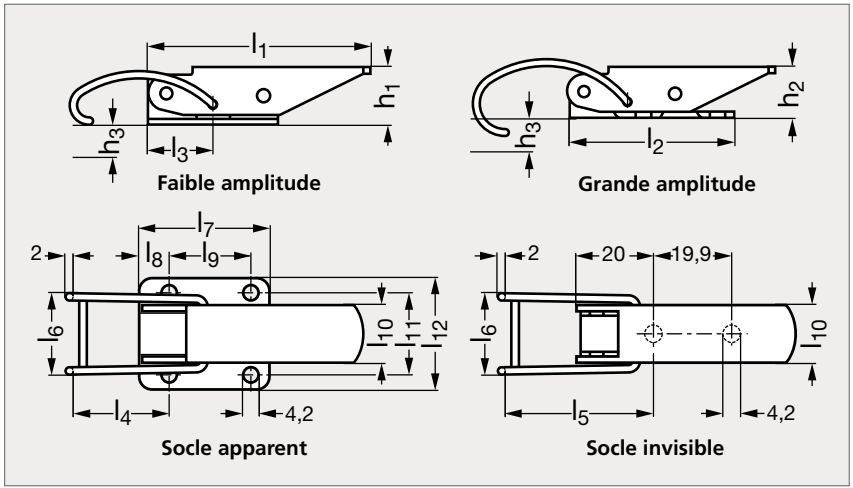



Faible amplitude, socle apparent | Faible amplitude, socle invisible | Grande amplitude, socle apparent | Grande amplitude, socle invisible

MATIÈRE

- Acier laminé à froid zingué chromaté.

UTILISATION

- Charge ultime maxi : 3115 N.

SUR DEMANDE

- Inox 300.

PRODUIT ASSOCIÉ



Grenouillère, crochet droit
36-76
Page 722

FAIBLE AMPLITUDE																		GRANDE AMPLITUDE	
Socle apparent	Socle invisible	F_1 (N)	l_1	l_2	l_3	l_4	l_5	l_6	l_7	l_8	l_9	l_{10}	l_{11}	l_{12}	h_1	h_2	h_3 max.	Socle apparent	Socle invisible
36-781-45	36-783-45	445 à 1335	60	43	18	23	35,6	22	35	8	22	15,2	22	30	15	13,7	5		
		445 à 1335	60	43	18	26	39,1	22	35	8	22	15,2	22	30	15	13,7	4,1 à 9,1	36-791-45	36-793-45

Exemple de commande — Référence **36-781-45**

Réceptacle pour grenouillère à crochet

36-80

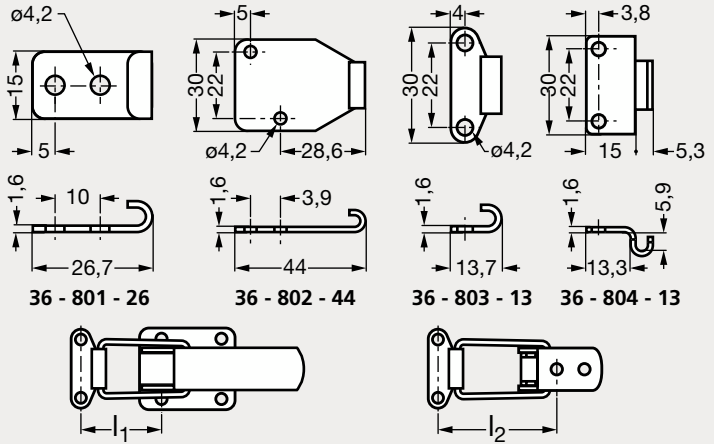



Socle apparent



Socle invisible

MATIÈRE

- Acier laminé à froid zingué chromaté.

SUR DEMANDE

- Inox 300.

PRODUITS ASSOCIÉS



Grenouillère 36-71
Page 720



Grenouillère 36-72
Page 720



Grenouillère 36-73
Page 720



Grenouillère 36-76
Page 722

	GRENOUILLÈRE 36-71		GRENOUILLÈRE 36-72		GRENOUILLÈRE 36-73		GRENOUILLÈRE 36-76		GRENOUILLÈRE 36-77	
	l_1 socle apparent	l_2 socle invisible	l_1 socle apparent	l_2 socle invisible	l_1 socle apparent	l_2 socle invisible	l_1 socle apparent	l_2 socle invisible	l_1 socle apparent	l_2 socle invisible
36-801-26	45,5	43,4	32	30	47	45	31,5	44,5	33	46
36-802-44	62,5	60,5	49	47	64	62	48,5	61,5	50	62,7
36-803-13	43,4	41,4	30	27,9	45	42,9	29,5	42,4	31	43,9
36-804-13	41,4	39,4	27,9	26	42,9	40,9	27,2	40,1	29	41,7

Exemple de commande

Référence

36-801-26

Grenouillère à crochet à clé, acier ou inox

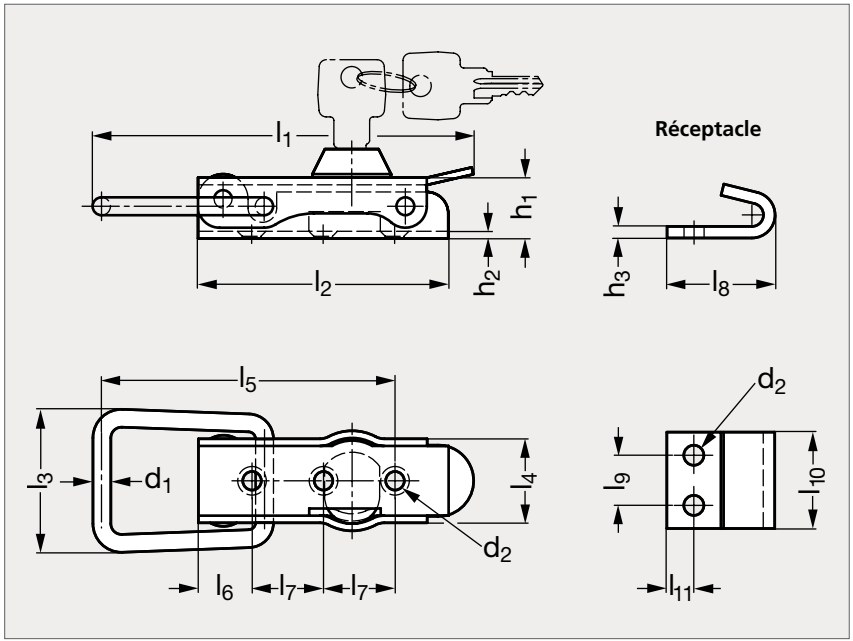



Grenouillère



Réceptacle

MATIÈRE

• Acier zingué ou inox (AFNOR Z 6 CN 18-09, Werk 1.4301, AISI 304).

Acier	l_1	l_2	l_3	l_4	l_5	l_6	l_7	l_8	l_9	l_{10}	l_{11}	d_1	d_2	h_1	h_2	h_3	Inox
36-571-106	106,5	70	40	23,2	82	15	20	28	13	25	7	5	5,2	17	2	3	36-575-106

Exemple de commande — Référence **36-571-106**

Charnière à friction réglable, aluminium petit modèle

37-01

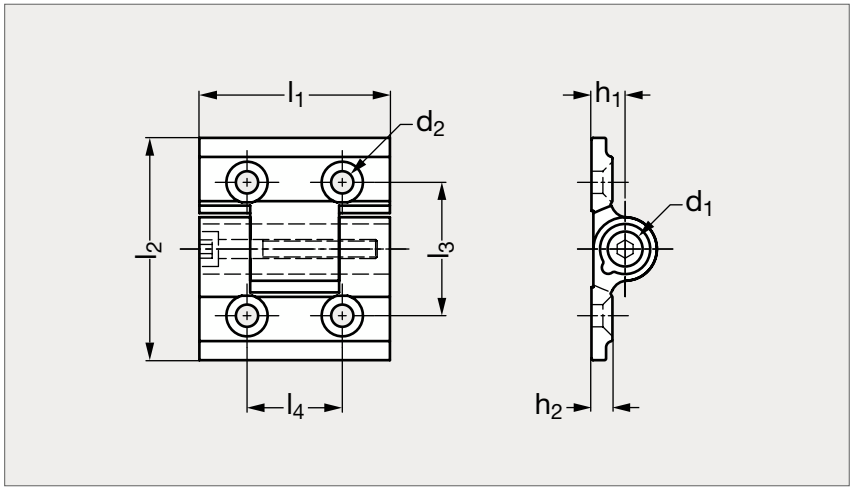



Aluminium brut



Anodisé noir



Anodisé incolore

MATIÈRE

- Aluminium 6060 T5 brut, anodisé noir ou anodisé incolore.
- Vis d'ajustement en inox.

UTILISATION

- Réglage par clé Allen de 2,5 (non fournie).
- Résistance à la traction : 2240 N.
- Résistance au cisaillement : 1050 N.

PRODUITS ASSOCIÉS



Vis tête fraisée 31-153
Page 1336



Joint d'étanchéité 19-180
Page 642



Joint de protection 19-184
Page 644



Verrous et loquets
Page 570

Aluminium brut	Anodisé noir	Anodisé incolore	l_1	l_2	l_3	l_4	h_1	h_2	d_1	d_2
37-011-30	37-012-30	37-013-30	30	35	21	15	5,3	3	8	3,5

Exemple de commande — Référence **37-011-30**

Charnière à friction réglable, acétal, miniature

37-02

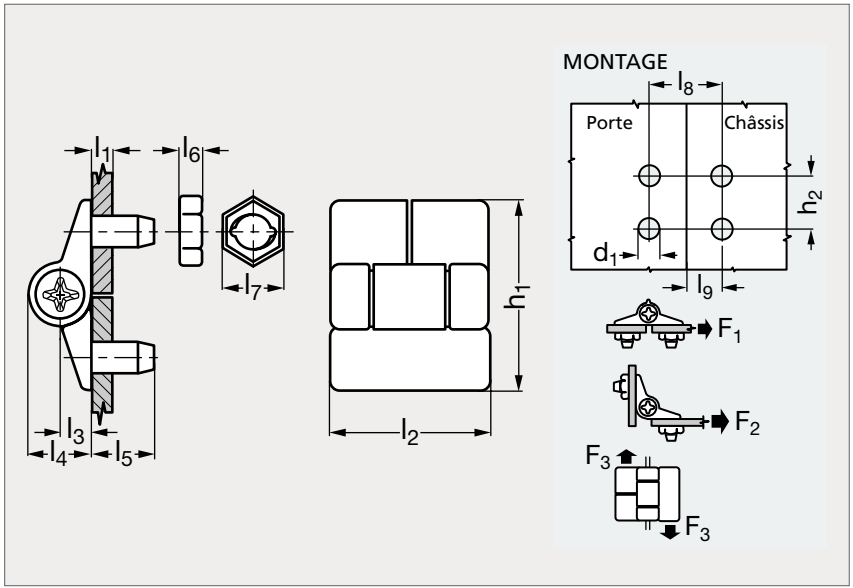



Blanche



Noire

MATIÈRE

- Aile, axe de charnière en acétal noir ou blanc.
- Visserie de montage en acier zingué.

UTILISATION

- Couple d'autofreinage maximum : 0,25 N.m.
- Indice d'inflammabilité : UL94-HB.
- Température de fonctionnement de - 5 °C à + 65 °C.

MONTAGE

- Préparer la porte et le châssis comme illustré, poser la charnière.
- Régler le couple.

PRODUITS ASSOCIÉS



Joint d'étanchéité 19-180
Page 642



Joint de protection 19-184
Page 644



Verrous et loquets
Page 570

Noire	h_1	h_2 $^{+0,3}_{-0,1}$	d_1 $^{+0,1}_{0}$	l_1 max.	l_2	l_3	l_4	l_5	l_6	l_7	l_8 $^{\pm 0,2}$	l_9 $^{+0,2}_{0}$	F_1 (N)	F_2 (N)	F_3 (N)	Blanche
37-020-30	30,5	15	5,4	8	25,5	5,1	10,2	12,7	3	10	20,5	10	1390	675	950	37-025-30

Exemple de commande — Référence **37-020-30**

Charnière à friction réglable, aluminium

37-03

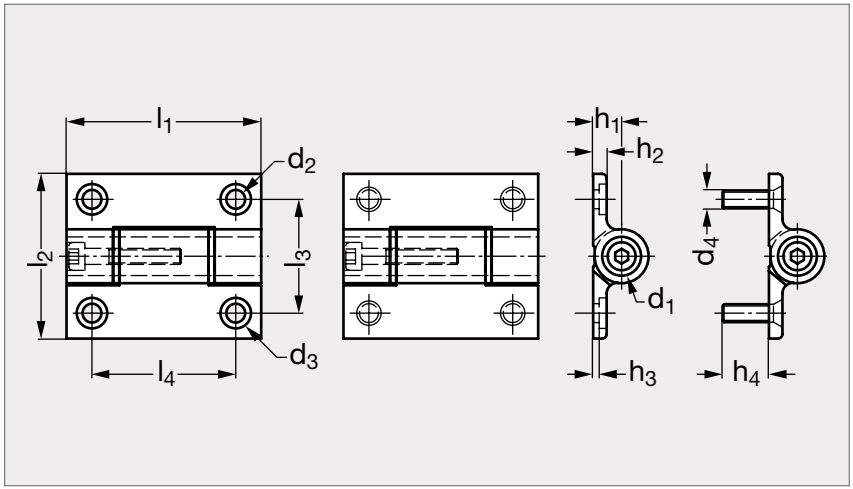


Noir pour vis CHC


Incolore pour vis CHC


Noir à goujon

MATIÈRE

- Aluminium 6060 T5 anodisé noir ou anodisé incolore.
- Vis d'ajustement en inox.
- Rondelles en polyamide blanc ou noir.
- Goujon en acier zingué blanc ou noir.

UTILISATION

- Couple de maintien de 0 à 5 N. maxi.
- Réglage par clé Allen de 4 (non fournie).
- Résistance à la traction : 6000 N.
- Résistance au cisaillement : 5000 N.
- Température d'utilisation de - 20 °C à + 80 °C.

PRODUITS ASSOCIÉS


Joint d'étanchéité 19-180
Page 642


Joint de protection 19-184
Page 644


Verrous et loquets
Page 570

Vis CHC 31-54
Page 1328

VIS CHC														GOUJON	
Anodisé noir	Anodisé incolore	l_1	l_2	l_3	l_4	h_1	h_2	h_3	h_4	d_1	d_2	d_3	d_4	Anodisé noir	Anodisé incolore
37-031-65	37-032-65	65	55	38	48	9,5	4,5	2	15,5	13	6,3	10,2	M6	37-033-65	37-034-65

Exemple de commande — Référence **37-031-65**

Charnière à friction réglable, acétal

37-04

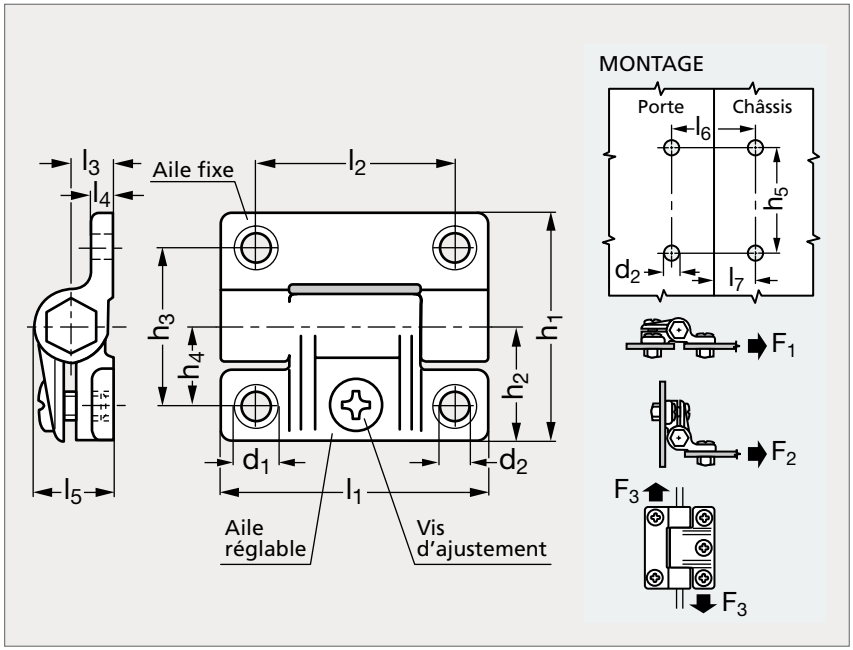



Noir



Blanc

MATIÈRE

- Aile en acétal noir ou blanc.
- Axe de charnière en polycarbonate.
- Écrou et vis d'ajustement en inox.
- Livrée sans vis de montage.

UTILISATION

- Couple maximum : 80 N.cm (Modèle 40), 400 N.cm (Modèle 60).
- Indice d'inflammabilité : UL94-HB pour les ailes et UL94-V2 pour l'axe.
- Température de fonctionnement de - 5 °C à + 65 °C.

MONTAGE

- Préparer la porte et le châssis comme illustré, poser la charnière.
- Régler la friction de la charnière.

PRODUITS ASSOCIÉS



Joint d'étanchéité 19-180
Page 642



Joint de protection 19-184
Page 644



Verrous et loquets
Page 570

Noir	h_1	h_2	h_3	h_4	h_5 $^{+0,3}_{0}$	d_1	d_2 $^{+0,1}_{0}$	l_1	l_2	l_3	l_4	l_5	l_6 $^{\pm 0,1}$	l_7 $^{+0,2}_{0}$	F_1 (N)	F_2 (N)	F_3 (N)	Blanc
37-040-40	36,5	18,3	25,5	12,7	31,5	8,9	4,5	43	31,7	6,7	6	12,7	25,5	12,5	1780	600	890	37-045-40
37-040-60	57,5	28,5	38	19	47,5		6,6	63,5	47,6	10,3	5,2	19,4	38	19	3110	2220	2000	37-045-60

Exemple de commande — Référence **37-040-40**

Charnière à friction réglable zamac

37-110

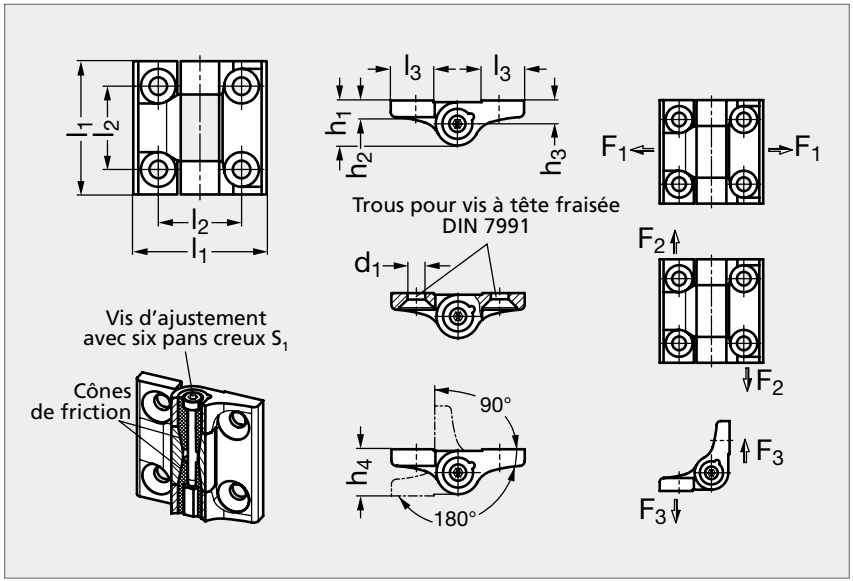



Zamac gris



Zamac noir

MATIÈRE

- Zamac pelliculé noir (RAL 9005) ou gris (RAL 9006).
- Cônes de friction en plastique (Polyacétal POM).
- Vis d'ajustement et écrou en acier zingué, passivé bleu.

PRODUITS ASSOCIÉS



Vis tête fraisée 31-153
Page 1336



Joint d'étanchéité 19-180
Page 642



Joint de protection 19-184
Page 644



Verrous et loquets
Page 570

Noir	l_1	l_2	l_3	d_1	h_1	h_2	h_3	h_4	s_1	Couple max vis d'ajustement (Nm)	Couple de friction (Nm)	F_1 (N)	F_2 (N)	F_3 (N)	Gris
37-1101-40	40	25	13	5,3	13,5	5	7	14	2,5	1	4	2500	1200	1500	37-1102-40
37-1101-50	50	30	16,5	6,5	15,5	6	8	16	3	1,4	6	3200	1600	2000	37-1102-50
37-1101-60	60	36	20	8,3	18,5	7,5	9,5	19	4	1,7	8	4500	2000	2400	37-1102-60

Exemple de commande

Référence
37-1101-40

Charnière à friction à couple constant, zamac

37-06

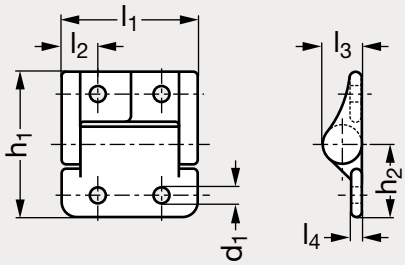

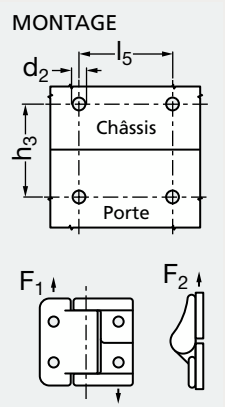



MATIÈRE

- Corps en zamac noir.
- Axe en acier au carbone.
- Joint torique interne en caoutchouc Buna-N.

UTILISATION

- Couple constant sur 20 000 cycles.
- Effet de ressort minimal (< 1°).
- Température d'emploi de - 20 °C à + 65 °C.

MONTAGE

- Préparer la porte et le chassis comme illustré.
- Monter la charnière au moyen de vis M4 ou M5.

PRODUITS ASSOCIÉS



Joint d'étanchéité 19-180
Page 642



Joint de protection 19-184
Page 644



Verrous et loquets
Page 570

	h_1	h_2	h_3	l_1	l_2	l_3	l_4	l_5 $^{\pm 0,2}$	d_1	d_2 $^{+0,1}_{0}$	Couple (N.m)			F_1(N)	F_2(N)
37-060-40	40,6	20,3	28	38	10	10	3	17,8	4,5	5,2	0,9	1,8		155	155
37-060-57	57,1	28,6	34	50,8	8,4	12,7	3,8	34	5,2	6	1,8	2,2	3,4	200	200

Exemple de commande

Référence - Couple

37 - 060 - 40 - 0,9

Charnière à friction à couple constant, inox

37-114

37-1140-50

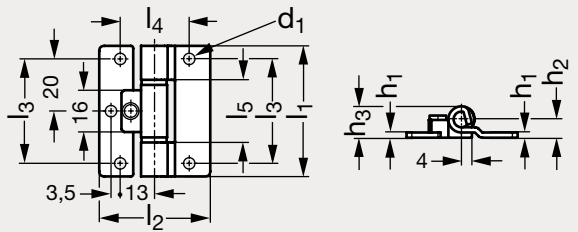

37-1140-90

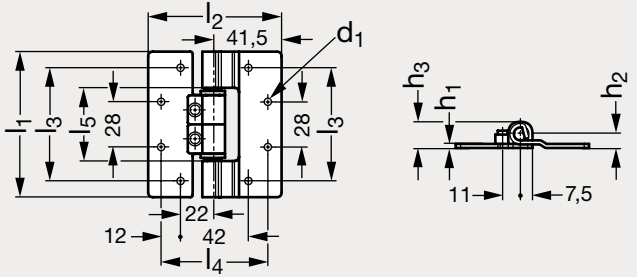

INOX



37-1140-50



37-1140-90

MATIÈRE

• Inox A2 (AFNOR Z 6 CN 18-09, Werk 1.4301, AISI 304).

UTILISATION

• Température d'emploi de - 20 °C à + 60 °C.

	l_1	l_2	l_3	l_4	l_5	d_1	h_1	h_2	h_3	Couple (Nm)
37-1140-50	50	42,5	40	26,5	20,8	4,3	2	7	12,8	2
37-1140-90	90	82,5	70	66	44,5	4,5	2,5	9,5	17	6

Exemple de commande

Référence

37-1140-50

Charnière à friction avec manette indexable, technopolymère

37-05

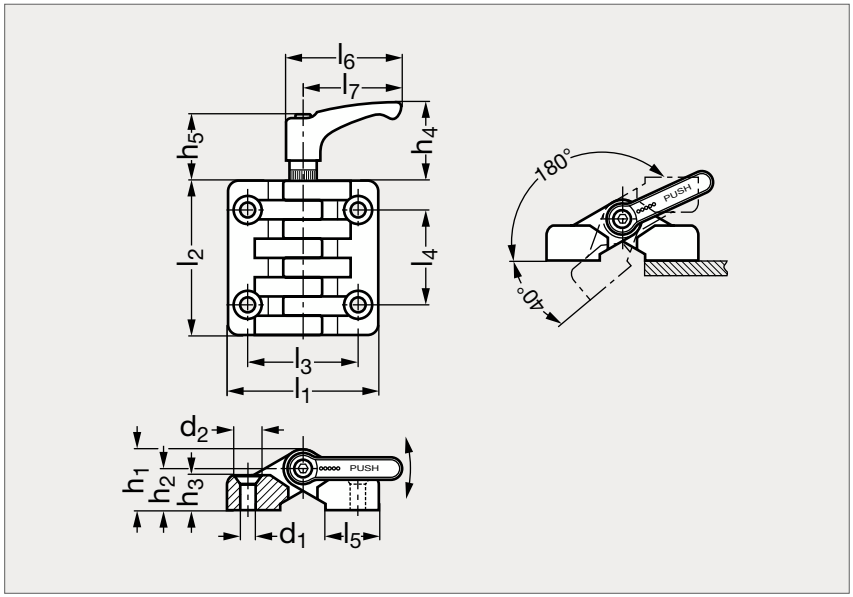



MATIÈRE

- Technopolymère noir mat à base de polyamide.
- Résiste aux solvants, huiles, graisses et autres agents chimiques.
- Axe en acier bruni.
- Manette indexable en technopolymère gris-noir mat, à base de polyamide.
- Inscription PUSH en rouge sur le dessus de la manette.

UTILISATION

- Angle de rotation : 220° maxi, compris entre 0° et - 40° et entre 0° et 180°.
- La friction est obtenue en rapprochant les deux parties de la charnière par le serrage de la manette indexable.

PRODUITS ASSOCIÉS



Joint d'étanchéité 19-180
Page 642



Joint de protection 19-184
Page 644



Verrous et loquets
Page 570

	l_1	l_2	l_3	l_4	l_5	l_6	l_7	d_1	d_2	h_1	h_2	h_3	h_4	h_5
37-050-48	48	49,5	31	30,5	17	52	44	5,5	10	19	13	11	36	29
37-050-64	64	65	40	40	24	52	44	6,5	11,5	23	15	13,5	36	29
37-050-97	97,5	96,5	62,5	59,5	35	73,5	63	10,5	20	35	23	20,5	48	37

Exemple de commande — **Référence** **37-050-48**

Charnière à indexation acétal

37-08

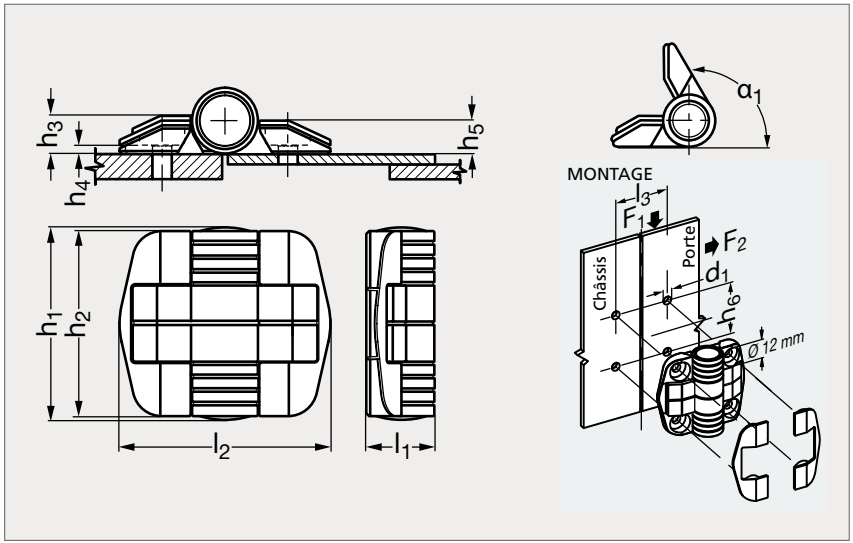



MATIÈRE

- Charnière en acétal noir, ressort interne en inox.
- Tube de détente en acier ou en inox (AFNOR Z 6 CN 18-09, Werk 1.4301, AISI 304).
- Livré sans vis de fixation M5.

UTILISATION

- Un système d'indexation maintient la porte fermée ou ouverte.
- Indice d'inflammabilité : UL94-HB. Température d'emploi de - 40 °C à + 80 °C.
- Nombre maximum de manoeuvres : 20 000 pour l'acier et 5000 pour l'inox.

MONTAGE

- Se référer à notre site internet pour les instructions de montage.

PRODUITS ASSOCIÉS



Joint d'étanchéité 19-180
Page 642



Joint de protection 19-184
Page 644



Verrous et loquets
Page 570

Tube acier	α_1°	d_1	h_1	h_2	h_3	h_4	h_5	h_6 ±0,2	l_1	l_2	l_3 ±0,2	Couple position. (N.cm)			F_1 (N)	F_2 (N)	Tube inox
		5,5	52	50	10,4	2,5	9,1	34	18	57	34				450	450	37-085- 0
37-080- 80	80	5,5	52	50	10,4	2,5	9,1	34	18	57	34	70	110	170	450	450	37-085- 80
37-080-115	115	5,5	52	50	10,4	2,5	9,1	34	18	57	34	70	110	170	450	450	37-085-115
37-080-150	150	5,5	52	50	10,4	2,5	9,1	34	18	57	34	70	110	170	450	450	37-085-150

Exemple de commande

Référence - Couple position

37-080-80-70

Charnière à indexation technopolymère

37-07

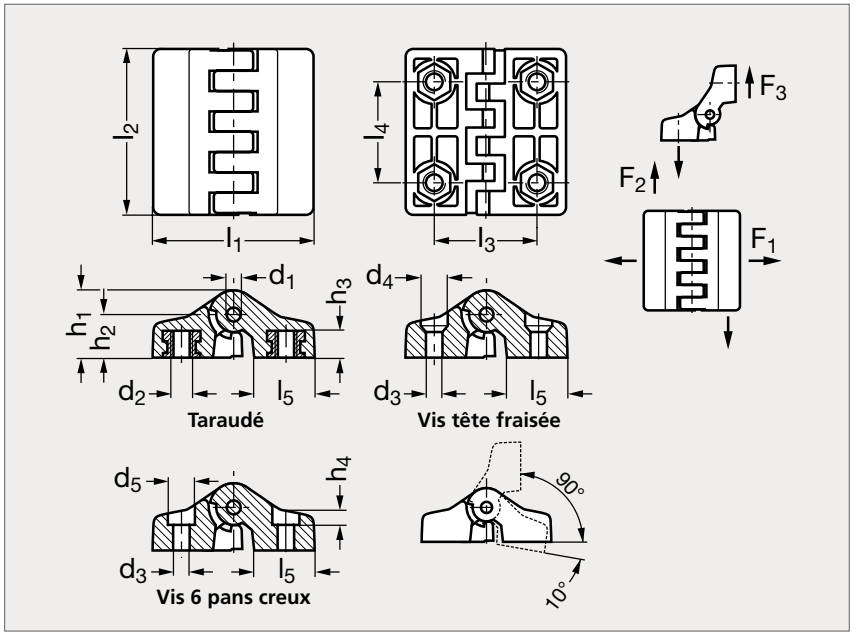



MATIÈRE

- Technopolymère noir mat à base de polyamide. Axe en inox.
- Insert en laiton nickelé pour la version taraudée.
- Résiste aux solvants, huiles, graisses et autres agents chimiques.

UTILISATION

- Angle de rotation : 100° maxi, compris entre 0° et - 10° et entre 0° et 90°.

PRODUITS ASSOCIÉS


Vis tête fraisée 31-153
Page 1336


Joint d'étanchéité 19-180
Page 642


Joint de protection 19-184
Page 644


Verrous et loquets
Page 570

Taraudé	Vis 6 pans creux	Vis tête fraisée	l_1	l_2	l_3	l_4	l_5	d_1	d_2	d_3	d_4	d_5	h_1	h_2	h_3	h_4
37-071-48	37-073-48	37-074-48	48	49,5	31	30,2	18	4	M6	5,5	10	10	20	13	8	5,5
37-071-64	37-073-64	37-074-64	63,5	65	40	40	24	5	M6	6,5	12,5	11	25	16	9	6,5

Taraudé	Vis 6 pans creux	Vis tête fraisée	F_1 taraudé (N)	F_1 6 pans creux (N)	F_1 tête fraisée (N)	F_2 taraudé (N)	F_2 6 pans creux (N)	F_2 tête fraisée (N)	F_3 taraudé (N)	F_3 6 pans creux (N)	F_3 tête fraisée (N)
37-071-48	37-073-48	37-074-48	470	370	310	330	380	300	110	320	320
37-071-64	37-073-64	37-074-64	1550	1000	1010	1150	810	840	760	720	790

Exemple de commande

Référence

37-071-48

Charnière à indexation technopolymère, grand angle

37-09

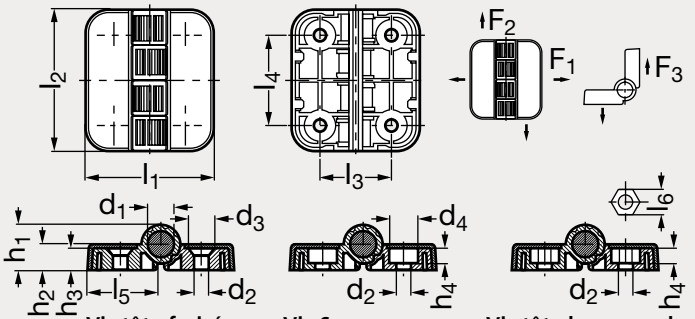



MATIÈRE

- Technopolymère noir mat à base acétalique.
- Résiste aux solvants, huiles, graisses et autres agents chimiques.
- Couvre-vis en technopolymère noir mat à base de polyestère.

UTILISATION

- Angle de rotation :
  Modèle avec indexation : 180° maxi, compris entre 0° et 180°.
  Modèle sans indexation : 195° maxi, compris entre 0° et - 15° et entre 0° et 180°.
- Un système d'indexation maintient la porte fermée ou ouverte à 80°, 120° ou 180°.
- Couple de résistance de 1,1 Nm, garanti pour 10 000 cycles.

PRODUITS ASSOCIÉS



Vis tête fraisée 31-153
Page 1336



Joint d'étanchéité 19-180
Page 642



Joint de protection 19-184
Page 644



Verrous et loquets
Page 570

AVEC INDEXATION																			SANS INDEXATION		
Vis tête fraisée	Vis 6 pans creux	Vis tête hexagonale	l_1	l_2	l_3	l_4	l_5	l_6	d_1	d_2	d_3	d_4	h_1	h_2	h_3	h_4	F_1 (N)	F_2 (N)	F_3 (N)	Vis tête fraisée	Vis 6 pans creux	Vis tête hexagonale
37-091-45	37-092-45	37-093-45	45	50	25	32	21,5	7	8	4,5	8,5	8,5	14	8	7	4,5	350	300	290	37-095-45	37-096-45	37-097-45

Exemple de commande

Référence

37-091-45

Charnière à indexation nylon

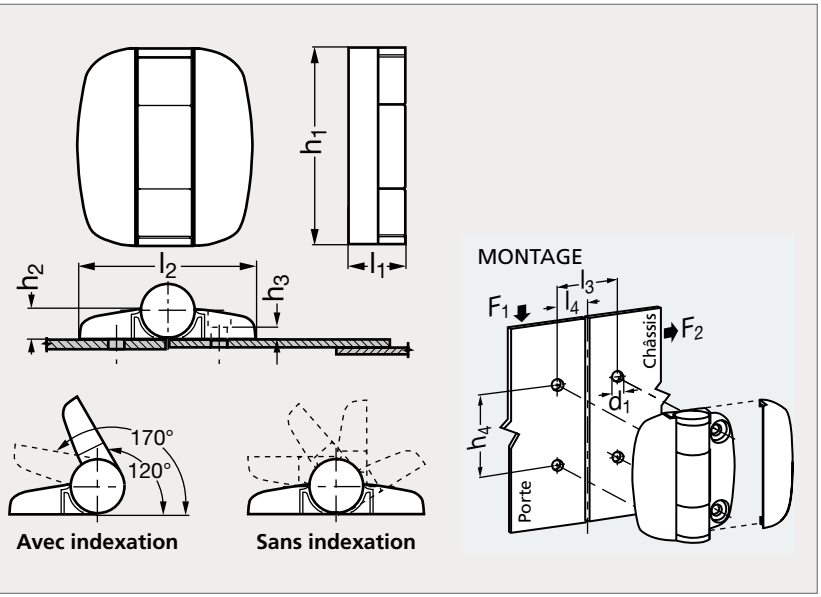



MATIÈRE

- Ailette et cache vis en nylon noir.
- Axe de charnière et insert en acétal noir.
- Ressort en uréthane élastique noir.
- Livré sans vis de fixation M4.

UTILISATION

- Un système d'indexation maintient la porte fermée ou ouverte à 120° ou 170°.
- Indice d'inflammabilité : UL94-HB. Température de fonctionnement de - 20 °C à + 80 °C.
- Nombre maximum de manoeuvres : 10000.
- Couple de positionnement : 1,1 N.m.

MONTAGE

- Préparer la porte comme illustré.
- Monter la charnière au moyen de vis M4, clipser les caches vis.

PRODUITS ASSOCIÉS



Joint d'étanchéité 19-180
Page 642



Joint de protection 19-184
Page 644



Verrous et loquets
Page 570

Avec indexation	d_1 $^{\pm 0,1}$	h_1	h_2	h_3	h_4 $^{\pm 0,2}$	l_1	l_2	l_3 $^{\pm 0,2}$	l_4 $^{\pm 0,2}$	F_1 (N)	F_2 (N)	Sans indexation
37-100-50	4,5	49	7	2	31,8	14	44	25,4	12,7	130	130	37-105-50

Exemple de commande — Référence **37-100-50**

Charnière à indexation aluminium

37-171

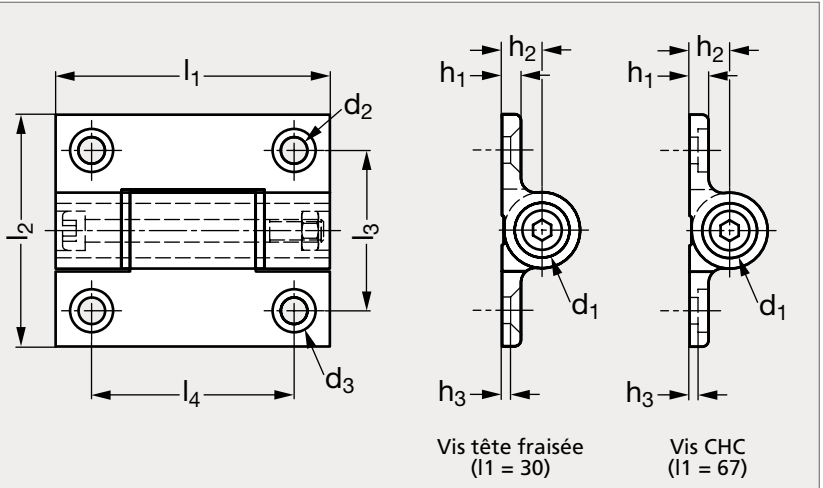



MATIÈRE

- Aluminium 6060 T5 anodisé noir.
- Rondelles en polyacétal sauf pour les couples 0,3 N.m et 5 N.m qui sont sans rondelle.

UTILISATION

- Indexation tous les 30°.
- Fixation par vis à tête fraisée pour l_1=30.
- Fixation par vis Chc pour l_1=67.

PRODUITS ASSOCIÉS



Vis tête fraisée 31-153
Page 1336



Verrous et loquets
Page 570



Vis CHC 31-54
Page 1328

Anodisé incolore	Anodisé noir	l_1	l_2	l_3	l_4	h_1	h_2	h_3	d_1	d_2	d_3	Couple (N.m)			
37-1710-30	37-1712-30	30	35	21	15	3,3			8	3,5		0,3			
	37-1712-67	67	55	38	48	4,5	9,5	2	13	6,3	10,2	1,8	2,5	3,2	5

Exemple de commande

Référence - Couple

37-1710-30-0,3

Charnière à amortissement aluminium

37-151

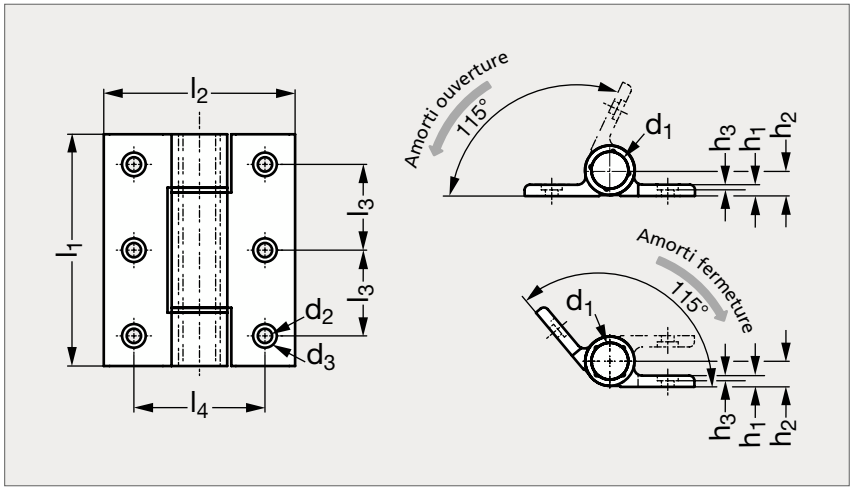



MATIÈRE

- Aluminium anodisé couleur naturelle.

UTILISATION

- Permet d'amortir un ouvrant à l'ouverture de la charnière.
- Il est impératif de prévoir une butée externe pour que l'angle d'ouverture ne dépasse jamais 115° car au-delà de cet angle, le système se détériore et l'amortissement ne se fait plus.
- L'amortissement fonctionne correctement lorsque l'ouvrant est ouvert à plus de 90° avant d'être relâché (amorçage).
- Le couple d'amortissement d'une charnière est compris entre 2,5 et 4,5 N.m..
- Calcul du couple d'amortissement : couple (N.m) = H (m) x 1/2 x W (kg)x 9,8 avec : - H = hauteur de l'ouvrant en mètre. W = poids de l'ouvrant en kilo.
- Température de fonctionnement de 0 °C à + 40 °C.
- Possibilité de l'associer avec une charnière à ressort pour obtenir une fermeture douce et automatique d'une porte.

PRODUITS ASSOCIÉS



Charnière à ressort 37-84
Page 807



Joint d'étanchéité 19-180
Page 642



Joint de protection 19-184
Page 644



Verrous et loquets
Page 570

Amorti ouverture	l_1	l_2	l_3	l_4	h_1	h_2	h_3	d_1	d_2	d_3	Amorti fermeture
37-1510-100	100	82,5	37	56,5	5,5	12,5	2,5	18	6,2	10,2	37-1515-100

Exemple de commande — Référence **37-1510-100**

Charnière à amortissement inox

37-152

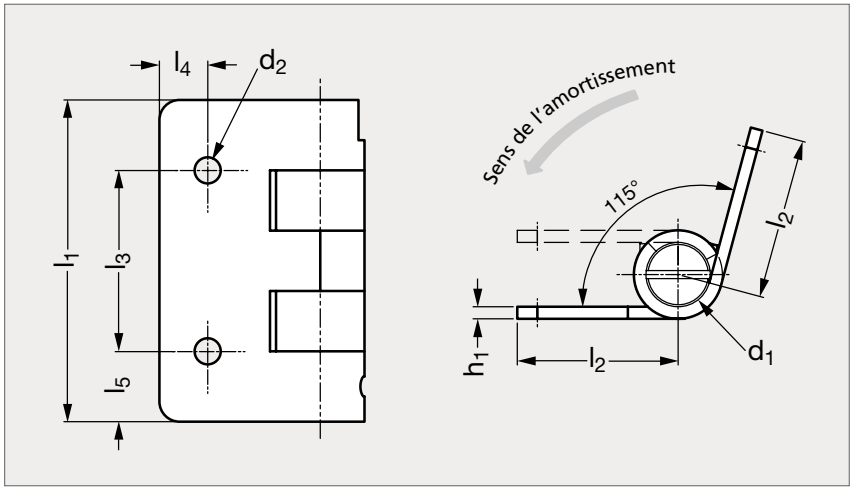



MATIÈRE

- Inox A2 (AFNOR Z 6 CN 18-09, Werk 1.4301, AISI 304).

UTILISATION

- Permet d'amortir un ouvrant à la fermeture de la charnière.
- Il est impératif de prévoir une butée externe pour que l'angle d'ouverture ne dépasse jamais 115° car au-delà de cet angle, le système se détériore et l'amortissement ne se fait plus.
- L'amortissement fonctionne correctement lorsque l'ouvrant est ouvert à plus de 90° avant d'être relâché (amorçage).
- Le couple d'amortissement d'une charnière est compris entre 2,2 et 3 N.m.
- Calcul du couple d'amortissement : couple (N.m) = H (m) x 1/2 x W (kg) x 9,8 avec :
  - H = hauteur de l'ouvrant en mètre. W = poids de l'ouvrant en kilo.
- Température de fonctionnement de 0 °C à + 40 °C.

PRODUITS ASSOCIÉS


Joint d'étanchéité 19-180
Page 642


Joint de protection 19-184
Page 644


Verrous et loquets
Page 570

	l_1	l_2	l_3	l_4	l_5	h_1	d_1	d_2
37-1520-80	80	40	45	12	17,5	3	16	6,5

Exemple de commande — **Référence** **37-1520-80**

Charnière plate aluminium

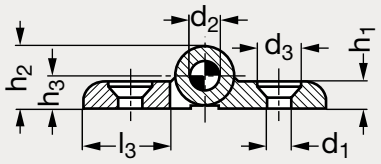

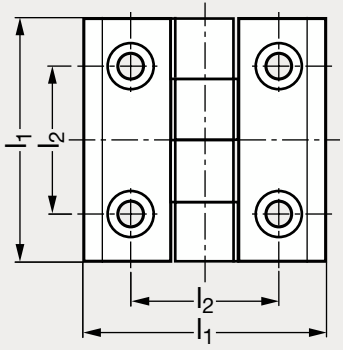



MATIÈRE

- Aluminium anodisé mat.
- Axe de charnière en inox.

UTILISATION

- Angle de rotation : 270° maxi, compris entre 0° et - 90° et entre 0° et 180°.

PRODUITS ASSOCIÉS



Joint d'étanchéité 19-180
Page 642



Joint de protection 19-184
Page 644



Verrous et loquets
Page 570



Vis tête fraisée 31-153
Page 1336

	l_1	l_2	l_3	d_1	d_2	d_3	h_1	h_2	h_3
37-110-50	50	30	22	5,5	6	9,5	6	12,5	6,5

Exemple de commande — Référence **37-110-50**

Charnière plate zamac, inox ou aluminium

37-12

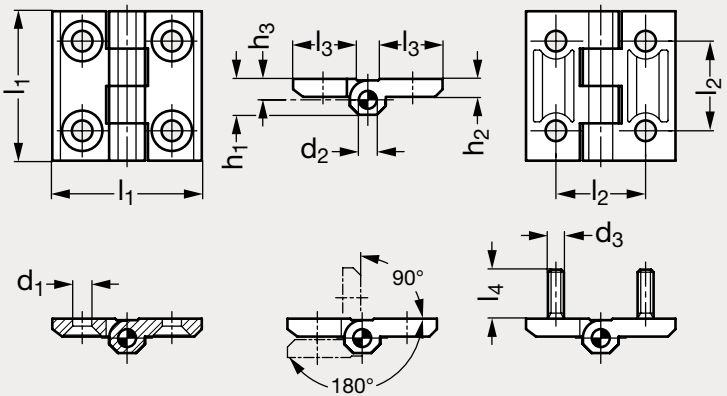

Vis tête fraisée

Tige filetée



Aluminium



Zamac noir



Inox 316

MATIÈRE

- Zamac pelliculé noir (RAL 9005) ou gris argenté (RAL 9006) ou chromé ou inox (AFNOR Z 6 CN 18-10 M, Werk 1.4308, AISI CF-8) ou inox (AFNOR Z 6 CND 17-11, Werk 1.4401, AISI 316) ou aluminium anodisé, couleur naturelle.
- Axe en inox (AFNOR Z 8 CNF 18-09, Werk 1.4305, AISI 303) pour les modèles en zamac ou en inox (AFNOR Z 6 CNDT 17-12, Werk 1.4571, AISI 316 Ti) pour les modèles en aluminium et en inox.

PRODUITS ASSOCIÉS



Vis tête fraisée 31-153
Page 1336



Joint d'étanchéité 19-180
Page 642



Joint de protection 19-184
Page 644



Verrous et loquets
Page 570

Zamac noir	Zamac gris	Zamac chromé	Aluminium	l_1	l_2	l_3	d_1	d_2	h_1	h_2	h_3	Inox CF-8	Inox 316
37-120-30	37-121-30	37-124-30	37-128-30	30	18	10,7	4,3	3	7,5	4	4,5	37-125-30	37-127-30
37-120-40	37-121-40	37-124-40	37-128-40	40	25	16	5,3	4	9	5	5,5	37-125-40	37-127-40
37-120-50	37-121-50	37-124-50	37-128-50	50	30	21	6,4	6	11,5	6	6,5	37-125-50	37-127-50
37-120-60	37-121-60	37-124-60	37-128-60	60	36	26	8,3	8	15	8	8,5	37-125-60	37-127-60

Exemple de commande — Référence **37-120-30**

Charnière plate zamac, inox ou aluminium, à tige filetée

37-12

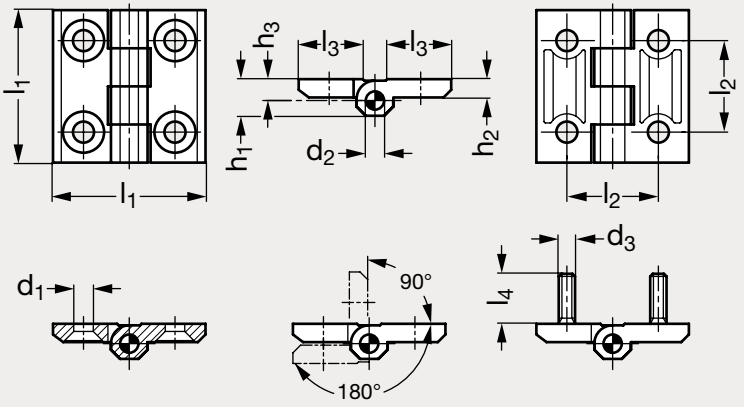

Vis tête fraisée **Tige filetée**



Zamac gris | Zamac noir | Zamac chromé | Inox CF-8

MATIÈRE

- Zamac pelliculé noir (RAL 9005) ou gris argenté (RAL 9006) ou chromé ou inox (AFNOR Z 6 CN 18-10 M, Werk 1.4308, AISI CF-8).
- Axe en inox (AFNOR Z 8 CNF 18-09, Werk 1.4305, AISI 303) pour les modèles en zamac ou en inox (AFNOR Z 6 CNDT 17-12, Werk 1.4571, AISI 316 Ti) pour les modèles en aluminium et en inox.
- Tige filetée en inox (AFNOR Z 6 CND 17-11, Werk 1.4401, AISI 316) pour les modèles en zamac ou en inox (AFNOR Z 6 CN 18-10 M, Werk 1.4308, AISI CF-8) pour les modèles en inox.

PRODUITS ASSOCIÉS



Vis tête fraisée 31-153
Page 1336



Joint d'étanchéité 19-180
Page 642



Joint de protection 19-184
Page 644



Verrous et loquets
Page 570

Zamac noir	Zamac gris	Zamac chromé	l_1	l_2	l_3	l_4	d_1	d_2	h_1	h_2	h_3	Inox CF-8
37-123-40	37-122-40	37-129-40	40	25	16	11	4	M5	9	5	5,5	37-126-40
37-123-50	37-122-50	37-129-50	50	30	21	12	6	M6	11,5	6	6,5	37-126-50
37-123-60	37-122-60	37-129-60	60	36	26	14	8	M8	15	8	8,5	37-126-60

Exemple de commande — **Référence** **37-120-30**

Charnière nœud renvoyé

37-75

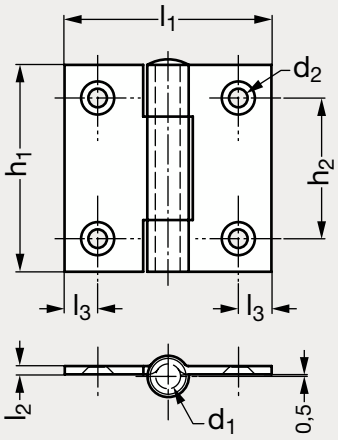

INOX



Percée débrochable



Percée rivetée

MATIÈRE

- Acier zingué, inox A2 (AFNOR Z 6 CN 18-09, Werk 1.4301, AISI 304) ou inox A4 (AFNOR Z 6 CND 17-11, Werk 1.4401, AISI 316).
- Broche amovible ou rivetée.

PRODUITS ASSOCIÉS



Vis tête fraisée 31-153
Page 1336



Joint d'étanchéité 19-180
Page 642



Joint de protection 19-184
Page 644



Verrous et loquets
Page 570

DÉBROCHABLE									RIVETÉE	
Acier	Inox 304	l_1	l_2	l_3	d_1	d_2	h_1	h_2	Inox 304	Inox 316
37-751-40	37-753-40	40	2	8	4	3,5	40	24	37-755-40	37-757-40
37-751-50	37-753-50	50	2	8	6	4	50	34	37-755-50	37-757-50
37-751-60	37-753-60	60	2	8	6	4	60	40	37-755-60	37-757-60

Exemple de commande — Référence **37-751-40**

Charnière nœud à plat inox

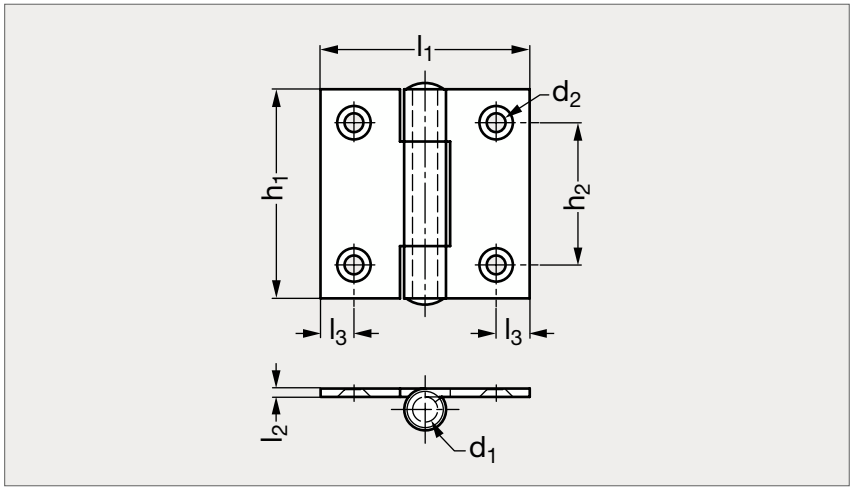

INOX



MATIÈRE

- Inox A2 (AFNOR Z 6 CN 18-09, Werk 1.4301, AISI 304) ou inox A4 (AFNOR Z 6 CND 17-11, Werk 1.4401, AISI 316).
- Broche rivetée.

PRODUITS ASSOCIÉS



Vis tête fraisée 31-153
Page 1336



Joint d'étanchéité 19-180
Page 642



Joint de protection 19-184
Page 644



Verrous et loquets
Page 570

Inox 304	l_1	l_2	l_3	d_1	d_2	h_1	h_2	Inox 316
37-765-30	30	0,8	6,3	2	3,3	30	20	
37-765-40	40	2	8	4	3,5	40	24	37-767-40
37-765-50	50	2	8	6	4	50	34	37-767-50
37-765-60	60	2	8	6	4	60	40	37-767-60

Exemple de commande — Référence **37-765-40**

Charnière nœud à plat

37-77

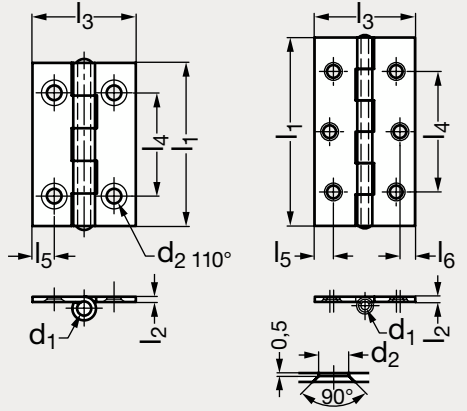

Modèle l_1 = 50 Modèle l_1 = 75



MATIÈRE

• Acier zingué ou inox A2 (AFNOR Z 6 CN 18-09, Werk 1.4301, AISI 304).

PRODUITS ASSOCIÉS



Vis tête fraisée 31-153
Page 1336



Joint d'étanchéité 19-180
Page 642



Joint de protection 19-184
Page 644



Verrous et loquets
Page 570

ACIER										INOX	
Percée	Fraisée	l_1	l_2	l_3	l_4	l_5	l_6	d_1	d_2	Percée	Fraisée
		50	1	30	35	6,5		3	3,5		37-770-50
37-771-50	37-772-50	50	1,2	40	36	8,5		3	5	37-773-50	37-770-50
		60	1	35	40	7,75		2	4	37-773-60	37-770-60
		75	1,5	40	48	7,5	6	3	5,1		37-770-75

Exemple de commande — Référence - l_3 : **37-771-50-40**

Charnière nœud à plat, acier ou inox

37-106

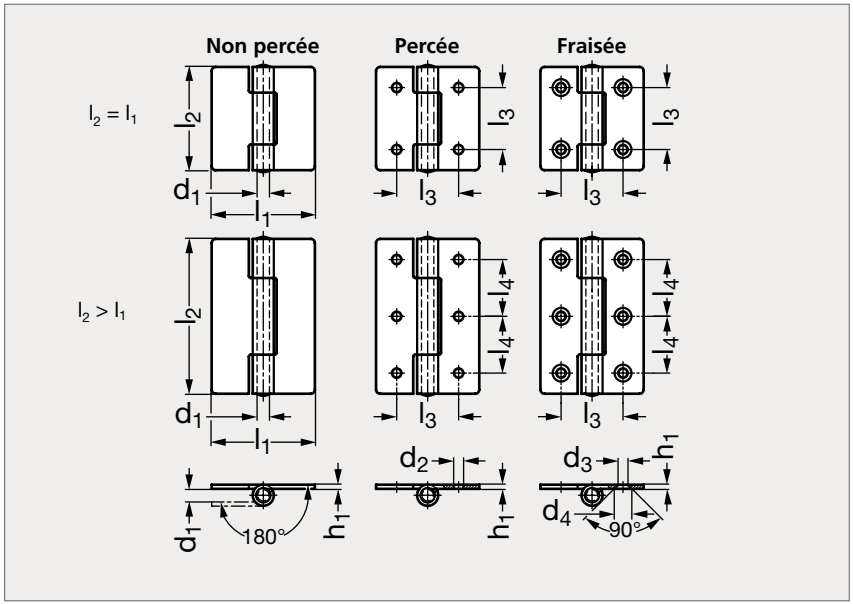



Acier, fraisée — Inox, percée — Inox, non percée

MATIÈRE

- Acier zingué, passivé bleu ou inox A2 (AFNOR Z 6 CN 18-09, Werk 1.4301, AISI 304).
- Axe en inox A2 (AFNOR Z 6 CN 18-09, Werk 1.4301, AISI 304), riveté.

PRODUITS ASSOCIÉS



Vis tête fraisée 31-153
Page 1336



Joint d'étanchéité 19-180
Page 642



Joint de protection 19-184
Page 644



Verrous et loquets
Page 570

ACIER												INOX		
Percée	Fraisée	l_1	l_2		l_3	l_4	d_1	d_2	d_3	d_4	h_1	Percée	Fraisée	Non percée
37-1061-30	37-1062-30	30	30	45	18	16,5	3	3,2	4	6,4	1,5	37-1063-30	37-1064-30	37-1065-30
37-1061-40	37-1062-40	40	40	60	25	22,5	4	4,2	5	8,3	2	37-1063-40	37-1064-40	37-1065-40
37-1061-50	37-1062-50	50	50	75	30	27,5	6	5,2	5	8,3	2	37-1063-50	37-1064-50	37-1065-50
37-1061-60	37-1062-60	60	60	90	36	33	6	5,2	5	8,3	2	37-1063-60	37-1064-60	37-1065-60

Exemple de commande — Référence - l_2 : **37-1061-30-30**

Charnière aluminium

37-183

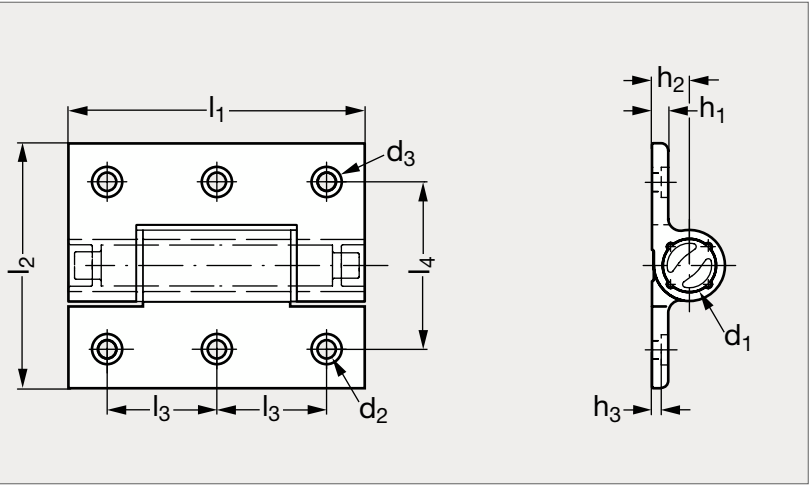



Anodisé incolore



Anodisé noir

MATIÈRE

- Aluminium 6082 T5 anodisé incolore ou noir.
- Embouts en polyamide 6,6 chargé 30% fibre de verre.
- Rondelles en polyacétal.

PRODUITS ASSOCIÉS



Vis à tête cylindrique à six pans creux 31-54
Page 1328



Charnière à ressort 37-84
Page 807



Charnière à amortissement 37-151
Page 739



Verrous et loquets
Page 570

Anodisé incolore	l_1	l_2	l_3	l_4	h_1	h_2	h_3	d_1	d_2	d_3	Anodisé noir
37-1830-100	100	82,5	37	56,5	5,5	12,5	3	24	6,2	10,2	37-1832-100

Exemple de commande

Référence
37-1830-100

Charnière aluminium

37-184

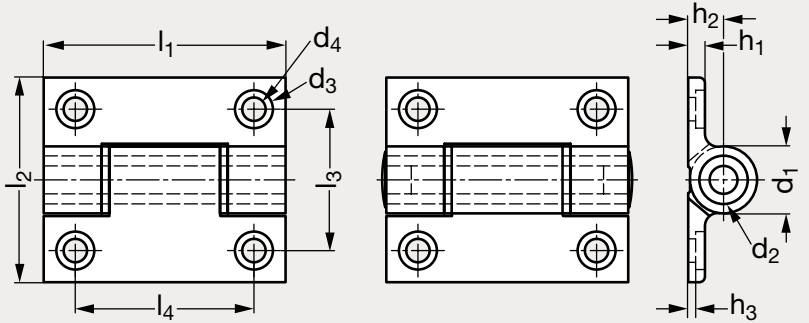

Sans bouchon **Avec bouchon**



MATIÈRE

- Aluminium 6060 T5 anodisé incolore ou noir.
- Embouts en polyamide 6,6 chargé 30% fibre de verre.
- Rondelles en polyacétal.

PRODUITS ASSOCIÉS



Charnière à ressort 37-84
Page 807

Vis à tête cylindrique à six pans creux 31-54
Page 1328



Verrous et loquets
Page 570

ANODISÉ INCOLORE													ANODISÉ NOIR	
Avec bouchon	Sans bouchon	l_1	l_2	l_3	l_4	h_1	h_2	h_3	d_1	d_2	d_3	d_4	Avec bouchon	Sans bouchon
37-1840-65	37-1841-65	65	55	38	48	4,5	9,5	2	18	13	10,2	6,3	37-1842-65	37-1843-65

Exemple de commande — Référence **37-1840-65**

Charnière design, symétrique, technopolymère

37-116

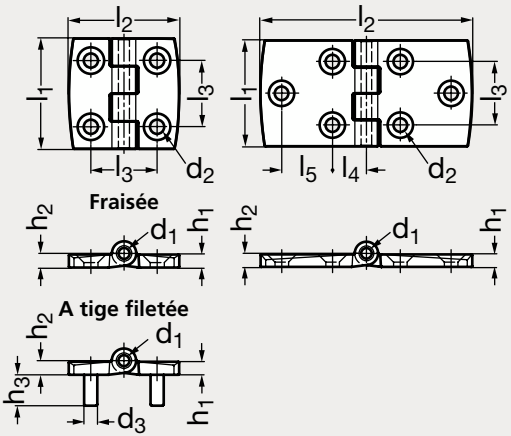



Pour vis Fhc | À tige filetée | Longue | Extra longue

MATIÈRE

- Technopolymère à base de polyamide renforcé de fibre de verre, couleur noire.
- Axe en inox (AFNOR Z 6 CN 18-09, Werk 1.4301, AISI 304).

PRODUITS ASSOCIÉS



Vis tête fraisée 31-153
Page 1336



Joint d'étanchéité 19-180
Page 642



Joint de protection 19-184
Page 644

Fraisée	l_1	l_2	l_3	l_4	l_5	h_1	h_2	h_3	d_1	d_2	d_3	Nb trous	À tige filetée
37-1161-30	30	30	18			3	3,5		3	3,2		4	
37-1161-40	40	40	25			5,2	5,7		4	5,3		4	
37-1161-40	40	80	25	13,5	19	5,2	5,7		4	5,3		6	
37-1161-40	40	120	25	14,5	38	5,2	5,7		4	5,3		6	
37-1161-50	50	50	30			5,9	6,4		5	6,4		4	
37-1161-50	50	100	30	16	24	5,9	6,4		5	6,4		6	
37-1161-60	60	60	36			6,5	7	14	6	6,4	M6	4	37-1162-60
37-1161-60	60	120	36	18	30	6,5	7		6	6,4		6	

Exemple de commande

Référence - l_2

37-1161-30-30

Charnière plate technopolymère

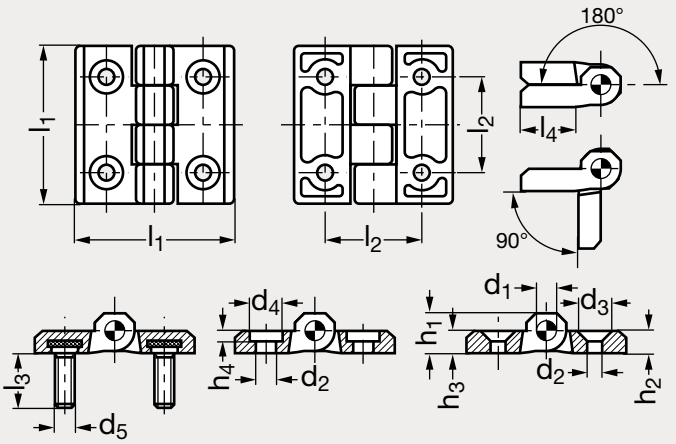

Tige filetée **Vis 6 pans creux** **Vis tête fraisée**



Vis tête fraisée



À tige filetée

MATIÈRE

- Technopolymère base polyamide renforcé de fibres de verre, couleur noire, finition mate.
- Axe de charnière en inox.
- Résiste aux solvants, huiles, graisses et autres agents chimiques.
- Tige filetée en acier nickelé ou en inox.

UTILISATION

- Angle de rotation : 270° maxi, compris entre - 90° et 0° et entre 0° et 180°.
- Température maximum d'emploi +140 °C.

PRODUITS ASSOCIÉS



Vis tête fraisée 31-153
Page 1336



Joint d'étanchéité 19-180
Page 642



Joint de protection 19-184
Page 644



Vis 6 pans creux CHC 31-54
Page 1328

Tige filetée	Vis 6 pans creux	Vis tête fraisée	l_1	l_2	l_3	l_4	d_1	d_2	d_3	d_4	d_5	h_1	h_2	h_3	h_4
37-132-40	37-133-40	37-134-40	40	25	12	4	4	5,5	10,5	10,5	M5	9	5	5,5	1,7
37-132-50	37-133-50	37-134-50	50	30	12	6	6	6,5	12,5	12,5	M6	11,5	6	6,5	3
37-132-60	37-133-60	37-134-60	60	36	14,5	8	8	8,5	16,5	16,5	M8	15	8	8,5	3,7

Exemple de commande — **Référence** **37-132-40**

Charnière plate technopolymère

37-15

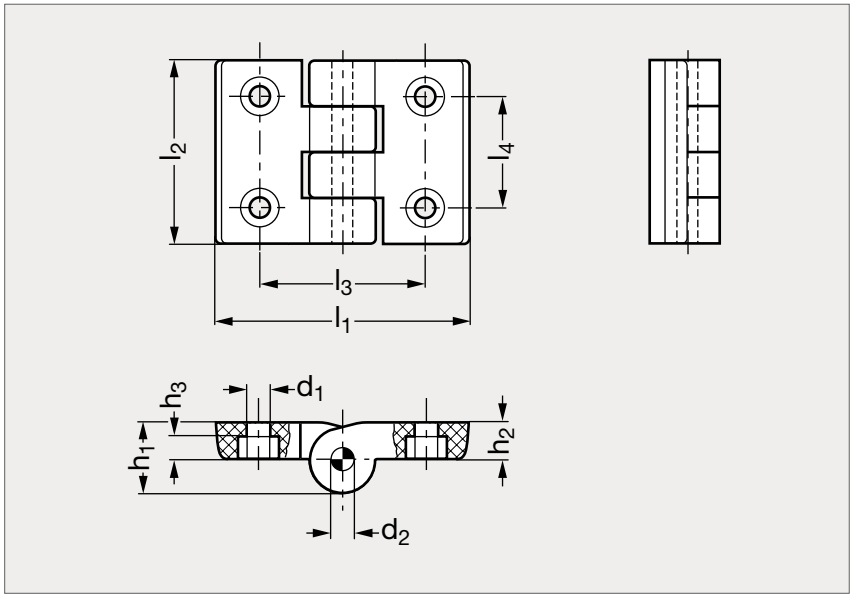



MATIÈRE

- Technopolymère base polyamide haute résilience, couleur noire, finition mate.
- Axe de charnière en inox.
- Résiste aux solvants, huiles, graisses et autres agents chimiques.

UTILISATION

- Angle de rotation : 270° maxi, compris entre - 90° et 0° et entre 0° et 180°.
- Température maximum d'emploi + 80 °C.

PRODUITS ASSOCIÉS



Joint d'étanchéité 19-180
Page 642



Joint de protection 19-184
Page 644



Verrous et loquets
Page 570



Vis 6 pans creux CHC 31-54
Page 1328

	l_1	l_2	l_3 $^{\pm 0,25}$	l_4 $^{\pm 0,25}$	d_1		d_2	h_1	h_2	h_3	
37-150-70	69,5	50	45,5	30	6,5	8,5	6	19,5	10	6,5	4,5

Exemple de commande

Référence - d_1

37-150-70-6,5

Charnière plate technopolymère, inviolable

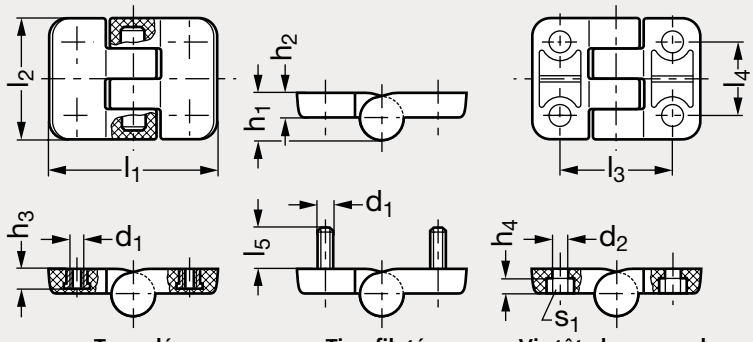

Taraudé | **Tige filetée** | **Vis tête hexagonale**

Taraudé et vis tête fraisée



Technopolymère



Pour vis tête H

MATIÈRE

- Technopolymère base polyamide renforcé de fibres de verre, couleur noire, finition mate.
- Axe de charnière en inox.
- Résiste aux solvants, huiles, graisses et autres agents chimiques.
- Insert en laiton nickelé.
- Tige filetée en acier nickelé.

UTILISATION

- Angle de rotation : 270° maxi, compris entre - 90° et 0° et entre 0° et 180°.
- Température maximum d'emploi + 80 °C.
- L'axe est entièrement noyé dans le corps et ne peut être enlevé.
- Cette charnière s'utilise dans les cas qui requièrent une protection contre d'éventuelles intromissions.

PRODUITS ASSOCIÉS



Vis tête fraisée 31-153
Page 1336



Vis CHC 31-54
Page 1328



Joint d'étanchéité 19-180
Page 642



Joint de protection 19-184
Page 644

Taraudé	Tige filetée	Vis tête hexagonale	Taraudé et vis tête fraisée	l_1	l_2	l_3 $^{\pm 0,25}$	l_4 $^{\pm 0,25}$	l_5	d_1	d_2	h_1	h_2	h_3	h_4	s_1
37-161-70	37-162-70	37-163-70	37-164-70	70	50	46	30	17	M6	6,5	19,5	10	8	5,5	10

Exemple de commande — **Référence** **37-161-70**

Charnière plate entièrement technopolymère

37-34

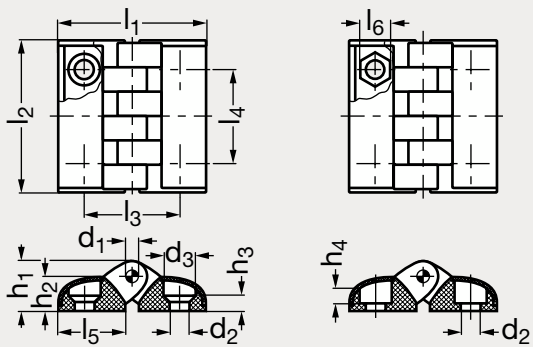



MATIÈRE

- Technopolymère à base de polyamide renforcé de fibres de verre, noir mat.
- Résiste aux solvants, huiles, graisses et autres agents chimiques.
- Axe de charnière en technopolymère noir à base acétalique.
- Couvre-vis en technopolymère à base de polyester, noir brillant.

UTILISATION

- Angle de rotation : 200° maxi, compris entre 0° et - 20° et entre 0° et 180°.
- Température maximum d'emploi 80°.

PRODUITS ASSOCIÉS



Vis tête fraisée 31-153
Page 1336



Joint d'étanchéité 19-180
Page 642



Joint de protection 19-184
Page 644



Verrous et loquets
Page 570

Vis tête fraisée	l_1	l_2	l_3	l_4	l_5	l_6	d_1	d_2 $^{+0,5}_{0}$	d_3	h_1	h_2	h_3	h_4	Vis tête hexagonale
37-341-40	38	39,5	25	25	17,5	7	3	4,5	8,5	13	9	4,5	4	37-342-40
37-341-50	48	49,5	31	30,5	21,5	8,5	4	5,5	10,5	16,5	11,5	5	5	37-342-50
	48	49,5	31	30,5	21,5	10	4	6,5		16,5	11,5		5	37-342-50
37-341-65	63	65	40	40	29	10	5	6,5	12,5	21,5	15	10	7	37-342-65

Exemple de commande — Référence - d_2 : **37-341-50-5,5**

Charnière entièrement technopolymère, fine

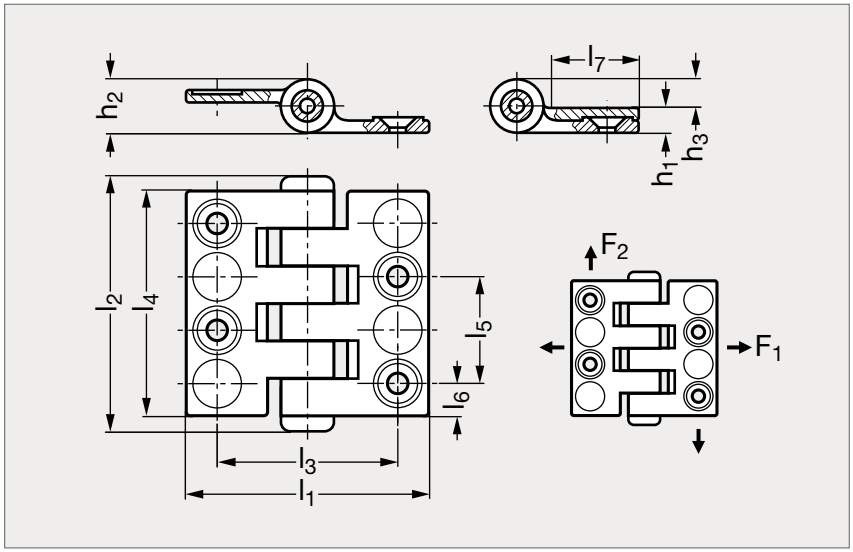



MATIÈRE

- Technopolymère à base de polyamide (PA) noir mat renforcé de fibres de verre.
- Résiste aux solvants, huiles, graisses et autres agents chimiques.
- Axe de charnière en technopolymère à base acétalique (POM).

UTILISATION

- Angle de rotation : 335° maxi.

PRODUITS ASSOCIÉS



Joint d'étanchéité 19-180
Page 642



Joint de protection 19-184
Page 644



Verrous et loquets
Page 570

	l_1	l_2	l_3 $^{\pm 0,25}$	l_4	l_5 $^{\pm 0,25}$	l_6	l_7	h_1	h_2	h_3	F_1 max. (N)	F_2 max. (N)
37-170-60	59	62	43,7	55	26,1	8	20	6	14	8	890	750

Exemple de commande — Référence **37-170-60**

Charnière plate avec interrupteur, technopolymère

37-31

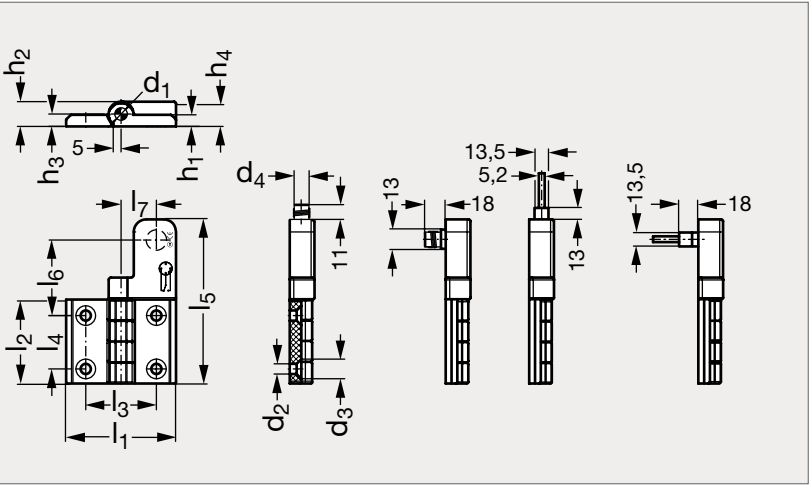



MATIÈRE

- Technopolymère noir mat à base de polyamide, renforcé de fibres de verre.
- Axe en inox (AFNOR Z 8 CNF 18-09, Werk 1.4305, AISI 303).

UTILISATION

- Angle de rotation : 190° maxi, compris entre - 10° et 180°.
- Peut s'utiliser sur les profilés aluminium les plus courants.
- Cette charnière est un dispositif de sécurité car en cas d'ouverture des portes de la machine, elle entraîne l'interruption du circuit d'alimentation.
- Prévention contre les effractions car l'interrupteur est dans un logement avec couvercle soudé aux ultra-sons.
- Se référer à notre site internet pour consulter l'ensemble des informations.

PRODUITS ASSOCIÉS


Charnière avec interrupteur 37-31
Voir notre site internet


Charnière avec connecteur 37-78
Voir notre site internet


Câble 11-100
Page 186


Joint d'étanchéité 19-180
Page 642

CONNECTEUR SUPÉRIEUR																				CONNECTEUR POSTÉRIEUR	
Interrupteur à gauche	Interrupteur à droite	l_1	l_2	l_3	l_4	l_5	l_6	l_7	d_1	d_2	d_3	d_4	h_1	h_2	h_3	h_4	F_1 (N)	F_2 (N)	F_3 (N)	Interrupteur à gauche	Interrupteur à droite
37-310-70	37-311-70	70	53	45	34	110	51,5	22,5	7	6,5	12,5	M12x1	7,5	16	8	15	2800	2100	1300	37-314-70	37-315-70

Exemple de commande — Référence **37-310-70**

Charnière ajustable zamac

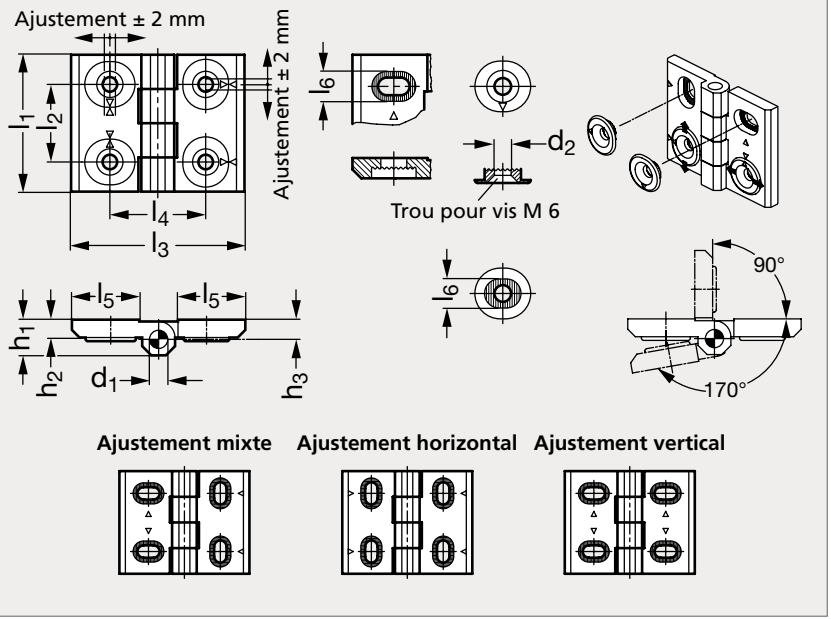



MATIÈRE

- Zamac pelliculé noir.
- Axe en inox (AFNOR Z 8 CNF 18-09, Werk 1.4305, AISI 303).

UTILISATION

- Les trous oblongs permettent un ajustement de ± 2 mm.

PRODUITS ASSOCIÉS



Vis tête fraisée 31-153
Page 1336



Joint d'étanchéité 19-180
Page 642



Joint de protection 19-184
Page 644



Verrous et loquets
Page 570

Horizontal	Vertical	Mixte	l_1	l_2	l_3	l_4	l_5	l_6	d_1	d_2	h_1	h_2	h_3
37-141-60	37-142-60	37-140-60	60	34	76	42	30	12	8	6,5	15	8	8,5

Exemple de commande — Référence **37-142-60**

Charnière ajustable zamac

37-25

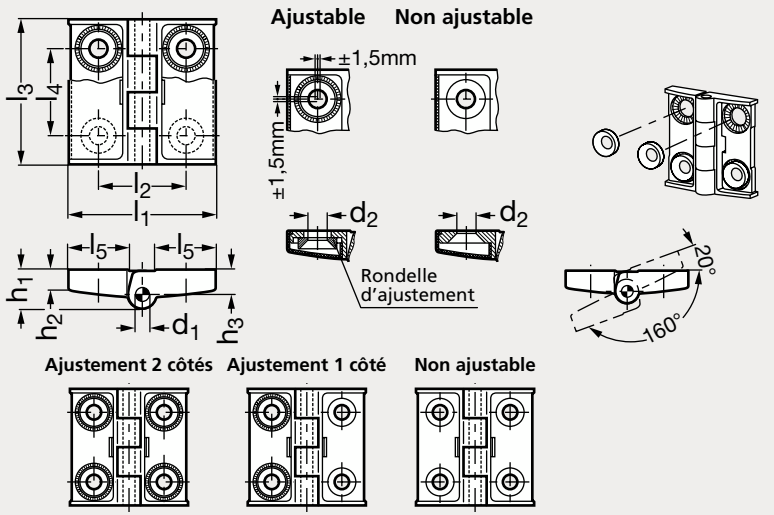



Zamac noir



Zamac gris

MATIÈRE

- Zamac pelliculé noir mat.
- Cache vis en technopolymère gris-noir.
- Rondelle d'ajustement en acier.
- Axe en inox.

UTILISATION

- Angle de rotation compris entre 0° et - 20° et entre 0° et 160°.

PRODUITS ASSOCIÉS



Vis tête fraisée 31-153
Page 1336



Joint d'étanchéité 19-180
Page 642



Joint de protection 19-184
Page 644



Verrous et loquets
Page 570

NOIR													GRIS		
Ajustement 2 côtés	Ajustement 1 côté	Non ajustable	l_1	l_2	l_3	l_4	l_5	d_1	d_2	h_1	h_2	h_3	Ajustement 2 côtés	Ajustement 1 côté	Non ajustable
37-251-42	37-252-42	37-253-42	42	25	42	25	17	4	5,3	11	6,5	7,5	37-255-42	37-256-42	37-257-42
37-251-50	37-252-50	37-253-50	50	30	50	30	21	5	6,3	13,5	7	8,5	37-255-50	37-256-50	37-257-50
37-251-60	37-252-60	37-253-60	60	36	60	36	26	6	6,3	16,5	8,5	11	37-255-60	37-256-60	37-257-60

Exemple de commande

Référence
37-251-42

Charnière ajustable technopolymère

37-26

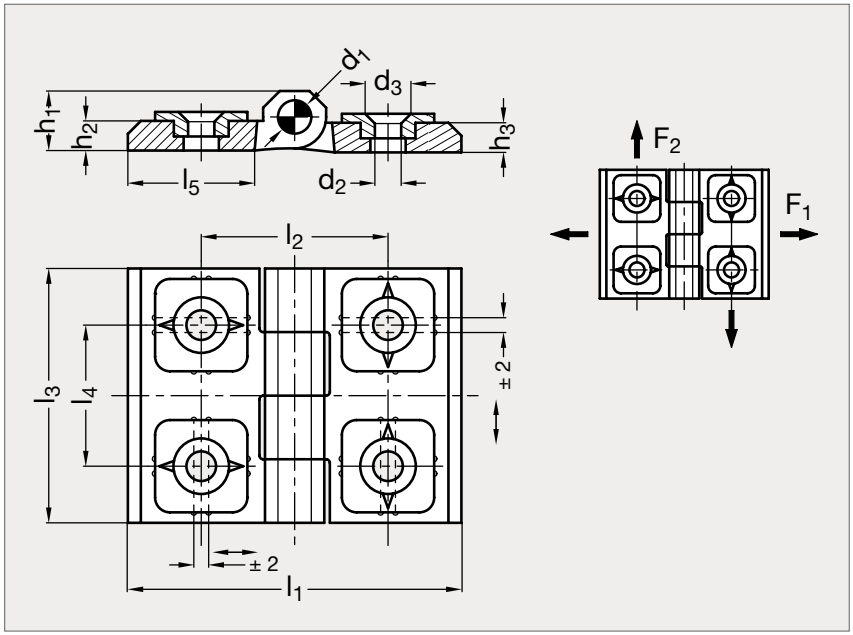



MATIÈRE

- Technopolymère noir mat à base de polyamide (PA) renforcé de fibres de verre.
- Résiste aux solvants, huiles, graisses et autres agents chimiques.
- Axe en inox.

UTILISATION

- Angle de rotation : 270° maxi, compris entre 0° et - 90° et entre 0° et 180°.
- Les inserts de réglage permettent un ajustement de ± 2 mm.

PRODUITS ASSOCIÉS



Vis tête fraisée 31-153
Page 1336



Joint d'étanchéité 19-180
Page 642



Joint de protection 19-184
Page 644



Verrous et loquets
Page 570

	l_1	l_2	l_3	l_4	l_5	d_1	d_2	d_3	h_1	h_2	h_3	F_1 max. (N)	F_2 max. (N)
37-260-75	75	42	60	34	29,5	8	6,5	12,5	16	9,5	8	2700	1800

Exemple de commande — **Référence** **37-260-75**

Charnière ajustable technopolymère

37-105

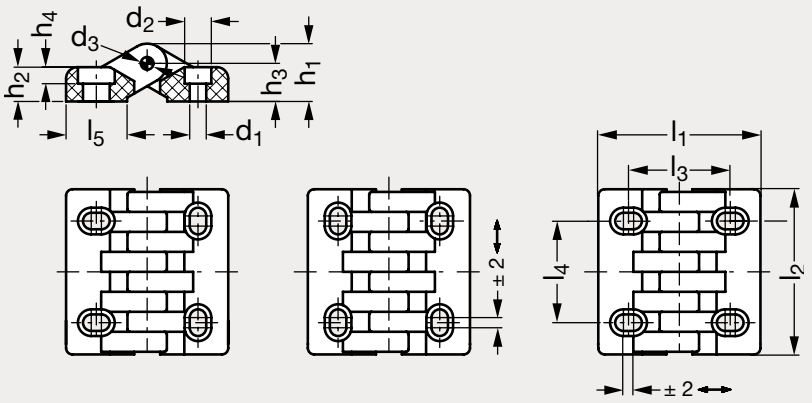

Ajustement mixte **Ajustement horizontal** **Ajustement vertical**



MATIÈRE

- Technopolymère à base de polyamide (PA), noir mat.
- Résiste aux solvants, huiles, graisses et autres agents chimiques.
- Axe de charnière en inox (AFNOR Z 8 CNF 18-09, Werk 1.4305, AISI 303).

PRODUITS ASSOCIÉS


Verrous et loquets
Page 570


Joint d'étanchéité 19-180
Page 642


Joint de protection 19-184
Page 644


Vis 6 pans creux CHC 31-54
Page 1328

Mixte	Horizontal	Vertical	l_1	l_2	l_3	l_4	l_5	d_1	d_2	d_3	h_1	h_2	h_3	h_4
37-1050-64	37-1051-64	37-1052-64	64	65	40	40	24	6,5	10,5	5	23	13,5	15	6,5

Exemple de commande — **Référence** **37-1050-64**

Charnière pour profiles aluminium ajustable, zamac

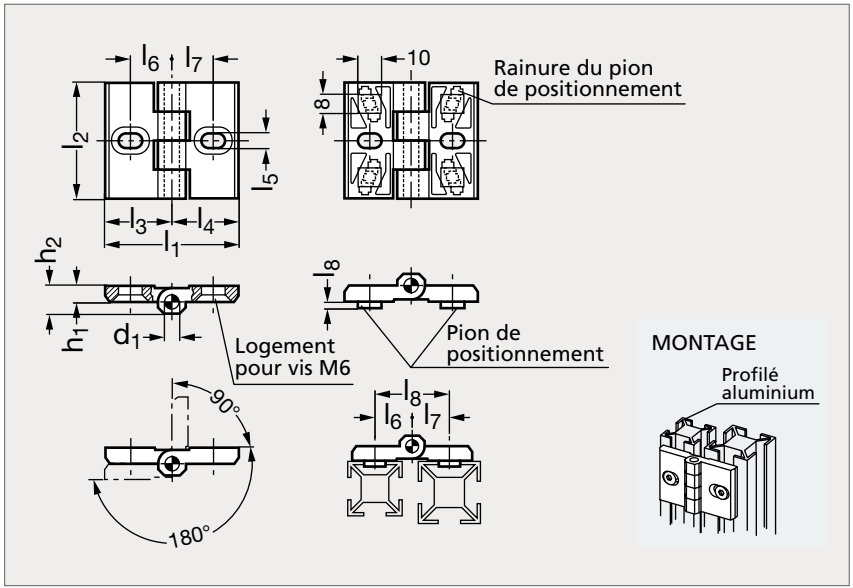



MATIÈRE

- Zamac pelliculé noir mat.
- Axe en inox.

UTILISATION

- S'utilise avec des profilés aluminium avec rainures de 8 ou 10 mm.

PRODUITS ASSOCIÉS



Vis tête fraisée 31-153
Page 1336



Joint d'étanchéité 19-180
Page 642



Joint de protection 19-184
Page 644



Verrous et loquets
Page 570

	l_1	l_2	l_3	l_4	l_5	l_6	l_7	l_8	d_1	h_1	h_2
37-270-60	57	50	28,5	28,5	6,3	16,5 à 20	16,5 à 20	33 à 40	6	6,5	12
37-270-70	68	50	28,5	40	6,3	16,5 à 20	21 à 31	37,5 à 51	6	6,5	12
37-270-80	80	50	40	40	6,3	21 à 31	21 à 31	42 à 62	6	6,5	12

Exemple de commande

Référence

37-270-60

Charnière pour profiles aluminium technopolymère

37-18

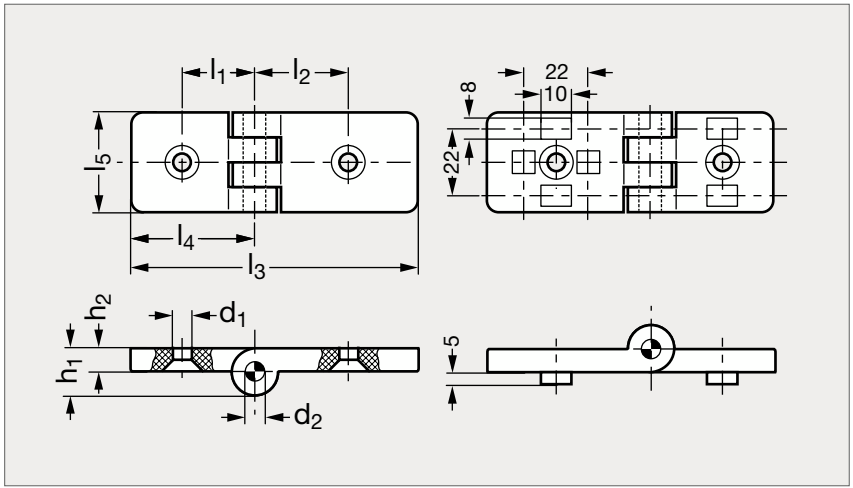



MATIÈRE

- Technopolymère à base de polyamide (PA) renforcé de fibres de verre, noir ou gris (RAL 7040), finition mate.
- Axe de charnière en acier nickelé.
- Résiste aux solvants, huiles, graisses et autres agents chimiques.

UTILISATION

- Angle de rotation : 270° maxi, compris entre - 90° et 0° et entre 0° et 180°.
- Utilisable avec des profilés aluminium de 30 à 60 mm.
- Température maximum d'emploi + 130 °C.

Noir	l_1	l_2	l_3	l_4	l_5	d_1	d_2	h_1	h_2	Largeur profilé	Gris
37-180-17	17,5	17,5	54	27	36	6,5	8	16	8	30-30	37-183-17
37-180-17	17,5	22,5	64	27	36	6,5	8	16	8	30-40	37-183-17
37-180-17	17,5	25	69	27	36	6,5	8	16	8	30-45	37-183-17
37-180-17	17,5	32,5	84	27	36	6,5	8	16	8	30-60	37-183-17
37-180-22	22,5	22,5	74	37	36	6,5	8	16	8	40-40	37-183-22
37-180-22	22,5	25	79	37	36	6,5	8	16	8	40-45	37-183-22
37-180-22	22,5	32,5	94	37	36	6,5	8	16	8	40-60	37-183-22
37-180-25	25	25	84	42	36	6,5	8	16	8	45-45	37-183-25
37-180-25	25	32,5	99	42	36	6,5	8	16	8	45-60	37-183-25
37-180-32	32,5	32,5	114	57	36	6,5	8	16	8	60-60	37-183-32

Exemple de commande — Référence - l_3 : **37-180-17-54**

Charnière technopolymère

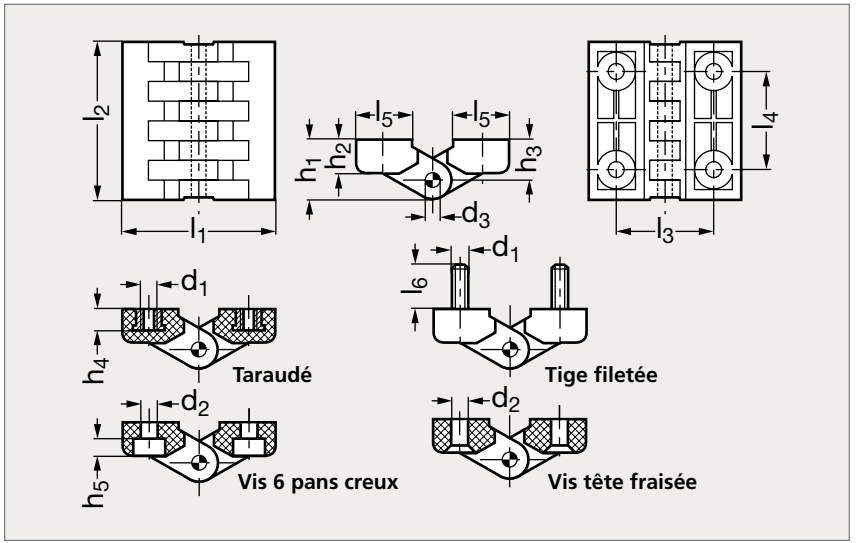



Taraudée



Vis six pans creux

MATIÈRE

- Technopolymère base polyamide haute résilience, couleur noire, finition mate.
- Axe de charnière en inox.
- Résiste aux solvants, huiles, graisses et autres agents chimiques.
- Insert en laiton nickelé.
- Tige filetée en acier nickelé.

UTILISATION

- Angle de rotation : 220° maxi, compris entre - 40° et 0° et entre 0° et 180°.
- Température maximum d'emploi + 80 °C.

PRODUITS ASSOCIÉS



Vis tête fraisée 31-153
Page 1336



Joint d'étanchéité 19-180
Page 642



Joint de protection 19-184
Page 644



Vis 6 pans creux CHC 31-54
Page 1328

Taraudé	Tige filetée	l_1	l_2	l_3 $^{\pm 0,25}$	l_4 $^{\pm 0,25}$	l_5	l_6	d_1	d_2	d_3	h_1	h_2	h_3	h_4	h_5	Vis 6 pans creux	Vis tête fraisée
37-201-38		38,5	39,5	25	25,1	14		M 4	4,5	3	14	9,5	9,5	6,5	4,5	37-203-38	37-204-38
37-201-48	37-202-48	48	49,5	31	30,5	17	14	M 5	5,5	4	19	11	13	8,5	5,5	37-203-48	37-204-48
37-201-64	37-202-64	64	65	40	40	24	18	M 6	6,5	5	23	13,5	15	9	6,5	37-203-64	37-204-64
37-201-97	37-202-97	97,5	96,5	62,5	59,5	35	20	M10	10,5	8	35	20,5	23	15	10,5	37-203-97	37-204-97

Exemple de commande — Référence **37-201-38**

Charnière technopolymère, large

37-23

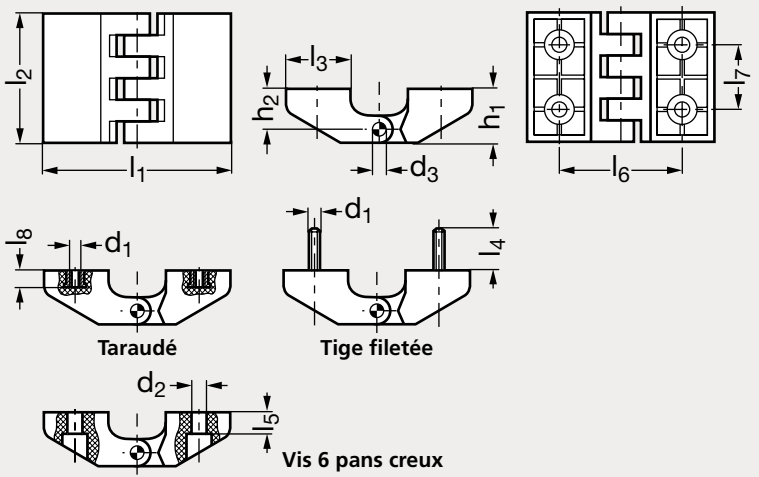



Taraudée



Vis six pans creux

MATIÈRE

- Technopolymère base polyamide haute résilience, couleur noire, finition mate.
- Axe de charnière en inox.
- Résiste aux solvants, huiles, graisses et autres agents chimiques.
- Insert en laiton nickelé.
- Tige filetée en acier nickelé.

UTILISATION

- Angle de rotation : 190° maxi, compris entre - 70° et 0° et entre 0° et 120°.
- Température maximum d'emploi + 80 °C.

PRODUITS ASSOCIÉS



Joint d'étanchéité 19-180
Page 642



Joint de protection 19-184
Page 644



Verrous et loquets
Page 570



Vis 6 pans creux CHC 31-54
Page 1328

Taraudé	Tige filetée	Vis 6 pans creux	l_1	l_2	l_3	l_4	l_5	l_6 $^{\pm 0,25}$	l_7 $^{\pm 0,25}$	l_8	d_1	d_2	d_3	h_1	h_2
37-231-45	37-232-45	37-233-45	45,5	30,5	15	13	4	30	15	4	M3	3,3	2,5	12,5	9,5
37-231-58	37-232-58	37-233-58	59	40,5	20	18	6	40,4	20	5,5	M4	4,5	4	16,5	12,5
37-231-70	37-232-70	37-233-70	70	48,5	24	17	8	46	24	6,5	M5	5,5	5	20	15
37-231-97	37-232-97	37-233-97	97	66	33	16	10	63,7	33	10	M6	6,5	6	27,5	21

Exemple de commande — Référence **37-231-45**

Charnière technopolymère, longue

37-24

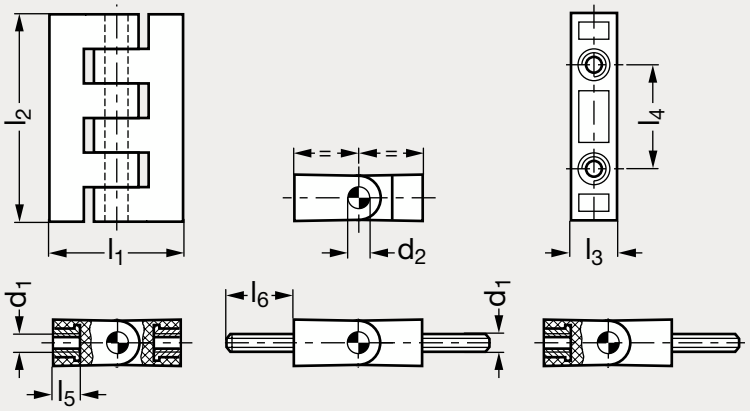

Taraudé | Tige filetée | Taraudé et tige filetée



Taraudée



À tige filetée

MATIÈRE

- Technopolymère base polyamide haute résilience, couleur noire, finition mate.
- Axe de charnière en inox.
- Résiste aux solvants, huiles, graisses et autres agents chimiques.
- Insert en laiton nickelé.
- Tige filetée en acier nickelé.

UTILISATION

- Angle de rotation : 220° maxi, compris entre - 20° et 0° et entre 0° et 200°.
- Température maximum d'emploi + 80 °C.

PRODUITS ASSOCIÉS



Joint d'étanchéité 19-180
Page 642



Joint de protection 19-184
Page 644



Verrous et loquets
Page 570

Taraudé	Tige filetée	Taraudé et tige filetée	l_1	l_2	l_3	l_4 $^{\pm 0,25}$	l_5	l_6	d_1	d_2
37-241-18	37-242-18	37-245-18	18,5	30,5	7	15	4	13	M3	2,5
37-241-24	37-242-24	37-245-24	24	40,5	9,5	20	5,5	18	M4	4
37-241-30	37-242-30	37-245-30	30	48,5	11,5	24	6,5	17	M5	5
37-241-41	37-242-41	37-245-41	41,5	66	15	33	9	16	M6	6

Exemple de commande — Référence **37-241-18**

Charnière asymétrique ou large, nœud à plat, zamac ou inox

37-112

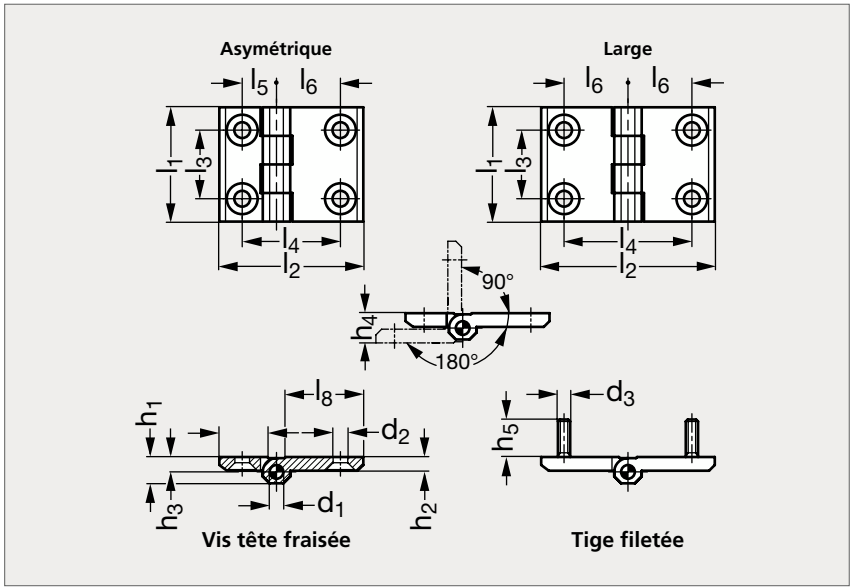



Zamac noir | Zamac gris | Inox

MATIÈRE

- Zamac pelliculé noir (RAL 9005) ou gris argenté (RAL 9006) ou inox (AFNOR Z 6 CN 18-10 M, Werk 1.4308, AISI CF-8).
- Axe en inox (AFNOR Z 8 CNF 18-09, Werk 1.4305, AISI 303) pour les modèles en zamac ou en inox (AFNOR Z 6 CNDT 17-12, Werk 1.4571, AISI 316 Ti) pour les modèles en inox.
- Tige filetée en inox (AFNOR Z 6 CND 17-11, Werk 1.4401, AISI 316) pour les modèles en zamac.

PRODUITS ASSOCIÉS



Vis tête fraisée 31-153
Page 1336



Joint d'étanchéité 19-180
Page 642



Joint de protection 19-184
Page 644



Verrous et loquets
Page 570

ZAMAC NOIR		ZAMAC GRIS		INOX										
Vis tête fraisée	Tige filetée	Vis tête fraisée	Tige filetée	Vis tête fraisée	l_1	l_2 Asym.	l_2 Large	l_3	l_4 Asym.	l_4 Large	l_5	l_6	l_7 Asym.	l_7 Large
37-1121-50	37-1122-50	37-1123-50	37-1124-50	37-1125-50	50	63	76	30	43	56	15	28	18,5	31,5
37-1121-60	37-1122-60	37-1123-60	37-1124-60	37-1125-60	60	90	120	36	63	90	18	45	21,5	51,5

ZAMAC NOIR		ZAMAC GRIS		INOX										
Vis tête fraisée	Tige filetée	Vis tête fraisée	Tige filetée	Vis tête fraisée	l_1	l_8	d_1	d_2	d_3	h_1	h_2	h_3	h_4 $^{+0,5}$	h_5
37-1121-50	37-1122-50	37-1123-50	37-1124-50	37-1125-50	50	31,5	6	6,3	M6	11,5	6	6,5	13	12
37-1121-60	37-1122-60	37-1123-60	37-1124-60	37-1125-60	60	51,5	8	8,4	M8	15	8	8,5	17	14

Exemple de commande — Référence - l_2 : **37-1121-50-63**

Charnière asymétrique technopolymère, longue

37-21

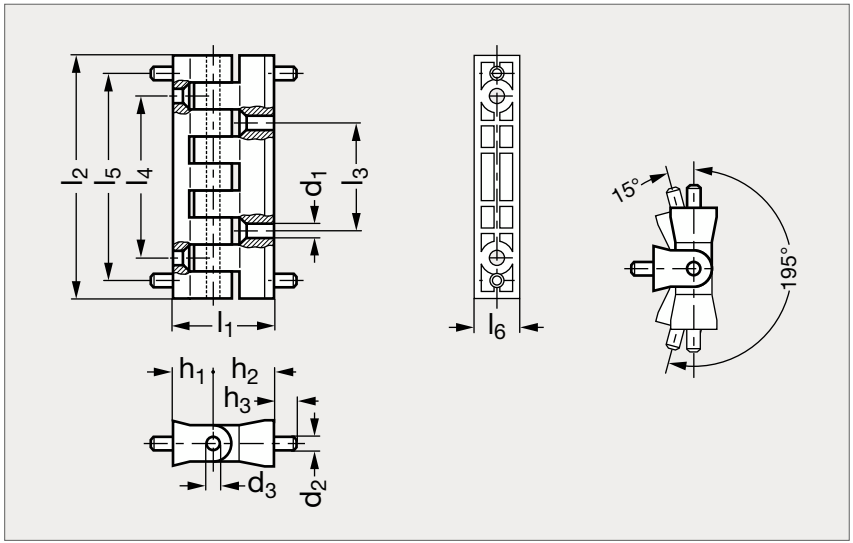



MATIÈRE

- Technopolymère base polyamide haute résilience, couleur noire, finition mate.
- Axe de charnière en inox.
- Résiste aux solvants, huiles, graisses et autres agents chimiques.
- Goupille de repère pour un positionnement précis.

UTILISATION

- Angle de rotation : 210° maxi, compris entre - 15° et 0° et entre 0° et 195°.
- Température maximum d'emploi + 80 °C.

PRODUITS ASSOCIÉS



Joint d'étanchéité 19-180
Page 642



Joint de protection 19-184
Page 644



Verrous et loquets
Page 570

	l_1	l_2	l_3 $^{\pm 0,25}$	l_4 $^{\pm 0,25}$	l_5 $^{\pm 0,25}$	l_6	h_1	h_2	h_3	d_1	d_2	d_3
37-210-45	45	109	48,2	72,5	92,7	20,5	18	27	10	6,3	6	6

Exemple de commande — Référence **37-210-45**

Charnière asymétrique technopolymère

37-22

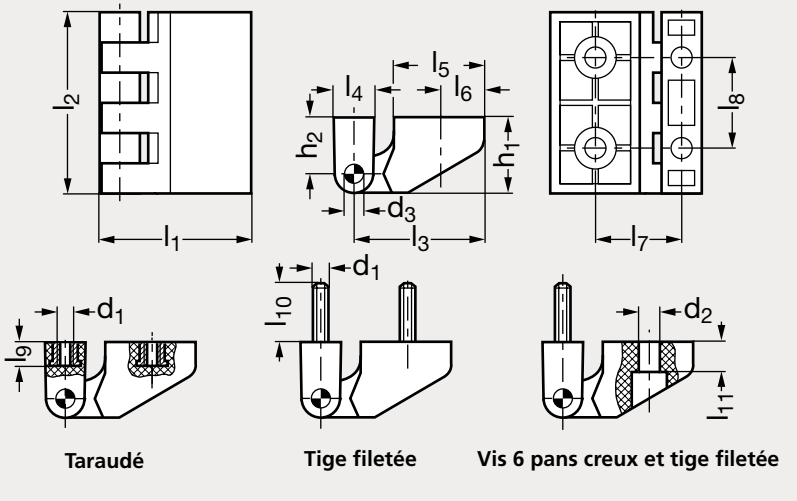

Taraudé | **Tige filetée** | **Vis 6 pans creux et tige filetée**



Taraudée



À tige filetée

MATIÈRE

- Technopolymère base polyamide haute résilience, couleur noire, finition mate.
- Axe de charnière en inox.
- Résiste aux solvants, huiles, graisses et autres agents chimiques.
- Insert en laiton nickelé, tige filetée en acier nickelé.

UTILISATION

- Angle de rotation : 215° maxi, compris entre - 15° et 0° et entre 0° et 200°.
- Température maximum d'emploi + 80 °C.

PRODUITS ASSOCIÉS



Joint d'étanchéité 19-180
Page 642



Joint de protection 19-184
Page 644



Verrous et loquets
Page 570

Taraudé	Tige filetée	Vis 6 pans creux et tige filetée	l_1	l_2	l_3	l_4	l_5	l_6	l_7 $^{\pm 0,25}$	l_8 $^{\pm 0,25}$	l_9	l_{10}	l_{11}	d_1	d_2	d_3	h_1	h_2
37-221-30	37-222-30	37-223-30	26,5	30,5	22,5	7	15	8	15	15	4	13	4	M3	3,5	2,5	12,5	9,5
37-221-38	37-222-38	37-223-38	34	40,5	29,5	9,5	20	9	20,2	20	5,5	18	6	M4	4,5	4	16,5	12,5
37-221-40	37-222-40	37-223-40	40,5	48,5	35	11,5	24	12	23	24	6,5	17	8	M5	5,5	5	20	15
37-221-56	37-222-56	37-223-56	56	66	48,5	15	33	16	31,8	33	9	16	10	M6	6,5	6	27,5	21

Exemple de commande

Référence

37-221-30

Charnière design, asymétrique, technopolymère

37-117

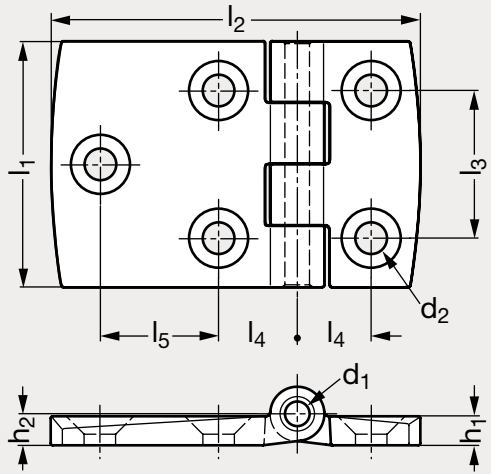



Asymétrique



Asymétrique longue

MATIÈRE

- Technopolymère à base de polyamide renforcé de fibre de verre, couleur noire.
- Axe en inox (AFNOR Z 6 CN 18-09, Werk 1.4301, AISI 304).

PRODUITS ASSOCIÉS



Joint d'étanchéité 19-180
Page 642



Joint de protection 19-184
Page 644



Verrous et loquets
Page 570

	l_1	l_2	l_3	l_4	l_5	h_1	h_2	d_1	d_2
37-1170-40	40	60	25	13	19	5,2	5,7	4	5,3
37-1170-40	40	80	25	13,5	38	5,2	5,7	4	5,3
37-1170-50	50	75	30	15,5	24	5,9	6,4	5	6,4
37-1170-60	60	90	36	18	30	6,5	7	6	6,4

Exemple de commande — Référence - l_2: **37-1170-40-60**

Charnière asymétrique zamac

37-37

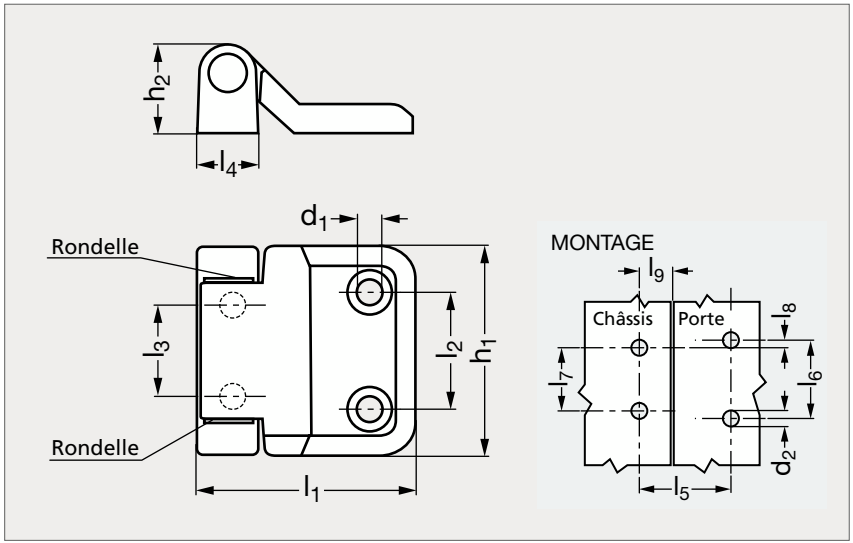



Chromé



Noir

MATIÈRE

- Zamac chromé ou pelliculé noir.
- Axe en inox.
- Rondelle en acétal.

UTILISATION

- Permet une ouverture sur 180°.
- F_1 : charge radiale ou axiale.

MONTAGE

- Préparer la porte et le châssis comme illustré.
- Poser une partie de la charnière coté châssis, puis l'autre partie coté porte.
- Insérer l'axe dans les 2 parties de la charnière et appuyer pour bien fixer.

PRODUITS ASSOCIÉS



Vis tête fraisée 31-153
Page 1336



Joint d'étanchéité 19-180
Page 642



Joint de protection 19-184
Page 644



Verrous et loquets
Page 570

Noir	l_1	l_2	l_3	l_4	l_5 $^{\pm 0,2}$	l_6 $^{\pm 0,2}$	l_7 $^{\pm 0,2}$	l_8 $^{\pm 0,2}$	l_9 min.	d_1	d_2 $^{\pm 0,1}$	h_1	h_2	F_1 (N)	Chromé
37-371-47	47	25	20	14	30	25	20	2,5	7	5,3	5,4	45	19	2670	37-373-47

Exemple de commande — Référence **37-371-47**

Charnière asymétrique aluminium

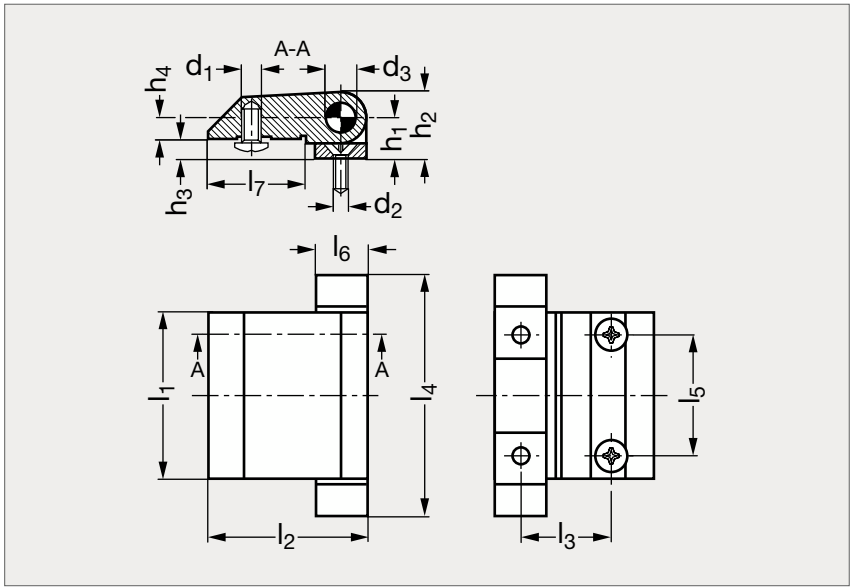



MATIÈRE

- Aluminium anodisé mat.
- Axe de charnière et vis en inox.

UTILISATION

- Angle de rotation : 180° maxi, compris entre 0° et 180°.

PRODUITS ASSOCIÉS



Joint d'étanchéité 19-180
Page 642



Joint de protection 19-184
Page 644



Verrous et loquets
Page 570

	l_1	l_2	l_3	l_4	l_5	l_6	l_7	d_1	d_2	d_3	h_1	h_2	h_3	h_4
37-380-45	45	43	24,5	65	33	14	26,5	M5	4,2	8	11,5	18,5	5,5	6

Exemple de commande

Référence
37-380-45

Charnière asymétrique zamac

37-160

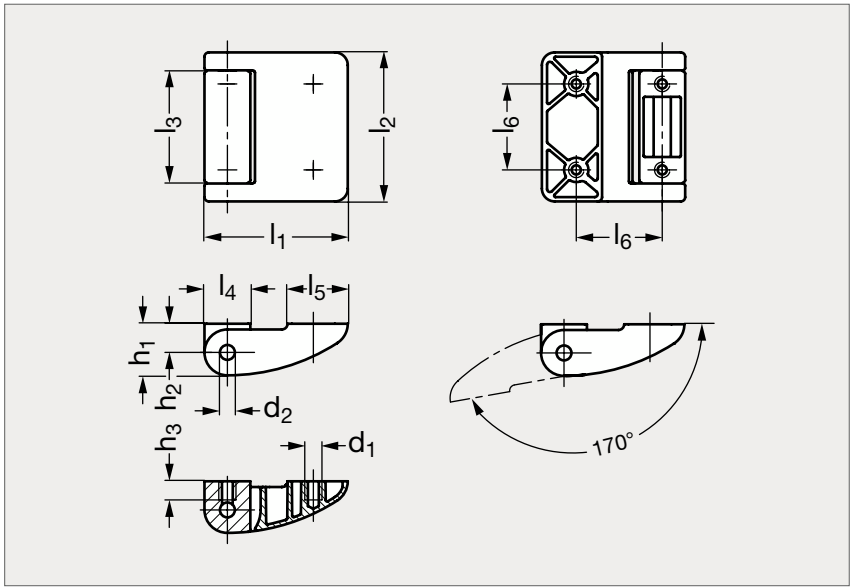



Gris



Noir

MATIÈRE

- Zamac pelliculé noir (RAL 9005) ou gris argenté (RAL 9006).
- Axe de charnière en inox (AFNOR Z 8 CNF 18-09, Werk 1.4305, AISI 303).

PRODUITS ASSOCIÉS



Joint d'étanchéité 19-180
Page 642



Joint de protection 19-184
Page 644



Verrous et loquets
Page 570

Noir	l_1	l_2	l_3	l_4	l_5	l_6	d_1	d_2	h_1	h_2	h_3	Gris
37-1601-40	40	42	34	12	18	25	M5	6	14	8	5	37-1602-40
37-1601-50	50	52	39	16	21	30	M6	6	18	10	6,5	37-1602-50
37-1601-60	60	62	47	20	24	36	M6	8	22	12	7,5	37-1602-60

Exemple de commande — Référence **37-1601-40**

Charnière asymétrique ou large, nœud à plat, acier ou inox

37-104

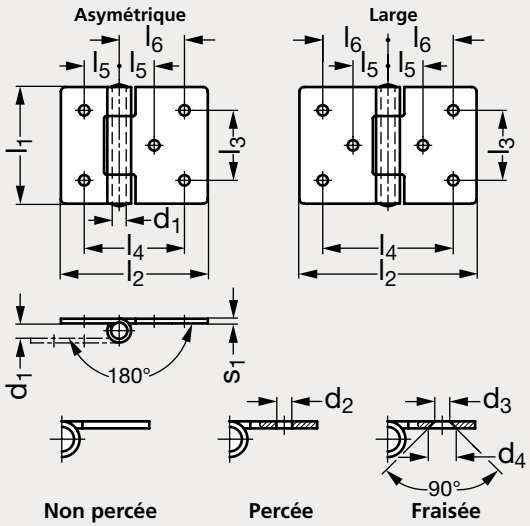



Acier, percée | Acier, fraisée | Inox non percée | Inox, fraisée

MATIÈRE

- Acier zingué, passivé bleu ou inox A2 (AFNOR Z 6 CN 18-09, Werk 1.4301, AISI 304).
- Axe en inox A2 (AFNOR Z 6 CN 18-09, Werk 1.4301, AISI 304), riveté.

PRODUITS ASSOCIÉS



Vis tête fraisée 31-153
Page 1336



Joint d'étanchéité 19-180
Page 642



Joint de protection 19-184
Page 644



Verrous et loquets
Page 570

ACIER														INOX		
Percée	Fraisée	l_1	l_2 Asym.	l_2 Large	l_3	l_4	l_5	l_6	d_1	d_2	d_3	d_4	h_1	Non percée	Percée	Fraisée
37-1041-30	37-1042-30	30	45	60	18	3348	9	24	3	3,2	4	6,4	1,5	37-1045-30	37-1046-30	37-1047-30
37-1041-40	37-1042-40	40	60	80	25	4565	12,5	32,5	4	4,2	5	8,3	2	37-1045-40	37-1046-40	37-1047-40
37-1041-50	37-1042-50	50	75	100	30	5580	15	40	6	5,2	5	8,3	2	37-1045-50	37-1046-50	37-1047-50
37-1041-60	37-1042-60	60	90	120	36	6696	18	48	6	5,2	5	8,3	2	37-1045-60	37-1046-60	37-1047-60

Exemple de commande — Référence - l_2: **37-1041-30-45**

Charnière acier ou inox, à tige filetée

37-28

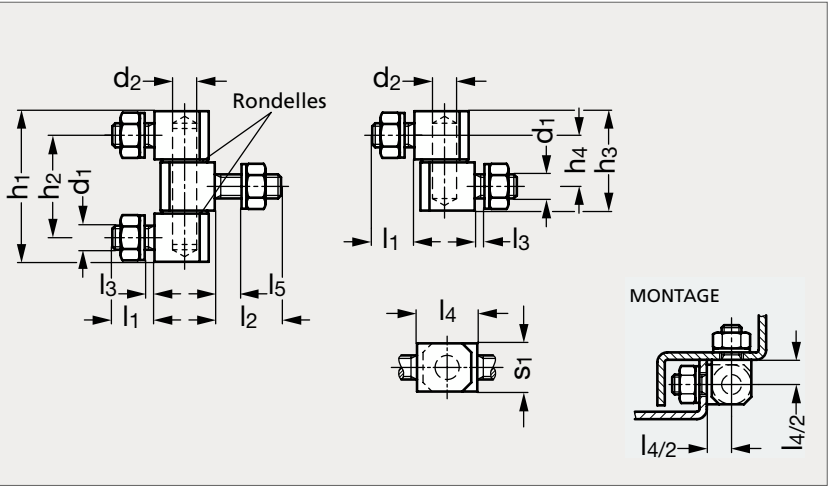



3 éléments



2 éléments

MATIÈRE

- Corps en acier zingué passivé bleu, en inox (AFNOR Z 8 CNF 18-09, Werk 1.4305, AISI 303) ou en inox (AFNOR Z 6 CND 17-11, Werk 1.4401, AISI 316).
- Broche et rondelles en laiton nickelé, en inox (AFNOR Z 8 CNF 18-09, Werk 1.4305, AISI 303) ou en inox (AFNOR Z 6 CND 17-11, Werk 1.4401, AISI 316).
- Écrous et rondelles dentées en acier zingué, passivé bleu ou en inox (AFNOR Z 6 CN 18-09, Werk 1.4301, AISI 304).

PRODUITS ASSOCIÉS



Joint d'étanchéité 19-180
Page 642



Joint de protection 19-184
Page 644



Verrous et loquets
Page 570

ACIER														INOX 303	INOX 316
3 éléments	2 éléments	s_1	d_1	d_2	h_1	h_2	h_3	h_4	l_1	l_2	l_3	l_4	l_5	3 éléments	3 éléments
37-280-12	37-285-12	12	M6	6	39,2	27,2	25,6	13,6	10	14	5	15	9	37-281-12	37-282-12
37-280-16	37-285-16	16	M8	8	49	33	32,5	16,5	14	22	8	20	16	37-281-16	37-282-16

Exemple de commande — Référence **37-280-12**

Charnière invisible acier ou inox, à 90°

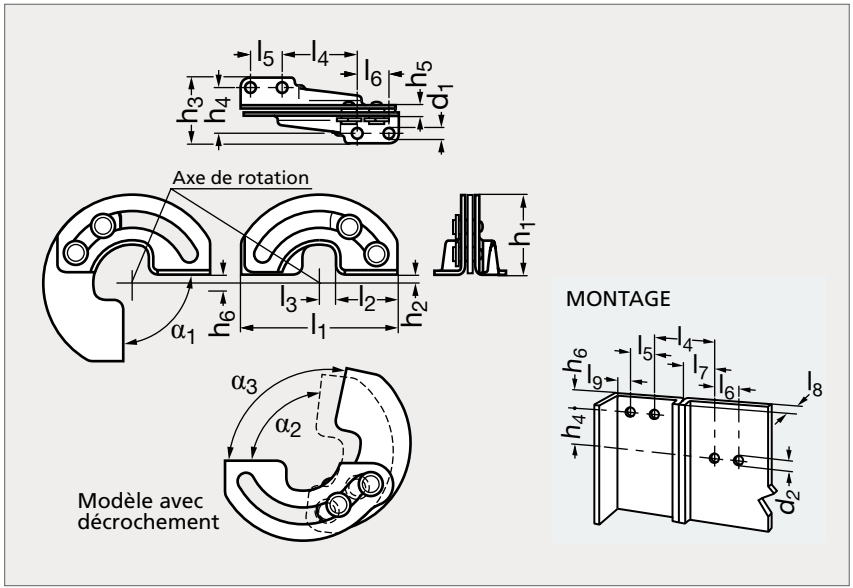



MATIÈRE

- Acier zingué ou inox.
- Lames en acier zingué ou en inox.
- Rivets en inox.

UTILISATION

- Modèle à décrochement : pour le maintien des portes en position ouverte.
- Indice d'inflammabilité : UL94-HB.
- Température d'emploi de - 40 °C à + 85 °C.
- Modèle sans décrochement :
  F_1 : 2015 N (acier) 185 N (inox), F2 : 625 N (acier), 525 N (inox)
- Modèle avec décrochement :
  F_1 : 415 N (acier), 430 N (inox), F2 : 155N* (acier), 280N* (inox).

** En position ouverte.*

- Se référer à notre site internet pour consulter l'ensemble des informations.

PRODUITS ASSOCIÉS



Joint d'étanchéité 19-180
Page 642



Joint de protection 19-184
Page 644



Verrous et loquets
Page 570

SANS DÉCROCHEMENT — **AVEC DÉCROCHEMENT**

Acier	Inox	l_1	l_2	l_3	l_4	l_5	l_6	l_7	l_8 max.	l_9 min.	d_1	d_2	h_1	h_2	h_3	h_4	h_5	h_6	α_1	α_2	α_3	Acier	Inox
37 - 321 - 76	37 - 322 - 76	76	30	8	36	15	15	18	13	7	5,2	5,4	38,5	4	31	21	5	7	90°	95°	102°	37 - 325 - 76	37 - 326 - 76

Exemple de commande — Référence **37 - 321 - 76**

Charnière invisible acier ou inox, à 180°

37-33

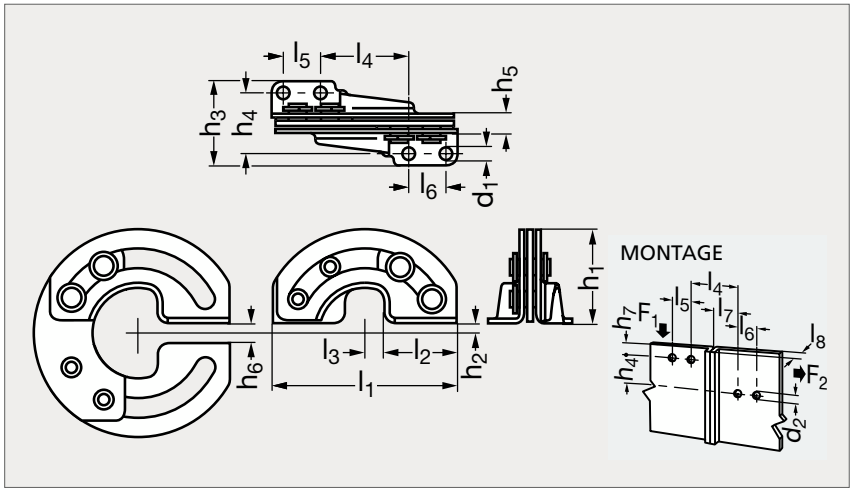





MATIÈRE

- Acier zingué ou inox.
- Lames en acier zingué ou en inox.
- Rivets en inox.

UTILISATION

- Indice d'inflammabilité : UL94-HB.
- Température d'emploi de - 40 °C à + 85 °C.
- Épaisseur maximale du panneau : 4 mm.

MONTAGE

- Préparer la porte et le châssis comme illustré.
- Fixer la charnière au moyen de vis M5 (non fournies) ou la souder.

PRODUITS ASSOCIÉS



Joint d'étanchéité 19-180
Page 642



Joint de protection 19-184
Page 644



Verrous et loquets
Page 570

Acier	l_1	l_2	l_3	l_4	l_5	l_6	l_7	l_8 max.	d_1	d_2	h_1	h_2	h_3	h_4	h_5	h_6	h_7	F_1 acier (N)	F_1 inox (N)	F_2 acier (N)	F_2 inox (N)	Inox
37-331-76	76	30	8	36	15	15	18	13	5,2	5,4	38,5	4	34,4	24,4	8,4	8	7	100	165	485	505	37-332-76

Exemple de commande

Référence
37-331-76

Fiche invisible à ressort

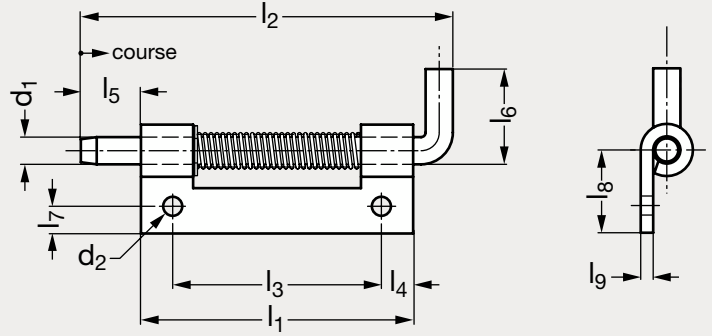

Modèle fiche à droite



MATIÈRE

- Fiche en acier brut, acier zingué ou en inox A2 (AFNOR Z 6 CN 18-09, Werk 1.4301, AISI 304).
- Boche rétractable en acier zingué ou en inox.
- Ressort en inox.

UTILISATION

- Permet le montage et le démontage de porte instantanément et sans outil.
- Rend l'articulation invisible.
- Peut s'utiliser comme verrouillage ou indexage.

FICHE À DROITE														FICHE À GAUCHE		
Acier brut	Acier zingué	Inox	l_1	l_2	l_3	l_4	l_5	l_6	l_7	l_8	l_9	d_1	d_2	Course	Acier brut	Acier zingué	Inox
37-351-60	37-352-60	37-353-60	60	82	46	7	13	21	6	18,2	2,8	6	4,2	12	37-354-60	37-355-60	37-356-60

Exemple de commande — Référence **37-351-60**

Fiche invisible à ressort, petit modèle

37-36

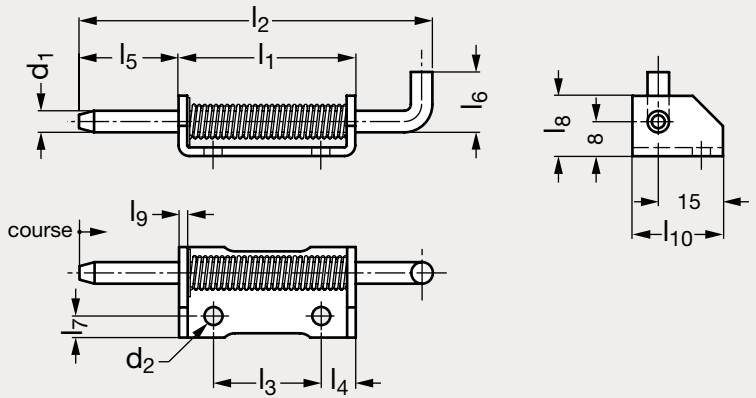

Modèle fiche à droite



Fiche invisible à droite



Fiche invisible à gauche

MATIÈRE

- Fiche en acier brut, acier zingué ou en inox A2 (AFNOR Z 6 CN 18-09, Werk 1.4301, AISI 304).
- Boche rétractable en acier zingué ou en inox.
- Ressort en inox.

UTILISATION

- Permet le montage et le démontage de porte instantanément et sans outil.
- Rend l'articulation invisible.
- Peut s'utiliser comme verrouillage ou indexage.

FICHE À DROITE															FICHE À GAUCHE		
Acier brut	Acier zingué	Inox	l_1	l_2	l_3	l_4	l_5	l_6	l_7	l_8	l_9	l_{10}	d_1	d_2	Course	Acier brut	Acier zingué	Inox
37-361-41	37-362-41	37-363-41	41	82	25	8	23	14	5	14	2	21	5	4,2	12	37-364-41	37-365-41	37-366-41

Exemple de commande — Référence **37-361-41**

Charnière déboîtable acier ou inox

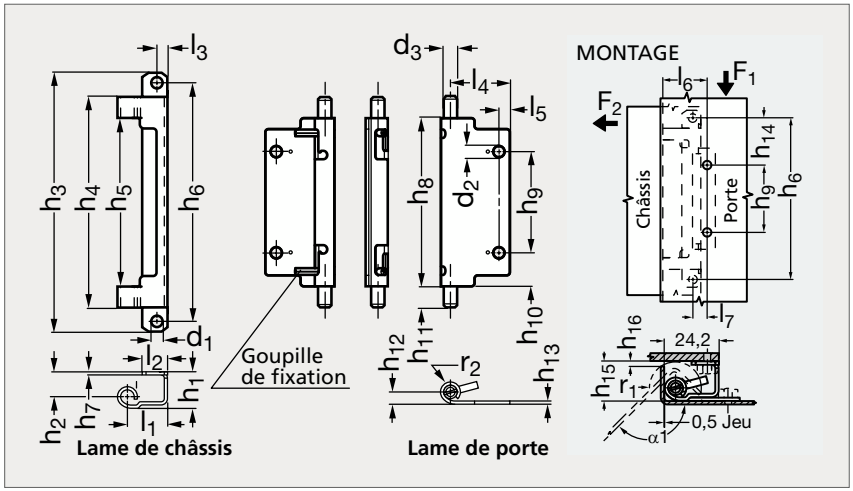



MATIÈRE

- Charnière en acier XC 10 zingué ou en inox (AFNOR Z 6 CN 18-09, Werk 1.4301, AISI 304).
- Axes en acier zingué ou en inox (AFNOR Z 8 CN 18-09, Werk 1.4305, AISI 303).
- Goupilles de libération et ressort interne en inox.

UTILISATION

- Sélectionner la charnière en fonction de la côte h_1.
- $h_1 + 0,6$ = distance de la face extérieure du châssis à la face interne de la porte

MONTAGE

- Se référer à notre site internet pour les instructions de montage.

PRODUITS ASSOCIÉS



Joint d'étanchéité 19-180
Page 642



Joint de protection 19-184
Page 644



Verrous et loquets
Page 570

Acier	h_1	h_2	h_3	h_4	h_5	h_6 $^{\pm 0,2}$	h_7	h_8	h_9 $^{\pm 0,2}$	h_{10}	h_{11}	h_{12}	h_{13}	h_{14} $^{\pm 0,2}$	h_{15}	h_{16} min.	Inox
37-300-17	17	11,8	126	100,3	80,4	116	1,5	79,8	48	15,9	10	5,8	1,5	34	17,6	3,2	37-305-17
37-300-20	20	14,8	126	100,3	80,4	116	1,5	79,8	48	15,9	10	5,8	1,5	34	20,6	3,9	37-305-20
37-300-23	23,4	18,2	126	100,3	80,4	116	1,5	79,8	48	15,9	10	5,8	1,5	34	24	4,4	37-305-23

Acier	d_1	d_2	d_3	l_1	l_2	l_3	l_4	l_5	l_6 $^{\pm 0,1}$	l_7 $^{\pm 0,1}$	r_1 max.	r_2	α_1° max.	F_1 acier (N)	F_1 inox (N)	F_2 (N)	Inox
37-300-17	5,4	5,4	6,4	19	12	5,2	29	5,2	29	10	10,9	4,7	132	500	800	300	37-305-17
37-300-20	5,4	5,4	6,4	19	12	5,2	29	5,2	29	10	12,7	4,7	125	500	800	300	37-305-20
37-300-23	5,4	5,4	6,4	19	12	5,2	29	5,2	29	10	15,3	4,7	118	500	800	300	37-305-23

Exemple de commande — Référence **37-300-17**

Charnière déboîtable acier ou inox

37-40

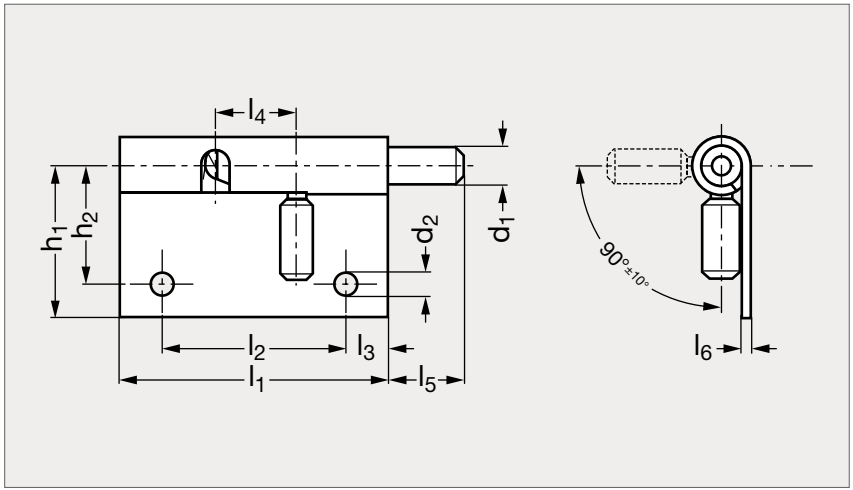



MATIÈRE

- Acier zingué à faible taux de carbone ou inox.

UTILISATION

- S'utilise par paire (une charnière droite et une charnière gauche).
- Le montage nécessite la réalisation de 2 trous verticaux dans le châssis.

PRODUITS ASSOCIÉS



Joint d'étanchéité 19-180
Page 642



Joint de protection 19-184
Page 644



Verrous et loquets
Page 570

ACIER												INOX	
Droite	Gauche	l_1	l_2	l_3	l_4 course	l_5	l_6	d_1	d_2	h_1	h_2	Droite	Gauche
37-401-45	37-403-45	44,5	31,8	6,4	13,5	13	1,3	6,4	3,2	25,5	19	37-405-45	37-407-45

Exemple de commande — Référence **37-401-45**

Charnière déboîtable double, acier ou inox

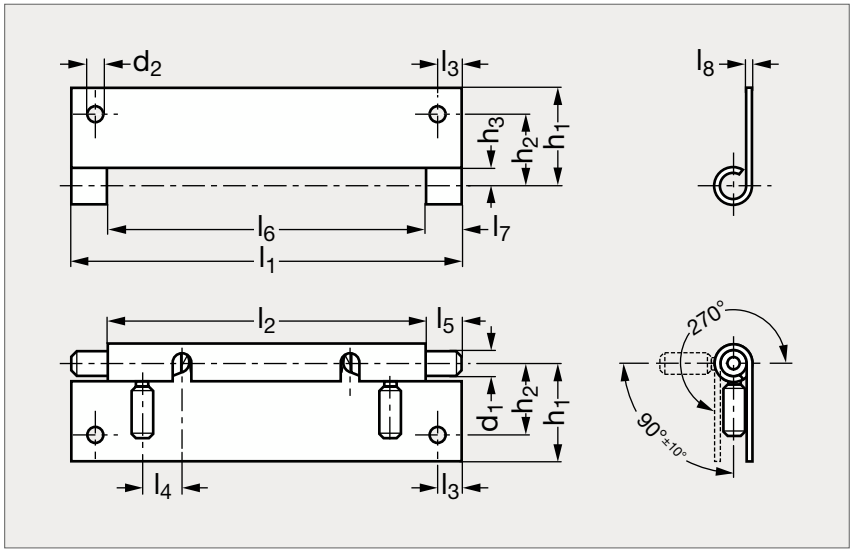

INOX



MATIÈRE

• Acier zingué à faible taux de carbone ou inox

PRODUITS ASSOCIÉS



Joint d'étanchéité 19-180
Page 642



Joint de protection 19-184
Page 644



Verrous et loquets
Page 570

Acier	l_1	l_2	l_3	l_4 course	l_5	l_6	l_7	l_8	d_1	d_2	h_1	h_2	h_3	Inox
37-411-76	76	56,5	6,4	10,5	9,5	57,5	9	1,3	6,4	3,2	25,5	19	5	37-415-76

Exemple de commande — Référence **37-411-76**

Charnière déboîtable plate, zamac ou inox

37-43

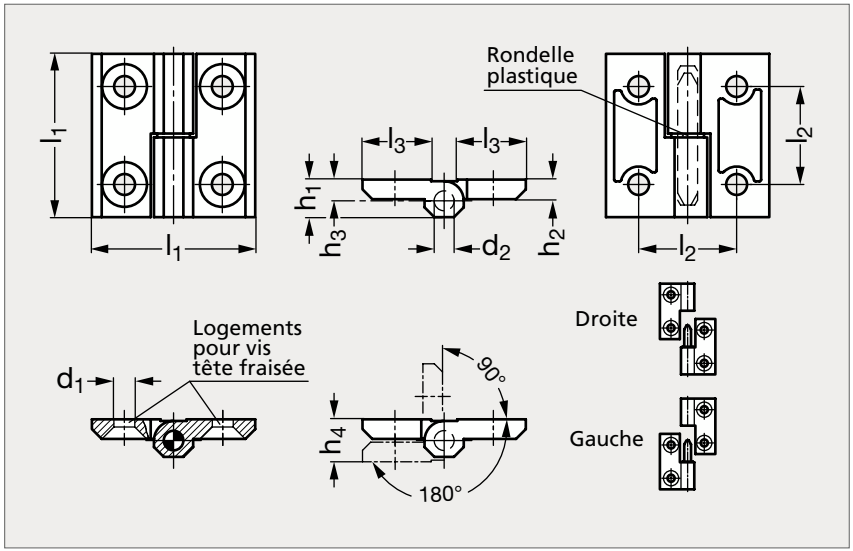



MATIÈRE

- Zamac pelliculé noir mat (RAL 9005) ou gris (RAL 9006), ou inox (AFNOR Z 6 CN 18-10 M, Werk 1.4308, AISI CF-8).
- Axe en inox (AFNOR Z 8 CNF 18-09, Werk 1.4305, AISI 303).

PRODUITS ASSOCIÉS



Vis tête fraisée 31-153
Page 1336



Joint d'étanchéité 19-180
Page 642



Joint de protection 19-184
Page 644



Verrous et loquets
Page 570

ZAMAC NOIR		ZAMAC GRIS											INOX	
Gauche	Droite	Gauche	Droite	l_1	l_2	l_3	d_1	d_2	h_1	h_2	h_3	h_4 $^{+0,5}_{0}$	Gauche	Droite
37-431-40	37-433-40	37-432-40	37-434-40	40	25	16	5,3	4	9	5	5,5	11	37-435-40	37-437-40
37-431-50	37-433-50	37-432-50	37-434-50	50	30	21	6,4	6	11,5	6	6,5	13	37-435-50	37-437-50
37-431-60	37-433-60	37-432-60	37-434-60	60	36	26	8,3	8	15	8	8,5	17	37-435-60	37-437-60

Exemple de commande — Référence **37-431-40**

Charnière déboîtable zamac, à compression réglable

37-58

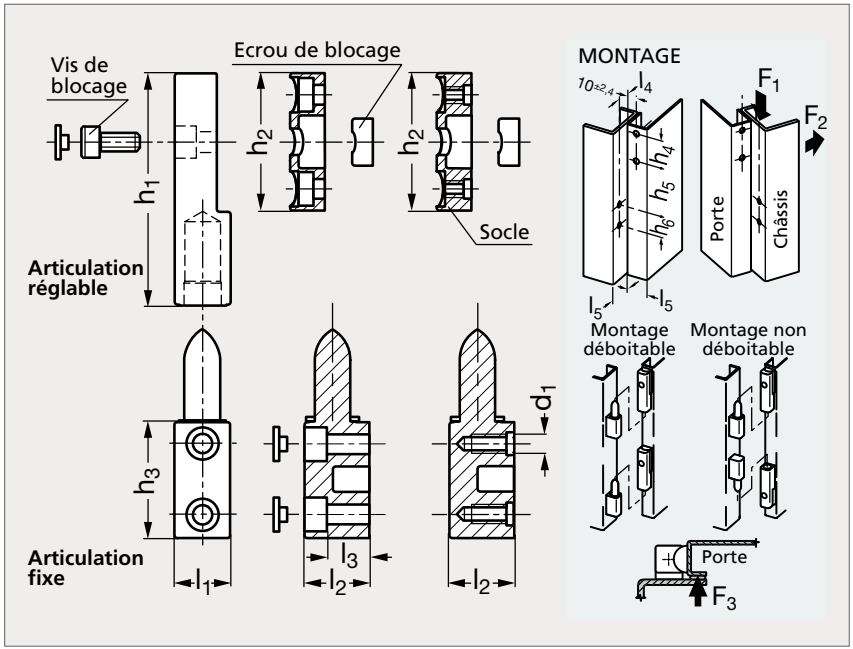



MATIÈRE

- Articulation et socle en zamac noir.
- Vis de blocage et écrou en acier.
- Livré sans vis de montage.

UTILISATION

- La côte l_5 doit être inférieure à 19,8 mm pour que la porte s'ouvre de 180°.
- Couple maximum de serrage des vis de blocage et de montage : 4,5 N.m.
- Permet un ajustement total de 5 mm (compression de joint).
- S'adapte aux accumulations de tolérances et aux irrégularités de surfaces.

MONTAGE

- Préparer la porte et le châssis comme illustré.
- Faire pivoter l'articulation réglable par rapport au socle jusqu'à la position désirée.
- Serrer la vis de blocage.

PRODUITS ASSOCIÉS


Joint d'étanchéité 19-180
Page 642


Joint de protection 19-184
Page 644


Verrous et loquets
Page 570

Alésée	h_1	h_2	h_3	h_4 $^{+0,1}_{-0,2}$	h_5 $^{\pm 0,1}$	h_6 $^{\pm 0,1}$	d_1	l_1	l_2	l_3	l_4 $^{+0,1}_{-0,2}$	F_1 (N)	F_2 (N)	F_3 (N)	Taraudée
37-581-60	62,5	37	31,5	25,5	38	19	M5	15	17,5	11,5	9,8	2200	1000	330	37-585-60

Exemple de commande — **Référence** **37-581-60**

Charnière marine inox

37-39

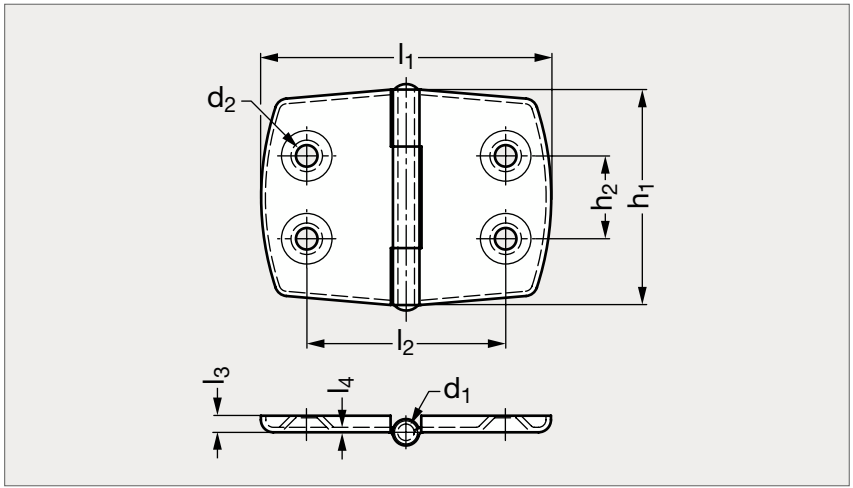





MATIÈRE

- Inox A4 poli (AFNOR Z 6 CN 17-11, Werk 1.4401, AISI 316).
- Broche rivetée.

PRODUITS ASSOCIÉS



Vis tête fraisée 31-153
Page 1336



Joint d'étanchéité 19-180
Page 642



Joint de protection 19-184
Page 644



Verrous et loquets
Page 570

	l_1	l_2	l_3	l_4	d_1	d_2	h_1	h_2
37-390-70	70	48	4	1,2	4	5,2	52	20

Exemple de commande — Référence **37-390-70**

Charnière à couple constant faible, zamac

37-44

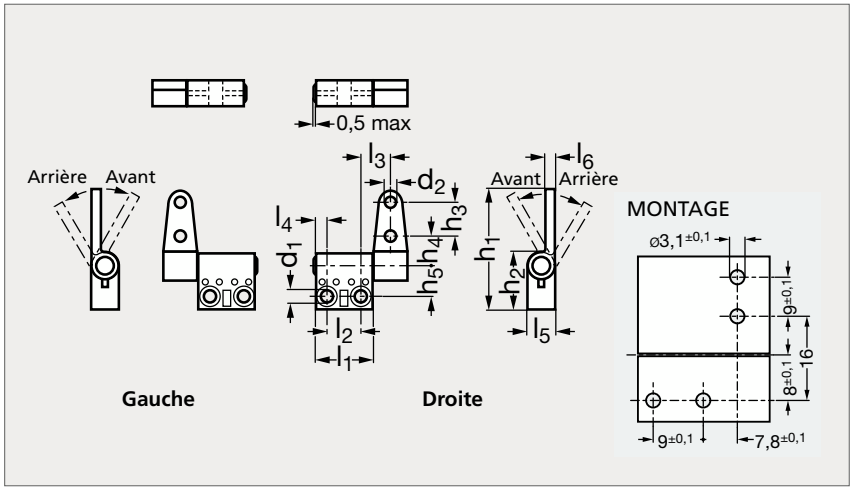



À couple constant gauche



À couple constant droite

MATIÈRE

- Corps en zamac naturel.
- Axe et éléments de couple en acier trempé naturel.

UTILISATION

- Couple constant sur 20 000 cycles à ± 20 %.
- Pour une utilisation correcte, l'ensemble doit comprendre une charnière droite et une charnière gauche.
- Charge statique radiale : 400 N maxi, charge statique axiale : 300 N maxi.

MONTAGE

- Se référer à notre site internet pour les instructions de montage.

PRODUITS ASSOCIÉS



Joint d'étanchéité 19-180
Page 642



Joint de protection 19-184
Page 644



Verrous et loquets
Page 570

COUPLE SYMÉTRIQUE — **COUPLE ASYMÉTRIQUE**

Gauche	Droite	l_1	l_2	l_3	l_4	l_5	l_6	d_1	d_2	h_1	h_2	h_3	h_4	h_5	Couple symétrique (Nm)	Couple asymétrique avant (Nm)	Couple asymétrique arrière (Nm)	Gauche	Droite
37-441-56	37-443-56	15	9	7,8	3	7	2	5,1	35	31,7	15	9	8	8	0,565	0,678	0,407	37-445-67	37-447-67
		15	9	7,8	3	7	2	5,1	35	31,7	15	9	8	8		0,407	0,678	37-445-40	37-447-40

Exemple de commande — **Référence** **37-441-56**

Charnière à couple constant moyen, zamac

37-45

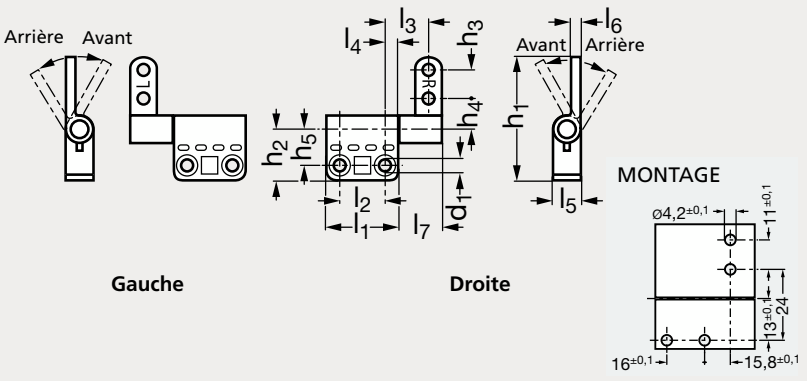



À couple constant gauche



À couple constant droite

MATIÈRE

- Corps en zamac naturel.
- Axe et éléments de couple en acier trempé naturel.

UTILISATION

- Couple constant sur 20000 cycles à ± 20%.
- Pour une utilisation correcte, l'ensemble doit comprendre une charnière droite et une charnière gauche.
- Charge statique radiale : 500 N maxi, charge statique axiale : 1000 N maxi.

MONTAGE

- Se référer à notre site internet pour les instructions de montage.

PRODUITS ASSOCIÉS



Joint d'étanchéité 19-180
Page 642



Joint de protection 19-184
Page 644



Verrous et loquets
Page 570

COUPLE SYMÉTRIQUE																	COUPLE ASYMÉTRIQUE	
Gauche	Droite	l_1	l_2	l_3	l_4	l_5	l_6	d_1	h_1	h_2	h_3	h_4	h_5	Couple symétrique (Nm)	Couple asymétrique avant (Nm)	Couple asymétrique arrière (Nm)	Gauche	Droite
37-451-180	37-453-180	25,4	16	15,8	4,7	10	4	4,2	43,8	18	10	11	13	1,81	2,26	1,36	37-455-226	37-457-226
		25,4	16	15,8	4,7	10	4	4,2	43,8	18	10	11	13		1,36	2,26	37-455-135	37-457-135

Exemple de commande

Référence

37-451-180

Charnière à couple constant élevé, zamac

37-46

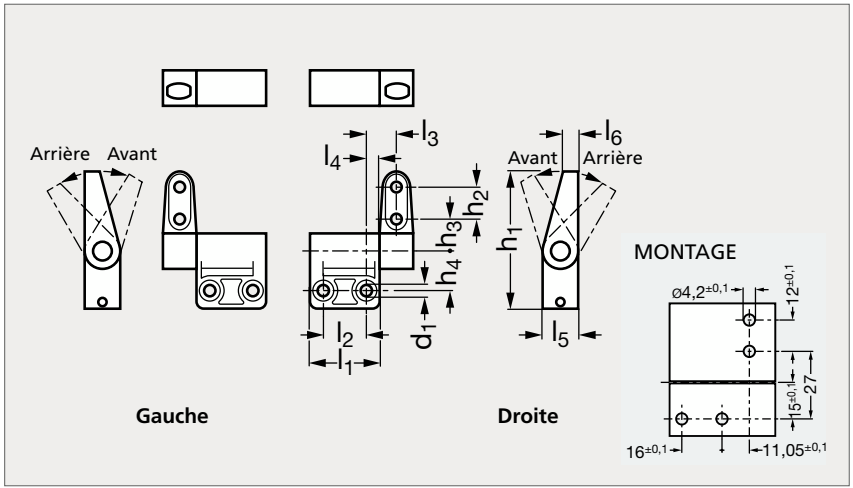



À couple constant gauche



À couple constant droite

MATIÈRE

- Corps en zamac naturel.
- Axe et éléments de couple en acier trempé naturel.

UTILISATION

- Couple constant sur 20 000 cycles à ± 20%.
- Pour une utilisation correcte, l'ensemble doit comprendre une charnière droite et une charnière gauche.
- Charge statique radiale : 1000 N maxi, charge statique axiale : 1200 N maxi.

MONTAGE

- Se référer à notre site internet pour les instructions de montage.

PRODUITS ASSOCIÉS



Joint d'étanchéité 19-180
Page 642



Joint de protection 19-184
Page 644



Verrous et loquets
Page 570

COUPLE SYMÉTRIQUE | **COUPLE ASYMÉTRIQUE**

Gauche	Droite	l_1	l_2	l_3	l_4	l_5	l_6	d_1	h_1	h_2	h_3	h_4	Couple symétrique (Nm)	Couple asymétrique avant (Nm)	Couple asymétrique arrière (Nm)	Gauche	Droite
37-461-406	37-463-406	25,4	16	11	4,7	12,7	5	4,2	50,9	12	12	15	467	4,971	2,982	37-465-500	37-467-500
		25,4	16	11	4,7	12,7	5	4,2	50,9	12	12	15		2,983	4,971	37-465-300	37-467-300

Exemple de commande — **Référence** **37-461-406**

Charnières modulables (présentation)

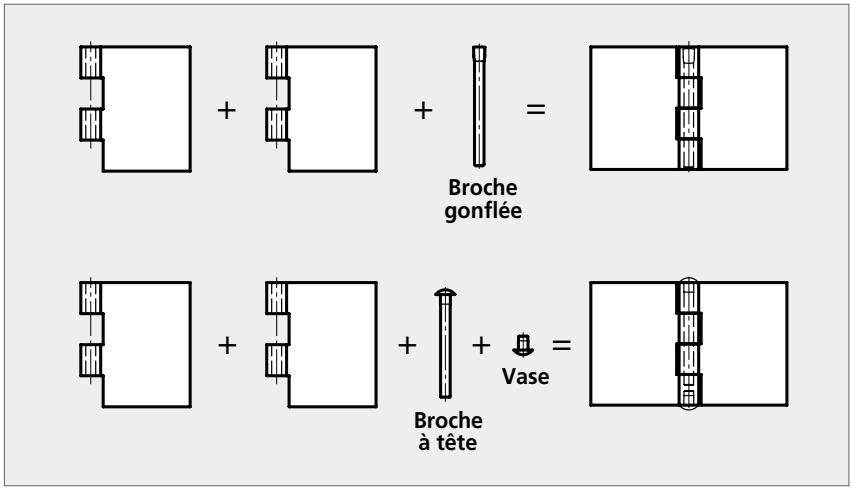



COMPOSITION

Une charnière modulable se compose :

- de deux ailes de charnières modèle 37-47,
- d'un axe qui est soit une broche gonflée modèle 37-48,
  soit une broche à tête modèle 37-48 associée à un vase modèle 37-49.

UTILISATION

- On ne peut combiner que des ailes de même épaisseur entre elles.
- Assemblage aisé et rapide des composants en atelier avec un outillage existant :
  - la broche gonflée se monte et se démonte au marteau,
  - la broche à tête et le vase se montent au marteau et rendent la charnière indébrochable.

EXÉCUTIONS SPECIALES

- Pour des quantités importantes, possibilité de réaliser des perçages ou autres adaptations selon plans.

Broche et vase pour charnière modulable

37-48 / 37-49

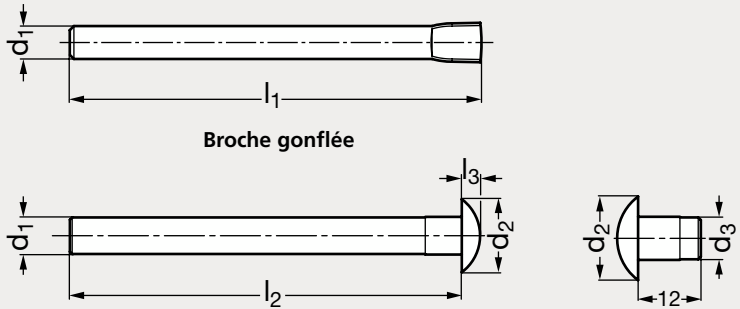





Broche pour charnière à tête



Broche pour charnière gonflée



Vase pour charnière modulable

MATIÈRE

- Acier zingué ou inox A2 (AFNOR Z 6 CN 18-09, Werk 1.4301, AISI 304).

UTILISATION

- S'utilise comme axe pour les charnières modulables 37-47.
- La broche à tête s'associe avec le vase 37-49, ce qui donne à la charnière un aspect riveté et la rend non débrochable.

PRODUIT ASSOCIÉ



Charnières modulables
37-47
Page 790-791

BROCHE GONFLÉE							BROCHE À TÊTE	
Acier	Inox	d_1	d_2	l_1	l_2	l_3	Acier	Inox
37-481- 6	37-485- 6	6	12	80	66	3	37-482- 6	37-487- 6
37-481- 8	37-485- 8	8	16	100	86	4	37-482- 8	37-487- 8
37-481-10	37-485-10	10	20	120	106	5	37-482-10	37-487-10

VASE			VASE
Acier	d_2	d_3	Inox
37-491- 6	12	6	37-495- 6
37-491- 8	16	8	37-495- 8
37-491-10	20	10	37-495-10

Exemple de commande — Référence **37-481-6**

Charnière modulable acier ou inox

37-47

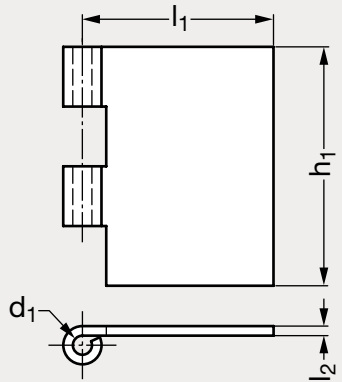



Modulable carrée



Modulable rectangulaire

MATIÈRE

- Acier brut ou inox A2 (AFNOR Z 6 CN 18-09, Werk 1.4301, AISI 304).

UTILISATION

- S'utilise avec une broche gonflée ou une broche à tête + un vase (à commander séparément).

PRODUITS ASSOCIÉS

Broches 37-48
Page 789



Vase 37-49
Page 789



Verrous et loquets
Page 570

Charnière modulable acier ou inox

Acier	h_1	l_1	l_2	d_1	ø broche (à commander)	Inox
37-471- 80	80	30	6	3	6	37-475- 80
37-471- 80	80	40	6	3	6	37-475- 80
37-471- 80	80	50	6	3	6	37-475- 80
37-471- 80	80	60	6	3	6	37-475- 80
37-471- 80	80	80	6	3	6	37-475- 80
37-471-100	100	30	8	4	8	37-475-100
37-471-100	100	40	8	4	8	37-475-100
37-471-100	100	50	8	4	8	37-475-100
37-471-100	100	60	8	4	8	37-475-100
37-471-100	100	80	8	4	8	37-475-100
37-471-120	120	30	10	5	10	37-475-120
37-471-120	120	40	10	5	10	37-475-120
37-471-120	120	50	10	5	10	37-475-120
37-471-120	120	60	10	5	10	37-475-120
37-471-120	120	80	10	5	10	37-475-120

Exemple de commande — Référence - l_1 : **37 - 471 - 80 - 30**

Charnière non percée acier ou inox

37-50

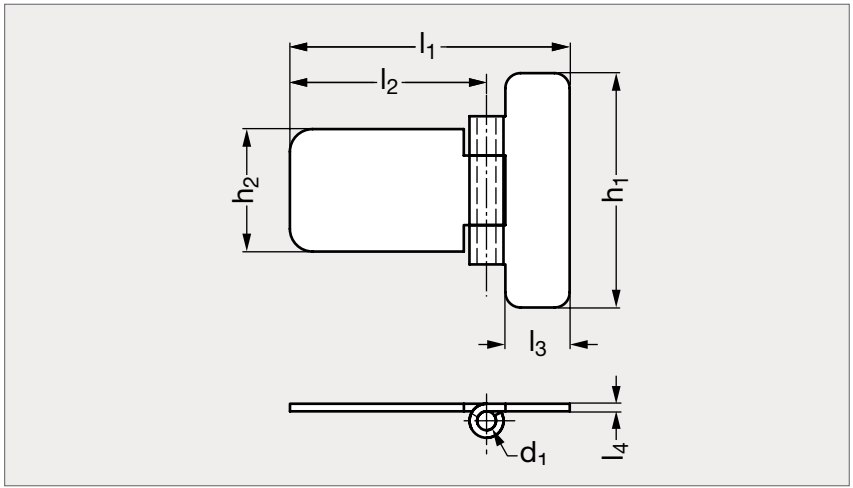



MATIÈRE

- Acier brut ou inox A2 (AFNOR Z 6 CN 18-09, Werk 1.4301, AISI 304).
- Non débrochable.

PRODUITS ASSOCIÉS


Joint d'étanchéité 19-180
Page 642


Joint de protection 19-184
Page 644


Verrous et loquets
Page 570

Acier	l_1	l_2	l_3	l_4	d_1	h_1	h_2	Inox
37-501-74	74	52	17	2	4,9	62	32,4	37-504-74

Exemple de commande — Référence **37-501-74**

Charnière renforcée débrochable acier ou inox

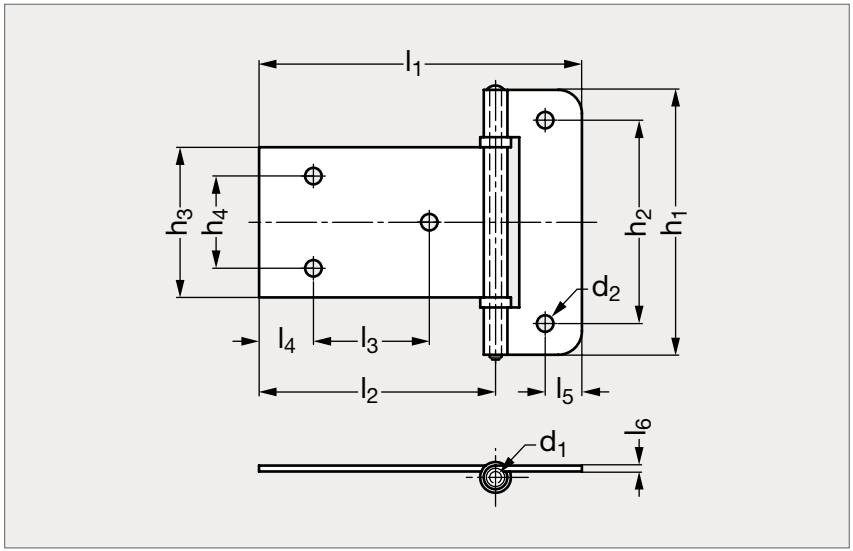



Percée



Non percée

MATIÈRE

- Acier brut ou inox A2 (AFNOR Z 6 CN 18-09, Werk 1.4301, AISI 304).
- Rondelles en nylon.

PRODUITS ASSOCIÉS



Joint d'étanchéité 19-180
Page 642



Joint de protection 19-184
Page 644



Verrous et loquets
Page 570

ACIER													INOX	
Non percée	l_1	l_2	l_3	l_4	l_5	l_6	d_1	d_2	h_1	h_2	h_3	h_4	Non percée	Percée
37-511-136	136,5	100	49	20	15	2,5	5	7	112	86	63,5	39	37-515-136	37-517-136

Exemple de commande

Référence **37-511-136**

Charnière renforcée rivetée inox

37-52

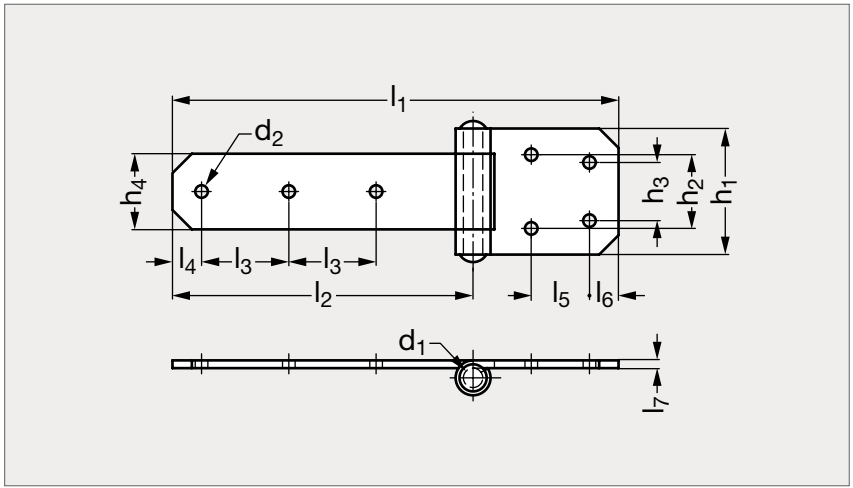



Percée



Non percée

MATIÈRE

- Inox A2 brillant (AFNOR Z 6 CN 18-09, Werk 1.4301, AISI 304).
- Broche rivetée.

PRODUITS ASSOCIÉS



Joint d'étanchéité 19-180
Page 642



Joint de protection 19-184
Page 644



Verrous et loquets
Page 570

Non percée	l_1	l_2	l_3	l_4	l_5	l_6	l_7	d_1	d_2	h_1	h_2	h_3	h_4	Percée
37-525-230	230	155	45	15	30	15	4	10	6,5	65	38	30	39	37-527-230

Exemple de commande

Référence
37-525-230

Charnière renforcée rivetée acier

Nœud à plat

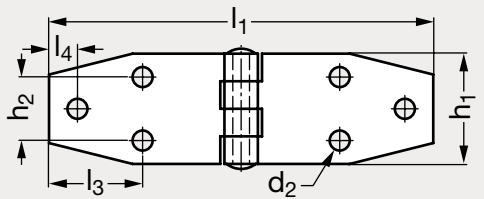

Nœud renvoyé

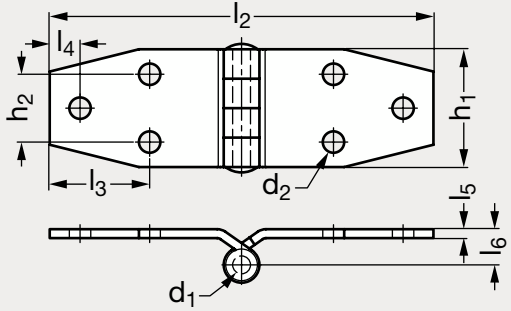



Nœud à plat



Nœud renvoyé

MATIÈRE

- Acier zingué.
- Broche inox rivetée.

PRODUITS ASSOCIÉS



Joint d'étanchéité 19-180
Page 642



Joint de protection 19-184
Page 644



Verrous et loquets
Page 570

Nœud à plat	l_1	l_2	l_3	l_4	l_5	l_6	d_1	d_2	h_1	h_2	Nœud renvoyé
37-531-230	230	215	56	17	5	20	10	12	66	38	37-533-230

Exemple de commande

Référence
37-531-230

Charnière longue polypropylène

37-54

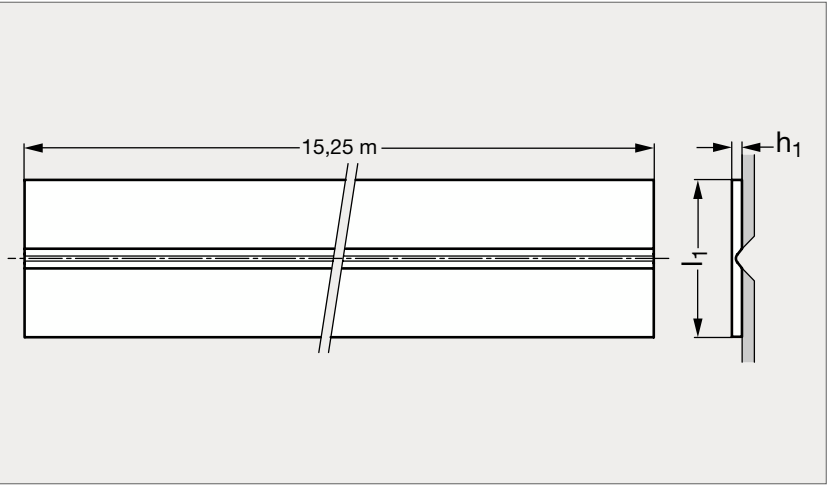



MATIÈRE

- Polypropylène blanc, noir ou gris.
- Résiste aux solvants, huiles, eau de mer et la plupart des agents chimiques.

UTILISATION

- Température d'emploi de - 40 °C à + 80 °C.
- Se fixe avec des vis ou rivets (non fournis).
- Résistance maximum à la traction : 180 N/cm.
- Offre une grande résistance à la fatigue.
- Livrée en rouleau de 15,25 m.

PRODUITS ASSOCIÉS


Joint d'étanchéité 19-180
Page 642


Joint de protection 19-184
Page 644


Verrous et loquets
Page 570

Blanc	Noir	Gris	l_1	h_1
37-541-28	37-543-28	37-544-28	28,6	3,2
37-541-38	37-543-38	37-544-38	38,1	3,2
37-541-50	37-543-50	37-544-50	50,8	3,2
37-541-76	37-543-76	37-544-76	76,2	3,2

Exemple de commande — Référence **37-541-28**

Charnière non percée, nœud à plat

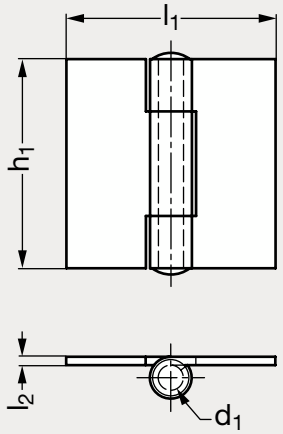



MATIÈRE

- Acier brut, inox A2 (AFNOR Z 6 CN 18-09, Werk 1.4301, AISI 304) ou inox A4 (AFNOR Z 6 CND 17-11, Werk 1.4401, AISI 316).
- Broche rivetée.

PRODUITS ASSOCIÉS


Joint d'étanchéité 19-180
Page 642


Joint de protection 19-184
Page 644


Verrous et loquets
Page 570

Acier	Inox 304	Inox 316	l_1	l_2	d_1	h_1
37-741- 40	37-745-40	37-747-40	40	2	4	40
37-741- 50	37-745-50	37-747-50	50	2	6	50
37-741-501			50	2,5	4,5	50
37-741- 60	37-745-60	37-747-60	60	2	6	60
37-741- 70	37-745-70		70	2	6	70

Exemple de commande — Référence **37-741-40**

Charnière percée ou non percée, nœud à plat, acier

37-107

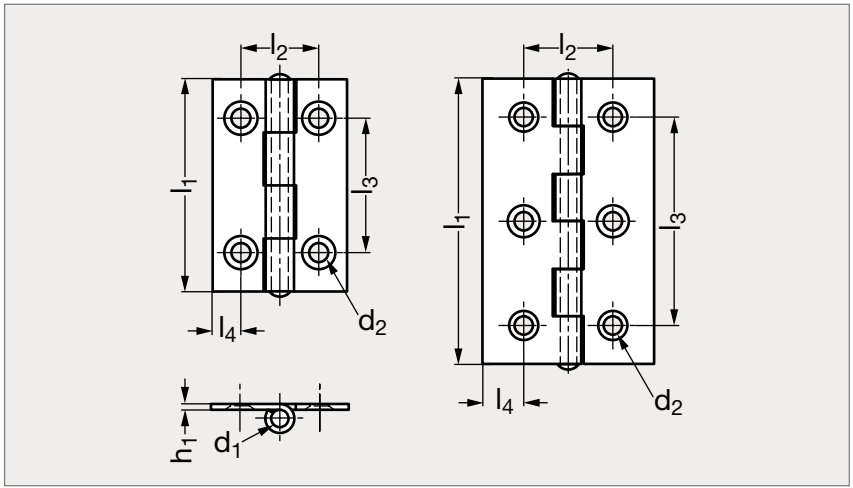



MATIÈRE

- Acier brut.

PRODUITS ASSOCIÉS



Joint d'étanchéité 19-180
Page 642



Joint de protection 19-184
Page 644



Verrous et loquets
Page 570

Non percée	l_1	l_2	l_3	l_4	d_1	d_2	h_1	Nb charnons	Percée
37-1071- 30	30	19	19	4	2,4	2	0,8	4	37-1073- 30
37-1071- 35	35	22	22	4	2,4	3,5	0,8	4	37-1073- 35
37-1071- 40	40	25	27	5	2,7	3,5	0,9	4	37-1073- 40
37-1071- 50	50	30	35,2	7,2	2,4	2,5	1	4	37-1073- 50
37-1071- 60	60	35	44	8	3	2,5	1	6	37-1073- 60
37-1071- 70	70	41,5	52	8,7	3,5	3	1	6	37-1073- 70
37-1071- 80	80	45	59,3	9,6	3,5	4	1	6	37-1073- 80
37-1071-100	100	50	77	10	4,9	4,5	1,5	6	37-1073-100

Exemple de commande — Référence **37-1071-30**

Charnière longue acier percée ou non percée

37-80

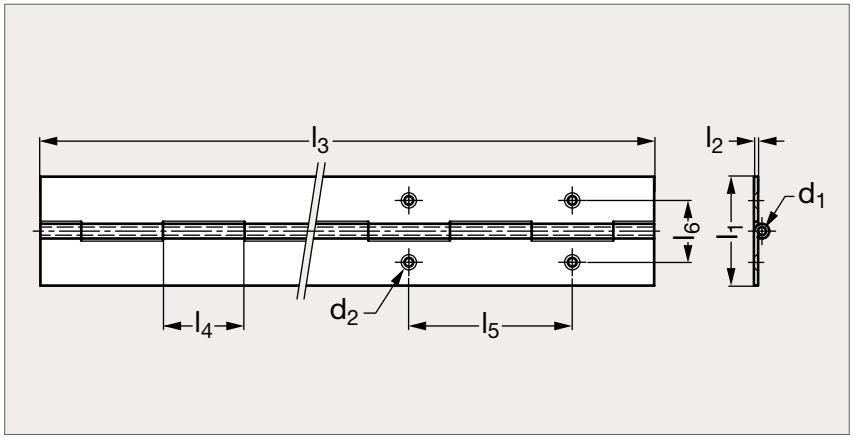



MATIÈRE

- Acier brut.
- Angle d'ouverture à 270°.

SUR DEMANDE

- Longueurs et perçages spéciaux.

Non percée	l_1	l_2	l_3	l_4	l_5	l_6	d_1	d_2	Percée
37-801- 15	15	0,7	2040	15			1,5		
37-801- 20	20	0,8	2040	15	60	11,2	2	2,8	37-802- 20
37-801- 25	25	0,8	2040	15	60	14,2	2	2,8	37-802- 25
37-801- 30	30	0,8	2040	15	60	16,8	2	3,9	37-802- 30
37-801- 30	30	1	2040	15	60	16,8	2	3,9	37-802- 30
37-801- 30	30	2	2000	30			6		
37-801- 32	32	1,5	1950	12,5			3		
37-801- 35	35	1	2040	15	60	19,5	2	4,5	37-802- 35
37-801- 40	40	0,8	2040	15			2		
37-801- 40	40	1,2	2040	30	60	22,7	3	3,2	37-802- 40
37-801-401	40	1,5	1950	12,5			3		
37-801- 40	40	1,5	2040	15			4		
37-801- 50	50	1,2	2040	30	60	28	3	4	37-802- 50

Non percée	l_1	l_2	l_3	l_4	d_1
37-801- 50	50	1,5	1950	12,5	3
37-801- 50	50	2	2040	30	6
37-801- 60	60	1,5	2000	40	5
37-801-601	60	1,5	2000	40	8
37-801- 60	60	2	2040	30	6
37-801- 70	70	2	2040	30	6
37-801- 80	80	1,5	1950	12,5	3
37-801- 80	80	2	2000	40	7,6
37-801- 80	80	3	2000	40	6
37-801-100	100	3	2000	40	10
37-801-100	100	4	1000	40	10
37-801-120	120	5	1000	40	10

Exemple de commande — Référence - l_2 : **37-801-15-0,7**

Charnière longue aluminium non percée

37-80

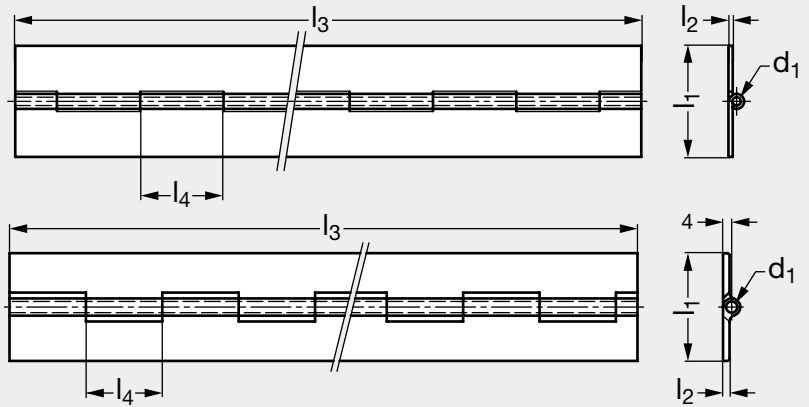

Modèle 37-804-50-3



MATIÈRE

- Aluminium 5754.
- Profilé aluminium 6060 T5 pour la référence 37-804-50-3-2000.
- Angle d'ouverture à 270°.

SUR DEMANDE

- Longueurs et perçages spéciaux.

PRODUITS ASSOCIÉS



Joint d'étanchéité 19-180
Page 642



Joint de protection 19-184
Page 644



Verrous et loquets
Page 570

	l_1	l_2	l_3	l_4	d_1
37-804-20	20	0,6	2000	15	2,4
37-804-25	25	0,8	1000	15	2
37-804-30	30	1	1980	15	2
37-804-35	35	1	2000	30	3
37-804-40	40	1,2	1000	30	3
37-804-40	40	1,2	2040	30	3
37-804-40	40	1,5	2000	15	4

	l_1	l_2	l_3	l_4	d_1
37-804- 50	50	1,2	2040	30	3
37-804- 50	50	1,5	1000	15	4
37-804- 50	50	1,5	2000	15	4
37-804- 50	50	3	2000	35,5	5,2
37-804- 60	60	2	2000	30	6
37-804- 80	80	3	2000	40	6
37-804-100	100	4	1000	40	10

Exemple de commande

Référence - l_2 - l_3

37-804-20-0,6-2000

Charnière longue inox 304, percée

37-81

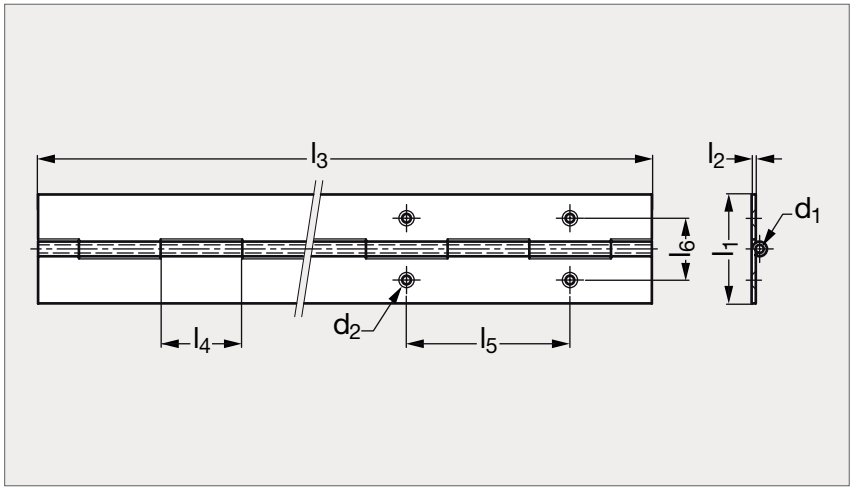



MATIÈRE

- Inox A2 (AFNOR Z 6 CN 18-09, Werk 1.4301, AISI 304).
- Angle d'ouverture à 270°.

SUR DEMANDE

- Longueurs et perçages spéciaux.

PRODUITS ASSOCIÉS


Joint d'étanchéité 19-180
Page 642


Joint de protection 19-184
Page 644


Verrous et loquets
Page 570

	l_1	l_2	l_3	l_4	l_5	l_6	d_1	d_2
37-816-20	20	0,8	2040	15	60	11,2	2	2,8
37-816-25	25	0,8	2040	15	60	14,2	2	3,6
37-816-30	30	1	2040	15	60	16,8	2	3,9
37-816-40	40	1,2	2040	30	60	22,7	3	4,2
37-816-40	40	1,5	2040	15	60	22,7	4	4
37-816-50	50	1,2	2040	30	60	28	3	4
37-816-60	60	2	2040	30	60	35	6	4
37-816-80	80	3	2000	40	60	35	6	5,2

Exemple de commande

Référence - l_2 - l_3

37-816-20-0,8-2040

Charnière longue inox 304, non percée

37-81

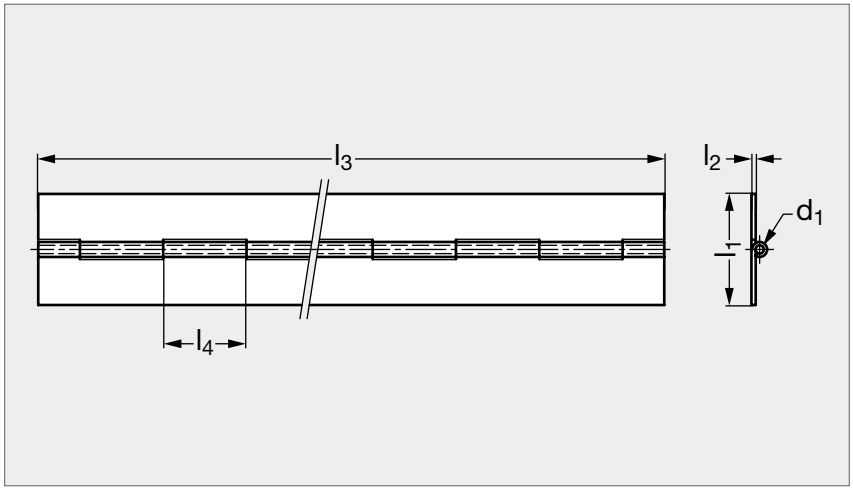



MATIÈRE

- Inox A2 (AFNOR Z 6 CN 18-09, Werk 1.4301, AISI 304).
- Angle d'ouverture à 270°.

SUR DEMANDE

- Longueurs spéciales.
- Perçages spéciaux.

PRODUITS ASSOCIÉS


Joint d'étanchéité 19-180
Page 642


Joint de protection 19-184
Page 644


Verrous et loquets
Page 570

Charnière longue inox 304, non percée

37-81

	l_1	l_2	l_3	l_4	d_1
37-815-20	20	0,8	2040	15	2
37-815-25	25	0,8	1020	15	2
37-815-25	25	0,8	2040	15	2
37-815-25	25	1	1800	15	2
37-815-25	25	1	2040	15	2
37-815-30	30	0,8	1020	15	2
37-815-30	30	0,8	2040	30	2
37-815-30	30	1	1800	15	2
37-815-30	30	1	2040	15	2
37-815-30	30	1,5	2000	30	4
37-815-30	30	2	2000	25	6
37-815-32	32	1,2	1800	30	3
37-815-32	32	1,5	1950	12,5	3
37-815-40	40	1,2	1020	30	3
37-815-40	40	1,2	1800	30	3
37-815-40	40	1,2	2040	30	3
37-815-40	40	1,5	1950	12,5	3
37-815-40	40	1,5	2040	15	4
37-815-40	40	2	2040	30	6

	l_1	l_2	l_3	l_4	d_1
37-815- 50	50	1,2	1020	30	3
37-815- 50	50	1,2	1800	30	3
37-815- 50	50	1,2	2040	30	3
37-815- 50	50	1,5	1800	15	4
37-815- 50	50	1,5	1950	12,5	3
37-815- 50	50	2	2000	25	4
37-815- 57	57	1,5	2160	15	4
37-815- 60	60	2	1020	30	6
37-815- 60	60	2	2040	30	6
37-815- 63	63	1,5	1800	15	4
37-815- 70	70	1,5	1800	15	4
37-815- 70	70	2	2040	30	6
37-815- 76	76	1,5	2160	15	4
37-815- 80	80	1,5	1950	12,5	3
37-815- 80	80	3	1000	40	6
37-815- 80	80	3	2000	40	6
37-815-1001	100	3	2000	40	6
37-815- 100	100	3	2000	40	10
37-815- 120	120	2	2100	30	6

Exemple de commande

Référence - l_2 - l_3

37 - 815 - 20 - 0,8 - 2040

Charnière longue inox 316

37-81

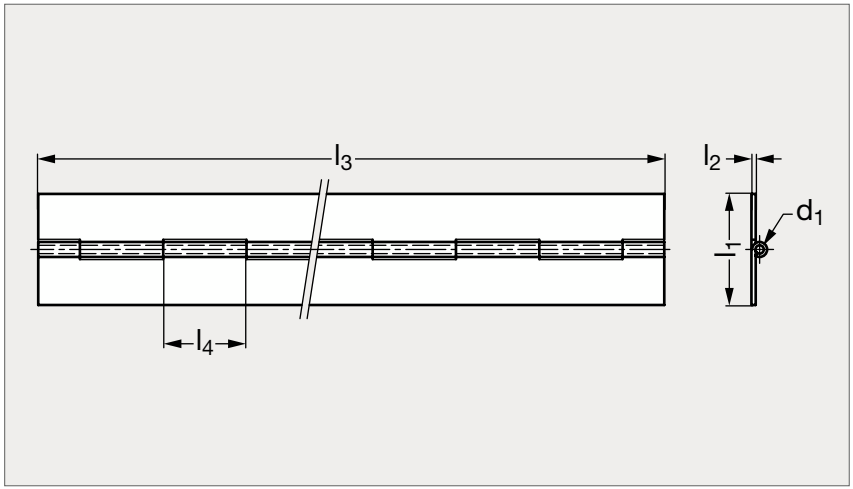

INOX



MATIÈRE

- Inox A4 (AFNOR Z 2 CND 17-12, Werk 1.4404, AISI 316 L).
- Angle d'ouverture à 270°.

SUR DEMANDE

- Longueurs spéciales.
- Perçages spéciaux.

PRODUITS ASSOCIÉS


Joint d'étanchéité 19-180
Page 642


Joint de protection 19-184
Page 644


Verrous et loquets
Page 570

	l_1	l_2	l_3	l_4	d_1
37-817-25	25	0,8	1980	15	2
37-817-30	30	1	1020 2040	15	2
37-817-40	40	1,5	1020 2040	15	4
37-817-50	50	1,2	1020 2040	2030	3
37-817-60	60	2	1020 2040	30	6
37-817-80	80	2	1980	30	6

Exemple de commande

Référence - l_2 - l_3

37-817-25-0,8-1980

Charnière longue à double articulation, aluminium

37-88

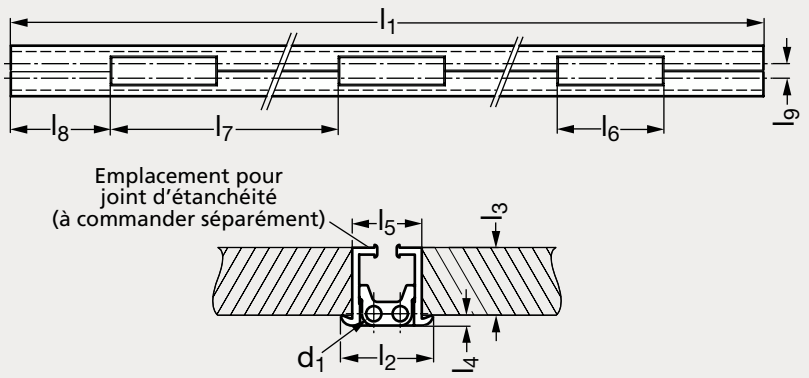



MATIÈRE

- Aluminium 6060 T5 anodisé incolore.
- Rondelles de friction imperdables.
- Broche en inox (AFNOR Z 6 CN 18-09, Werk 1.4301, AISI 304).

UTILISATION

- Permet une ouverture à 180° de la porte.
- L'ajout d'un joint d'étanchéité sur l'un des 2 emplacements prévus permet d'assurer l'étanchéité thermique de la charnière pour une utilisation sur camion frigorifique.

PRODUITS ASSOCIÉS



Joint d'étanchéité, à clipser 19-182
Page 643



Verrous et loquets
Page 570

	l_1	l_2	l_3	l_4	l_5	l_6	l_7	l_8	l_9	d_1
37-880-2000	2000	33	24,4	3,6	25	70	300	65	9,5	5
37-880-2500	2500	33	24,4	3,6	25	70	300	15	9,5	5
37-880-3000	3000	33	24,4	3,6	25	70	300	115	9,5	5

Exemple de commande

Référence
37-880-2000

Charnière longue à nœud fin, aluminium

37-89

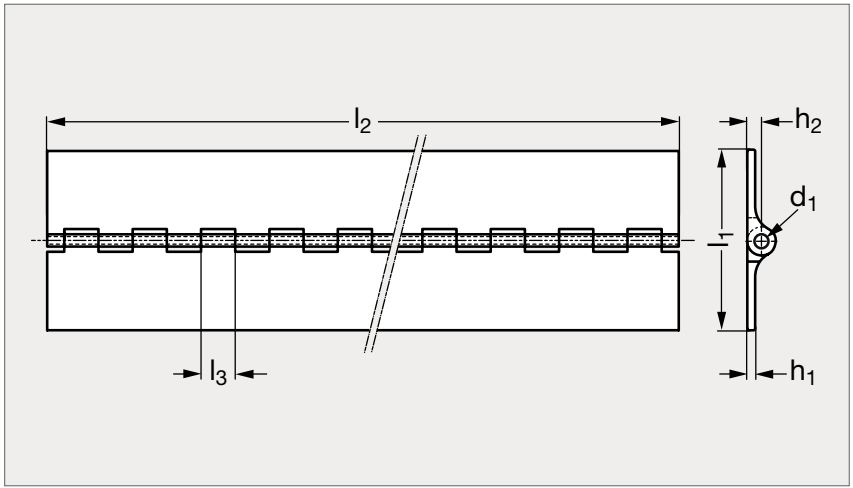



MATIÈRE

• Aluminium 6082 T5 anodisé ou brut.

PRODUITS ASSOCIÉS


Verrous et loquets
Page 570


Joint d'étanchéité 19-180
Page 642


Joint de protection 19-184
Page 644

Anodisé	l_1	l_2 anodisé	l_2 brut	l_3	h_1	h_2	d_1	Brut
37-891-31	31,75	915	1830	12,7	1,3	2,29	2,2	37-892-31
37-891-44	44,45	915	1830	12,7	1,3	2,29	2,2	37-892-44
37-891-63	63,5	915	1830	12,7	1,3	2,29	2,2	37-892-63

Exemple de commande — Référence **37-891-31**

Charnière à ressort aluminium

37-84

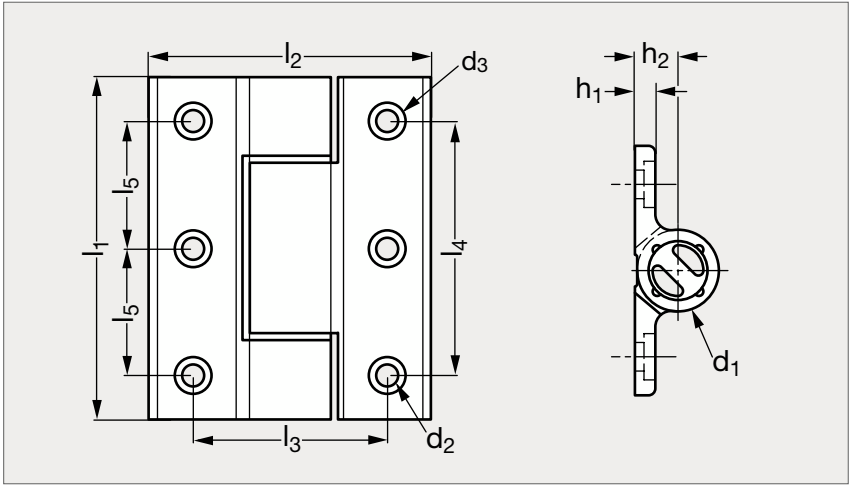



Ouvrant incolore | Ouvrant noire | Fermant incolore | Fermant noire

MATIÈRE

- Aluminium 6060 T5 anodisé incolore ou noir.
- Embouts en polyamide 6,6 chargé 30% fibre de verre.
- Rondelles en polyacétal, ressort en inox.

UTILISATION

- Angle total d'ouverture : 270°. Plage d'utilisation : - 20 °C à + 80 °C.
- Articulation d'ouvrants lourds jusqu'à 90 kg avec 3 charnières.
- Possibilité de l'associer avec une charnière à amortissement 37-157 pour une fermeture douce.
- Se référer à notre site internet pour consulter l'ensemble des informations.

** Pour les ressorts ouvrants : M max = M (0°) et M min = M (180°), pour les ressorts fermants : M max = M (180°) et M min = M (0°).*

ANODISÉE INCOLORE															ANODISÉE NOIRE	
Ressort ouvrant	Ressort fermant	l_1	l_2	l_3	l_4	l_5	h_1	h_2	d_1	d_2	d_3	M max (Nm)*	M (90°) (Nm)*	M min (Nm)*	Ressort ouvrant	Ressort fermant
37-840- 30		30	35	21	15		3,3	5,3	8	3,5		0,2	0,12	0,07	37-842- 30	
37-840- 67		67	55	38	48		4,5	9,5	18	6,3	10,2	0,35	0,24	0,12	37-842- 67	
37-840- 67		67	55	38	48		4,5	9,5	18	6,3	10,2	0,7	0,45	0,23	37-842- 67	
37-840- 67	37-841- 67	67	55	38	48		4,5	9,5	18	6,3	10,2	1,3	1,1	0,9	37-842- 67	37-843- 67
	37-841-100	100	82,5	56,5	74	37	5,5	12,5	24	6,2	10,2	3,5	2,9	2,2		37-843-100
37-840-100		100	82,5	56,5	74	37	5,5	12,5	24	6,2	10,2	3,8	3,1	2,4	37-842-100	

Exemple de commande — **Référence - M max**: **37-840-30-0,2**

Charnière à ressort acier ou inox

37-85

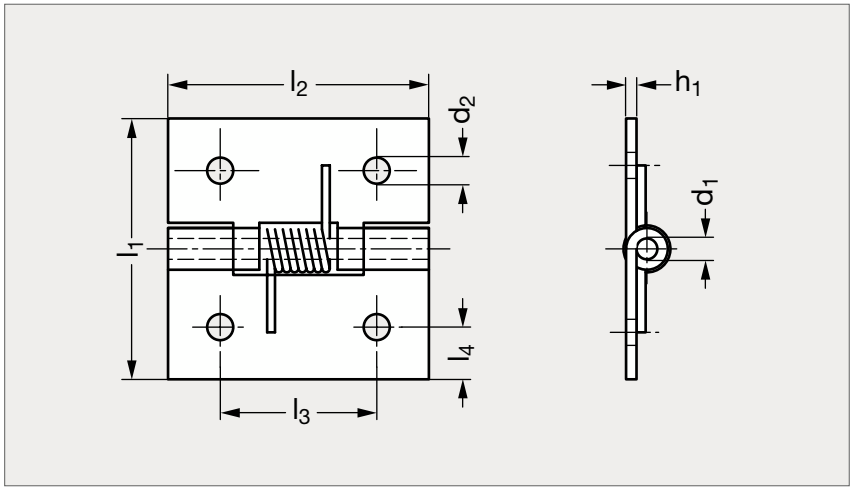



Ouvrant acier



Fermant inox

MATIÈRE

- Acier zingué ou inox A2 (AFNOR Z 6 CN 18-09, Werk 1.4301, AISI 304).
- Ressort en inox.

UTILISATION

- Couple du ressort ouvrant : M(0°) : 1,5 N.m / M(90°) : 1,1 N.m / M(180°) : 0,65 N.m.
- Couple du ressort fermant : M(0°) : 0,25 N.m / M(90°) : 0,65 N.m / M(180°) : 1,1 N.m.

PRODUITS ASSOCIÉS



Joint d'étanchéité 19-180
Page 642



Joint de protection 19-184
Page 644



Verrous et loquets
Page 570

ACIER										INOX	
Ressort ouvrant	Ressort fermant	l_1	l_2	l_3	l_4 acier	l_4 inox	h_1	d_1	d_2	Ressort ouvrant	Ressort fermant
37-851-50	37-852-50	50	50	30	9	10	2	4	5	37-853-50	37-854-50

Exemple de commande — Référence **37-851-50**

Charnière à ressort acier ou inox

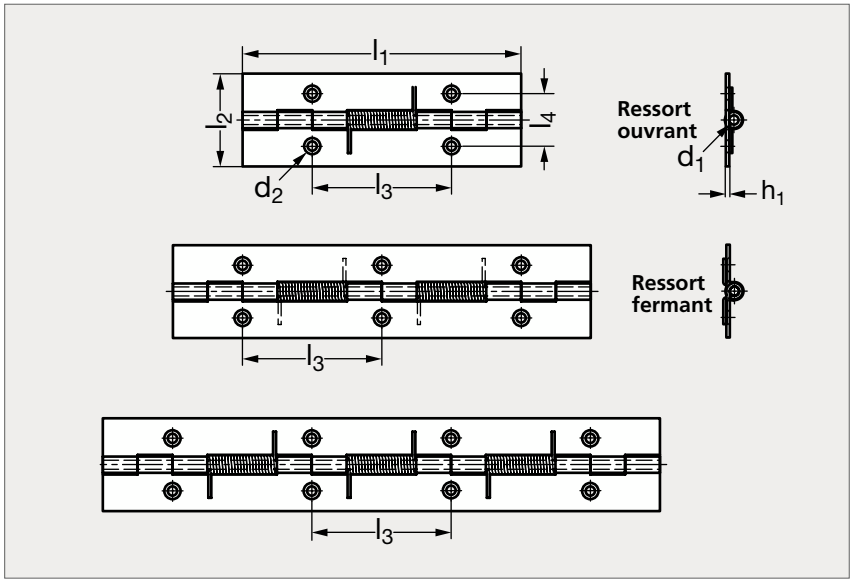



4 trous — 6 trous — 8 trous

MATIÈRE

- Acier ou inox A2 (AFNOR Z 6 CN 18-09, Werk 1.4301, AISI 304).
- Les modèles percés en acier sont zingués.
- Ressort en inox.

UTILISATION

- Couple du ressort ouvrant :
  l_1 = 120 : M(0°) : 0,85 N.m / M(90°) : 0,56 N.m / M(180°) : 0,28 N.m.
  l_1 = 180 : M(0°) : 1,7 N.m / M(90°) : 1,1 N.m / M(180°) : 0,56 N.m.
  l_1 = 240 : M(0°) : 2,55 N.m / M(90°) : 1,68 N.m / M(180°) : 0,84 N.m.
- Couple du ressort fermant :
  l_1 = 120 : M(0°) : 0,28 N.m / M(90°) : 0,56 N.m / M(180°) : 0,85 N.m.
  l_1 = 180 : M(0°) : 0,56 N.m / M(90°) : 1,1 N.m / M(180°) : 1,7 N.m.
  l_1 = 240 : M(0°) : 0,84 N.m / M(90°) : 1,68 N.m / M(180°) : 2,55 N.m.

PRODUITS ASSOCIÉS



Joint d'étanchéité 19-180
Page 642



Joint de protection 19-184
Page 644



Verrous et loquets
Page 570

ACIER											INOX			
Ressort ouvrant		Ressort fermant									Ressort ouvrant		Ressort fermant	
Percée	Non percée	Percée	Non percée	l_1	l_2	l_3	l_4	h_1	d_1	d_2	Percée	Non percée	Percée	Non percée
37-861-120	37-862-120	37-863-120	37-864-120	120	40	60	22,7	1,5	4	4	37-865-120	37-866-120	37-867-120	37-868-120
37-861-180	37-862-180	37-863-180	37-864-180	180	40	60	22,7	1,5	4	4	37-865-180	37-866-180	37-867-180	37-868-180
37-861-240	37-862-240	37-863-240	37-864-240	240	40	60	22,7	1,5	4	4	37-865-240	37-866-240	37-867-240	37-868-240

Exemple de commande — Référence **37-861-120**

Charnière à ressort acier ou inox

37-87

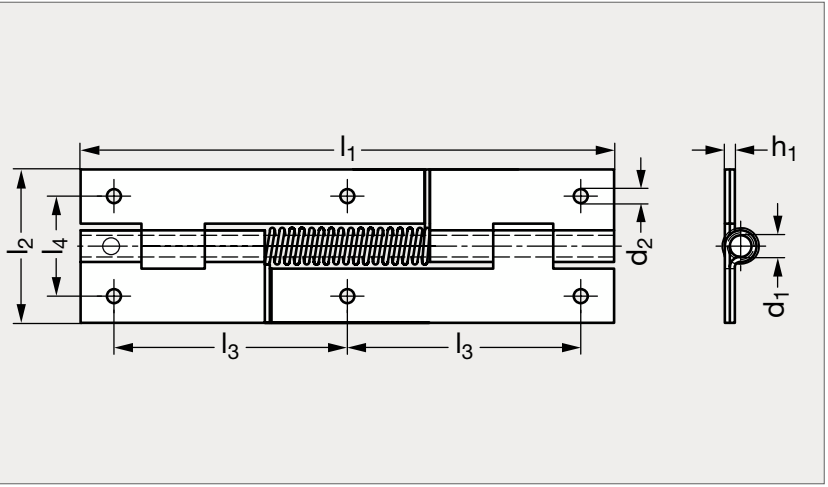

INOX



MATIÈRE

- Acier brut ou inox A2 (AFNOR Z 6 CN 18-09, Werk 1.4301, AISI 304).
- Ressort en inox.

UTILISATION

- Couple du ressort ouvrant : M(0°) : 0,9 N.m / M(90°) : 0,86 N.m / M(180°) : 0,6 N.m.
- Couple du ressort fermant : M(0°) : 0,6 N.m / M(90°) : 0,86 N.m / M(180°) : 0,9 N.m.

PRODUITS ASSOCIÉS


Joint d'étanchéité 19-180
Page 642


Joint de protection 19-184
Page 644


Verrous et loquets
Page 570

ACIER									INOX	
Ressort ouvrant	Ressort fermant	l_1	l_2	l_3	l_4	h_1	d_1	d_2	Ressort ouvrant	Ressort fermant
37-871-160	37-872-160	160	46	70	30	3	6,5	4,2	37-873-160	37-874-160

Exemple de commande — Référence **37-871-160**

Charnière non perçée, renforcée, nœud à plat, inox

37-172

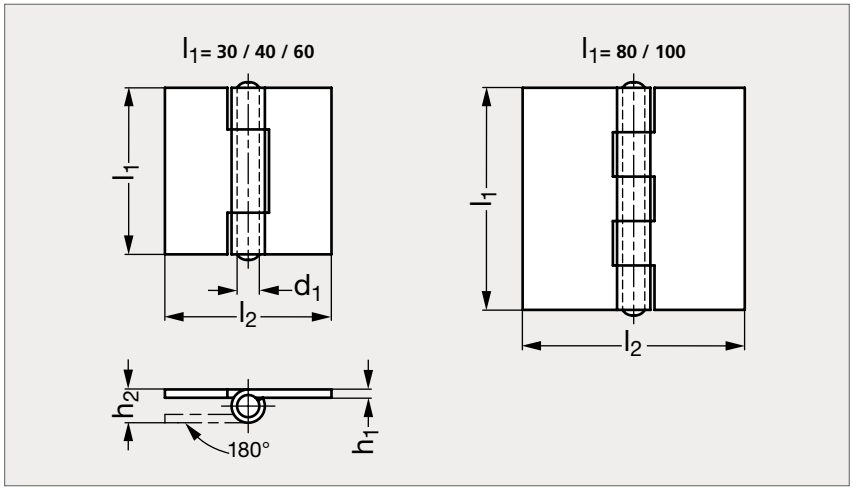

INOX



MATIÈRE

- Inox A2 (AFNOR Z 6 CN 18-09, Werk 1.4301, AISI 304).
- Axe riveté.

	l_1	l_2		d_1	h_1	h_2
37-1720- 30	30	60	80	6	3	12
37-1720- 40	40	60	80	6	3	12
37-1720- 60	60	60		6	3	12
37-1720- 80	80	80		6	3	12
37-1720-100	100	100		6	3	12

Exemple de commande — Référence - l_2 : **37-1720-30-60**

Charnière non percée, renforcée, large, nœud à plat, acier

37-176

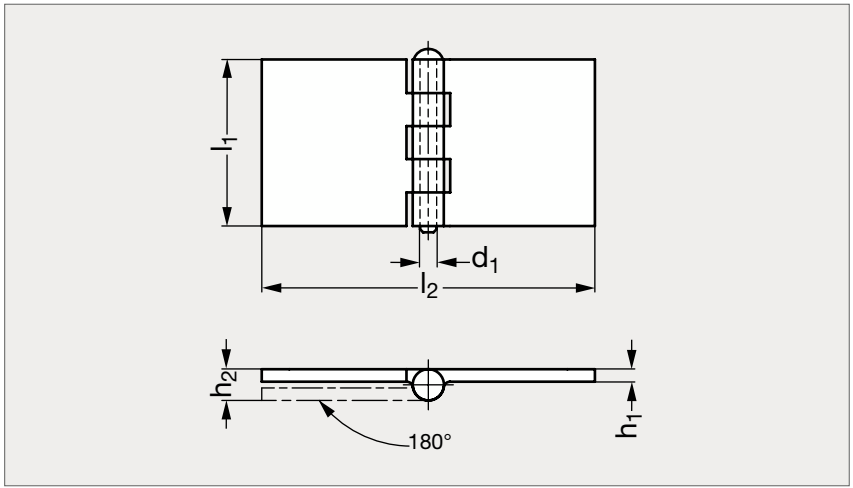



MATIÈRE

- Acier brut.
- Axe riveté.

	l_1		l_2		d_1	h_1	h_2
37-1760- 30	30	60	120	160	6	5	12
37-1760- 40	40	60	120	160	6	5	12
37-1760- 50	50	60	120	160	6	5	12
37-1760- 60	60	60	120		6	5	12
37-1760- 60	60	160			8	6	15
37-1760- 80	80	200	160		8	6	15
37-1760-100	100	200	160		8	7	16
37-1760-100	100	220			13	10	26

Exemple de commande — Référence - l_2 : **37-1760-30-60**

Charnière matricée, nœud à plat ou avec ailes inversées, aluminium, acier ou inox

37-186

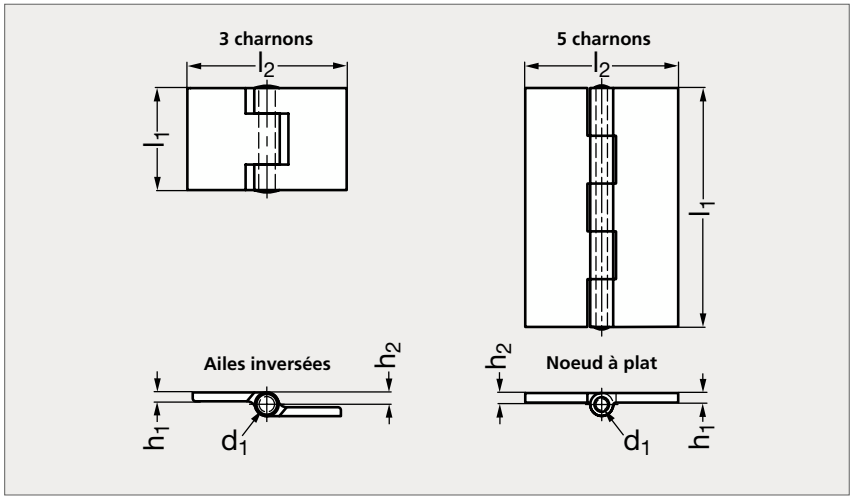



Nœud à plat, inox | Nœud à plat, acier | Ailes inversées, aluminium | Ailes inversées, acier

MATIÈRE

- Aluminium 6060 T5 brut ou acier brut ou inox A2 (AFNOR Z 6 CN 18-09, Werk 1.4301, AISI 304).
- Broche rivetée en inox A2 (AFNOR Z 6 CN 18-09, Werk 1.4301, AISI 304).

** d_1 = 5,2 pour les modèles aluminium.*

PRODUITS ASSOCIÉS



Joint d'étanchéité 19-180
Page 642



Joint de protection 19-184
Page 644



Verrous et loquets
Page 570

NŒUD À PLAT									AILES INVERSÉES		
Aluminium	Acier	Inox	l_1	l_2	h_1	h_2	d_1	Nb charnons	Aluminium	Acier	Inox
	37-1861- 32		32	32	3	4	4	3		37-1867- 32	
37-1860- 32	37-1861- 32		32	50	3	4	4 5,2*	3	37-1866- 32		
37-1860- 50	37-1861- 50	37-1862- 50	50	50	3	4	4 5,2*	3	37-1866- 50	37-1867- 50	37-1868- 50
	37-1861- 50		50	50	5	6	6	3		37-1867- 50	
	37-1861- 50		50	80	3	4	4	3			37-1868- 50
	37-1861- 50	37-1862- 50	50	80	5	6	6	3		37-1867- 50	
	37-1861- 80	37-1862- 80	80	80	5	6	6	5			
	37-1861- 80		80	80	8	10	10	5			
	37-1861- 80		80	130	5	6	6	5			
	37-1861- 80		80	130	8	10	10	5			
	37-1861-125		125	80	5	6	6	5			
	37-1861-125		125	130	8	10	10	5			

Exemple de commande

Référence - l_2 - h_1

37-1860-32-50-3

Charnière aluminium pour salle blanche

37-190

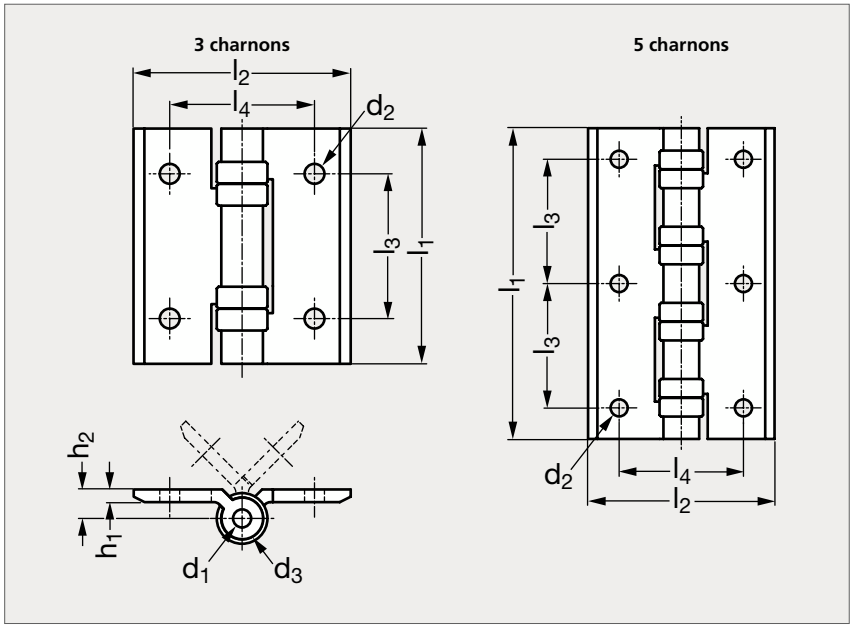

BLANC



3 charnons



5 charnons

MATIÈRE

- Aluminium anodisé incolore.
- Fourreau en polyacétal blanc.
- Broche en inox (AFNOR Z 8 CNF 18-09, Werk 1.4305, AISI 303).

UTILISATION

- Porte (longueur 800 x largeur 600 max)
- Charge max : 8 kg / paire

PRODUITS ASSOCIÉS

Poignée étrier blanche antimicrobien 11-142
Page 136



Poignée tubulaire blanche 11-69
Page 157



Verrous et loquets
Page 570

	l_1	l_2	l_3	l_4	h_1	h_2	d_1	d_2	d_3	Nb charnons
37-1900- 65	65	60	40	40	3,5	8	5	5,5	14	3
37-1900-100	100	60	40	40	3,5	8	5	5,5	14	5

Exemple de commande

Référence

37-1900-65

Charnière invisible bistable, acier ou inox, ouverture 90° ou 150°

37-192

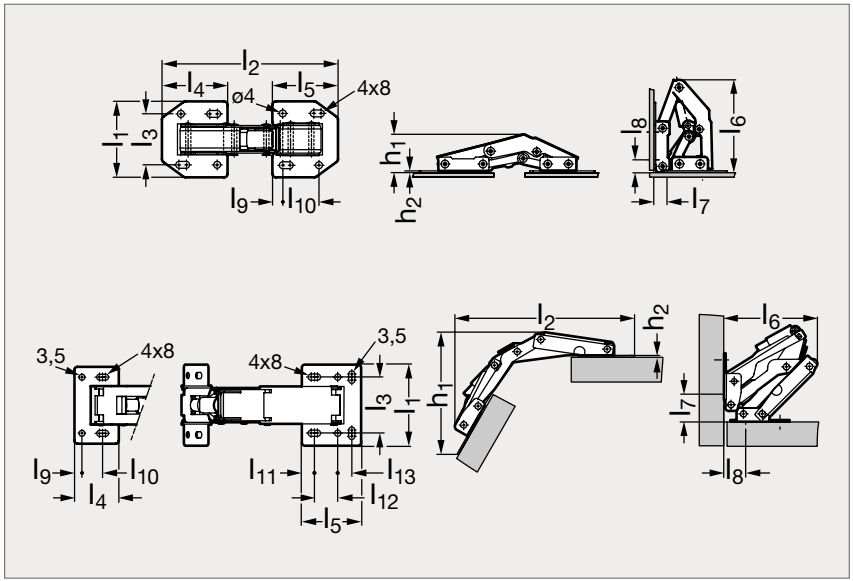

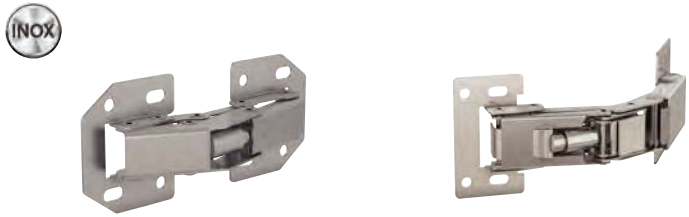

MATIÈRE

- Acier nickelé ou inox (AFNOR Z 6 CN 18-09, Werk 1.4301, AISI 304) électropoli ou inox (AFNOR Z 6 CND 17-11, Werk 1.4401, AISI 316) brut.

PRODUITS ASSOCIÉS



Poignée étrier inox 11-68
Page 128



Poignée déportée inox 11-114
Page 178



Verrous et loquets
Page 570

Acier	Inox 304	Inox 316	l_1	l_2	l_3	l_4	l_5	l_6	l_7	l_8	l_9	l_{10}	l_{11}	l_{12}	l_{13}	h_1	h_2	Angle d'ouverture (°)
37-1921-44		37-1923-44	44	104,5	32	38	40,5	57	10	10	6	19				26	1,2	90
37-1921-52	37-1922-52		52	112	40	30	37	55	15	25	5	14	8	14	8	81	2	150

Exemple de commande — Référence **37-1921-44**

Charnière invisible, inox, ouverture 180°

37-193

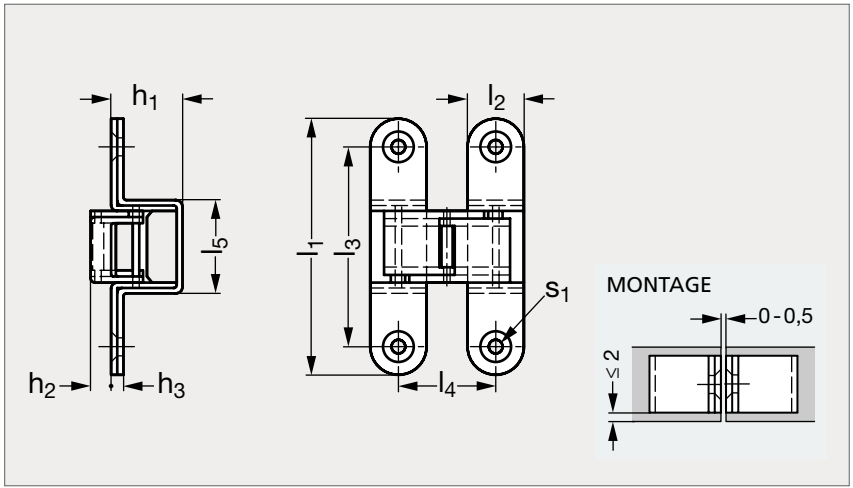



Ouverte



Fermée

MATIÈRE

- Inox A2 (AFNOR Z 6 CN 18-09, Werk 1.4301, AISI 304) satiné.

	l_1	l_2	l_3	l_4	l_5	h_1	h_2	h_3	s_1
37-1930-50	50	11	38	19	18,2	14	4	2,4	2,7

Exemple de commande — Référence **37-1930-50**

Charnière à friction inox, avec 2 axes de rotation

37-194

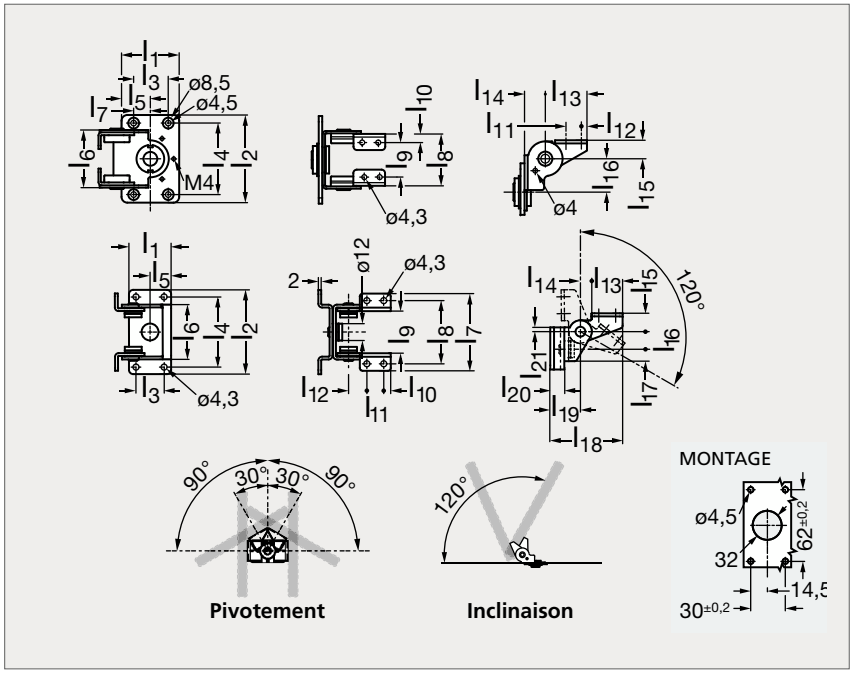



37-1940-50



37-1940-30

MATIÈRE

• Inox (AFNOR Z 8 C 17, Werk 1.4016, AISI 430).

PRODUITS ASSOCIÉS



Joint d'étanchéité 19-180
Page 642



Joint de protection 19-184
Page 644



Verrous et loquets
Page 570

	l_1	l_2	l_3	l_4	l_5	l_6	l_7	l_8	l_9	l_{10}	l_{11}	l_{12}	l_{13}	l_{14}	l_{15}	l_{16}	l_{17}	l_{18}	l_{19}	l_{20}	l_{21}	Couple pivotement (N.m)	Couple inclinaison (N.m)
37-1940-30	30	60	20	50	15	39	55	45	30	5	12	13	22	8	13	12	9	51,5	21,5	10	3	1,4	2,9
37-1940-50	50	76	30	62	25,4	50	14,5	54	30	7,5	14	6	36	18	16	29						3	7

Exemple de commande

Référence

37-1940-30

Charnière invisible, à biellettes, inox, ouverture 90°

37-196

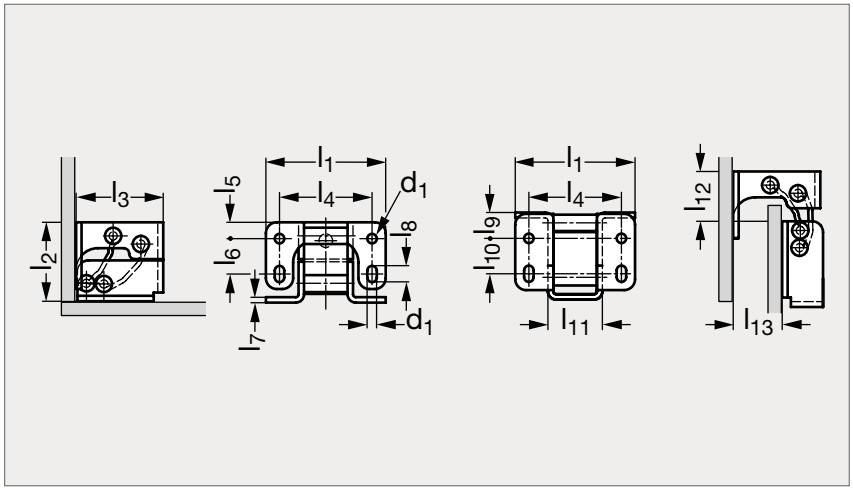

INOX



MATIÈRE

- Inox (AFNOR Z 8 C 17, Werk 1.4016, AISI 430).

	l_1	l_2	l_3	l_4	l_5	l_6	l_7	l_8	l_9	l_{10}	l_{11}	l_{12}	l_{13}	d_1
37-1960-44	44	29	32	34	6	13	2	6	9,5	13	20	18,3	18	3,5

Exemple de commande

Référence

37-1960-44

Charnière pour porte vitrée, inox

37-162

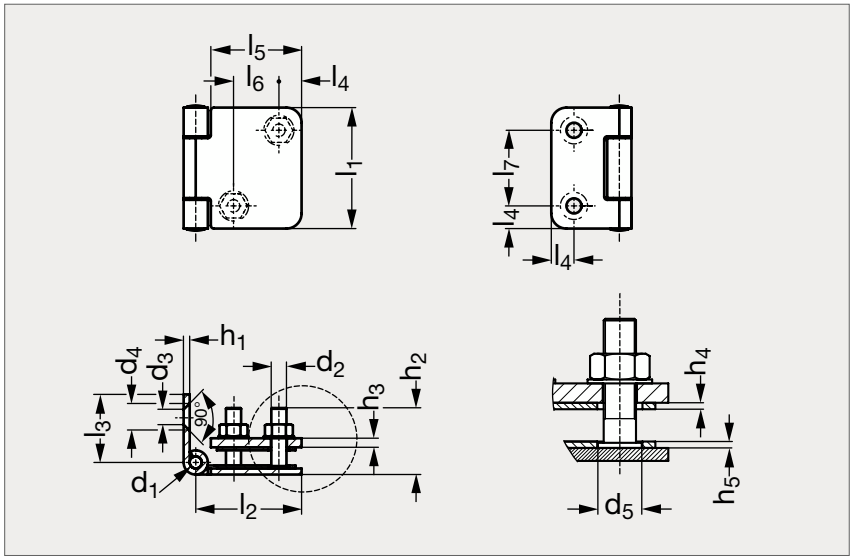

INOX



MATIÈRE

- Inox A2 (AFNOR Z 6 CN 18-09, Werk 1.4301, AISI 304), brossé.
- Joint EPDM.
- Écrous et rondelles en inox fournis.

UTILISATION

- Pour porte vitrée ou panneau plastique.

	l_1	l_2	l_3	l_4	l_5	l_6	l_7	h_1	h_2	h_3	h_4	h_5	d_1	d_2	d_3	d_4	d_5
37-1620-40	40	35	22,5	7,5	30	15	25	2	20	3	1	0,8	4	M5	5	9	6,8

Exemple de commande — Référence **37-1620-40**

Charnière pour porte vitrée, inox

37-164

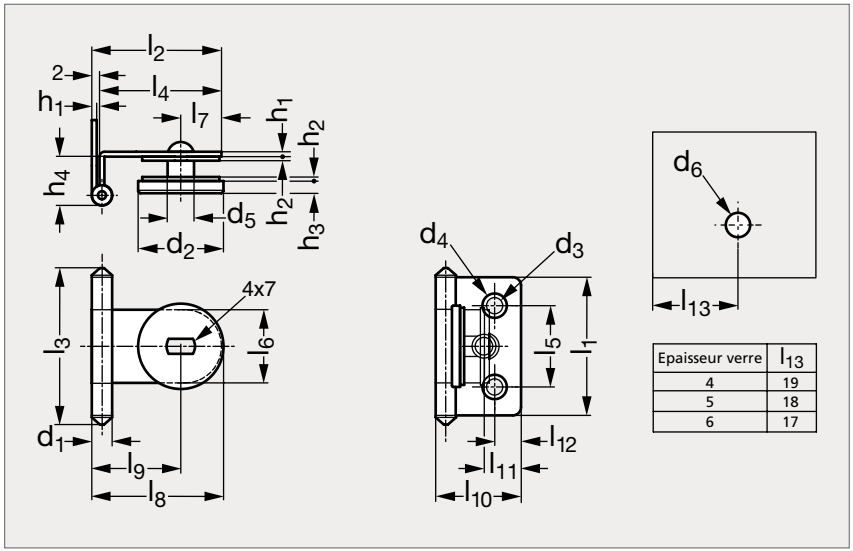

Epaisseur verre	l_{13}
4	19
5	18
6	17



MATIÈRE

- Ailes, broche et vis en inox A2 (AFNOR Z 6 CN 18-09, Werk 1.4301, AISI 304).
- Platine en aluminium.
- Rondelles en chloroéthylène.

UTILISATION

- Convient pour des portes d'épaisseur 4 à 6 mm.
- Poids maximum de la porte : 4 kg / paire.

	l_1	l_2	l_3	l_4	l_5	l_6	l_7	l_8	l_9	l_{10}	l_{11}
37-1640-34	34	32	38,5	30	20	16	10	32	22	21	9

	l_{12}	h_1	h_2	h_3	h_4	d_1	d_2	d_3	d_4	d_5	d_6
37-1640-34	6,5	1,2	1	3	12	5	21	4	6	6,5	7

Exemple de commande

Référence **37-1640-34**

Gond zamac, miniature, à articulation déportée

37-60

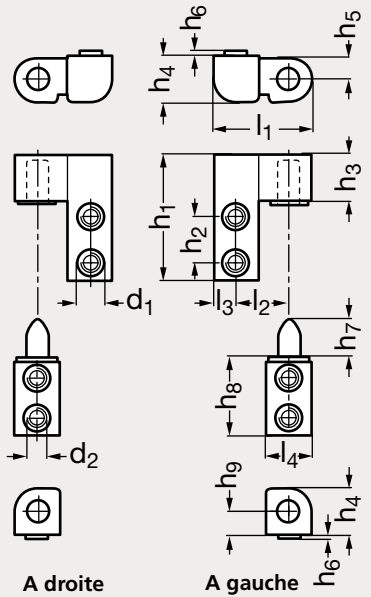

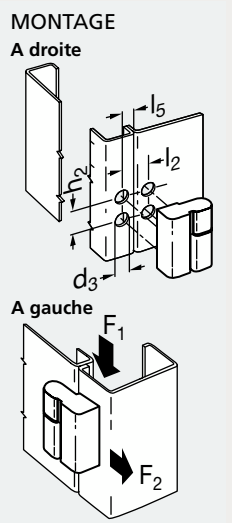



MATIÈRE

- Zamac pelliculé noir.
- Livré sans visserie.

UTILISATION

- Longueur des vis : épaisseur de porte + 5 mm.
- Couple maximum de serrage des vis de montage : 1,1 N.m.

MONTAGE

- Préparer la porte et le châssis comme illustré.
- Fixer les deux parties du gond sur leurs supports respectifs.

PRODUITS ASSOCIÉS



Gond zamac miniature
37-61
Page 822



Gond zamac miniature
37-62
Page 823



Poignées
Page 86

Gauche	h_1	h_2	h_3	h_4	h_5	h_6	h_7	h_8	h_9	d_1	d_2	d_3 $^{+0,1}_{0}$	l_1	l_2	l_3	l_4	l_5	F_1 (N)	F_2 (N)	Droite
37-600-25	25,5	9,5	9,8	9,5	4,7	0,8	8	15,6	4,7	5,1	M4	5,6	20	11	4,5	9,3	5,5	1250	1100	37-605-25

Exemple de commande

Référence
37-600-25

Gond zamac, miniature, à articulation en ligne

37-61

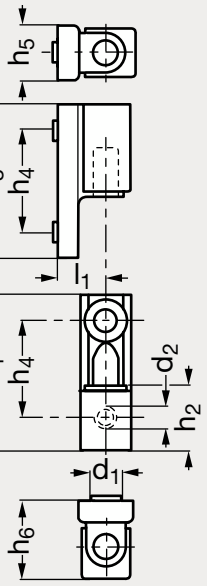

MONTAGE

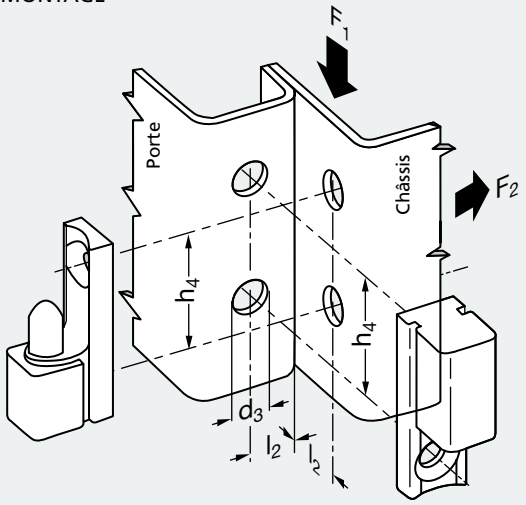



MATIÈRE

- Zamac pelliculé noir.
- Livré sans visserie.

UTILISATION

- Longueur des vis : épaisseur de porte + 5 mm.
- Couple maximum de serrage des vis de montage : 1,1N.m.
- Peut être monté sur le côté droit ou gauche des portes.

MONTAGE

- Préparer la porte et le châssis comme illustré.
- Fixer les deux parties du gond sur leurs supports respectifs.

PRODUITS ASSOCIÉS



Gond zamac miniature
37-60
Page 821



Gond zamac miniature
37-62
Page 823



Poignées
Page 86

	h_1	h_2	h_3	h_4	h_5	h_6	d_1	d_2	d_3 $^{+0,1}_{0}$	l_1	l_2	F_1 (N)	F_2 (N)
37-610-28	28	11,3	28	19,1	8,7	12,7	5,1	M4	5,6	8,4	8,5	1250	1100

Exemple de commande — **Référence** **37-610-28**

Gond zamac, miniature, à articulation en ligne

37-62

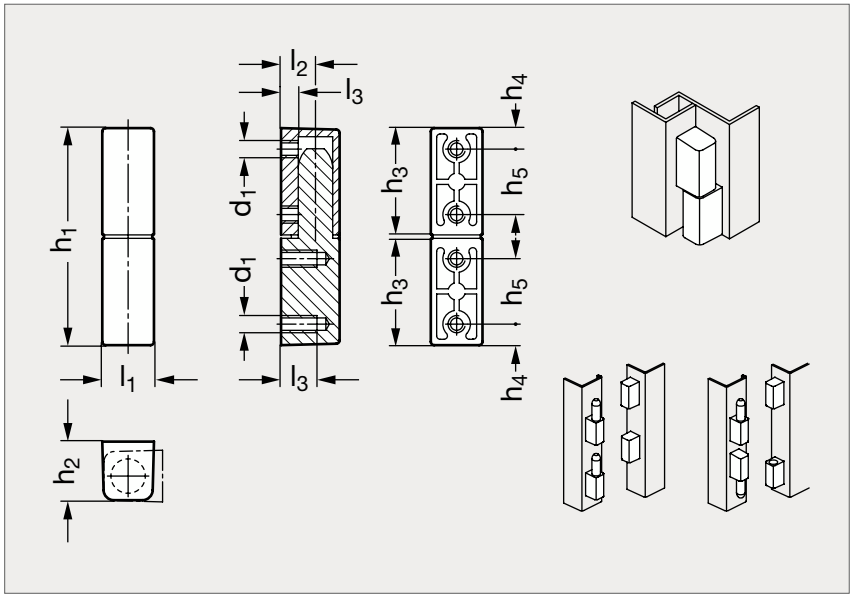



MATIÈRE

- Zamac pelliculé noir ou argent.

MONTAGE

- Préparer la porte et le châssis comme illustré.
- Fixer les deux parties du gond sur leurs supports respectifs.

PRODUITS ASSOCIÉS



Gond zamac miniature
37-60
Page 821



Gond zamac miniature
37-61
Page 822



Poignées
Page 86

Noir	h_1	h_2	h_3	h_4	h_5	d_1	l_1	l_2	l_3	l_4	Charge radiale (N)	Charge axiale (N)	Argent
37-620-63	63	17	31	6,1	19	M5	15	10	5	10	2300	1500	37-625-63

Exemple de commande — Référence **37-620-63**

Gond zamac, à articulation déportée

37-68

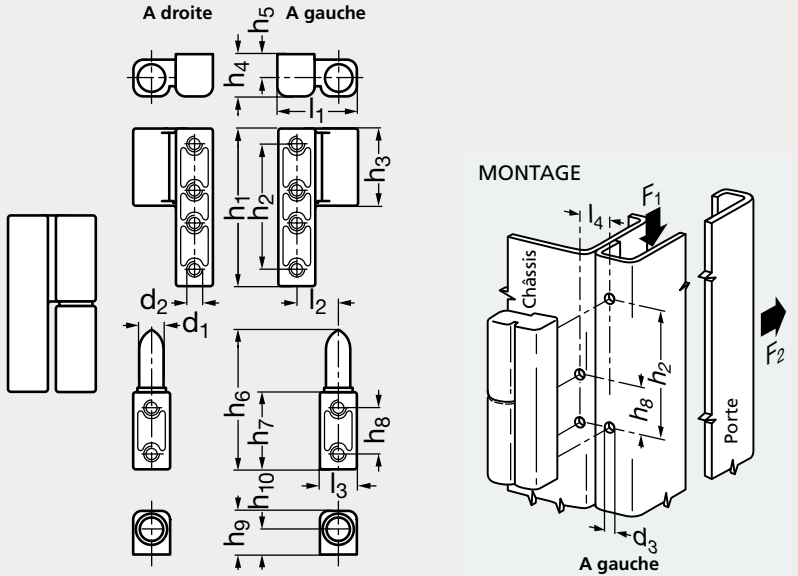



MATIÈRE

- Zamac pelliculé noir.
- Livré sans visserie.

UTILISATION

- Longueur des vis : épaisseur de porte + 10 mm.

MONTAGE

- Préparer la porte et le châssis comme illustré.
- Fixer les deux parties du gond sur leurs supports respectifs.

PRODUITS ASSOCIÉS


Gond zamac 37-69
Page 825


Gond zamac 37-63
Voir notre site internet


Gond nylon 37-64
Page 826


Gond nylon 37-65
Page 827

Gauche	h_1	h_2	h_3	h_4	h_5	h_6	h_7	h_8	h_9	h_{10}	d_1	d_2	d_3 $^{0}_{-0,2}$	l_1	l_2	l_3	l_4 $^{0}_{-0,2}$	F_1 (N)	F_2 (N)	Droite
37-680-63	63,5	50,8	31,5	17,5	10	56	31,5	19	17,5	10	9,5	M5	5,4	32,5	17,5	15	17,5	2200	1300	37-685-63

Exemple de commande

Référence
37-680-63

Gond zamac, à articulation en ligne

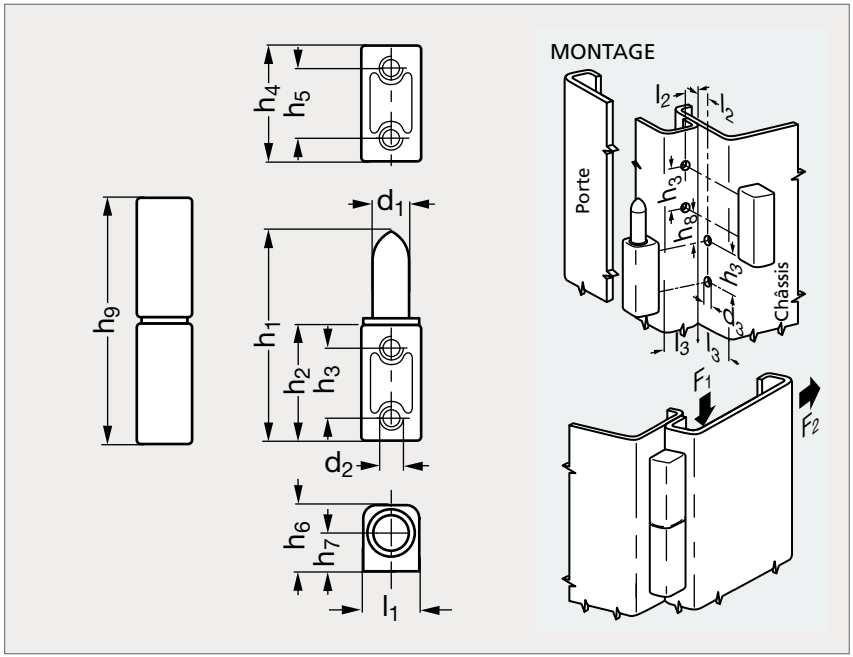



MATIÈRE

- Zamac pelliculé noir.
- Rondelle en nylon.
- Livré sans visserie.

UTILISATION

- Longueur des vis : épaisseur de porte + 5 mm.
- La côte l_3 doit être inférieure à 19,9 mm pour que la porte s'ouvre de 180°.
- Peut être monter sur le côté droit ou gauche des portes.

MONTAGE

- Préparer la porte et le châssis comme illustré.
- Fixer les deux parties du gond sur leurs supports respectifs.
- Couple de serrage de vis maximum : 8,5 N.m.

PRODUITS ASSOCIÉS


Gond zamac 37-68
Page 824


Gond zamac 37-63
Voir notre site internet


Gond nylon 37-64
Page 826


Gond nylon 37-65
Page 827

	h_1	h_2	h_3	h_4	h_5	h_6	h_7	$h_{8\pm0,2}$ standard	$h_{8\pm0,2}$ long	h_9 standard	h_9 long	d_1	d_2	$d_3\ ^{0}_{-0,2}$	l_1	l_2	F_1 (N)	F_2 (N)
37-690-56	56	31,5	19	31,5	19	17,5	10	12,7	38,1	63,5	88,8	9,5	M5	5,4	15	10	2000	1300

Exemple de commande

Référence
37-690-56

Gond nylon, à articulation déportée

37-64

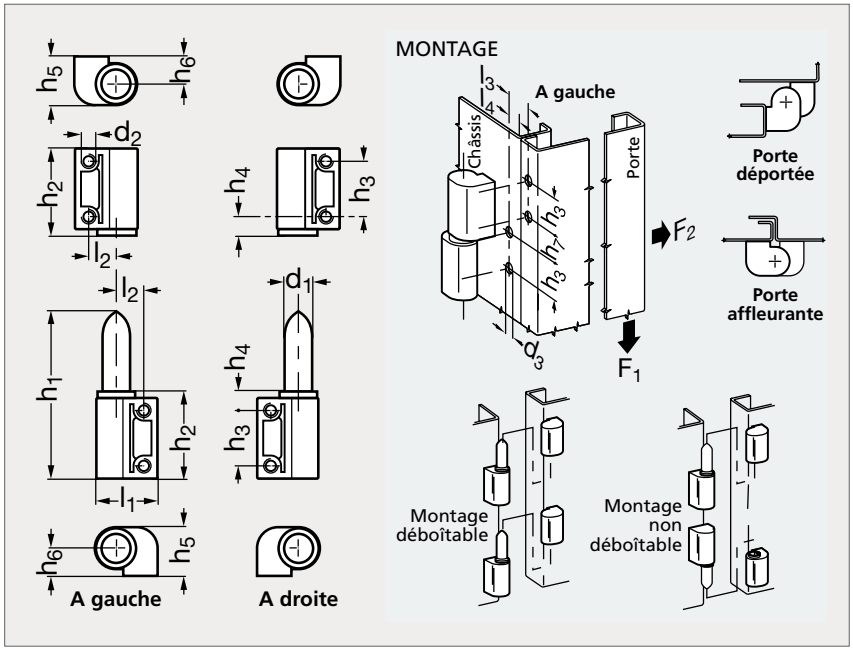



MATIÈRE

- Nylon noir chargé de fibres de verre.
- Livré sans visserie.

UTILISATION

- Longueur des vis : épaisseur de porte + 6,5 à 9,5 mm pour h_1 = 58.
- Longueur des vis : épaisseur de porte + 9,5 à 12,7 mm pour h_1 = 78.
- Couple maximum de serrage des vis de montage :
  2,8 N.m pour h_1 = 58 et 5,6 N.m pour h_1 = 78.

MONTAGE

- Préparer la porte et le châssis comme illustré.
- Fixer les deux parties du gond sur leurs supports respectifs.

PRODUITS ASSOCIÉS


Gond nylon 37-65
Page 827


Gond zamac 37-68
Page 824


Gond zamac 37-69
Page 825


Gond zamac 37-63
Voir notre site internet

Gauche	h_1	h_2	h_3	h_4	h_5	h_6	h_7 $^{0}_{-0,3}$	d_1	d_2	d_3 $^{+0,1}_{0}$	l_1	l_2	l_3 $^{\pm 0,1}$	l_4 $^{+0,2}_{-0,1}$	F_1 (N)	F_2 (N)	Droite
37-640-60	58	31	19	7	16,7	9,5	14,3	9,5	M5	5,4	21,5	9,5	19	9,5	1100	670	37-645-60
37-640-80	78	41,3	25,5	9,5	22,2	12,7	19	12,7	M6	6,7	28,5	12,7	25,5	12,7	2200	1300	37-645-80

Exemple de commande

Référence **37-640-60**

Gond nylon, à articulation en ligne

37-65

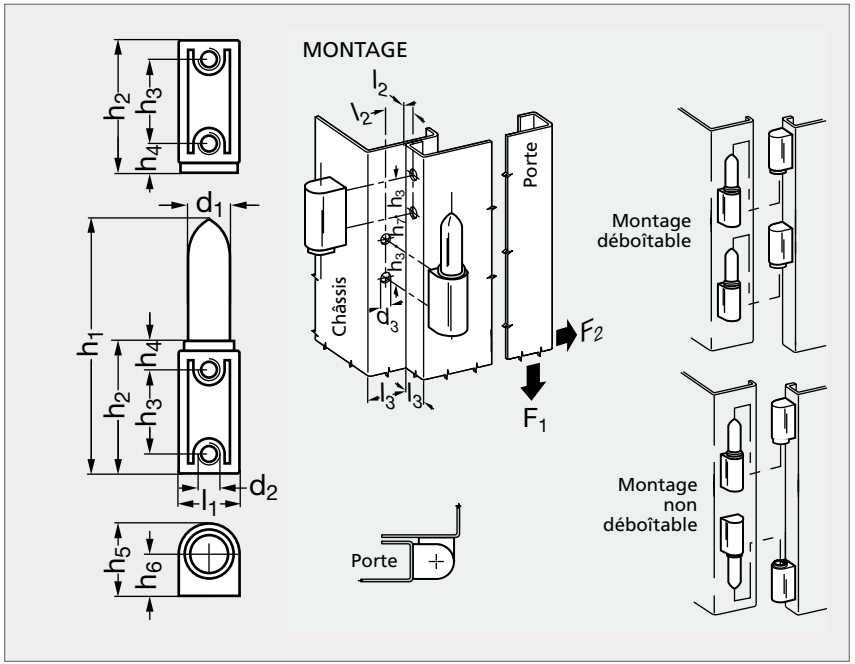



MATIÈRE

- Nylon noir chargé de fibres de verre.
- Livré sans visserie.

UTILISATION

- Longueur des vis : épaisseur de porte + 4,8 mm pour h_1 = 58.
- Longueur des vis : épaisseur de porte + 6,4 mm pour h_1 = 78.
- Couple maximum de serrage des vis de montage : 2,8 N.m pour h_1 = 58 et 5,6 N.m pour h_1 = 78.
- La cote l_3 doit être inférieure à 19 mm pour h_1 = 58 et à 25,4 mm pour h_1 = 78 pour que la porte s'ouvre de 180°.

MONTAGE

- Préparer la porte et le châssis comme illustré.
- Fixer les deux parties du gond sur leurs supports respectifs.

PRODUITS ASSOCIÉS


Gond nylon 37-64
Page 826


Gond zamac 37-68
Page 824


Gond zamac 37-69
Page 825


Gond zamac 37-63
Voir notre site internet

	h_1	h_2	h_3	h_4	h_5	h_6	h_7 $^{0}_{-0,3}$	d_1	d_2	d_3 $^{+0,1}_{0}$	l_1	l_2 $^{+0,2}_{-0,1}$	F_1 (N)	F_2 (N)
37-650-60	58	31	19	7	16,7	9,5	14,3	9,5	M5	5,4	14,3	9,5	1100	670
37-650-80	78	41,3	25,5	9,5	22,2	12,7	19	12,7	M6	6,7	19	12,7	2200	1300

Exemple de commande

Référence

37-650-60

Gond à souder, acier, aluminium ou inox

37-72

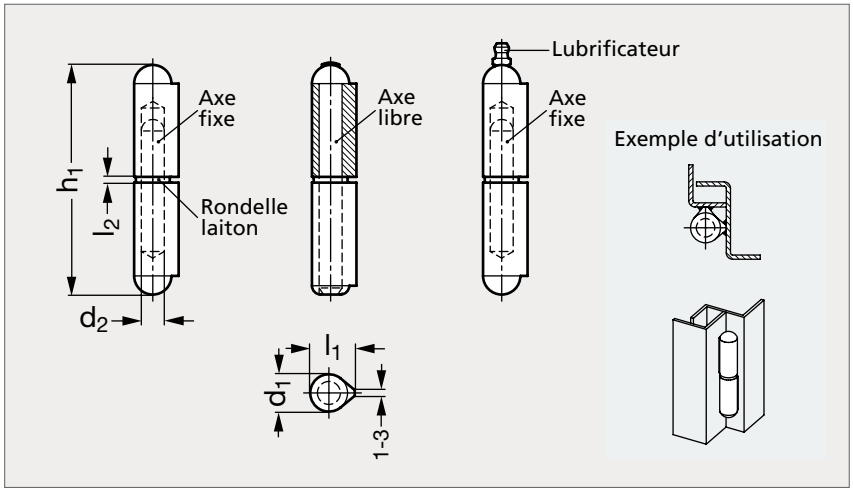



Axe fixe, acier | Axe fixe, acier + lubrificateur | Axe libre

MATIÈRE

- Acier ou aluminium ou inox (AFNOR Z 6 CN 18-09, Werk 1.4301, AISI 304) ou inox (AFNOR Z 6 CND 17-11, Werk 1.4401, AISI 316).
- Axe en acier ou en laiton ou en inox (AFNOR Z 8 CNF 18-09, Werk 1.4305, AISI 303) ou inox (AFNOR Z 6 CND 17-11, Werk 1.4401, AISI 316).
- Rondelle en laiton.

AXE FIXE											AXE LIBRE
Acier			Aluminium	Inox 304	Inox 316						Acier
Axe Acier	Axe Acier + lubrificateur	Axe Laiton	Axe Inox 303		Axe Inox 316	h_1	d_1	d_2	l_1	l_2	Axe Acier
37-720- 40		37-722- 40				40	8	5	10	2	
37-720- 50		37-722- 50				50	8	5	10	2	
37-720- 60		37-722- 60	37-724- 60	37-725- 60		60	10	6	12	2	
37-720- 80	37-721- 80	37-722- 80	37-724- 80	37-725- 80	37-727- 80	80	13	8	15,5	2	37-723- 80
37-720-100	37-721-100	37-722-100	37-724-100	37-725-100	37-727-100	100	16	10	20	3	37-723-100
37-720-120	37-721-120	37-722-120	37-724-120	37-725-120	37-727-120	120	16	11	20	3	37-723-120
37-720-135	37-721-135	37-722-135				135	18	12	23	3	37-723-135
37-720-150	37-721-150	37-722-150	37-724-150	37-725-150		150	20	13	25,5	3	37-723-150
37-720-180	37-721-180	37-722-180	37-724-180	37-725-180		180	20	14	25,5	3	37-723-180
37-720-200	37-721-200	37-722-200				200	23	16	28,5	3	37-723-200

Exemple de commande — Référence **37-720-40**

Gond acier, à bouts ronds avec rondelle laiton ou butée à billes

37-140

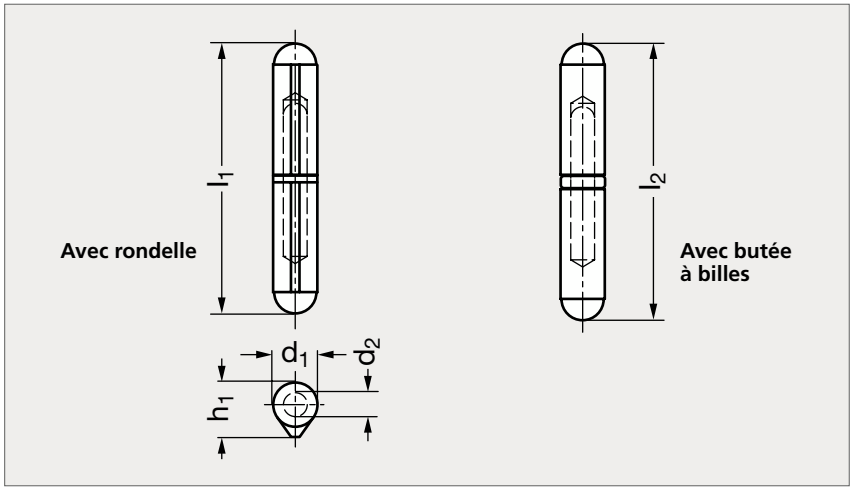



Rondelle laiton



Butée à billes

MATIÈRE

- Acier brut.
- Rondelle en laiton. Broche en acier ou en laiton.

PRODUITS ASSOCIÉS

Gond à bouts plats 37-141
Page 830



Gond zamac 37-68
Page 824



Gond zamac 37-69
Page 825



Gond nylon 37-64
Page 826

RONDELLE LAITON							BUTÉE À BILLES
Broche acier	Broche laiton	l_1	l_2	h_1	d_1	d_2	Broche acier
37-1401- 40	37-1402- 40	40		10	8	5	
37-1401- 60	37-1402- 60	60		12	10	6	
37-1401- 80	37-1402- 80	80		16	13	8	
37-1401-100	37-1402-100	100	104	20	16	10	
37-1401-120	37-1402-120	120	124	20	16	11	
37-1401-135	37-1402-135	135	141	22,5	18	12	37-1403-135
37-1401-150	37-1402-150	150	155,5	25,5	20	13	37-1403-150
37-1401-180		180		25,5	20	13	
37-1401-200	37-1402-200	200	206	29	23	16	37-1403-200

Exemple de commande — Référence **37-1401-40**

Gond acier ou inox, à bouts plats avec rondelles laiton ou butée à billes

37-141

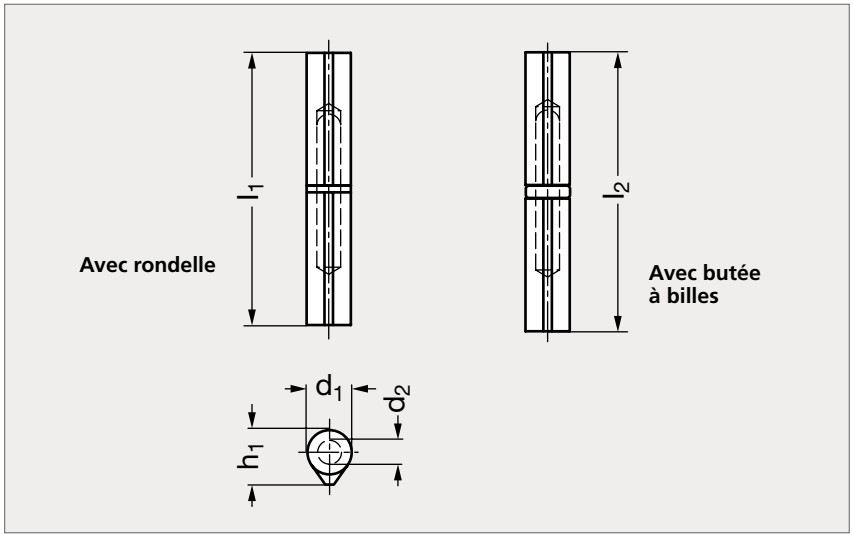

INOX



Rondelle laiton



Butée à billes

MATIÈRE

- Acier brut ou inox (AFNOR Z 6 CN 18-09, Werk 1.4301, AISI 304).
- Rondelle en laiton.
- Broche en acier, en laiton ou en inox.

PRODUITS ASSOCIÉS

Gond à bouts ronds 37-140
Page 829



Poignées
Page 86

ACIER								INOX
Rondelle laiton		Butée à billes						Rondelle laiton
Broche acier	Broche laiton	Broche acier	l_1	l_2	h_1	d_1	d_2	Broche Inox
37-1411- 40	37-1412- 40		45		10	8	5	
37-1411- 60	37-1412- 60		60		12	10	6	37-1415- 60
37-1411- 80	37-1412- 80	37-1413- 80	80	84	16	13	7	37-1415- 80
37-1411-100	37-1412-100	37-1413-100	100	104	20	16	9	37-1415-100
37-1411-120	37-1412-120		120	124	20	16	9	37-1415-120
37-1411-140	37-1412-140		140	144,5	25,5	20	11	
37-1411-200	37-1412-200		200	206	29	23	16	

Exemple de commande — Référence **37-1411-40**

Arrêt de porte inox

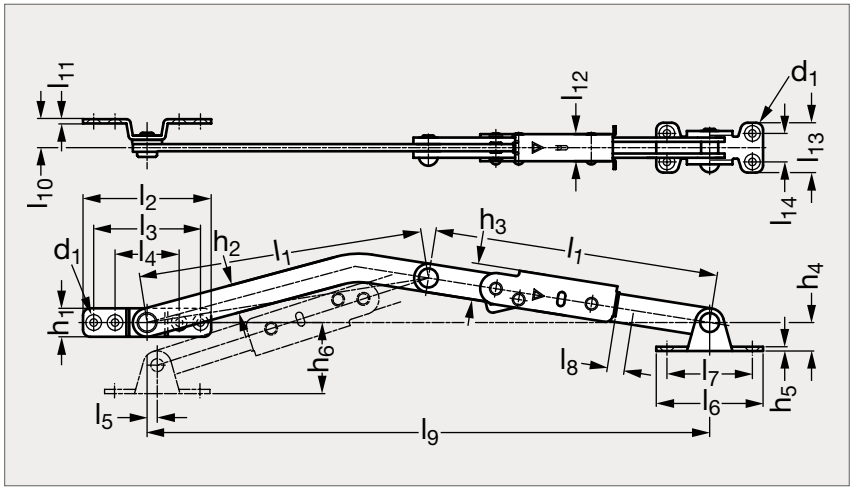



MATIÈRE

- Inox A2 (AFNOR Z 6 CN 18-09, Werk 1.4301, AISI 304).

UTILISATION

- Arrêt de porte à blocage automatique lorsque la porte est totalement ouverte.
- Faire glisser le bouton de verrouillage pour débloquer la porte.
- Résistance à la traction : 1500 N.
- Résistance à la compression : 600 N.

PRODUITS ASSOCIÉS


Compas acier 37-93
Page 832


Compas acier 37-94
Page 833


Compas acier 37-95
Page 834


Compas inox 37-96
Page 835

Gauche	l_1	l_2	l_3	l_4	l_5	l_6	l_7	l_8	l_9	l_{10}	l_{11}	l_{12}	l_{13}	l_{14}	h_1	h_2	h_3	h_4	h_5	h_6	d_1	Droite
37-910-200	200	90	75	45	7	75	60	7-12	395	20	3	19	35	20	20	20	26	20	3	50	M5	37-915-200

Exemple de commande

Référence
37-910-200

Compas acier

37-93

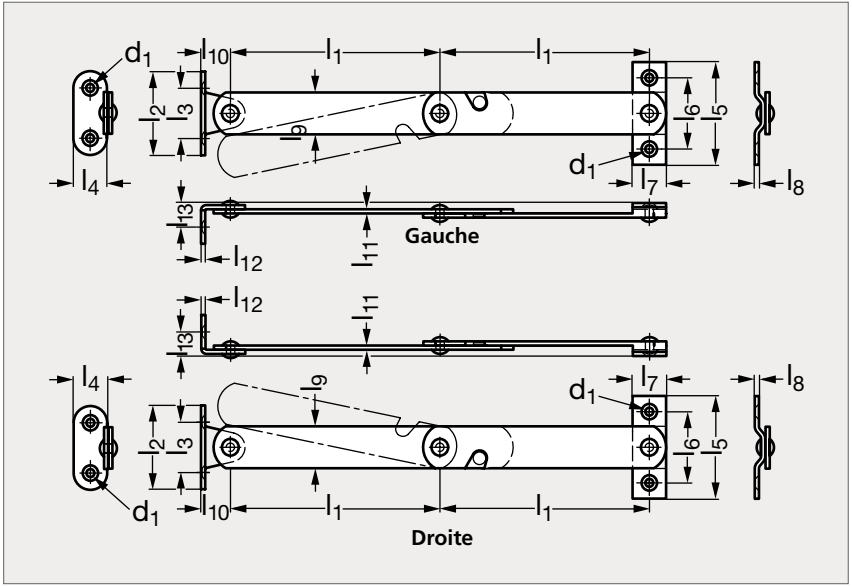



MATIÈRE

- Acier zingué.

PRODUITS ASSOCIÉS



Compas acier 37-94
Page 833



Compas acier 37-95
Page 834



Compas inox 37-96
Page 835



Compas inox,
cran de sécurité 37-97
Page 836

Gauche	l_1	l_2	l_3	l_4	l_5	l_6	l_7	l_8	l_9	l_{10}	l_{11}	l_{12}	l_{13}	d_1	Droite
37-931-125	125	40	24	16	49	34	16	2	20	14	2	2	11,5	3,8	37-933-125
37-931-150	150	40	24	16	49	34	16	2	20	14	2	2	11,5	3,8	37-933-150
37-931-175	175	40	24	16	49	34	16	2	20	14	2	2	11,5	3,8	37-933-175
37-931-200	200	40	24	16	49	34	16	2	20	14	2	2	11,5	3,8	37-933-200

Exemple de commande — Référence **37-931-125**

Compas acier avec pattes de fixation cambrées et plates

37-94

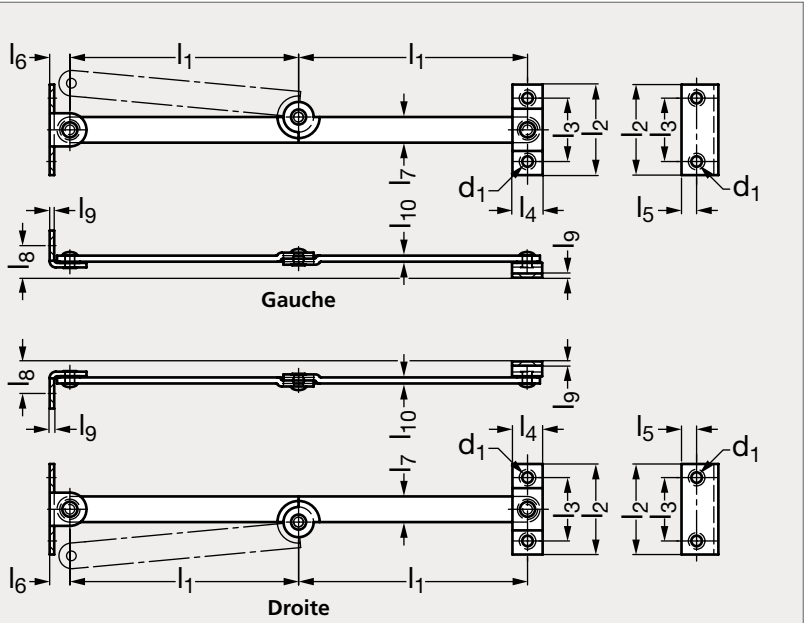



MATIÈRE

- Acier zingué noir.
- 1 patte de fixation plate et 1 patte de fixation cambrée.

PRODUITS ASSOCIÉS



Compas acier 37-93
Page 832



Compas acier 37-95
Page 834



Compas inox 37-96
Page 835



Compas inox, cran de sécurité 37-97
Page 836

Gauche	l_1	l_2	l_3	l_4	l_5	l_6	l_7	l_8	l_9	l_{10}	d_1	Droite
37-941-80	80	30	21	10	5	6,7	8,5	10,6	1,5	2	3,5	37-943-80

Exemple de commande

Référence **37-941-80**

Compas acier avec pattes de fixation plates

37-95

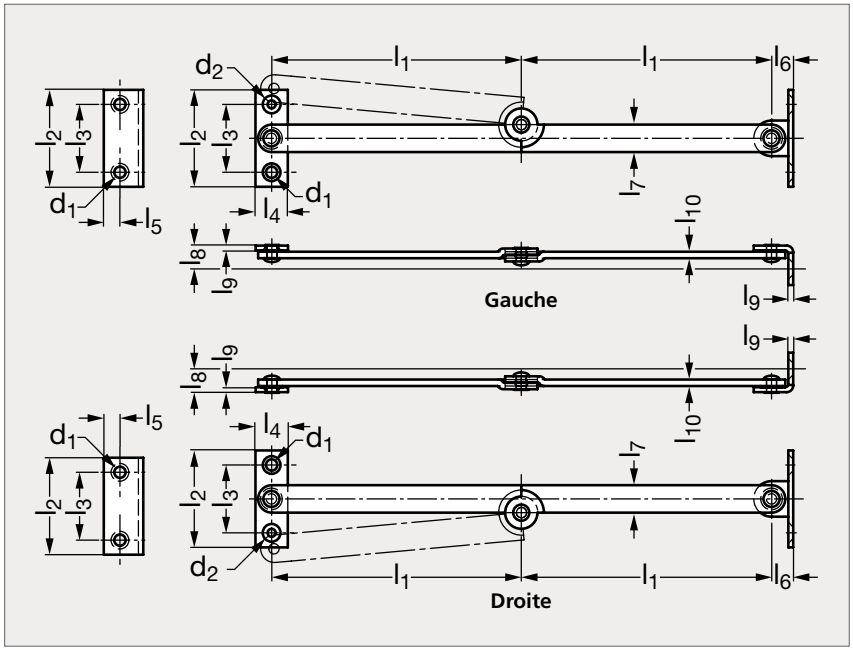



MATIÈRE

- Acier zingué noir.
- 2 pattes de fixation plates.

PRODUITS ASSOCIÉS



Compas acier 37-93
Page 832



Compas acier 37-94
Page 833



Compas inox 37-96
Page 835



Compas inox,
cran de sécurité 37-97
Page 836

Gauche	l_1	l_2	l_3	l_4	l_5	l_6	l_7	l_8	l_9	l_{10}	d_1	d_2	Droite
37-951-80	80	30	21	10	5	6,7	8,5	7,2	1,5	2	3,5	2,5	37-953-80

Exemple de commande — Référence **37-951-80**

Compas inox

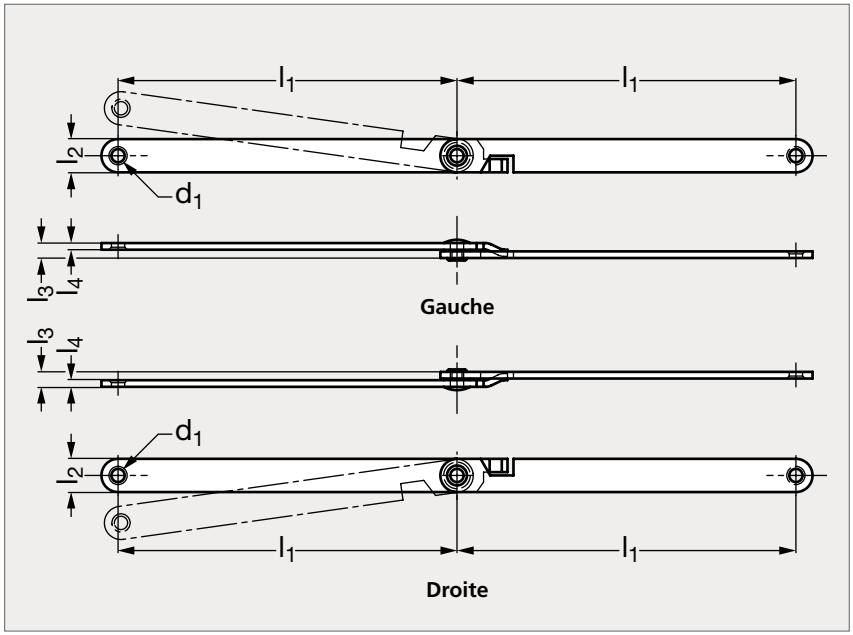



MATIÈRE

• Inox A2 (AFNOR Z 6 CN 18-09, Werk 1.4301, AISI 304).

PRODUITS ASSOCIÉS



Compas acier 37-93
Page 832



Compas acier 37-94
Page 833



Compas acier 37-95
Page 834



Compas inox,
cran de sécurité 37-97
Page 836

Gauche	l_1	l_2	l_3	l_4	d_1	Droite
37-961-102	102	10	4,5	2	4	37-965-102

Exemple de commande — Référence **37-961-102**

Compas avec cran de sécurité, inox

37-97

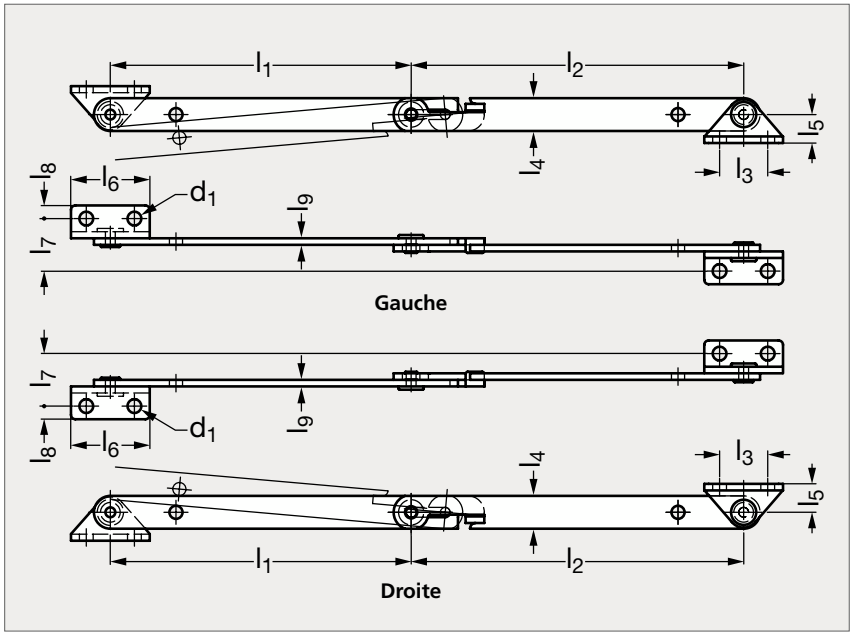



MATIÈRE

- Inox A2 (AFNOR Z 6 CN 18-09, Werk 1.4301, AISI 304).

UTILISATION

- Pour déverrouiller le compas, il faut soulever l'ouvrant sur lequel il est fixé afin que le cran de sécurité sorte de la gorge.
- Pas d'intervention manuelle sur le compas.

PRODUITS ASSOCIÉS


Compas acier 37-93
Page 832


Compas acier 37-94
Page 833


Compas acier 37-95
Page 834


Compas inox 37-96
Page 835

Gauche	l_1	l_2	l_3	l_4	l_5	l_6	l_7	l_8	l_9	d_1	Droite
37-971-138	138	152	22	15	13	36	24,4	6	3	6,3	37-975-138

Exemple de commande

Référence

37-971-138

Compas aluminium

37-98

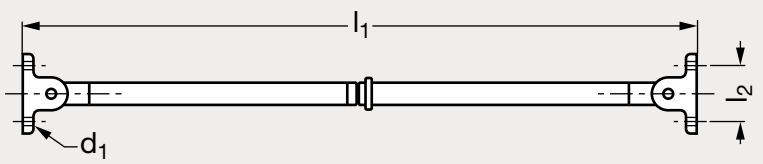

Exemple d'utilisation

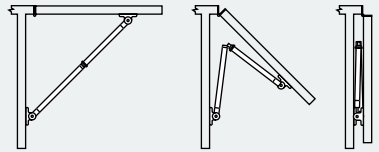



MATIÈRE

- Tube en aluminium anodisé incolore.
- Joints et rivets en laiton nickelé.
- Chape en nylon gris.

UTILISATION

- Charge maximum : 100 kg.
- S'utilise pour maintenir tous types de tables ou panneaux droits et de niveau.
- Le compas se bloque automatiquement en place quand la table est dépliée et ne se replie pas si la table est levée par inadvertance.
- En position pliée, le compas fait saillie de 22 mm.

PRODUITS ASSOCIÉS



Compas acier 37-93
Page 832



Compas acier 37-94
Page 833



Compas acier 37-95
Page 834



Compas inox 37-96
Page 835

	l_1	l_2	d_1
37-980-330	330	26,5	4
37-980-480	480	26,5	4

Exemple de commande

Référence
37-980-330

Coulisseau inox

37-142

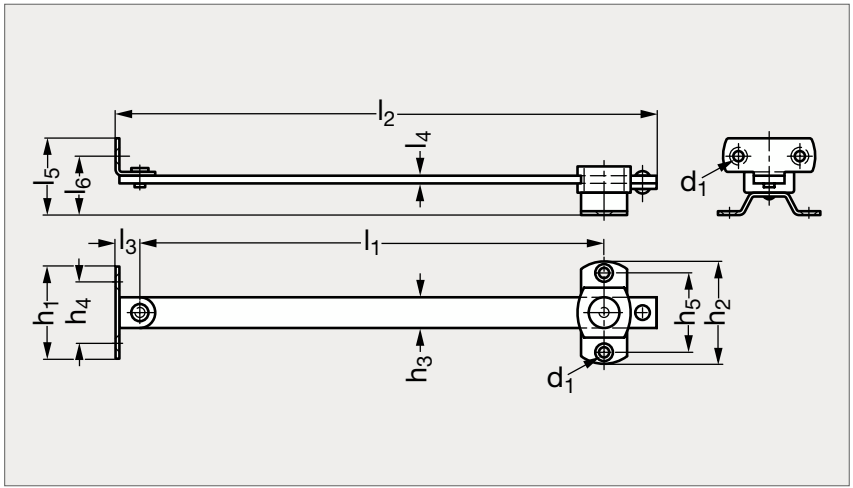



MATIÈRE

- Inox A2 (AFNOR Z6 CN 18-09, Werk 1.4301, AISI 304).

UTILISATION

- Permet de maintenir un ouvrant dans la position souhaitée.
- Course de 126 mm par pas de 6 mm.
- Peut se monter indifféremment à droite ou à gauche de l'ouvrant.
- Idéal pour les applications soumises aux chocs ou aux vibrations.

PRODUITS ASSOCIÉS



Coulisseau multi-position inox 37-143
Page 839



Coulisseau manuel inox 37-144
Page 840



Coulisseau automatique 37-99
Voir notre site internet



Coulisseau automatique acier 37-145
Page 841

	l_1	l_2	l_3	l_4	l_5	l_6	h_1	h_2	h_3	h_4	h_5	d_1
37-1420-180	180	210	9,5	3	30	23	36	40	12	24	31	4
37-1420-210	210	240	9,5	3	30	23	36	40	12	24	31	4
37-1420-240	240	270	9,5	3	30	23	36	40	12	24	31	4

Exemple de commande — Référence **37-1420-180**

Coulisseau multi-positions, inox

37-143

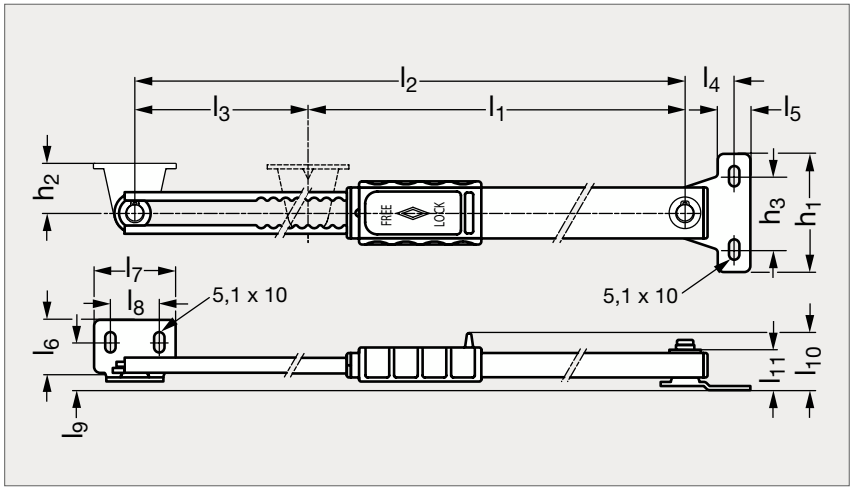

INOX



MATIÈRE

- Inox A2 (AFNOR Z6 CN 18-09, Werk 1.4301, AISI 304).

UTILISATION

- Permet de maintenir un ouvrant dans la position souhaitée.
- Course de 126 mm par pas de 6 mm.
- Peut se monter indifféremment à droite ou à gauche de l'ouvrant.
- Idéal pour les applications soumises aux chocs ou aux vibrations.

PRODUITS ASSOCIÉS



Coulisseau inox 37-142
Page 838



Coulisseau manuel inox 37-144
Page 840



Coulisseau automatique 37-99
Voir notre site internet



Coulisseau automatique acier 37-145
Page 841

	l_1	l_2	l_3	l_4	l_5	l_6	l_7	l_8	l_9	l_{10}	l_{11}	h_1	h_2	h_3
37-1430-224	224	350	126	24	16	26	40	24	22,5	26,5	17	58	24	36

Exemple de commande

Référence
37-1430-224

Coulisseau télescopique à déverrouillage manuel, inox

37-144

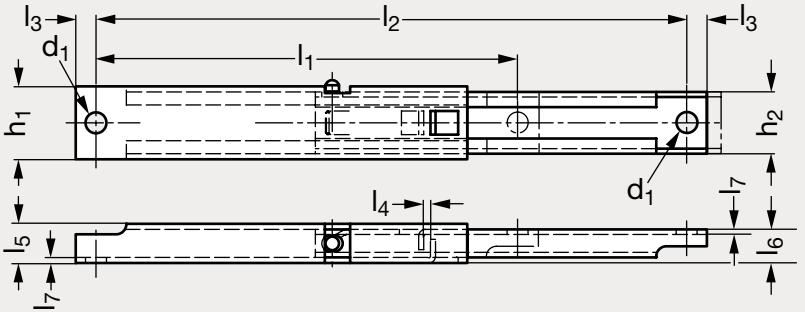

Équerre réf. 37-1440-00



Coulisseau téléscopique



Équerre de fixation

MATIÈRE

- Inox A2 (AFNOR Z 6 CN 18-09, Werk 1.4301, AISI 304).
- Équerre en inox avec vis M6, écrou M6 et rondelle d'épaisseur 3 mm, réf. 37-1440-00, à commander séparément.

PRODUITS ASSOCIÉS

Coulisseau automatique 37-99 Voir notre site internet



Coulisseau automatique acier 37-145 Page 841



Coulisseau automatique inox 37-146 Page 842



Coulisseau automatique acier 37-147 Page 843

	l_1	l_2	l_3	l_4	l_5	l_6	l_7	h_1	h_2	d_1
37-1440-125	125	173	6	3	11,7	10	1,5	21,7	18,2	6,2
37-1440-150	150	225	6	3	11,7	10	1,5	21,7	18,2	6,2
37-1440-175	175	275	6	3	11,7	10	1,5	21,7	18,2	6,2

Exemple de commande

Référence

37-1440-125

Coulisseau télescopique à déverrouillage automatique, acier

37-145

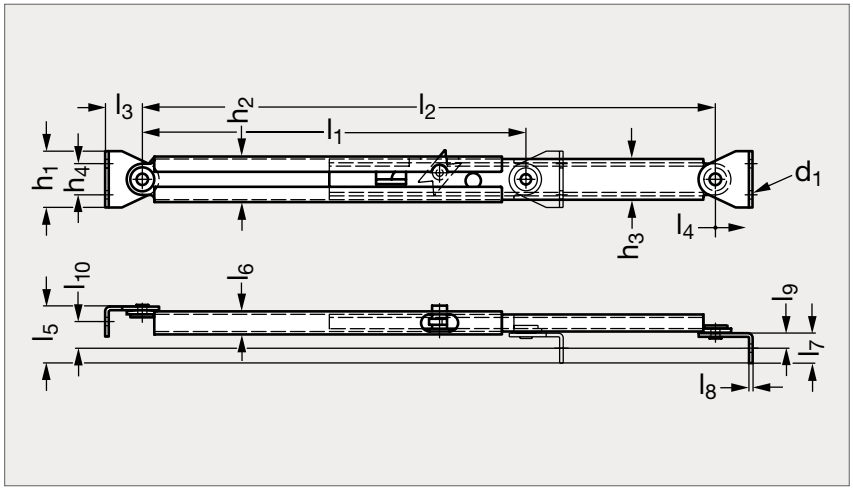



MATIÈRE

- Acier zingué.

PRODUITS ASSOCIÉS



Coulisseau automatique 37-99
Voir notre site internet



Coulisseau automatique inox 37-146
Page 842



Coulisseau automatique acier 37-147
Page 843



Coulisseau manuel inox 37-144
Page 840

	l_1	l_2	l_3	l_4	l_5	l_6	l_7	l_8	l_9	l_{10}	h_1	h_2	h_3	h_4	d_1
37-1450-159	159	239	16	9	25	9	13	1,5	6,5	12	24	19	16	12,5	3,5

Exemple de commande

Référence
37-1450-159

Coulisseau télescopique à déverrouillage automatique, inox

37-146

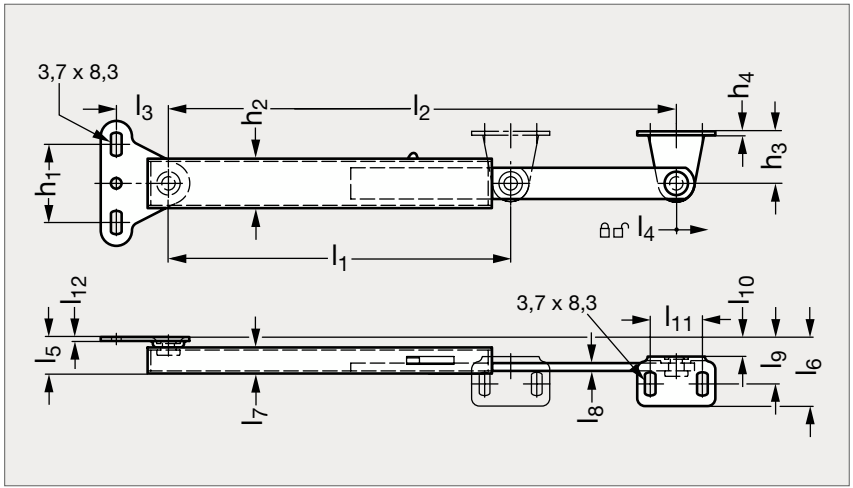

INOX



MATIÈRE

• Inox A2 (AFNOR Z 6 CN 18-09, Werk 1.4301, AISI 304) satiné.

PRODUITS ASSOCIÉS



Coulisseau automatique 37-99
Voir notre site internet



Coulisseau automatique acier 37-145
Page 841



Coulisseau automatique acier 37-147
Page 843



Coulisseau manuel inox 37-144
Page 840

	l_1	l_2	l_3	l_4	l_5	l_6	l_7	l_8	l_9	l_{10}	l_{11}	l_{12}	h_1	h_2	h_3	h_4
37-1460-133	133	195	20	14,5	14	26,5	10	3	18	7,5	20	1,5	30	19	20	1,5
37-1460-170	170	270	20	14,5	14	26,5	10	3	18	7,5	20	1,5	30	19	20	1,5

Exemple de commande

Référence

37-1460-133

Coulisseau télescopique à déverrouillage automatique, acier

37-147

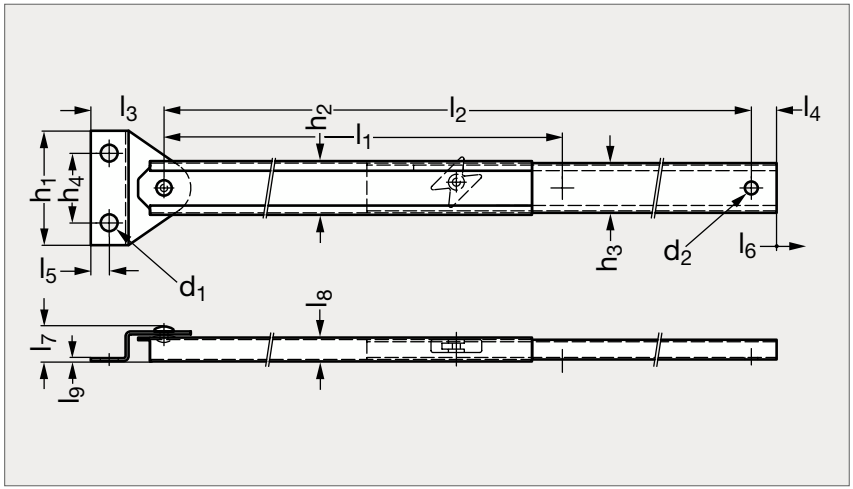



MATIÈRE

- Acier zingué.

PRODUITS ASSOCIÉS



Coulisseau automatique 37-99
Voir notre site internet



Coulisseau automatique acier 37-145
Page 841



Coulisseau automatique inox 37-146
Page 842



Coulisseau manuel inox 37-144
Page 840

	l_1	l_2	l_3	l_4	l_5	l_6	l_7	l_8	l_9	h_1	h_2	h_3	h_4	d_1	d_2
37-1470-300	300	495	39	12,7	9	17	18	12	1,6	57	28	25	35	9	6,5

Exemple de commande

Référence
37-1470-300

Paumelle acier avec rondelle laiton

37-120

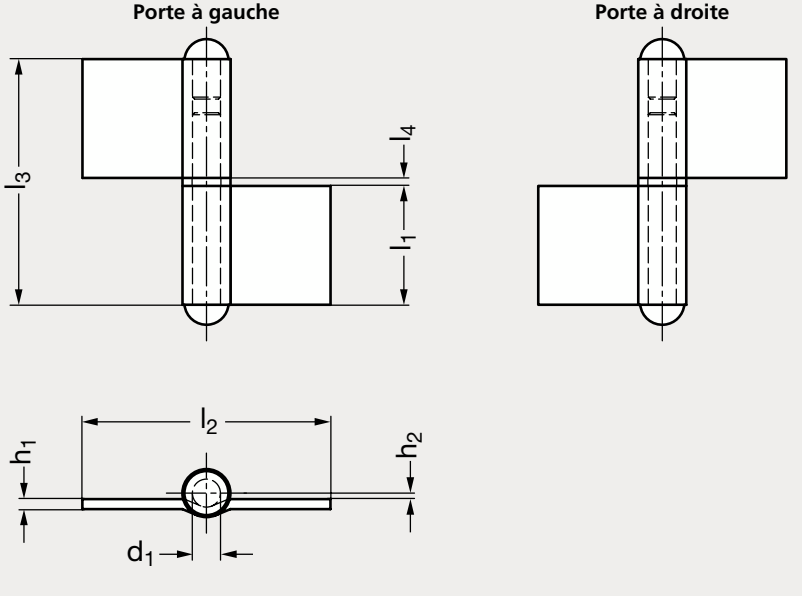



Porte à gauche



Porte à droite

MATIÈRE

- Acier brut.
- Rondelle en laiton.

PRODUITS ASSOCIÉS



Paumelle avec ou sans rondelle laiton 37-121
Page 845



Paumelle avec ou sans rondelle laiton 37-122
Page 846



Poignées
Page 86

Porte à gauche	l_1	l_2	l_3	l_4	h_1	h_2	d_1	Porte à droite
37-1201-30	30	62	62	2	2,5	1,5	7	37-1202-30

Exemple de commande

Référence **37-1201-30**

Paumelle acier ou inox, avec ou sans rondelle laiton

37-121

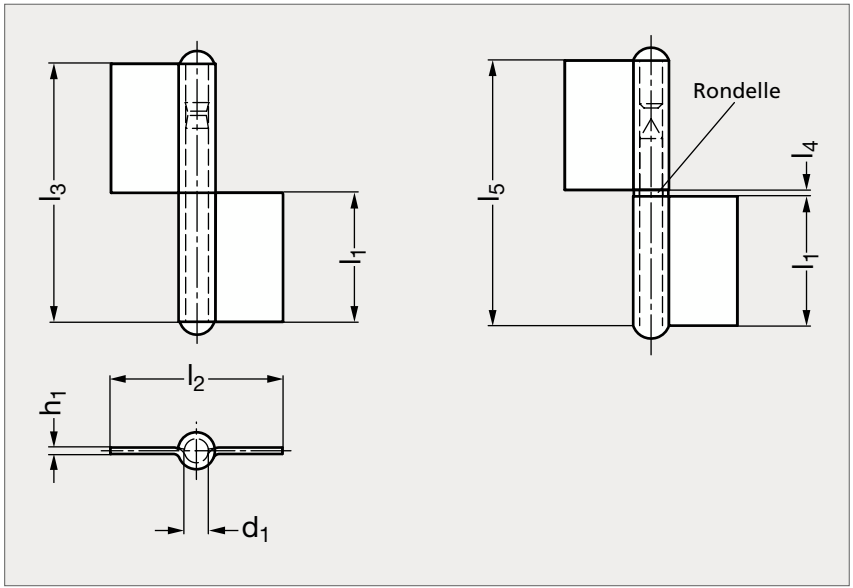

INOX



Avec rondelle



Sans rondelle

MATIÈRE

- Acier brut ou inox A2 (AFNOR Z 6 CN 18-09, Werk 1.4301, AISI 304).
- Rondelle en laiton.

PRODUITS ASSOCIÉS



Paumelle avec rondelle laiton 37-120
Page 844



Paumelle avec ou sans rondelle laiton 37-122
Page 846



Poignées
Page 86

ACIER									INOX	
Sans rondelle	Avec rondelle	l_1	l_2	l_3	l_4	l_5	h_1	d_1	Sans rondelle	Avec rondelle
37-1211-30	37-1212-30	30	40	60	1,5	61,5	1,5	5,3	37-1215-30	37-1216-30
37-1211-40		40	40	80	1,5	81,5	1,5	5,3		
37-1211-40	37-1212-40	40	50	80	1,5	81,5	2	6	37-1215-40	37-1216-40

Exemple de commande — Référence - l_2 : **37-1211-30-40**

Paumelle acier, avec ou sans rondelle laiton

37-122

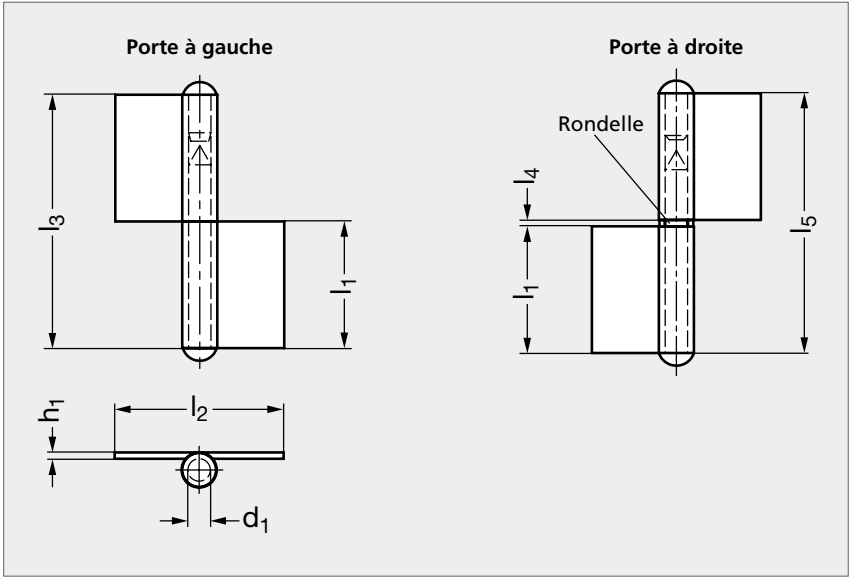



Avec rondelle



Sans rondelle

MATIÈRE

- Acier brut.
- Rondelle en laiton.

PRODUITS ASSOCIÉS



Paumelle avec rondelle laiton 37-120
Page 844



Paumelle avec ou sans rondelle laiton 37-121
Page 845



Poignées
Page 86

SANS RONDELLE									AVEC RONDELLE	
Porte à gauche	Porte à droite	l_1	l_2	l_3	l_4	h_1	h_2	d_1	Porte à gauche	Porte à droite
37-1221-30	37-1222-30	30	40	60	1,5	1,5		5,3	37-1225- 30	37-1226- 30
		30	62	62	2	2,5	1,5	7	37-1225-301	37-1226-301
37-1221-40	37-1222-40	40	48	80	1,5	2		6	37-1225- 40	37-1226- 40

Exemple de commande — Référence **37-1221-30**

Paumelle acier, percée ou non percée

37-130

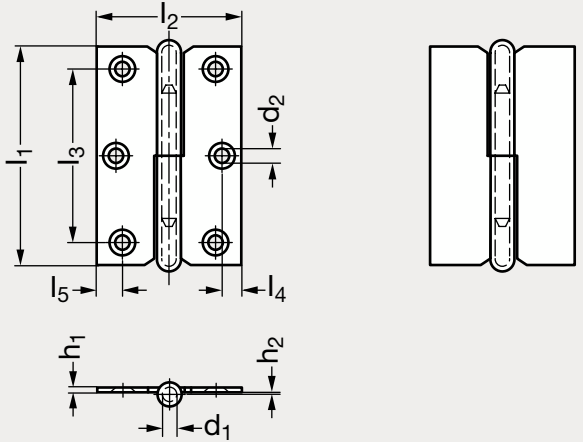



Percée



Non percée

MATIÈRE

- Acier brut pour les modèles non percés.
- Acier nickelé pour les modèles percés.

NON PERCÉE												PERCÉE	
Porte à gauche	Porte à droite	l_1	l_2	l_3	l_4	l_5	h_1	h_2	d_1	d_2	Nb de trous	Porte à gauche	Porte à droite
		30	40	15	7,7		1,2	0,2	4	3	4	37-1311-30	37-1312-30
		40	50	24	7,5	13	1,5	0,2	4	3	6	37-1311-40	37-1312-40
37-1301-50	37-1302-50	50	30				1,2	0,2	4				
		50	30	34	6	6	1,3	0,2	4	3,6		37-1303-50	37-1304-50
37-1301-60	37-1302-60	60	40				1,5	0,2	4				
		60	40	46	5,5	7	1,5	0,5	4	4		37-1303-60	37-1304-60
		68	45	54	6	8	1,5	0,5	4,5	4,5		37-1303-68	37-1304-68
		80	50	62	7,2	9,2	1,5	0,5	5	4		37-1303-80	37-1304-80

Exemple de commande — **Référence** **37-1301-50**

Paumelle inox, à coins ronds ou carrés

37-132

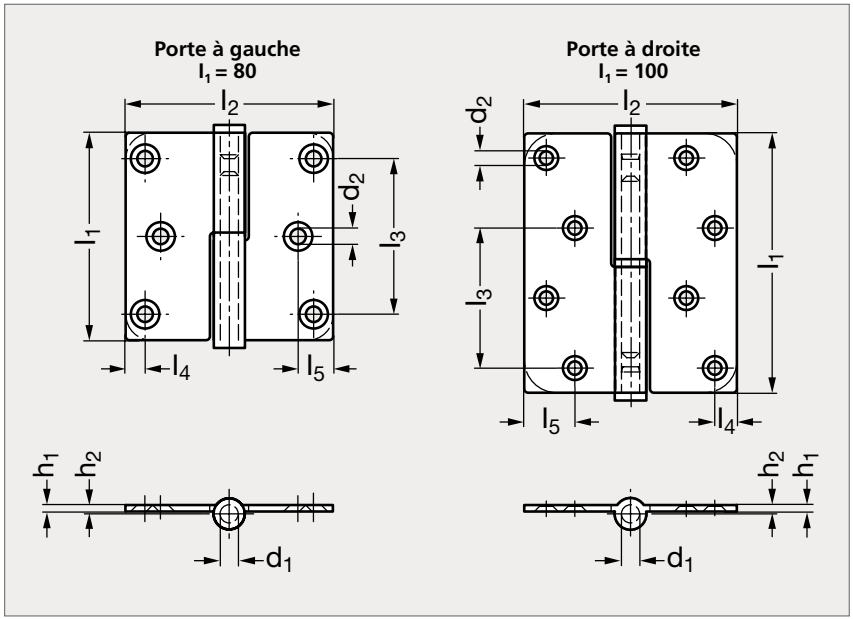



Coins carrés



Coins ronds

MATIÈRE

- Inox A2 (AFNOR Z 6 CN 18-09, Werk 1.4301, AISI 304).
- La face visible est brossée.

PRODUITS ASSOCIÉS



Vis tête fraisée 31-153
Page 1336



Paumelle renforcée 37-133
Page 849



Paumelle miniature 37-131
Voir notre site internet



Paumelle acier 37-130
Page 847

COINS CARRÉS												COINS RONDS	
Porte à gauche	Porte à droite	l_1	l_2	l_3	l_4	l_5	h_1	h_2	d_1	d_2	Nb trous	Porte à gauche	Porte à droite
37-1321- 80	37-1322- 80	80	80	60	7,5	13,5	2,5	0,9	7	5,2	6	37-1323- 80	37-1324- 80
37-1321-100	37-1322-100	100	82	54	8,5	19,5	2,5	0,9	7	4,7	8	37-1323-100	37-1324-100

Exemple de commande — Référence **37-1321-80**

Paumelle renforcée acier, avec rondelle laiton

37-133

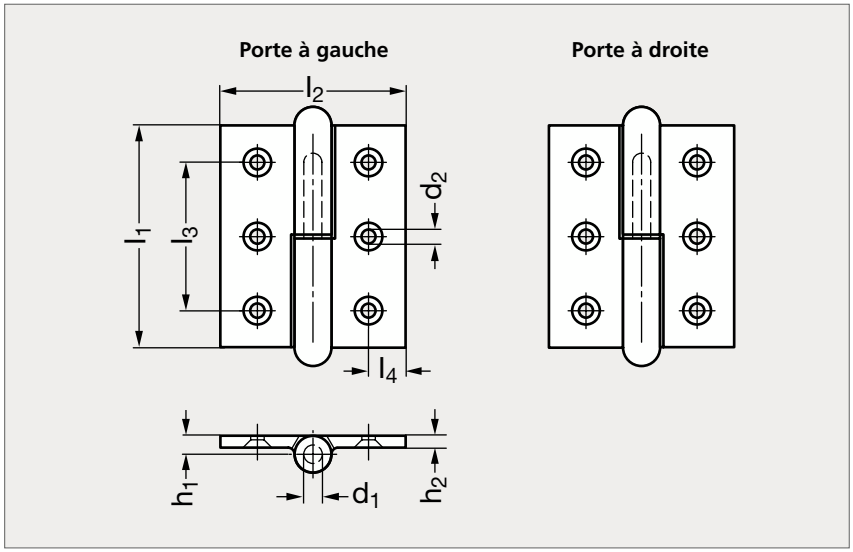



MATIÈRE

- Acier brut.
- Rondelle en laiton.

PRODUITS ASSOCIÉS


Vis tête fraisée 31-153
Page 1336


Paumelle inox 37-132
Page 848


Paumelle miniature 37-131
Voir notre site internet


Paumelle acier 37-130
Page 847

Porte à gauche	l_1	l_2	l_3	l_4	h_1	h_2	d_1	d_2	Porte à droite
37-1331-48	48	40	32	8	4	3	4	4	37-1332-48
37-1331-60	60	50	40	10	5	3,5	5	5	37-1332-60
37-1331-72	72	60	48	12	6	4	6	6,5	37-1332-72
37-1331-84	84	70	56	14	7	4,5	7	7,5	
37-1331-96	96	80	66	16	8	5	8	8,5	37-1332-96

Exemple de commande — Référence **37-1331-48**

Paumelle à rampe, inox

37-134

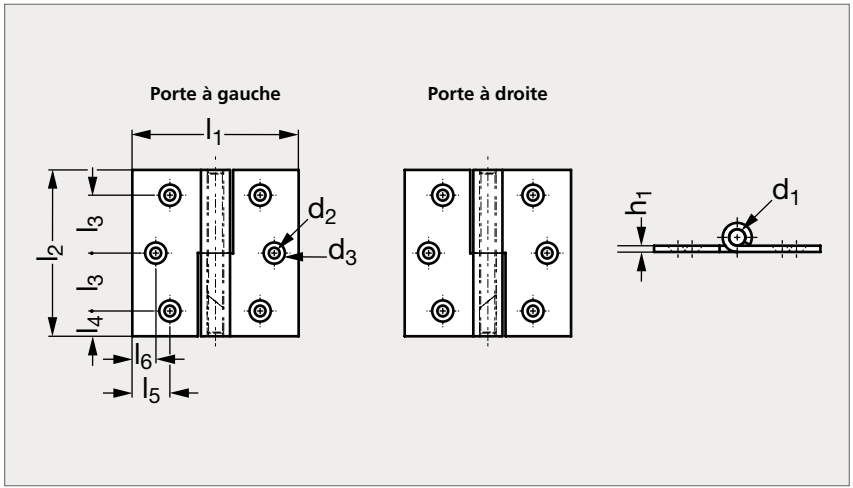

INOX



MATIÈRE

• Inox A2 (AFNOR Z 6 CN 18.09, Werk 1.4301, AISI 304) brossé.

UTILISATION

• Permet la fermeture automatique de la porte par gravité.

Porte à gauche	l_1	l_2	l_3	l_4	l_5	l_6	d_1	d_2	d_3	h_1	Porte à droite
37-1341-80	80	80	27,9	12,1	18,3	11,5	8	5,2	10,2	3	37-1342-80

Exemple de commande

Référence **37-1341-80**

Glissière charge faible course 75%

39-01

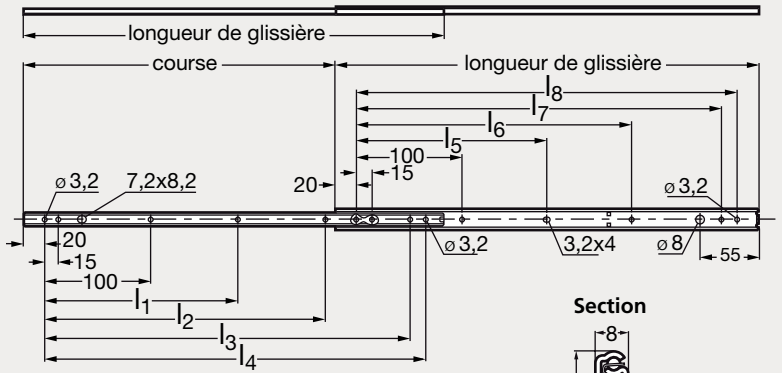



MATIÈRE

- Chemin de roulement en acier laminé à froid zingué.
- Cages à billes auto-nettoyantes en acier laminé à froid.
- Billes de précision en acier au carbone.

UTILISATION

- Vis recommandée : M3. Section très réduite en hauteur.
- Les glissières sont vendues par paire.

PRODUITS ASSOCIÉS



Guide-câble 39-40
Page 885



Glissière course 75 % 39-02
Page 852



Glissière course 75 %, double course 39-03
Page 853



Glissière course 75 %, double course 39-15
Page 854

	Longueur glissière	Course ±3	l_1	l_2	l_3	l_4	l_5	l_6	l_7	l_8	Charge maxi par paire (kg)
39-010-200	200	132			145	160			145	160	13
39-010-250	250	182		150	195	210			195	210	15
39-010-300	300	220		190	245	260		160	245	260	16
39-010-350	350	257		225	295	310		210	295	310	16
39-010-400	400	294		265	345	360		260	345	360	15
39-010-450	450	331	190	300	395	410	205	310	395	410	13
39-010-500	500	381	225	337	445	460	230	360	445	460	11

Exemple de commande

Référence
39-010-200

Glissière charge faible course 75%

39-02

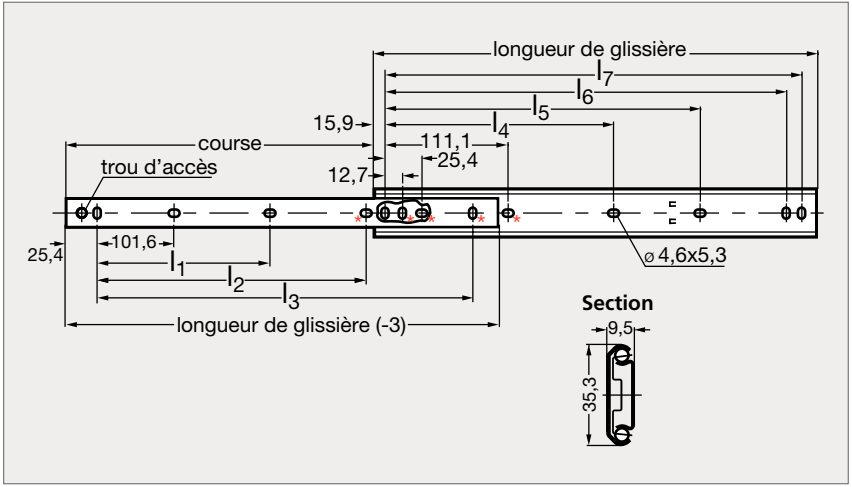



MATIÈRE

- Chemin de roulement en acier laminé à froid zingué.
- Cages à billes auto-nettoyantes, en acier laminé à froid.
- Billes de précision en acier au carbone.

UTILISATION

- Butée positive en position ouverte. Vis recommandée : M4.
- Le brin fixe n'a pas de butée en position fermée. Ceci permet au brin mobile de dépasser sa course en position fermée pour avoir l'accès aux oblongs de fixation marqués* (cf. schéma).
- Les glissières sont vendues par paire.

	Longueur glissière	Course ±3	l_1	l_2	l_3	l_4	l_5	l_6	l_7	Charge maxi par paire (kg)
39-020-300	305	227		152,4	254		149,2	260,3	273	50
39-020-350	356	277		203,2	304,8		200	311,1	323,8	50
39-020-400	406	302		254	355,6		250,8	361,9	374,6	45
39-020-450	457	327	203,2	304,8	406,4	212,7	301,6	412,7	425,4	45
39-020-500	508	378	228,6	355,6	457,2	238,1	352,4	463,5	476,2	40
39-020-550	559	405	254	406,4	508	263,5	403,2	514,3	527	40
39-020-600	610	429	279,4	457,2	558,8	289	454	565,1	577,8	35
39-020-650	660	481	304,8	508	609,6	314,3	504,8	615,9	628,6	30
39-020-700	711	506	330,2	558,8	660,4	339,7	555,6	666,8	679,4	30

Exemple de commande

Référence

39 - 020 - 300

Glissière charge faible course 75%, double course

39-03

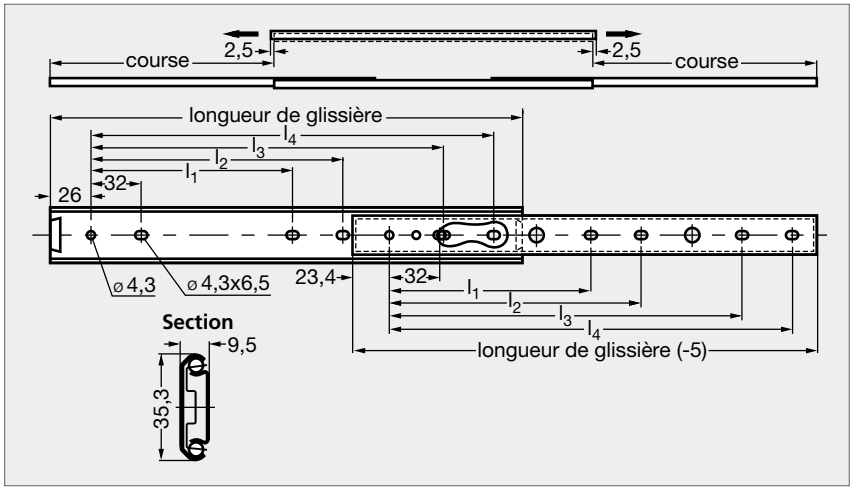



MATIÈRE

- Chemin de roulement en acier laminé à froid zingué.
- Cages à billes auto-nettoyantes, en acier laminé à froid.
- Billes de précision en acier au carbone.

UTILISATION

- Double course 75% (droite et gauche).
- Point dur en position ouverte (avant et arrière).
- Vis recommandée : M4.
- Les glissières sont vendues par paires.

	Longueur glissière	Course $^{\pm 3}$	l_1	l_2	l_3	l_4	Charge maxi par paire (kg)
39-030-300	300	211,3	128	160	224	256	50
39-030-350	350	248,6	160	192	256	288	50
39-030-400	400	285,9	192	224	320	352	45
39-030-450	450	323,2	224	256	352	384	40
39-030-500	500	360,5	256	288	416	448	40
39-030-550	550	397,8	256	288	480	512	35
39-030-600	600	435,1	288	320	512	544	35
39-030-650	650	472,4	288	320	576	608	30
39-030-700	700	509,7	320	352	608	640	30

Exemple de commande — Référence **39 - 030 - 300**

Glissière charge faible course 75%, double course

39-15

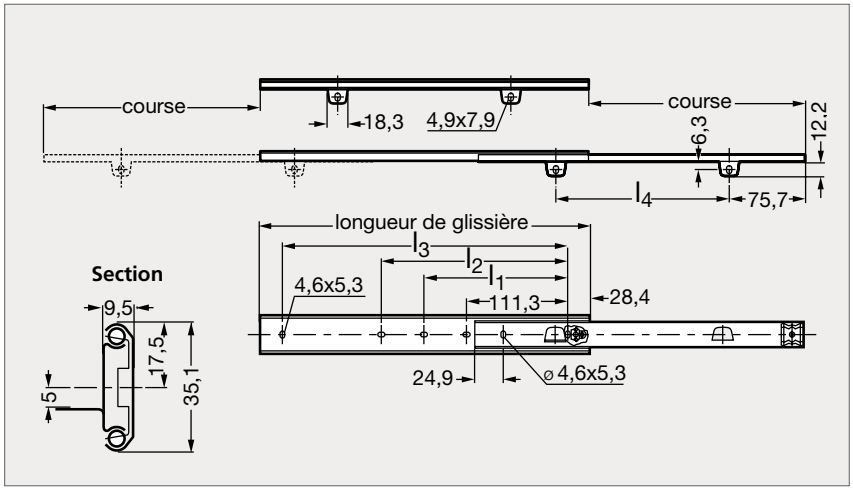



MATIÈRE

- Chemin de roulement en acier laminé à froid zingué.
- Cages à billes auto-nettoyantes, en acier laminé à froid.
- Billes de précision en acier au carbone.

UTILISATION

- Double course 75 % permettant un accès facile par l'avant et l'arrière du tiroir.
- Point dur central. Équerres de montage sous le tiroir. Visserie incluse.
- Attention : les charges maxi indiquées sont calculées sur un essai dynamique de 50000 cycles.
- Les glissières sont vendues par paires.

	Longueur glissière	Course ±3	l_1	l_2	l_3	l_4	Charge maxi par paire (kg)
39-150-300	305	221,5		136,7	247,7	153,4	35
39-150-350	356	272,3		187,5	298,5	204,2	35
39-150-400	406	297,7		238,3	349,3	255	35
39-150-450	457	323,1	200,2	289,1	400,1	305,8	35
39-150-500	508	373,9	225,6	339,9	450,9	356,6	32
39-150-550	558	399,3	251	390,7	501,7	407,4	31
39-150-600	610	424,7	276,4	441,5	552,5	458,2	29
39-150-650	660	475,5	301,8	492,3	603,3	509	27
39-150-700	711	500,9	327,2	543,1	654,1	559,8	24

Exemple de commande — Référence **39-150-300**

Glissière charge faible course 75%, avec disconnexion

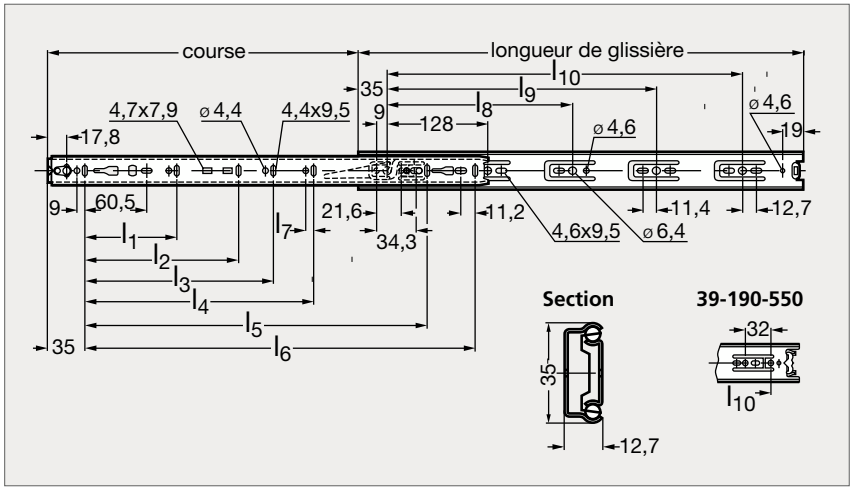



MATIÈRE

- Chemin de roulement en acier laminé à froid zingué.
- Cages à billes auto-nettoyantes en acier laminé à froid.
- Billes de précision en acier au carbone.

UTILISATION

- Disconnexion frontale. Point dur en position fermée. Vis recommandée : M4.
- Réglage de la hauteur du tiroir par excentrique (3,1 mm).
- Les glissières sont vendues par paire.

	Longueur glissière	Course ±3	l_1	l_2	l_3	l_4	l_5	l_6	l_7	l_8	l_9	l_{10}	Charge maxi par paire (kg)
39-190-250	250	163	96					192					50
39-190-300	300	205	96					242	11,2	224			50
39-190-350	350	260	128					292	11,2	224			50
39-190-400	400	281	128					342	11,2	224		320	45
39-190-450	450	331	128	224				392	11,2	224		352	45
39-190-500	500	376	128	224				442	11,2	224		416	45
39-190-550	550	415	128	224	320			492	11,2	224	352	480	40
39-190-600	600	451	128	224	320			542	11,2	224	352	480	40
39-190-650	650	488	128	224	320	416	544	592	11,2	224	352	544	35
39-190-700	700	526	128	224	288	416		642	11,2	224	352	544	35

Exemple de commande

Référence

39-190-250

Glissière charge faible course 100 %

39-11

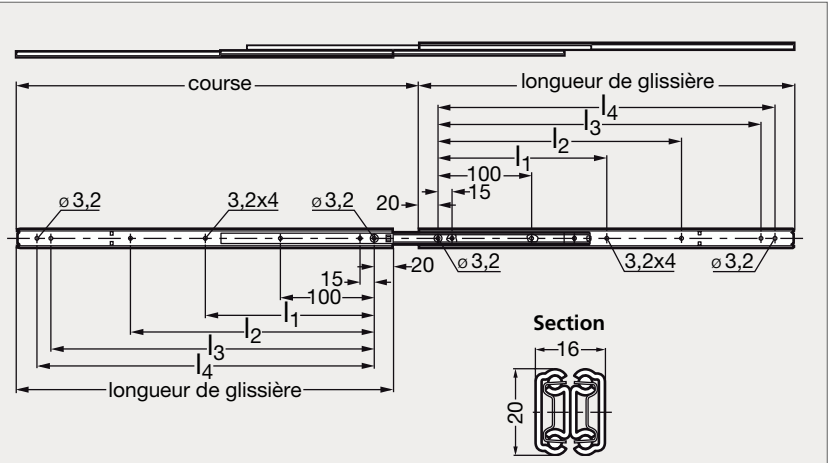



MATIÈRE

- Chemin de roulement en acier laminé à froid zingué.
- Cages à billes auto-nettoyantes en acier laminé à froid.
- Billes de précision en acier au carbone.

UTILISATION

- Section très réduite en hauteur. Vis recommandée : M3.
- Les glissières sont vendues par paire.

PRODUITS ASSOCIÉS



Guide-câble 39-40
Page 885



Glissière course 100 % 39-04
Page 857



Glissière course 100 %, disconnexion, anti-corrosion 39-22
Page 858



Glissière course 100 %, disconnexion 39-22
Page 859

	Longueur glissière	Course ±3	l_1	l_2	l_3	l_4	Charge maxi par paire (kg)
39-110-200	200	231			145	160	17
39-110-250	250	280			195	210	19
39-110-300	300	329		160	245	260	20
39-110-350	350	379		210	295	310	20
39-110-400	400	428		260	345	360	18
39-110-450	450	477	205	310	395	410	16
39-110-500	500	526	230	360	445	460	13

Exemple de commande

Référence
39-110-200

Glissière charge faible course 100 %

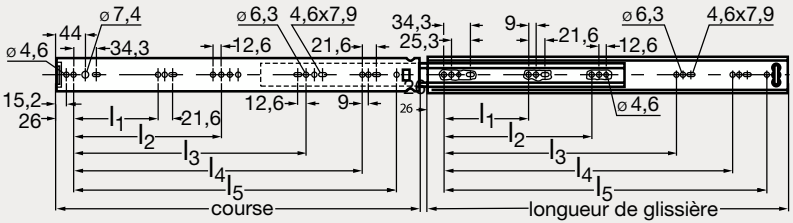



MATIÈRE

- Chemin de roulement en acier laminé à froid zingué.
- Cages à billes auto-nettoyantes, en acier laminé à froid.
- Billes de précision en acier au carbone.

UTILISATION

- Section très réduite en hauteur.
- Perçage universel. Vis recommandée : M4.
- Amortisseurs sur cages à billes. Point dur en position fermée.
- Les glissières sont vendues par paire.

	Longueur glissière	Course ±3	l_1	l_2	l_3	l_4	l_5	Charge maxi par paire (kg)
39-040-150	150	147,5	78					12
39-040-200	200	209	128					16
39-040-250	250	259	128					25
39-040-300	300	308	128	224				32
39-040-350	350	357	128	224				35
39-040-400	400	406	128	224	320			45
39-040-450	450	456	128	224	352			45
39-040-500	500	505	128	224	352	416		35
39-040-550	550	554	128	224	352	448	489	30

Exemple de commande — Référence **39-040-150**

Glissière charge faible course 100 %, avec disconnection et finition anti-corrosion

39-22

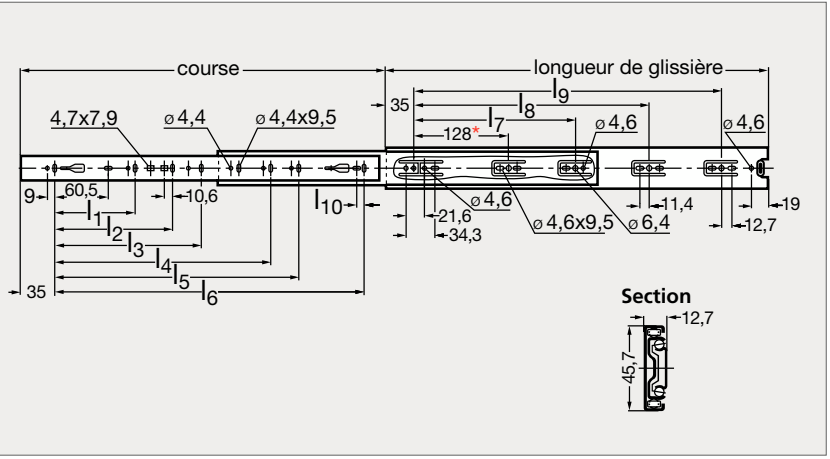



MATIÈRE

- Chemin de roulement en acier laminé à froid zingué ou avec protection anti-corrosion 8 fois supérieure à la finition standard.
- Cages à billes auto-nettoyantes, en acier laminé à froid.
- Billes de précision en acier au carbone.
- Cages à billes, billes et rivets en inox pour la finition anti-corrosion.
- Se référer à notre site internet pour consulter l'ensemble des informations.

Finition standard	Longueur glissière	Course ±3	l_1	l_2	l_3	l_4	l_5	l_6	l_7	l_8	l_9	l_{10}	Charge maxi par paire (kg)	Finition anti-corrosion
39-220-150	148	140	96										50	39-222-150
39-220-200	199	203						141					50	39-222-200
39-220-250	250	243	96					192					50	39-222-250
39-220-300	300	305	96					242	224			11,2	50	39-222-300
39-220-350	350	356	128					292	224			11,2	50	39-222-350
39-220-400	400	406	128					342	224	320		11,2	50	39-222-400
39-220-450	450	457	128			320		392	224	352		11,2	50	39-222-450
39-220-500	500	508	128			320		442	224	416		11,2	50	39-222-500
39-220-550	550	559	128			320	416	492	224	352	448	11,2	50	39-222-550
39-220-600	600	610	128	224		416		542	224	352	480	11,2	50	39-222-600
39-220-650	650	660	128	224		416	544	592	224	352	544	11,2	50	39-222-650
39-220-700	700	711	128	224	288	416	544	642	224	352	544	11,2	50	39-222-700

Exemple de commande

Référence

39-220-150

Glissière charge faible course 100 %, avec disconnection

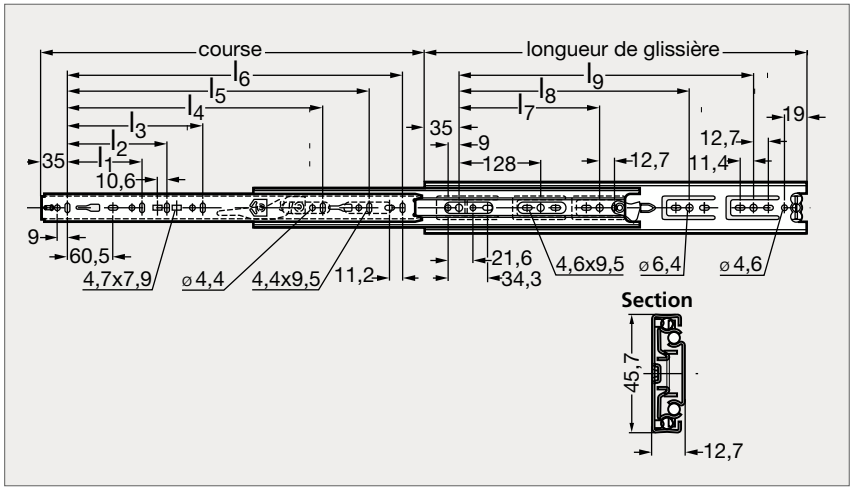



MATIÈRE

- Chemin de roulement en acier laminé à froid zingué.
- Cages à billes auto-nettoyantes, en acier laminé à froid.
- Billes de précision en acier au carbone.

UTILISATION

- Disconnexion frontale. Point dur sur 2 positions : ouverte et fermée.
- Réglage de la hauteur du tiroir par excentrique (3,1 mm). Vis recommandée : M4.
- Les glissières sont vendues par paire.

	Longueur glissière	Course ±3	l_1	l_2	l_3	l_4	l_5	l_6	l_7	l_8	l_9	Charge maxi par paire (kg)
39-225-300	300	305	96					242	224			50
39-225-350	350	356	128					292	224			50
39-225-400	400	406	128					342	224	320		50
39-225-450	450	457	128			320		392		352		50
39-225-500	500	508	128			320		442		416		50
39-225-550	550	559	128			320	416	492		352		50
39-225-600	600	610	128	224		416		542	224	352	480	50
39-225-650	650	660	128	224		416	544	592	224	352	544	50
39-225-700	700	711	128	224	288	416	544	642	224	352	544	50

Exemple de commande

Référence **39-225-300**

Glissière charge faible course 100 %, avec disconnexion par poussoir

39-30

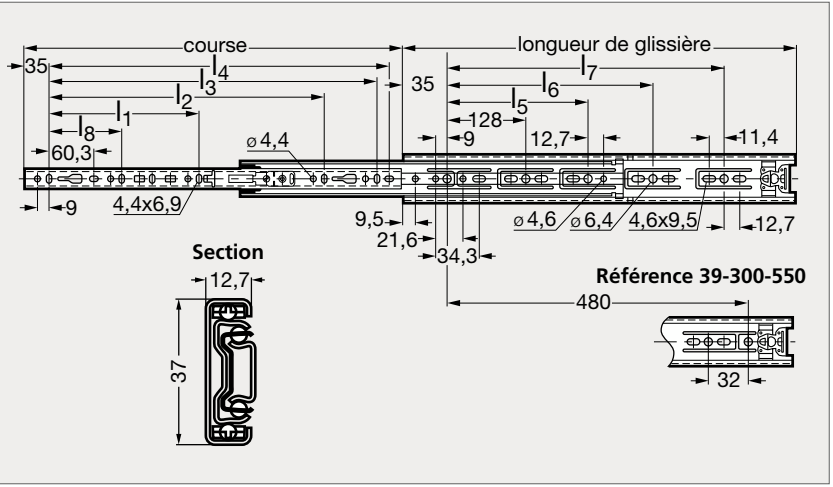



MATIÈRE

- Chemin de roulement en acier laminé à froid zingué.
- Cages à billes auto-nettoyantes, en acier laminé à froid.
- Billes de précision en acier au carbone.

UTILISATION

- Disconnexion frontale par poussoir.
- Point dur en position fermée. Vis recommandée : M4.
- Se monte indifféremment à gauche ou à droite.
- Les glissières sont vendues par paire.

	Longueur glissière	Course ±3	l_1	l_2	l_3	l_4	l_5	l_6	l_7	l_8	Charge maxi par paire (kg)
39-300-300	300	292				230,8	224			96	40
39-300-350	350	356				280,8	224			128	40
39-300-400	400	406				330,8	224		320	128	40
39-300-450	450	457		320		380,8	224		352	128	40
39-300-500	500	508		320		430,8	224		416	128	40
39-300-550	550	559		320	416	480,8	224	352		128	40
39-300-600	600	610	224	416		530,8	224	352	480	128	40
39-300-650	650	660	224	416	544	580,8	224	352	544	128	40

Exemple de commande

Référence

39-300-300

Glissière charge faible course 100 %, avec disconnection et fermeture automatique

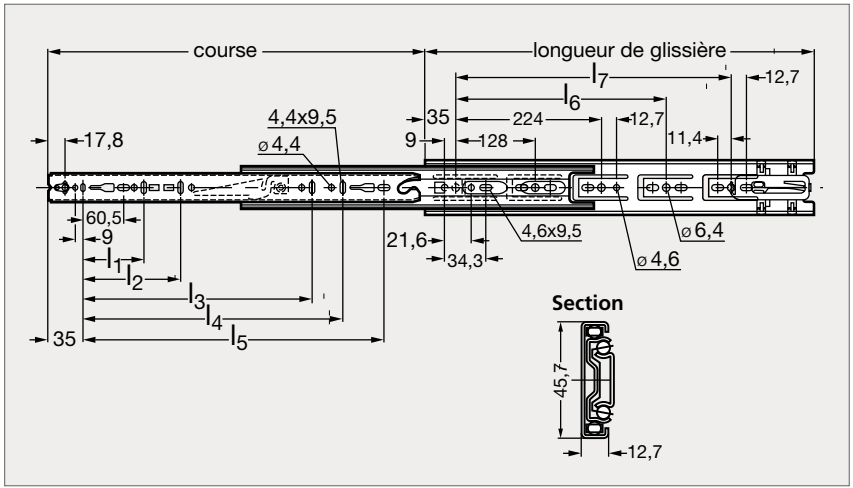



MATIÈRE

- Chemin de roulement en acier laminé à froid zingué.
- Cages à billes auto-nettoyantes, en acier laminé à froid.
- Billes de précision en acier au carbone.

UTILISATION

- Disconnexion frontale. Fermeture automatique.
- Force de fermeture/ouverture : de 2,7 à 4,1 kg par glissière.
- Point dur en position fermée.
- Réglage de la hauteur du tiroir par excentrique (3,1 mm). Vis recommandée : M4.
- Les glissières sont vendues par paire.

	Longueur glissière	Course ±3	l_1	l_2	l_3	l_4	l_5	l_6	l_7	Charge maxi par paire (kg)
39-270-300	300	286					231			50
39-270-350	350	356	128				281			50
39-270-400	400	406	128				331	288		50
39-270-450	450	457	128		320		381	320		50
39-270-500	500	508	128				431	384		50
39-270-550	550	559	128		416		481	416		50
39-270-600	600	610	128	224	416		531	352	480	50
39-270-650	650	660	128	224	416	544	581	352	512	50

Exemple de commande — Référence **39-270-300**

Glissière charge faible course 100 %, avec disconnexion, ouverture et fermeture automatiques

39-21

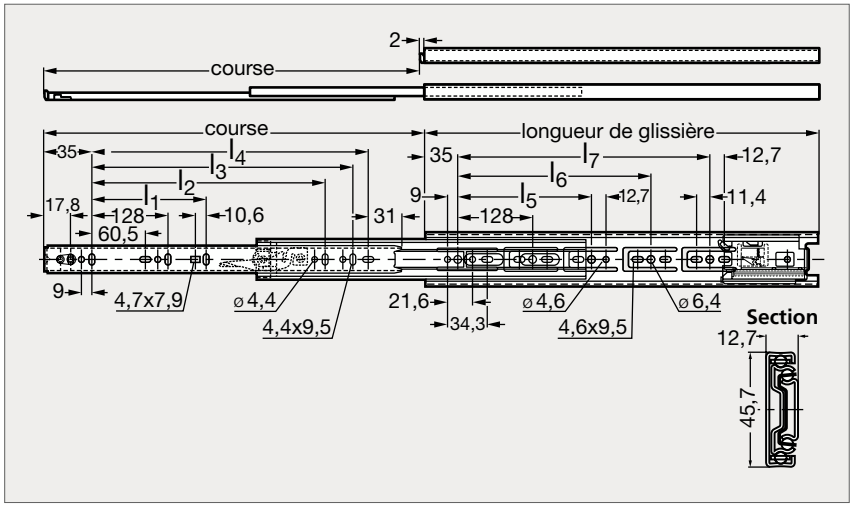



MATIÈRE

- Chemin de roulement en acier laminé à froid zingué.
- Cages à billes auto-nettoyantes, en acier laminé à froid.
- Billes de précision en acier au carbone.

UTILISATION

- Système renforcé de maintien en position fermée.
- Disconnexion frontale. Point dur en position fermée.
- Réglage de la hauteur du tiroir par excentrique (3,2 mm). Visserie recommandée : M4.
- S'utilise pour des racks de stockage industriels mobiles, aménagements d'ateliers et équipements de camions ou véhicules spéciaux.
- Faible encombrement grâce à la section réduite.
- Les glissières sont vendues par paire.

	Longueur glissière	Course ±3	l_1	l_2	l_3	l_4	l_5	l_6	l_7	Charge maxi par paire (kg)
39-210-300	300	305				192	224			45
39-210-350	350	356				242	224			45
39-210-400	400	406				292	224	288		45
39-210-450	450	457		320		342	224	320		45
39-210-500	500	508		320		392	224	384		45
39-210-550	550	559	224	416		442	224	416		45
39-210-600	600	610	224	416		492	224	352	480	45
39-210-650	650	660	224	416	512	542	224	352	512	45
39-210-700	700	711	224	416	512	592	224	352	544	45

Exemple de commande — Référence **39-210-300**

Glissière charge faible course 100 %, avec disconnexion et fermeture automatique avec amortissement 39-34

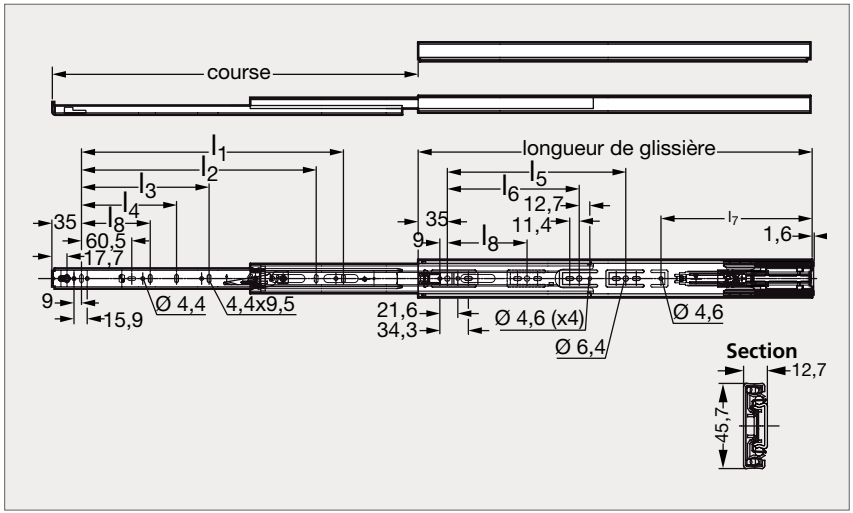



MATIÈRE

- Chemin de roulement en acier laminé à froid zingué.
- Cages à billes auto-nettoyantes en acier laminé à froid.
- Billes de précision en acier au carbone.

UTILISATION

- Fermeture automatique avec amortissement.
- Disconnexion frontale. Point dur en position fermée.
- Réglage de la hauteur du tiroir par excentrique (3,2 mm). Vis recommandée : M4.
- S'utilise pour montage latéral (sur chant) uniquement.
- La largeur du tiroir ne doit pas être supérieure à la longueur de la glissière.
- Ne pas utiliser dans les crédences larges ou lorsque le tiroir est plus large que profond.
- Les glissières sont vendues par paire.

	Longueur glissière	Course ±3	l_1	l_2	l_3	l_4	l_5	l_6	l_7	l_8	Charge maxi par paire (kg)
39-340-350	350	310		206					180,8		36
39-340-400	400	406		257					180,8	128	36
39-340-450	450	457		305				224		128	36
39-340-500	500	508		320				224	180,8	128	36
39-340-550	550	559	320	407				224	180,8	128	36
39-340-600	600	610	416			224	352	224		128	36
39-340-650	650	660	416			224	352	224	180,8	128	36
39-340-700	700	711	544	416	288	224	352	224	180,8	128	36

Exemple de commande — Référence **39-340-350**

Glissière charge faible aluminium, course > 100 %

39-12

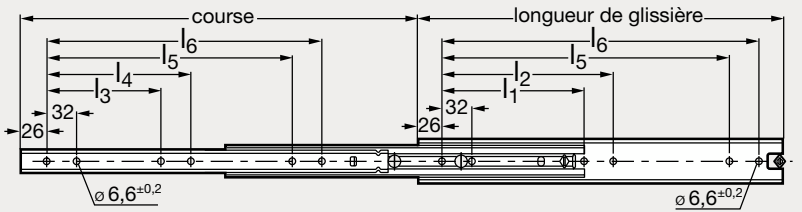



MATIÈRE

- Chemin de roulement en aluminium.
- Cages à billes et billes en inox.

UTILISATION

- Point dur en position fermée. Vis recommandée : M5 à tête fraisée
- Attention : les charges maxi indiquées sont calculées sur un essai dynamique de 40000 cycles.
- Les glissières sont vendues par paires.

	Longueur glissière	Course ±3	l_1	l_2	l_3	l_4	l_5	l_6	Charge maxi par paire (kg)
39-120-300	300	323,5					192	224	40
39-120-350	350	373,5					224	256	43
39-120-400	400	423,5	160	192	128	160	288	320	45
39-120-450	450	473,5	160	192	128	160	320	352	48
39-120-500	500	523,5	192	224	160	192	384	416	50
39-120-550	550	573,5	192	224	160	192	416	448	50
39-120-600	600	623,5	256	288	192	256	480	512	50
39-120-650	650	673,5	256	288	192	256	544	576	50
39-120-700	700	723,5	288	320	256	288	576	608	50
39-120-800	790	803,5	352	384	320	352	672	704	40

Exemple de commande — Référence **39-120-300**

Glissière charge moyenne inox, course 75%

39-05

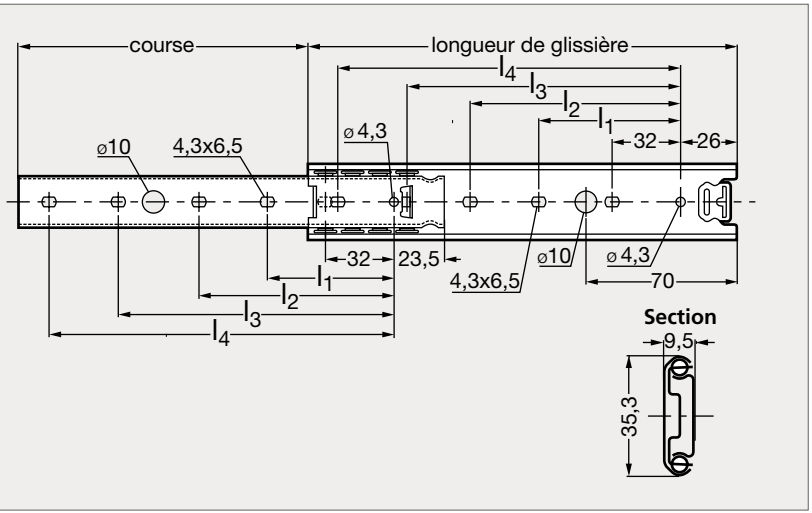



MATIÈRE

- Inox A2 (AFNOR Z 6 CN 18-09, Werk 1.4301, AISI 304).

UTILISATION

- Point dur en position fermée.
- Vis recommandée : M4.
- Les glissières sont vendues par paires.

	Longueur glissière	Course $^{\pm 3}$	l_1	l_2	l_3	l_4	Charge maxi par paire (kg)
39-050-300	300	209	96	128	224	256	65
39-050-350	350	245	96	128	256	288	63
39-050-400	400	282	160	192	320	352	59
39-050-450	450	320	160	192	384	416	57
39-050-500	500	357	192	224	416	448	53
39-050-550	550	394	192	224	480	512	50
39-050-600	600	432	224	256	512	544	46
39-050-650	650	469	224	256	576	608	43
39-050-700	700	506	256	288	608	640	42

Exemple de commande — Référence **39-050-300**

Glissière charge moyenne course 75%, avec disconnection et verrouillage

39-20

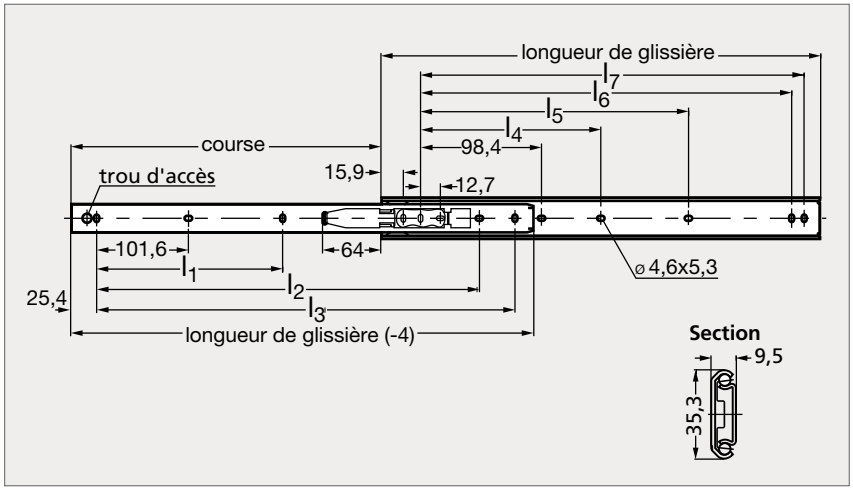



MATIÈRE

- Chemin de roulement en acier laminé à froid zingué.
- Cages à billes auto-nettoyantes, en acier laminé à froid.
- Billes de précision en acier au carbone.

UTILISATION

- Verrouillage en position ouverte. Disconnexion frontale.
- Vis recommandée : M4.
- Les glissières sont vendues par paire.

	Longueur glissière	Course $^{\pm 3}$	l_1	l_2	l_3	l_4	l_5	l_6	l_7	Charge maxi par paire (kg)
39-200-300	305	201,5		215,9	254		136,5	247,6	260,3	65
39-200-350	356	252,5		266,7	304,8		187,3	298,4	311,1	65
39-200-400	406	303		317,5	355,6		238,1	349,2	361,9	60
39-200-450	457	329	203,2	342,9	406,4	200	288,9	400	412,7	55
39-200-500	508	379,5	228,6	393,7	457,2	225,4	339,7	450,8	463,5	50
39-200-550	559	405	254	419,1	508	250,8	390,5	501,6	514,3	40
39-200-600	610	430,5	279,4	444,5	558,8	276,2	441,3	552,4	565,1	35
39-200-650	660	481,5	304,8	495,3	609,6	301,6	492,1	603,2	615,9	30
39-200-700	711	506,5	330,2	520,7	660,4	327	542,9	654	666,7	30

Exemple de commande

Référence

39-200-300

Glissière charge moyenne inox, course 100 %

39-07

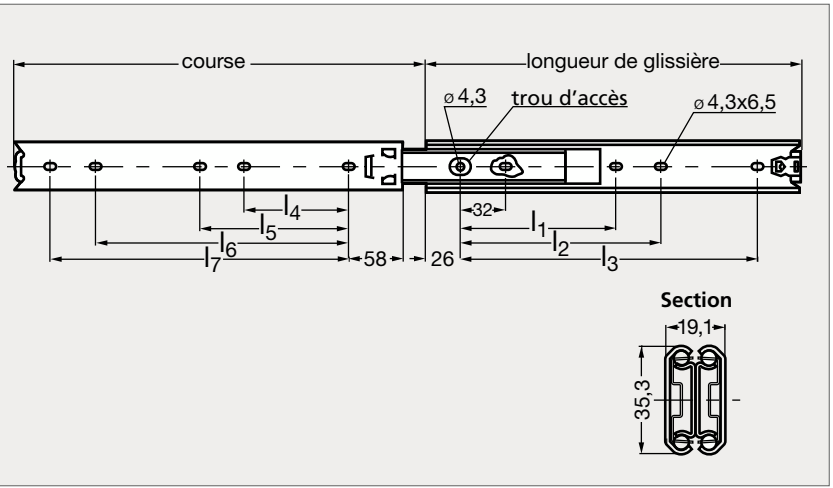



MATIÈRE

- Inox A2 (AFNOR Z 6 CN 18-09, Werk 1.4301, AISI 304).

UTILISATION

- Point dur en position fermée.
- Attention : les charges maxi indiquées sont calculées sur un essai dynamique de 80000 cycles.
- Vis recommandée : M4.
- Les glissières sont vendues par paire.

	Longueur glissière	Course ±3	l_1	l_2	l_3	l_4	l_5	l_6	l_7	Charge maxi par paire (kg)
39-070-300	300	304,5		192	224			192	224	50
39-070-350	350	354		224	256			224	256	55
39-070-400	400	403		192	320	160		288	320	55
39-070-450	450	452		224	352	192		320	352	65
39-070-500	500	501	256	288	416	224	256	384	416	55
39-070-550	550	550,5	288	320	480	256	288	416	448	50
39-070-600	600	600	320	352	512	288	320	480	512	45
39-070-700	700	698	352	384	608	320	352	576	608	35

Exemple de commande — Référence **39-070-300**

Glissière charge moyenne course > 100 %

39-18

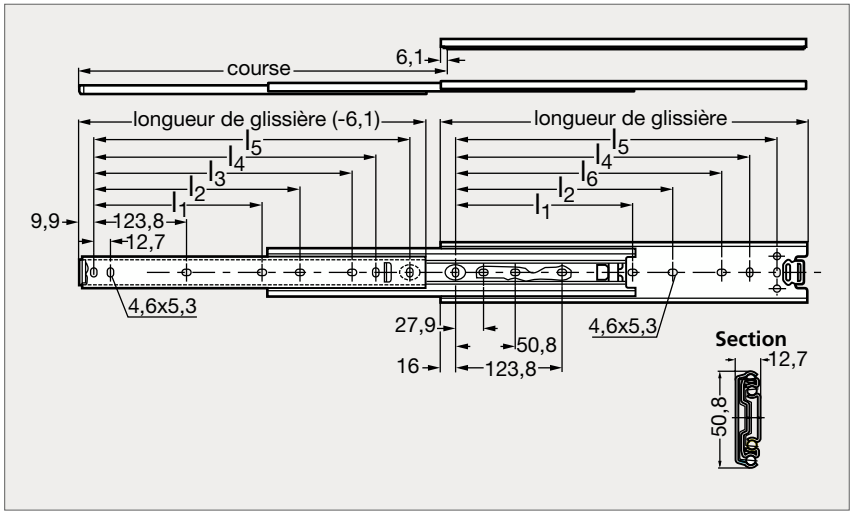



MATIÈRE

- Chemin de roulement en acier laminé à froid zingué.
- Cages à billes auto-nettoyantes, en acier laminé à froid.
- Billes de précision en acier au carbone.

UTILISATION

- Point dur en position fermée.
- Vis recommandée : M4.
- Les glissières sont vendues par paire.

	Longueur glissière	Course ±3	l_1	l_2	l_3	l_4	l_5	l_6	Charge maxi par paire (kg)
39-180-300	305	330		162,1	222,2	235	260,3	209,5	68
39-180-350	356	381		212,8	273	285,7	311,1	260,3	67
39-180-400	406	432		263,6	323,8	336,5	361,9	311,1	67
39-180-450	457	483	212,8	314,4	374,6	387,3	412,7	361,9	66
39-180-500	508	533	238,2	365,2	425,4	438,1	463,5	412,7	66
39-180-550	559	584	263,6	416	476,2	488,9	514,3	463,5	64
39-180-600	610	635	289	466,8	527	539,7	565,1	514,3	61
39-180-660	660	686	314,4	517,6	577,8	590,5	615,9	565,1	58
39-180-700	711	737	339,8	568,4	628,6	641,3	666,7	615,9	55

Exemple de commande — Référence **39-180-300**

Glissière charge moyenne course > 100 %

39-06

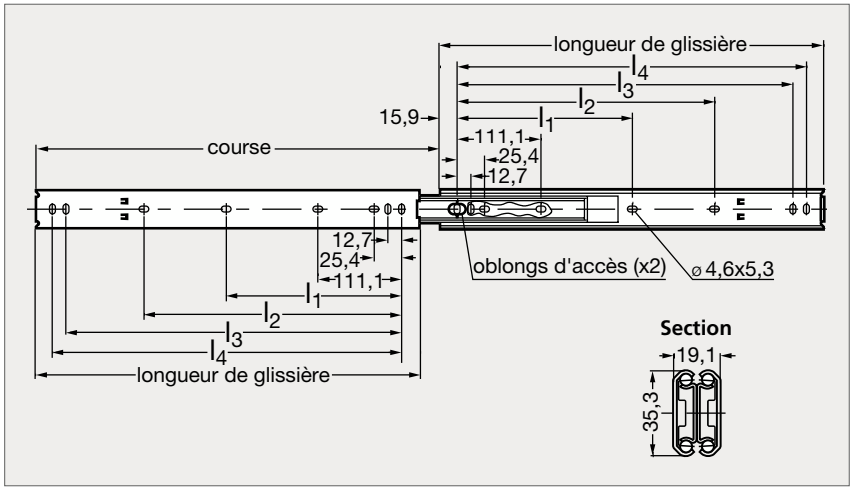



MATIÈRE

- Chemin de roulement en acier laminé à froid zingué.
- Cages à billes auto-nettoyantes, en acier laminé à froid.
- Billes de précision en acier au carbone.

UTILISATION

- Butée positive en position ouverte.
- Vis recommandée : M4.
- Les glissières sont vendues par paire.

	Longueur glissière	Course $^{\pm 3}$	l_1	l_2	l_3	l_4	Charge maxi par paire (kg)
39-060-300	305	327		149,2	260,3	273	70
39-060-350	356	378		200	311,1	323,8	67
39-060-400	406	429		250,8	361,9	374,6	65
39-060-450	457	480	212,7	301,6	412,7	425,4	63
39-060-500	508	530	238,1	352,4	463,5	476,2	60
39-060-550	559	581	263,5	403,2	514,3	527	55
39-060-600	610	632	288,9	454	565,1	577,8	50
39-060-650	660	683	314,3	504,8	615,9	628,6	45
39-060-700	711	734	339,7	555,6	666,7	679,4	40

Exemple de commande — Référence **39-060-300**

Glissière charge moyenne course > 100 %, montage par crevés de fixation

39-16

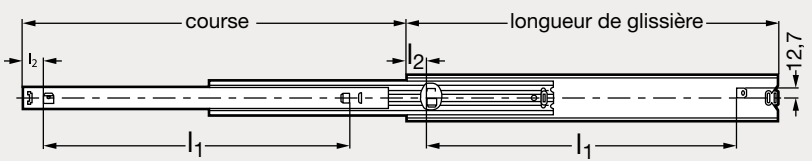

Section

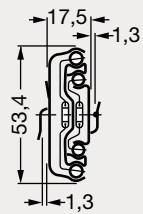



MATIÈRE

- Chemin de roulement en acier laminé à froid zingué.
- Cages à billes auto-nettoyantes, en acier laminé à froid.
- Billes de précision en acier au carbone.

UTILISATION

- Point dur en position fermée.
- Les charges maxi indiquées sont calculées sur un essai dynamique de 80 000 cycles.
- Les glissières sont vendues par paires.

MONTAGE

- Montage par crevée de fixation pour les armoires et parois de tiroirs d'une épaisseur entre 0,8 et 1,2 mm.

	Longueur glissière	Course $^{\pm 3}$	l_1	l_2	Charge maxi par paire (kg)
39-160-350	350	374	250	50	55
39-160-400	400	424	300	50	55
39-160-450	450	473	350	50	55
39-160-500	500	522	400	50	55
39-160-550	550	571	450	50	55
39-160-600	600	620	500	50	55
39-160-700	700	731	600	50	55

Exemple de commande — **Référence** **39-160-350**

Glissière charge moyenne extra-fine, course > 100 %, avec disconnection et verrouillage

39-23

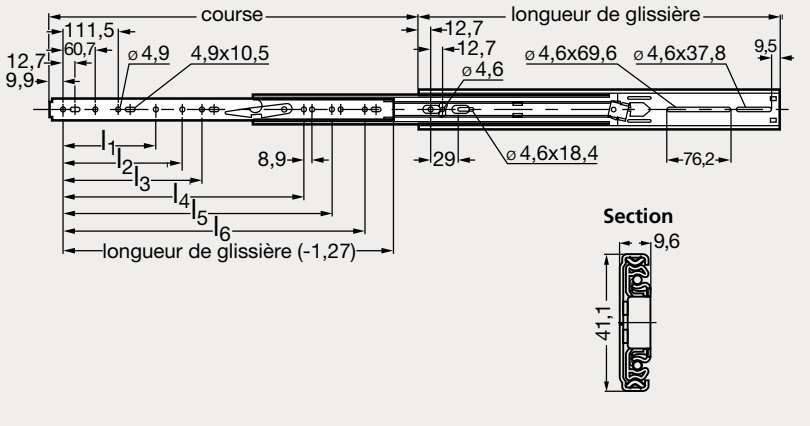





Équerre de fixation

MATIÈRE

- Chemin de roulements en acier laminé à froid zingué.
- Cages à billes auto-nettoyantes, en acier laminé à froid.
- Billes de précision en acier au carbone.

UTILISATION

- Extra-fine. Verrouillage en position ouverte. Disconnexion frontale.
- Attention : les charges maxi indiquées sont calculées sur un essai dynamique de 2 000 cycles.
- Vis recommandée : M4.
- Les glissières sont vendues par paire.

Sans équerre	Longueur glissière	Course ±3	l_1	l_2	l_3	l_4	l_5	l_6	Charge maxi par paire (kg)	Avec équerre
39-231-300	305	356						235	30	39-233-300
39-231-350	356	406						285,8	35	39-233-350
39-231-400	406	457	162,6					336,5	45	39-233-400
39-231-450	457	508			164,8	314,3		387,3	50	39-233-450
39-231-500	508	559		172,1	203,2	356,2		438,1	55	39-233-500
39-231-550	559	610			213	407		488,9	55	39-233-550
39-231-600	610	660	254	273,7			457,8	539,7	50	39-233-600
39-231-650	660	711	140,3	232,4	269,1	416,6	508,6	590,5	50	39-233-650
39-231-700	711	762	191,1	283,2	304,8	467,4	559,4	641,4	50	39-233-700
39-231-750	762	813		241,9	319,9	518,2	610,2	692,1	50	39-233-750

Exemple de commande — Référence **39-231-300**

Glissière charge moyenne course > 100 %, avec disconnection et verrouillage

39-24

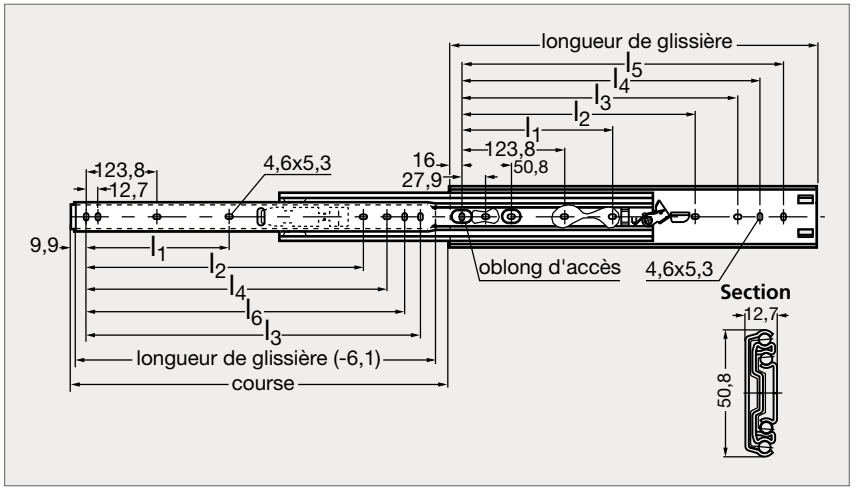



MATIÈRE

- Chemin de roulement en acier laminé à froid zingué.
- Cages à billes auto-nettoyantes, en acier laminé à froid.
- Billes de précision en acier au carbone.

UTILISATION

- Verrouillage en position ouverte. Disconnexion frontale.
- Pour un montage à plat, réduire la charge de 75%.
- Visserie incluse.
- Les glissières sont vendues par paire.

	Longueur glissière	Course ±3	l_1	l_2	l_3	l_4	l_5	l_6	Charge maxi par paire (kg)
39-240-300	305	330			209,5	234,9	260,3	247,6	68
39-240-350	356	381			260,3	285,7	311,1	298,4	67
39-240-400	406	432			311,1	336,5	361,9	349,2	67
39-240-450	457	483	177,8	314,4	361,9	387,3	412,7	400	66
39-240-500	508	533	203,2	365,2	412,7	438,1	463,5	450,8	66
39-240-550	559	584	228,6	416	463,5	488,9	514,3	501,6	64
39-240-600	610	635	254	466,8	514,3	539,7	565,1	552,4	61
39-240-650	660	686	279,4	517,6	565,1	590,5	615,9	603,2	58
39-240-700	711	737	304,8	568,4	615,9	641,3	666,7	654	55

Exemple de commande — Référence **39-240-300**

Glissière charge moyenne course > 100 %, avec disconnection et verrouillage 2 positions

39-26

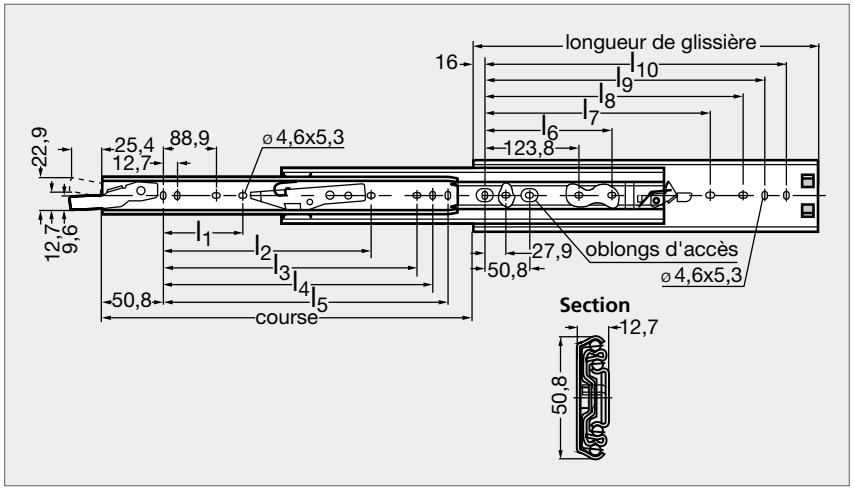



MATIÈRE

- Chemin de roulement en acier laminé à froid zingué.
- Cages à billes auto-nettoyantes, en acier laminé à froid.
- Billes de précision en acier au carbone.

UTILISATION

- Verrouillage 2 positions : ouverte et fermée.
- Disconnexion frontale.
- Visserie incluse.
- Les glissières sont vendues par paire.

	Longueur glissière	Course ±3	l_1	l_2	l_3	l_4	l_5	l_6	l_7	l_8	l_9	l_{10}	Charge maxi par paire (kg)
39-260-300	305	330			220,1	212,8	225,5			209,5	234,9	260,3	68
39-260-350	356	381			250,9	263,6	276,3			260,3	285,7	311,1	67
39-260-400	406	432			301,7	314,4	327,1			311,1	336,5	361,9	67
39-260-450	457	483	143	279,4	352,5	365,2	377,9	177,8	314,4	361,9	387,3	412,7	66
39-260-500	508	533	168,4	330,2	403,3	416	428,7	203,2	365,2	412,7	438,1	463,5	66
39-260-550	559	584	193,8	381	454,1	466,8	479,5	228,6	416	463,5	488,9	514,3	64
39-260-600	610	635	219,2	431,8	504,9	517,6	530,3	254	466,8	514,3	539,7	565,1	61
39-260-650	660	686	244,6	482,6	555,7	568,4	581,1	279,4	517,6	565,1	590,5	615,9	58
39-260-700	711	737	270	533,4	606,5	619,2	631,9	304,8	568,4	615,9	641,3	666,7	55

Exemple de commande

Référence

39 - 260 - 300

Glissière charge lourde aluminium, course 75%

39-31

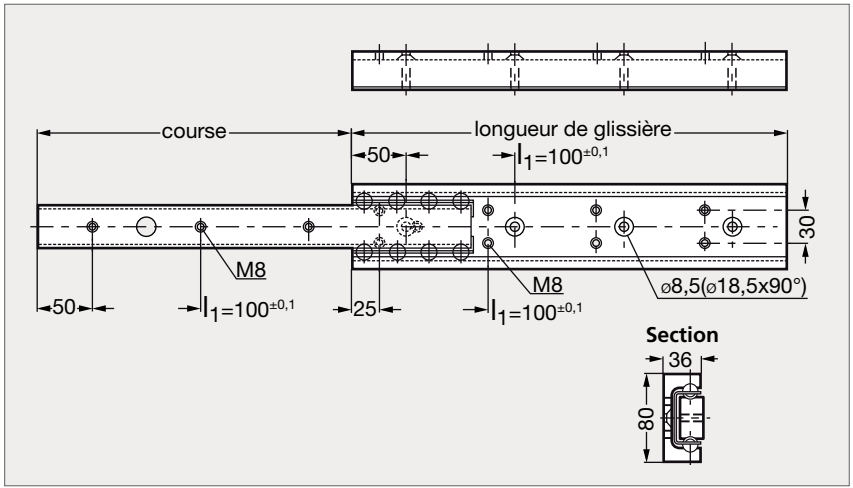



MATIÈRE

- Chemin de roulement en aluminium.
- Cages à billes et billes en inox.

UTILISATION

- Vis recommandée : M8.
- Attention : Les charges maxi indiquées sont calculées sur un essai dynamique de 10000 cycles.
- Glissière vendue individuellement.

	Longueur glissière	Course $^{\pm 3}$	l_1	Charge maxi par paire (kg) montage sur chant	Charge maxi par paire (kg) montage à plat
39-310- 400	400	290	3 fois	370	185
39-310- 500	500	360	4 fois	390	195
39-310- 600	600	430	5 fois	400	200
39-310- 700	700	501	6 fois	410	205
39-310- 800	800	572	7 fois	420	210
39-310- 900	900	642	8 fois	425	212
39-310-1000	1000	713	9 fois	430	215
39-310-1100	1100	783	10 fois	434	217
39-310-1200	1200	853	11 fois	438	219

Exemple de commande — Référence **39-310-400**

Glissière charge lourde aluminium, course 100 %

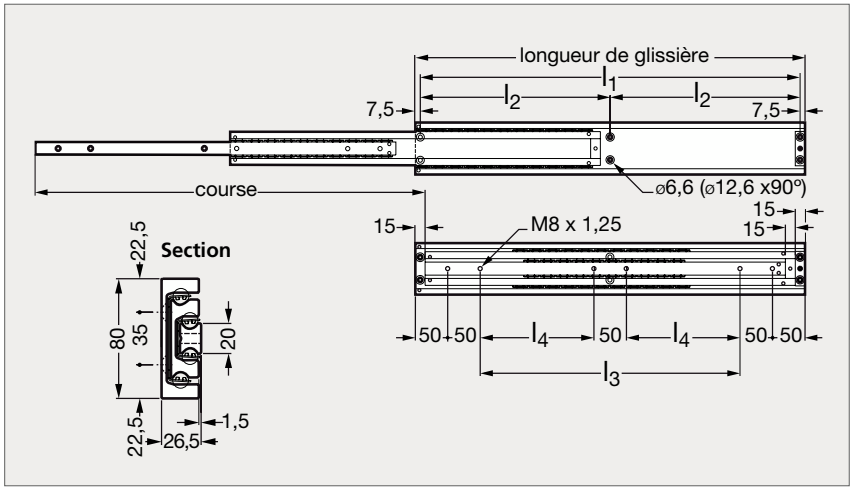



MATIÈRE

- Aluminium. Cage à billes et billes en inox.
- Résiste à la corrosion.

UTILISATION

- Tous les points de fixation doivent être utilisés pour obtenir la charge maximale.
- S'utilise pour montage latéral (sur chant) uniquement. Vis recommandée : M8.
- Les glissières sont vendues par paire.

PRODUITS ASSOCIÉS



Poignée aluminium 11-51
Page 121



Glissière course > 100 %
39-08
Page 878



Glissière course 100 %
39-09
Page 876-877



Glissière course > 100 %
39-10
Page 879

	Longueur glissière	Course ±3	l_1	l_2	l_3	l_4	Charge maxi par paire (kg)
39-330- 300	300	300	285		100		240
39-330- 350	350	350	335		150		255
39-330- 400	400	400	385		200		270
39-330- 450	450	450	435		250		285
39-330- 500	500	500	485		300		300
39-330- 550	550	550		267,5		150	300

	Longueur glissière	Course ±3	l_1	l_2	l_3	l_4	Charge maxi par paire (kg)
39-330- 600	600	600		292,5		175	300
39-330- 650	650	650		317,5		200	295
39-330- 700	700	700		342,5		225	290
39-330- 800	800	800		392,5		275	270
39-330- 900	900	900		442,5		325	250
39-330-1000	1000	1000		492,5		375	230

Exemple de commande — Référence **39-330-300**

Glissière charge lourde course 100 %

39-09

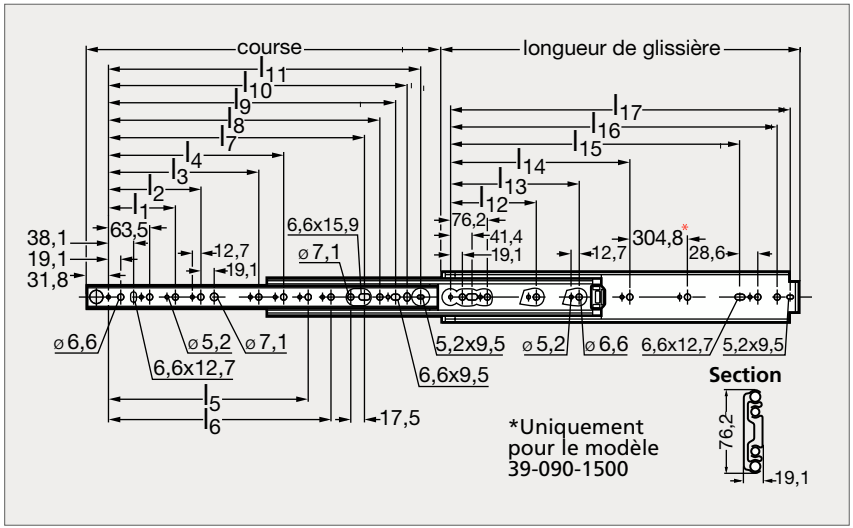



MATIÈRE

- Chemin de roulement en acier laminé à froid zingué.
- Cages à billes auto-nettoyantes, en acier laminé à froid.
- Billes de précision en acier au carbone.

UTILISATION

- Fermeture silencieuse.
- Les charges maxi indiquées sont basées sur des tiroirs de 450 mm de large, utilisés 10 000 fois. Pour des tiroirs plus larges et une utilisation plus fréquente, la charge maxi doit être réduite.
- Vis recommandée M5 ou M6. La tête des vis ne doit pas excéder 4,8 mm en hauteur et 12,7 mm en diamètre.
- Vendues par paire.
- Voir les caractéristiques techniques des glissières à billes sur notre site internet.

* *Uniquement pour le modèle 39-090-1500.*

PRODUITS ASSOCIÉS



Équerre de montage 39-42
Page 886



Poignée technopolymère 11-56
Page 130



Glissière course > 100 % 39-08
Page 878



Glissière course > 100 % 39-10
Page 879

Glissière charge lourde course 100 %

	Longueur glissière	Course $^{\pm 3,3}$	l_1	l_2	l_3	l_4	l_5	l_6	l_7	l_8	l_9	l_{10}	l_{11}	l_{12}	l_{13}	l_{14}	l_{15}	l_{16}	l_{17}	Charge maxi par paire (kg)
39-090- 300	304,8	304,8								153,9	179,3	198,4	217,4				203,2	260,4	279,4	227
39-090- 350	355,6	355,6								204,7	230,1	249,2	268,2				254	311,2	330,2	227
39-090- 400	406,4	406,4	127							255,5	280,9	300	319				304,8	362	381	227
39-090- 450	457,2	457,2	127						246,1	306,3	331,7	350,8	369,8				355,6	412,8	431,8	227
39-090- 500	508	508	127	190,5					296,9	357,1	382,5	401,6	420,6				406,4	463,6	482,6	227
39-090- 550	558,8	558,8	127	190,5					347,7	407,9	433,3	452,4	471,4				457,2	514,4	533,4	227
39-090- 600	609,6	609,6	127	190,5					398,5	458,7	484,1	503,2	522,2				508	565,2	584,2	227
39-090- 650	660,4	660,4	127	190,5					449,3	509,5	534,9	554	573				558,8	616	635	227
39-090- 700	711,2	711,2	127	190,5					500,1	560,3	585,7	604,8	623,8				609,6	666,8	685,8	227
39-090- 750	762	762	127	190,5	368,3				550,9	611,1	636,5	655,6	674,6	235		501,7	660,4	717,6	736,6	222
39-090- 800	812,8	812,8	127	190,5	368,3				601,7	661,9	687,3	706,4	725,4	235	393,7	552,5	711,2	768,4	787,4	218
39-090- 850	863,6	863,6	127	190,5	368,3	469,9			652,5	712,7	738,1	757,2	776,2	235	419,1	603,3	762	819,2	838,2	213
39-090- 900	914,4	914,4	127	190,5	368,3	520,7			703,3	763,5	788,9	808	827	235	444,5	654,1	812,8	870	889	209
39-090-1000	1016	1016	127	190,5	368,3	520,7			804,9	865,1	890,5	909,6	928,6	235	546,1	755,7	914,4	971,6	990,6	200
39-090-1050	1066,8	1066,8	127	190,5	368,3	520,7			855,7	915,9	941,3	960,4	979,4	235	546,1	806,5	965,2	1022,4	1041,4	195
39-090-1200	1219,2	1219,2	127	190,5	368,3	520,7	825,5		1008,1	1068,3	1093,7	1112,8	1131,8	235	596,9	958,9	1117,6	1174,8	1193,8	182
39-090-1500	1524	1524	127	190,5	368,3	520,7	825,5	1130,3	1312,9	1373,1	1398,5	1417,6	1436,6	235	596,6	958,9	1422,4	1479,6	1498,6	154

Exemple de commande

Référence

39 - 090 - 300

Glissière charge lourde acier ou inox, course > 100 %

39-08

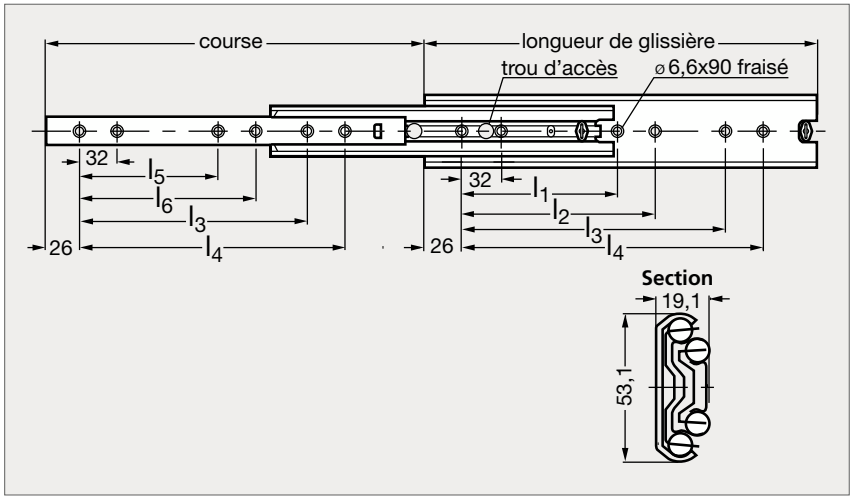



MATIÈRE

- Chemin de roulement en acier laminé à froid zingué ou en inox A2 (AFNOR Z 6 CN 18-09, Werk 1.4301, AISI 304).
- Cages à billes auto-nettoyantes, en acier laminé à froid ou en inox.
- Billes de précision en acier au carbone ou en inox.

UTILISATION

- Point dur en position fermée. Amortisseurs sur cages à billes.
- Vis recommandée : M5 à tête fraisée.
- Les glissières sont vendues par paire.

Acier	Longueur glissière	Course ±3	l_1	l_2	l_3	l_4	l_5	l_6	Charge maxi par paire (kg) acier	Charge maxi par paire (kg) inox	Inox
39-080- 300	300	323,5			192	224			130	140	39-085- 300
39-080- 350	350	373,5			224	256			140	150	39-085- 350
39-080- 400	400	423,5	160	192	288	320	128	160	150	160	39-085- 400
39-080- 450	450	473,5	160	192	320	352	128	160	160	170	39-085- 450
39-080- 500	500	523,5	192	224	384	416	160	192	170	160	39-085- 500
39-080- 550	550	573,5	192	224	416	448	160	192	160	150	39-085- 550
39-080- 600	600	623,5	256	288	480	512	192	256	150	160	39-085- 600
39-080- 700	700	723,5	288	320	576	608	256	288	130	130	39-085- 700
39-080- 800	790	803,5	352	384	672	704	320	352	100	100	39-085- 800
39-080- 900	900	923,5	448	480	768	800	384	416	90		
39-080-1000	1000	1023,5	480	512	864	896	448	480	80		
39-080-1100	1100	1123,5	544	576	992	1024	480	512	70		

Exemple de commande — Référence **39-080-300**

Glissière charge lourde inox, course > 100 %

39-10

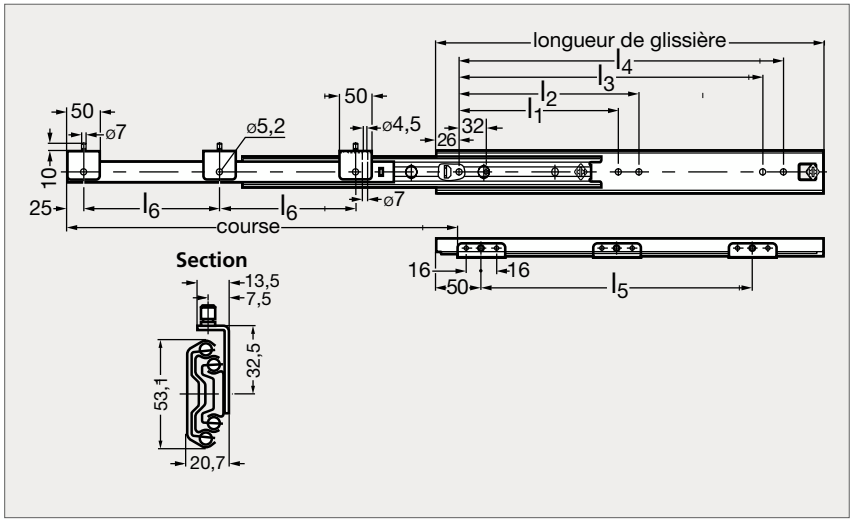



MATIÈRE

- Inox A2 (AFNOR Z 6 CN 18-09, Werk 1.4301, AISI 304).

UTILISATION

- Point dur en position fermée.
- Livrée avec équerres avec pions de positionnement permettant de monter et démonter le tiroir très rapidement et facilement.
- Attention : les charges maxi indiquées sont calculées sur un essai dynamique de 80000 cycles.
- Vis recommandée : M5 tête fraisée.
- Les glissières sont vendues par paire.

	Longueur glissière	Course ±3	l_1	l_2	l_3	l_4	l_5	l_6	Charge maxi par paire (kg)
39-100-300	300	342			192	224	177		80
39-100-350	350	392			256	288	227		90
39-100-400	400	442	160	192	288	320	277		100
39-100-450	450	492	192	224	352	384	327		110
39-100-500	500	542	192	224	384	416	377		120
39-100-550	550	592	224	256	448	480	427		110
39-100-600	600	642	256	288	480	512	477	238,5	100
39-100-700	700	742	320	352	608	640	577	288,5	70
39-100-800	790	822	352	384	672	704	677	338,5	50

Exemple de commande — Référence **39-100-300**

Glissière charge lourde course > 100 %

39-13

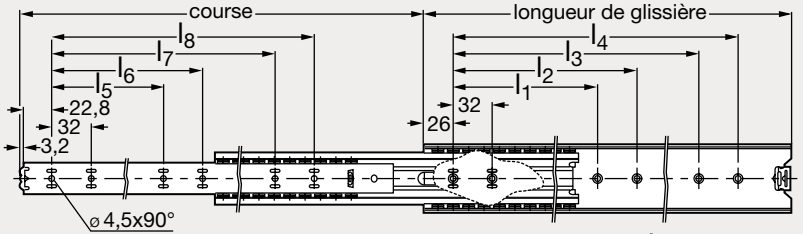



MATIÈRE

- Chemin de roulement en acier laminé à froid zingué.
- Cages à billes auto-nettoyantes, en acier laminé à froid.
- Billes de précision en acier au carbone.

UTILISATION

- Point dur en position fermée.
- Vis recommandée : M4 tête fraisée.
- Les glissières sont vendues par paires.

	Longueur glissière	Course ±3	l_1	l_2	l_3	l_4	l_5	l_6	l_7	l_8	Charge maxi par paire (kg)
39-130-300	300	340			224	256				256	90
39-130-350	350	389			224	256				256	90
39-130-400	400	438	160	192	320	352	128	160		352	92
39-130-450	450	487	160	192	320	352	128	160	320	352	95
39-130-500	500	537	192	224	416	448	160	192		416	100
39-130-550	550	586	224		448	480	160	192		448	100
39-130-600	600	635	256	288	480	512	192	224	480	512	94
39-130-650	650	684	288	320	544	576	192	256		544	92
39-130-700	700	733	288	416	576	608	256	288	576	608	90

Exemple de commande

Référence

39-130-300

Glissière charge lourde course 100 %, avec disconnection et verrouillage

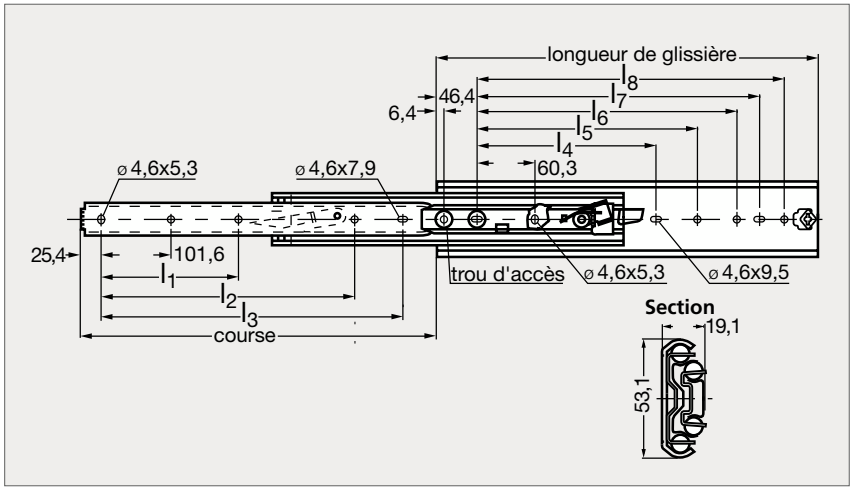



MATIÈRE

- Chemin de roulement en acier laminé à froid zingué.
- Cages à billes auto-nettoyantes, en acier laminé à froid.
- Billes de précision en acier au carbone.

UTILISATION

- Verrouillage en position ouverte.
- Disconnexion frontale.
- Visserie incluse.
- Les glissières sont vendues par paire.

	Longueur glissière	Course ±3	l_1	l_2	l_3	l_4	l_5	l_6	l_7	l_8	Charge maxi par paire (kg)
39-250-300	305	305			228,6		135,4	179,1	204,5	229,9	90
39-250-350	356	356			279,4		186,2	229,9	255,3	280,7	90
39-250-400	406	406		257,3	330,2		237	280,7	306,1	331,5	100
39-250-450	457	457		308,1	381		287,8	331,5	356,9	382,3	110
39-250-500	508	508	203,2	358,9	431,8	215,9	338,6	382,3	407,7	433,1	120
39-250-550	559	559	228,6	409,7	482,6	241,3	389,4	433,1	458,5	483,9	110
39-250-600	610	610	254	460,5	533,4	266,7	440,2	483,9	509,3	534,7	100
39-250-650	660	660	279,4	511,3	584,2	292,1	491	534,7	560,1	585,5	92
39-250-700	711	711	304,8	562,1	635	317,5	541,8	585,5	610,9	636,3	83

Exemple de commande

Référence **39-250-300**

Glissière charge lourde course 100 %, verrouillage 2 positions

39-28

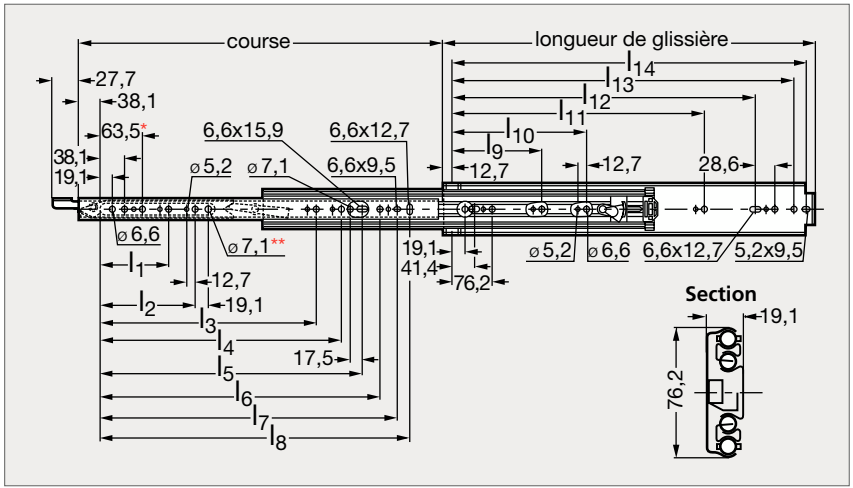



MATIÈRE

- Chemin de roulement en acier laminé à froid zingué.
- Cages à billes auto-nettoyantes, en acier laminé à froid.
- Billes de précision en acier au carbone.

UTILISATION

- Verrouillage 2 positions : ouverte et fermée.
- Déverrouillage par levier avant.
- Les charges maxi indiquées sont basées sur des tiroirs de 450 mm de large, utilisés 10000 fois.
- Pour des tiroirs plus larges et une utilisation plus fréquente, la charge maxi doit être réduite.
- Pour les applications avec blocage des 2 cotés, commander une glissière avec blocage à gauche, et une avec blocage à droite.
- Vis recommandée : M5 ou M6.
- S'utilise avec la glissière sans verrouillage 39-09 pour une application avec blocage d'un seul coté.
- Attention : glissière vendue individuellement.
- Visionnez la vidéo de présentation sur notre site internet.

** Trou non disponible sur la longueur 300.*
*** Trou non disponible sur la longueur 550.*

PRODUITS ASSOCIÉS



Équerre de montage
39-42
Page 886



Poignée acier ou inox
11-52
Page 119



Glissière course 100 %
39-09
Page 876-877



Glissière course > 100 %
39-08
Page 878

Glissière charge lourde course 100 %, verrouillage 2 positions

Blocage à gauche	Longueur glissière	Course ±3	l_1	l_2	l_3	l_4	l_5	l_6	l_7	l_8	l_9	l_{10}	l_{11}	l_{12}	l_{13}	l_{14}	Charge maxi par paire (kg)	Blocage à droite
39-281- 300	304,8	304,8						153,9	179,3	198,4				203,2	260,4	279,4	227	39-283- 300
39-281- 350	355,6	355,6						204,7	230,1	249,2				254	311,2	330,2	227	39-283- 350
39-281- 400	406,4	406,4						255,5	280,9	300				304,8	362	381	227	39-283- 400
39-281- 450	457,2	457,2	127					306,3	331,7	350,8				355,6	412,8	431,8	227	39-283- 450
39-281- 500	508	508	127				296,9	357,1	382,5	401,6				406,4	463,6	482,6	227	39-283- 500
39-281- 550	558,8	558,8	127	190,5			347,7	407,9	433,3	452,4				457,2	514,4	533,4	227	39-283- 550
39-281- 600	609,6	609,6	127	190,5			398,5	458,7	484,1	503,2				508	565,2	584,2	227	39-283- 600
39-281- 650	660,4	660,4	127	190,5			449,3	509,5	534,9	554				558,8	616	635	227	39-283- 650
39-281- 700	711,2	711,2	127	190,5			500,1	560,3	585,7	604,8				609,6	666,8	685,8	227	39-283- 700
39-281- 750	762	762	127	190,5			550,9	611,1	636,5	655,6	235		501,7	660,4	717,6	736,6	222	39-283- 750
39-281- 800	812,8	812,8	127	190,5			601,7	661,9	687,3	706,4	235		552,5	711,2	768,4	787,4	218	39-283- 800
39-281- 850	863,6	863,6	127	190,5		520,7	652,5	712,7	738,1	757,1	235			762	819,1	838,2	213	39-283- 850
39-281- 900	914,4	914,4	127	190,5	368,3	520,7	703,3	763,5	788,9	807,9	235			812,8	870	889	209	39-283- 900
39-281-1000	1016	1016	127	190,5	368,3		804,9	865,1	890,5	909,5	235		755,7	914,4	971,5	990,6	200	39-283-1000
39-281-1050	1066,8	1066,8	127	190,5	368,3		855,7	915,9	941,3	960,4	235		806,5	965,2	1022,4	1041,4	195	39-283-1050
39-281-1200	1219,2	1219,2	127	190,5	368,3	520,7	1008,1	1068,3	1093,7	1112,8	235		958,9	1117,6	1174,8	1193,8	182	39-283-1200
39-281-1500	1524	1524	127	190,5	368,3	520,7	1312,9	1373,1	1398,5	1417,8	235	596,9	958,9	1422,4	1479,5	1498,6	154	39-283-1500

Exemple de commande

Référence

39 - 281 - 300

Glissière charge lourde course > 100 %, avec équerres de fixation

39-14

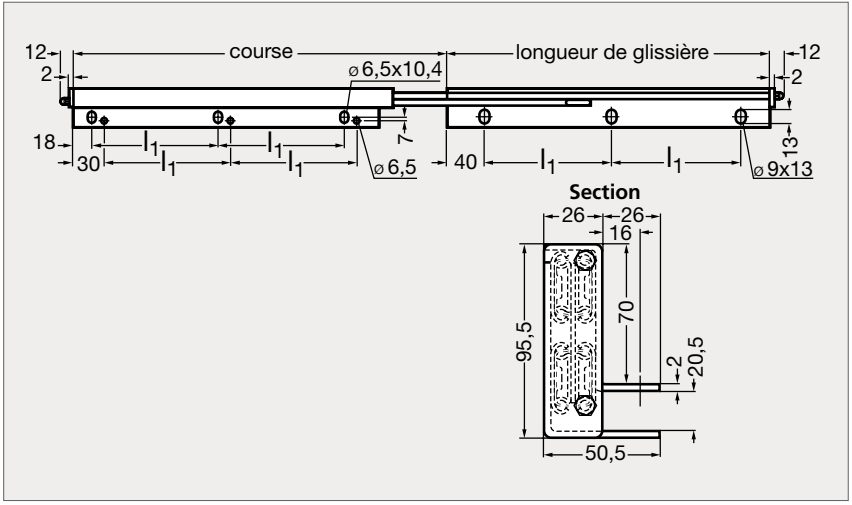



MATIÈRE

- Chemin de roulement en acier laminé à froid zingué.
- Cages à billes auto-nettoyantes, en acier laminé à froid.
- Billes de précision en acier au carbone.

UTILISATION

- Plots antivibrations pour une protection contre les chocs et les vibrations.
- Capotage de protection des chemins de roulement.
- Les charges maxi indiquées sont basées sur des tiroirs de 500 mm de large, utilisés 10000 fois. Pour des tiroirs plus larges et une utilisation plus fréquente, la charge maxi doit être réduite.
- Les glissières sont vendues par paire.
- Se référer à notre site internet pour consulter l'ensemble des informations.

PRODUITS ASSOCIÉS



Poignée technopolymère
11-56
Page 130



Équerre de montage
39-42
Page 886



Glissière course > 100 %
39-08
Page 878



Glissière course > 100 %
39-10
Page 879

	Longueur glissière	Course $^{\pm 3}$	I_1	Charge maxi par paire (kg)
39-140-450	457	534	194	180
39-140-600	600	625	265	180
39-140-900	900	907	276,5	150

Exemple de commande — Référence **39-140-450**

Guide câble pour glissière

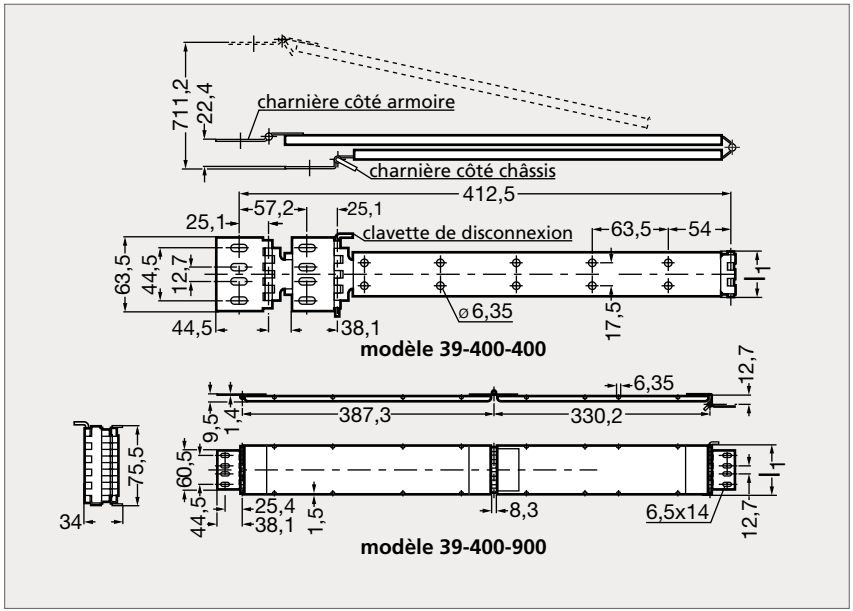



MATIÈRE

- Acier d'emboutissage zingué.

UTILISATION

- Disconnexion facile du châssis.
- Quantité importante de points de fixation des câbles.
- Peut être monté en armoire.
- Incompatible avec des glissières de longueur supérieure à 700 mm.
- Utiliser 2 trous de fixation sur chaque charnière.
- l_1 = largeur du guide-câbles.

PRODUITS ASSOCIÉS


Glissière 39-02
Page 852


Glissière 39-20
Page 866


Glissière 39-18
Page 868


Glissière 39-06
Page 869

	l_1	Charge maxi (kg)
39-400-400	31	0,475
39-400-900	72	0,9

Exemple de commande

Référence

39-400-400

Equerre de montage

39-42

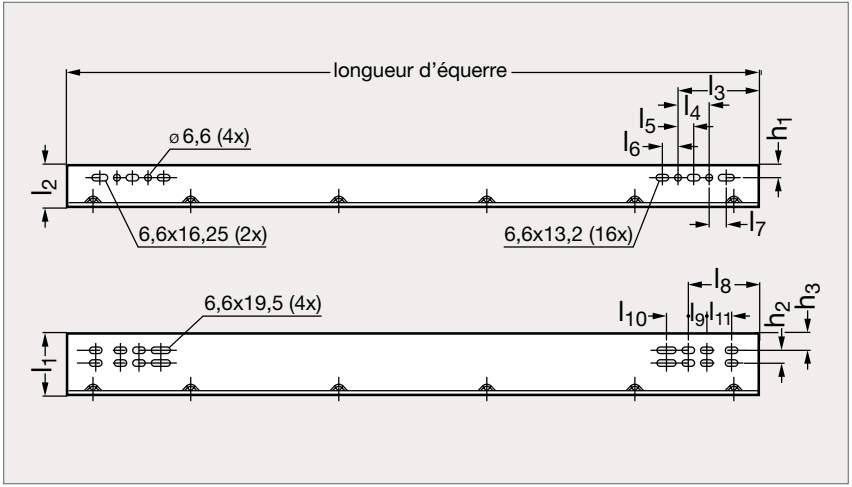



MATIÈRE

- Acier laminé à froid.

UTILISATION

- Convient indifféremment à gauche ou à droite.
- Un kit comprend :
  - 2 équerres,
  - 4 vis à tête hexagonale,
  - 4 écrous et rondelles d'arrêt.

PRODUITS ASSOCIÉS



Glissière course > 100 %
39-08
Page 878



Glissière course 100 %
39-09
Page 876-877



Glissière course > 100 %
39-10
Page 879



Glissière, disconnection et verrouillage 39-25
Page 881

	Longueur équerre	l_1 ±0,76	l_2 ±0,76	l_3 ±0,76	l_4	l_5	l_6	l_7	l_8 ±0,76	l_9	l_{10}	l_{11}	h_1	h_2	h_3
39-420-300	305	60,3	41,3	82,5	31,75	16	16	17,2	73	18,9	22	18,9	12,7	12,7	17,2
39-420-400	406	60,3	41,3	82,5	31,75	16	16	17,2	73	18,9	22	18,9	12,7	12,7	17,2
39-420-550	559	60,3	41,3	82,5	31,75	16	16	17,2	73	18,9	22	18,9	12,7	12,7	17,2
39-420-700	711	60,3	41,3	82,5	31,75	16	16	17,2	73	18,9	22	18,9	12,7	12,7	17,2

Exemple de commande — Référence **39-420-300**

Equerre de montage

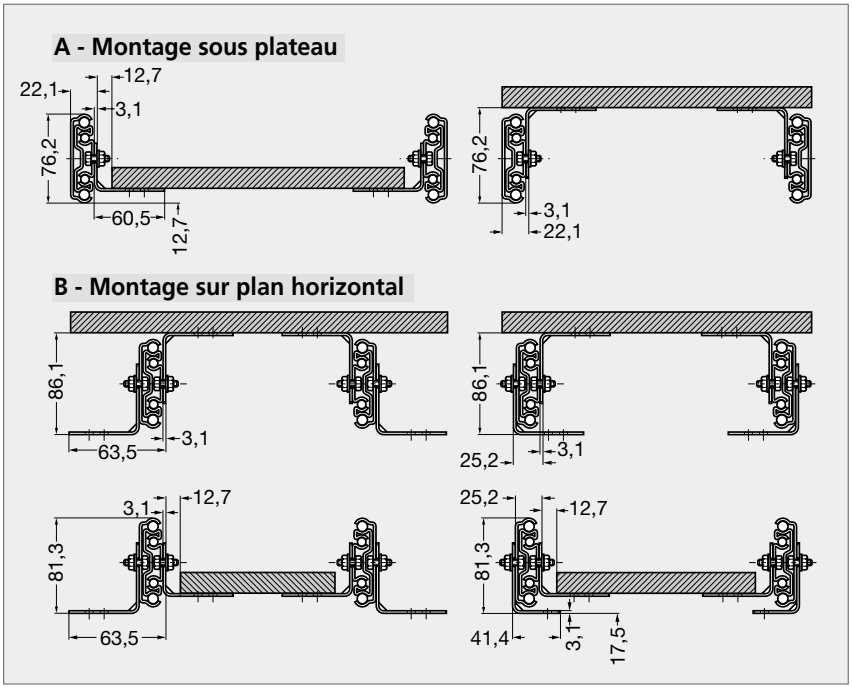

LECTURE DU TABLEAU

Exemple :

- Pour une glissière 39-090-500, 39-281-500 ou 39-283-500 :
  - si montage A sous plateau, commander 1 kit 39-420-400,
  - si montage B sur plan horizontal, commander 2 kits 39-420-400.

- Pour une glissière 39-090-1200, 39-281-1200 ou 39-283-1200 :
  - si montage A sous plateau, commander 1 kit 39-420-300 **et** 1 kit 39-420-700,
  - si montage B sur plan horizontal, commander 2 kits 39-420-300 **et** 2 kits 39-420-700.

Glissières 39-09 et 39-28	Montage A	Montage B
Longueur 300	1 kit réf 39-420-300	2 kits réf 39-420-300
Longueur 350	1 kit réf 39-420-300	2 kits réf 39-420-300
Longueur 400	1 kit réf 39-420-400	2 kits réf 39-420-400
Longueur 450	1 kit réf 39-420-400	2 kits réf 39-420-400
Longueur 500	1 kit réf 39-420-400	2 kits réf 39-420-400
Longueur 550	1 kit réf 39-420-550	2 kits réf 39-420-550
Longueur 600	1 kit réf 39-420-550	2 kits réf 39-420-550
Longueur 650	1 kit réf 39-420-550	2 kits réf 39-420-550
Longueur 700	1 kit réf 39-420-700	2 kits réf 39-420-700
Longueur 750	1 kit réf 39-420-700	2 kits réf 39-420-700
Longueur 800	1 kit réf 39-420-700	2 kits réf 39-420-700
Longueur 850	2 kits réf 39-420-300	4 kits réf 39-420-300
Longueur 900	2 kits réf 39-420-300	4 kits réf 39-420-300
Longueur 1000	1 kit réf 39-420-300 et 1 kit réf 39-420-550	2 kits réf 39-420-300 et 2 kits réf 39-420-550
Longueur 1050	1 kit réf 39-420-300 et 1 kit réf 39-420-550	2 kits réf 39-420-300 et 2 kits réf 39-420-550
Longueur 1200	1 kit réf 39-420-300 et 1 kit réf 39-420-700	2 kits réf 39-420-300 et 2 kits réf 39-420-700
Longueur 1500	1 kit réf 39-420-550 et 1 kit réf 39-420-700	2 kits réf 39-420-550 et 2 kits réf 39-420-700

PIEDS ET ROULETTES



Support antivibratoire acier ou inox

35-02

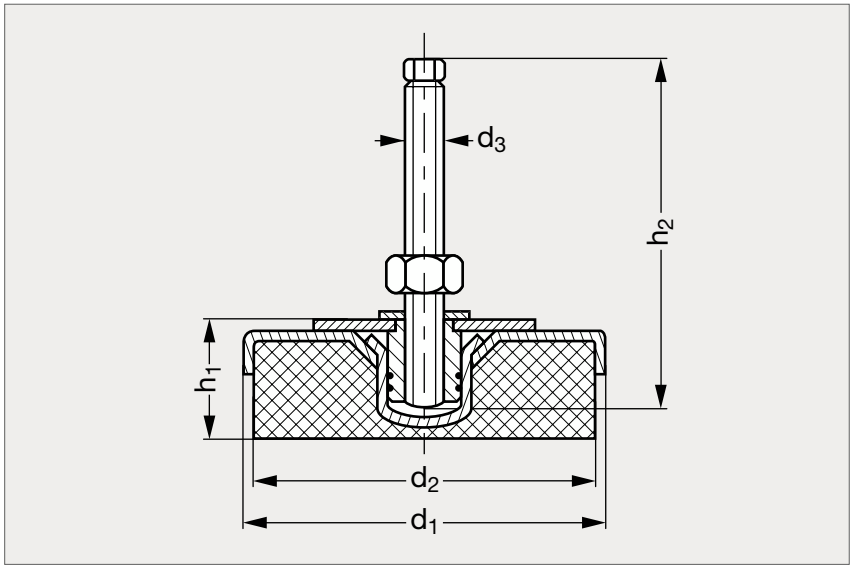

INOX



MATIÈRE

- Inox (AFNOR Z 7 CN 18-09, AISI 304 S15) ou acier galvanisé.
- Semelle en nitrile écologique 80 shores A.

UTILISATION

- Absorbe les vibrations et réduit les bruits.
- Résiste aux huiles et solvants de nettoyage.

Inox	d_1	d_2	d_3	h_1 min.	h_1 max.	h_2	Charge min. (kg)	Charge max. (kg)	Acier galvanisé
35-021- 80	80	74	M12x1,25	38	50	120	50	500	35-023- 80
35-021-120	120	112	M16x1,50	46	59	120	400	1000	35-023-120
	160	152	M20x1,50	53	68	170	800	2000	35-023-160

Exemple de commande — Référence **35-021-80**

Support antivibratoire acier, pour charges lourdes

35-03

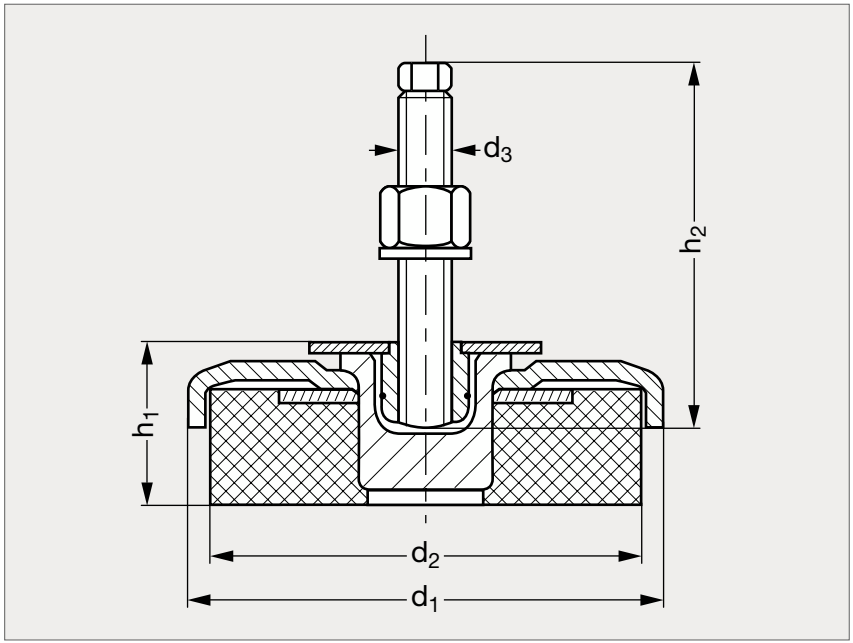



MATIÈRE

- Acier renforcé galvanisé.
- Semelle en nitrile écologique 80 shores A.

UTILISATION

- Les charges par support sont données à titre indicatif et dans le cas d'utilisation avec des machines traditionnelles. Pour des presses mécaniques ou pour des presses à injecter, nous consulter.
- Résiste aux huiles et solvants de nettoyage.

	d_1	d_2	d_3	h_1 min.	h_1 max.	h_2	Charge min. (kg)	Charge max. (kg)
35-033-160	160	150	M20x1,50	54	69	170	1500	4000
35-033-200	200	190	M20x1,50	56	71	170	3000	5500

Exemple de commande — Référence **35-033-160**

Support antivibratoire plat, acier ou inox

35-04

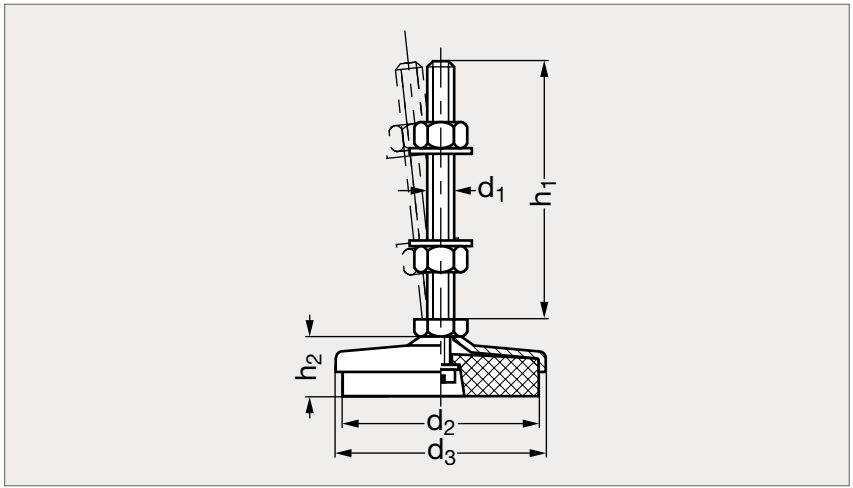



MATIÈRE

- Inox (AFNOR Z 7 CN 18-09, AISI 304 S15) ou acier galvanisé.
- Tige filetée inclinable de ± 7°.
- Semelle antivibratoire en nitrile (60 shores A ou 90 shores A).

CHARGES FAIBLES

Inox	Acier galvanisé	d_1	d_2	d_3	h_1	h_2	Charge maxi (kg)	
	35-043- 8	M 8x1,25	60	68	85	16	150	250
35-041-10	35-043-10	M10x1,50	60	68	100	16	150	250
35-041-12	35-043-12	M12x1,75	60	68	120	16	150	250
35-041-16	35-043-16	M16x2,00	60	68	120	16	150	250
35-041-20	35-043-20	M20x2,50	60	68	120	16	150	250

CHARGES FORTES

Inox	Acier galvanisé	d_1	d_2	d_3	h_1	h_2	Charge maxi (kg)	
35-045-12	35-047-12	M12x1,75	90	98	120	27	500	1000
35-045-16	35-047-16	M16x2,00	90	98	120	27	500	1000
35-045-20	35-047-20	M20x2,50	90	98	120	27	500	1000
35-045-24	35-047-24	M24x3,00	90	98	150	27	500	1000

Exemple de commande — **Référence - Charge maxi**: **35-041-10-150**

Support antivibratoire acier, à tige filetée articulée

35-05

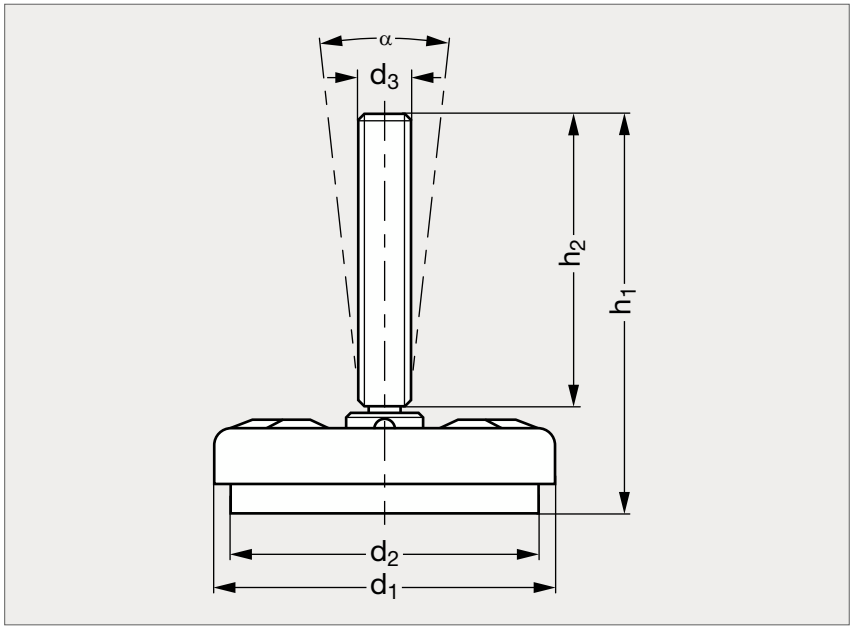



MATIÈRE

- Plaque en acier galvanisé.
- Tige filetée inclinable de 13° en acier bruni.
- Semelle en nitrile 80° shores.

UTILISATION

- Résiste aux huiles et solvants de nettoyage.

	d_1	d_2	d_3	h_1	h_2	α	Charge max. (kg)
35-050-80	80	73	M12x1,75	95	55	13°	500

Exemple de commande — Référence **35-050-80**

Support antivibratoire acier, à tige filetée courte

35-10

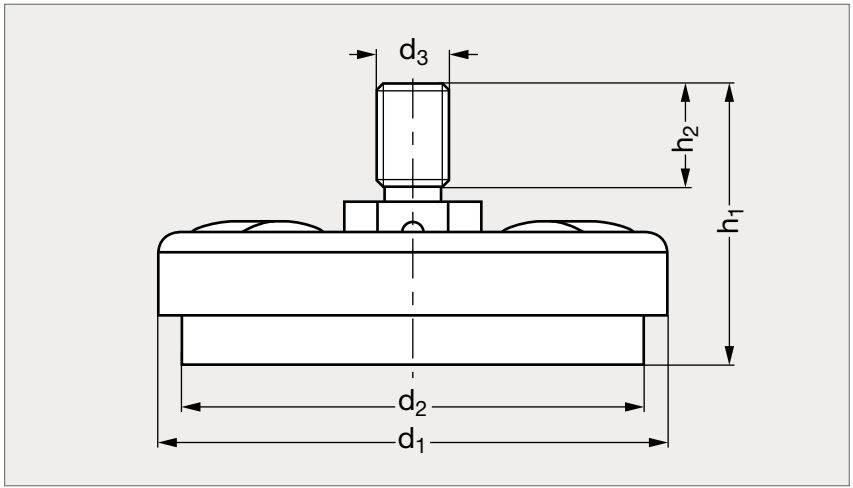



MATIÈRE

- Plaque en acier bichromatée.
- Tige filetée en acier galvanisé.
- Semelle en nitrile 80° shores A.

UTILISATION

- Résiste aux huiles et solvants de nettoyage.

	d_1	d_2	d_3	h_1	h_2	Charge max. (kg)
35-100-80	80	73	M12x1,75	44	30	500

Exemple de commande — Référence **35-100-80**

Support antivibratoire caoutchouc, pour faibles charges

35-06

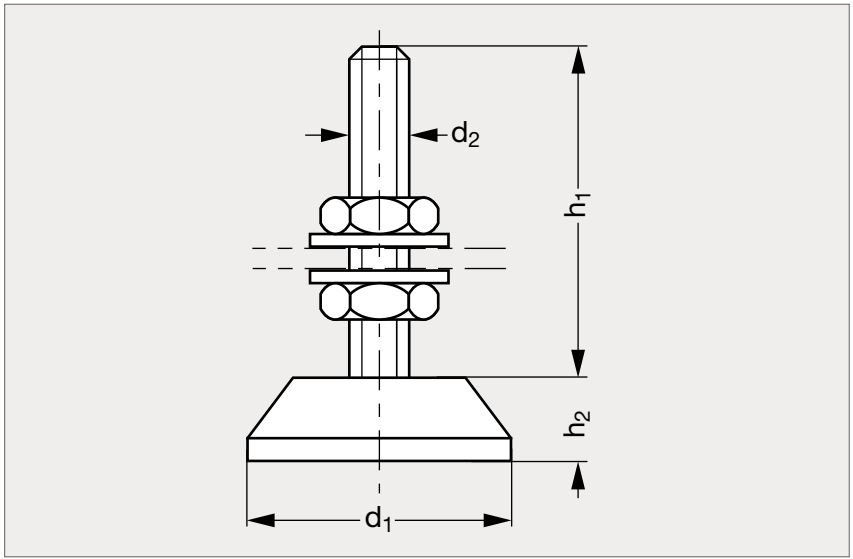



MATIÈRE

- Semelle en caoutchouc chloroprène qualité néoprène, 60° shores A, gris ou 90° shores A, noir.
- Tige filetée en inox (AFNOR Z 7 CN 18-09, AISI 304 S15) ou en acier galvanisé.

UTILISATION

- Absorbe les vibrations et réduit les bruits.

60° SHORES								90° SHORES	
Inox	Acier galvanisé	h_1	h_2	d_1	d_2	Charge max. 60° (kg)	Charge max. 90° (kg)	Inox	Acier galvanisé
35-061-38	35-063-38	35	15	46	M10x1,50	40	75	35-065-38	35-067-38
35-061-60	35-063-60	60	15	46	M10x1,50	40	75	35-065-60	35-067-60

Exemple de commande — Référence **35-061-38**

Support antivibratoire caoutchouc, petit diamètre, pour faibles charges

35-08

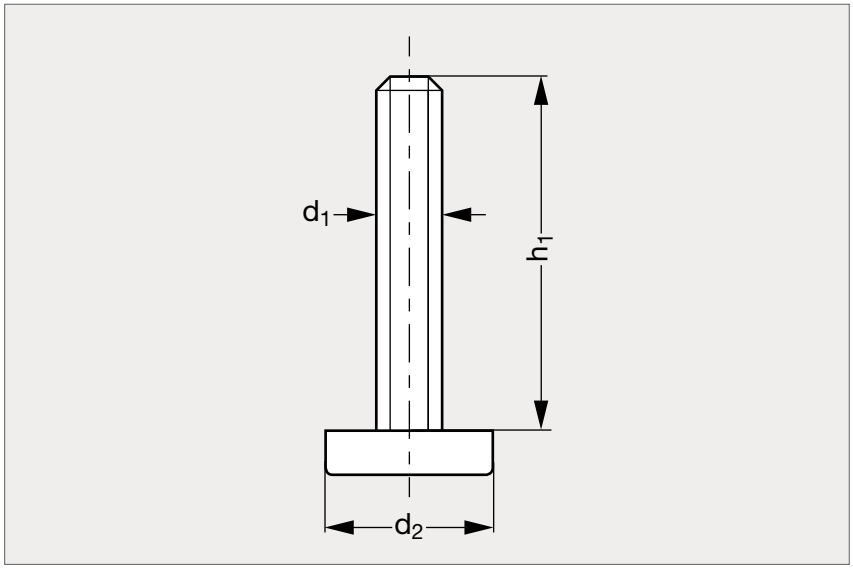



MATIÈRE

- Semelle en caoutchouc naturel.
- Tige fixe en acier galvanisé.

UTILISATION

- Absorbe les vibrations et réduit les bruits.

PRODUIT ASSOCIÉ



Plaque 35-64
Page 1008

	d_1	d_2	h_1	Charge max. (kg)	Dureté (shores)
35-080- 6	M6x1,25	30	28	30	50°
35-080- 8	M8x1,25	30	57	60	80°
35-080-10	M10x1,50	30	38	60	80°

Exemple de commande — Référence **35-080-6**

Support antivibratoire fonte, pour charges très lourdes

35-11

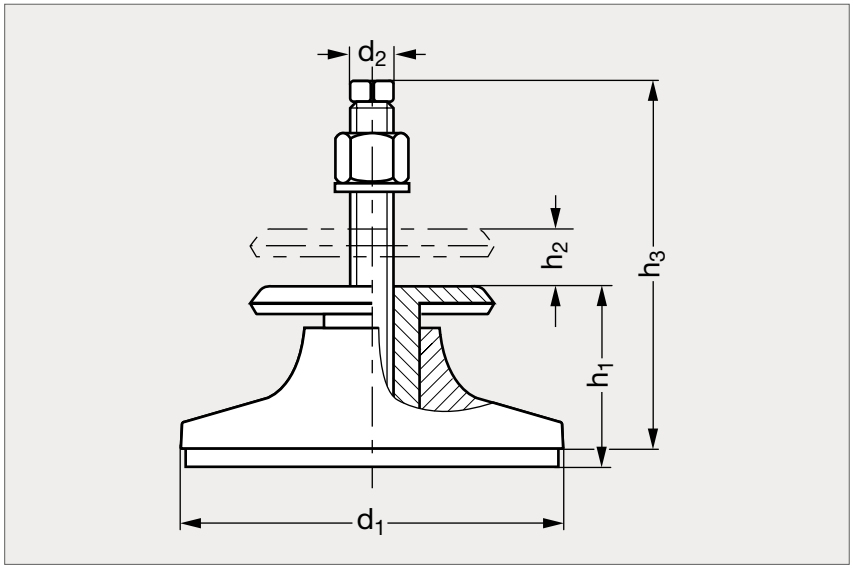



MATIÈRE

- Base en fonte.
- Platine support en acier.
- Semelle en nitrile 90° shores, épaisseur 13 mm.

UTILISATION

- S'utilise pour les machines à force verticales et horizontales importantes exigeant une liaison parfaite et de haute précision entre le support et la machine.

	d_1	d_2	h_1	h_2	h_3	Charge min. (kg)	Charge max. (kg)
35-110-140	140	M16x1,5	60	18	150	500	1500
35-110-175	174	M20x1,5	60	24	150	900	2700
35-110-200	198	M20x1,5	60	24	150	1500	4000
35-110-245	245	M24x2	80	27	150	2300	5500

Exemple de commande — Référence **35-110-140**

Support antivibratoire acier, à platine

35-12

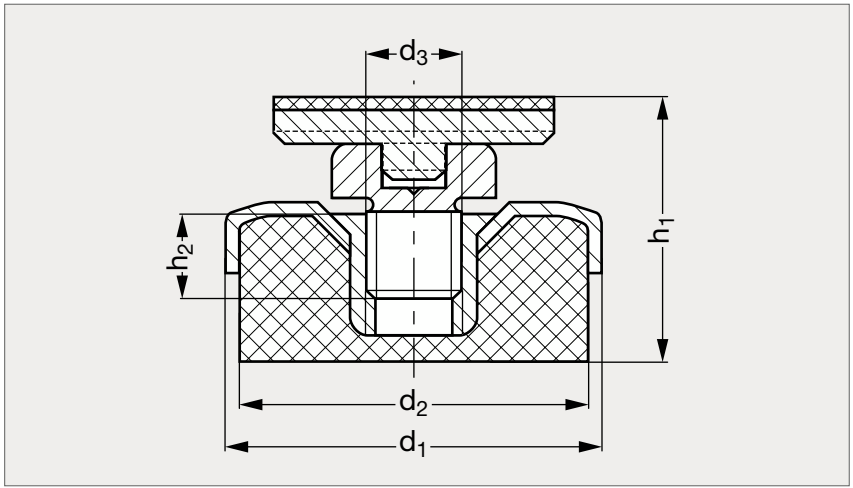



MATIÈRE

- Acier galvanisé.
- Semelle en nitrile écologique 80 shores A.

UTILISATION

- Absorbe les vibrations et réduit les bruits.
- Résiste aux huiles et solvants de nettoyage.

	d_1	d_2	d_3	h_1 min.	h_1 max.	h_2	Charge min. (kg)	Charge max. (kg)
35-120- 80	80	74	M20x1,50	54	64	20	50	500
35-120-120	120	112	M24x2	65	75	25	400	1000

Exemple de commande — Référence **35-120-80**

Support antivibratoire acier ou inox

35-14

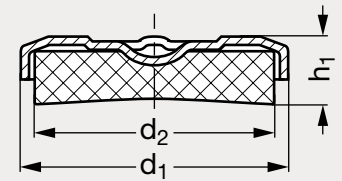



MATIÈRE

- Inox (AFNOR Z 7 CN 18-09, AISI 304 S15) ou acier galvanisé.
- Semelle en nitrile écologique 80 shores A.

UTILISATION

- Absorbe les vibrations et réduit les bruits.
- Résiste aux huiles et solvants de nettoyage.

Inox	d_1	d_2	h_1	Charge min. (kg)	Charge max. (kg)	Acier galvanisé
35-141- 80	80	74	20	50	500	35-143- 80
35-141-120	120	112	24	400	1000	35-143-120
35-141-160	160	152	29	800	2000	35-143-160
35-141-200	200	190	33	1500	4000	35-143-200

Exemple de commande — Référence **35-141-80**

Support antivibratoire acier, taraudé

35-15

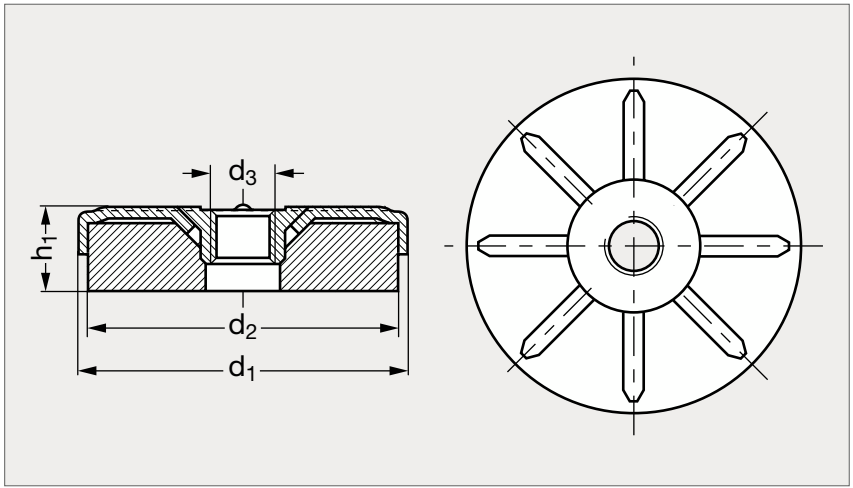



MATIÈRE

- Acier galvanisé.
- Semelle en nitrile 80° shores A.

UTILISATION

- Résiste aux huiles et solvants de nettoyage.

	d_1 ±1	d_2	d_3	h_1 ±1	Charge max. (kg)
35-150- 80	80	73	M16	23	500
35-150-120	120	112	M20	30	1000

Exemple de commande — Référence - d_3 : **35-150-80-16**

Support antivibratoire avec ou sans dispositif anti déchirement

35-23

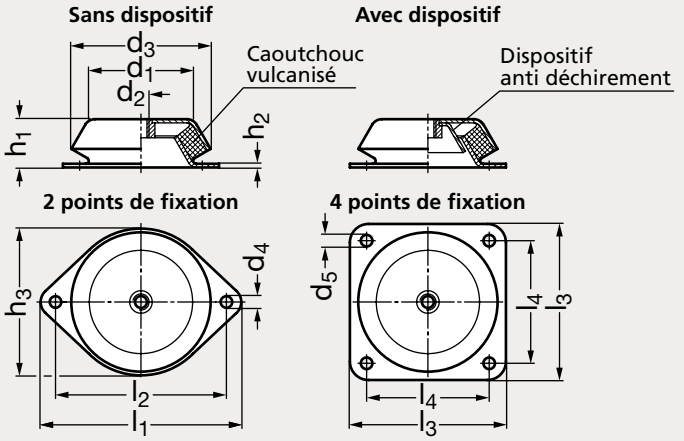



MATIÈRE

- Les amortisseurs de vibration en caoutchouc vulcanisé résistent à une température d'emploi de + 80 °C.
- Plaque de base en acier zingué.
- Insert en acier zingué.

UTILISATION

- Absorbe les vibrations et réduit les bruits.

PRODUIT ASSOCIÉ



Protection en caoutchouc
35-25
Voir notre site internet

AVEC 2 POINTS DE FIXATION													AVEC 4 POINTS DE FIXATION	
Sans dispositif anti déchirement	Avec dispositif anti déchirement	d_1	d_2	d_3	d_4	d_5	h_1	h_2	h_3	l_1	l_2	l_3	l_4	Sans dispositif anti déchirement	Avec dispositif anti déchirement
35-231- 60	35-232- 60	60	M10	78	9		30	2	78	128	110				
35-231- 90	35-232- 90	90	M12	106	13		39	3	110	170	140				
35-231-113	35-232-113	113	M16	150	12,5	12,5	52	4	150	216	184	168	132	35-235-113	35-236-113
		126	M20	177		13	63	4				184	150	35-235-126	35-236-126

Exemple de commande — Référence **35-231-60**

Pied acier ou inox, petit diamètre, avec semelle

35-72

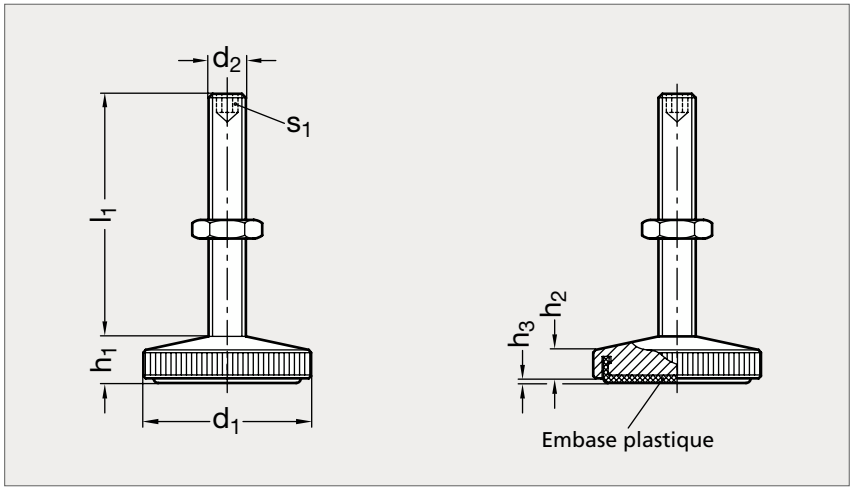



Acier Inox

MATIÈRE

- Acier 5.8 zingué, passivé bleu ou inox (AFNOR Z 6 CN 18-09, Werk 1.4301,AISI 304).
- Écrou en acier zingué, passivé bleu ou inox (AFNOR Z 6 CN 18-09, Werk 1.4301, AISI 304).
- Semelle en plastique delrin blanc ou élastomère noir 73 shore.

PRODUIT ASSOCIÉ



Plaque 35-64
Page 1008

ACIER											INOX	
Embase polyacétal	Embase élastomère	d_1	d_2	l_1		h_1	h_2	h_3 polyacétal	h_3 élastomère	s_1	Embase polyacétal	Embase élastomère
35-721-29	35-722-29	29	M 6	30	45	8	5	1	0,4	3	35-725-29	35-726-29
35-721-29	35-722-29	29	M 8	35	55	8	5	1	0,4	4	35-725-29	35-726-29
35-721-36	35-722-36	36	M 8	40	65	9	6	1	0,5	4	35-725-36	35-726-36
35-721-36	35-722-36	36	M10	45	70	9	6	1	0,5	5	35-725-36	35-726-36

Exemple de commande — Référence - d_2 - l_1 : **35-721-29-6-30**

Pied technopolymère, à tige filetée acier

35-56

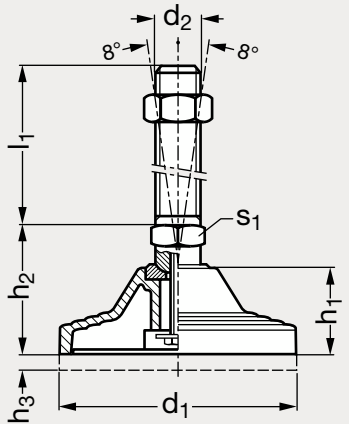



MATIÈRE

- Base en technopolymère noir mat à base de polyamide renforcé de fibres de verre.
- Résiste aux solvants, huiles, graisses et autres agents chimiques.
- Tige filetée articulée en acier zingué brillant.
- Disque antiglisse en caoutchouc NBR, 90 Shore A.
- Écrou en acier zingué brillant.

PRODUITS ASSOCIÉS



Insert taraudé 35-60
Page 1004



Insert taraudé 35-61
Page 1006



Insert taraudé 35-63
Page 1007

AVEC DISQUE ANTIGLISSE											SANS DISQUE ANTIGLISSE	
Avec écrou	Sans écrou	d_1	d_2	h_1	h_2	h_3	l_1		s_1	Charge (N)	Avec écrou	Sans écrou
35-561-125	35-562-125	125	M20	45	64	10	136	186	24	40000	35-565-125	35-566-125
35-561-125	35-562-125	125	M24	45	64	10	136	186	24	40000	35-565-125	35-566-125
35-561-125	35-562-125	125	M30	45	64	10	136	186	30	40000	35-565-125	35-566-125

Exemple de commande

Référence - d_2 - l_1

35-561-125-20-136

Pied technopolymère, avec trou de fixation et tige filetée acier

35-57

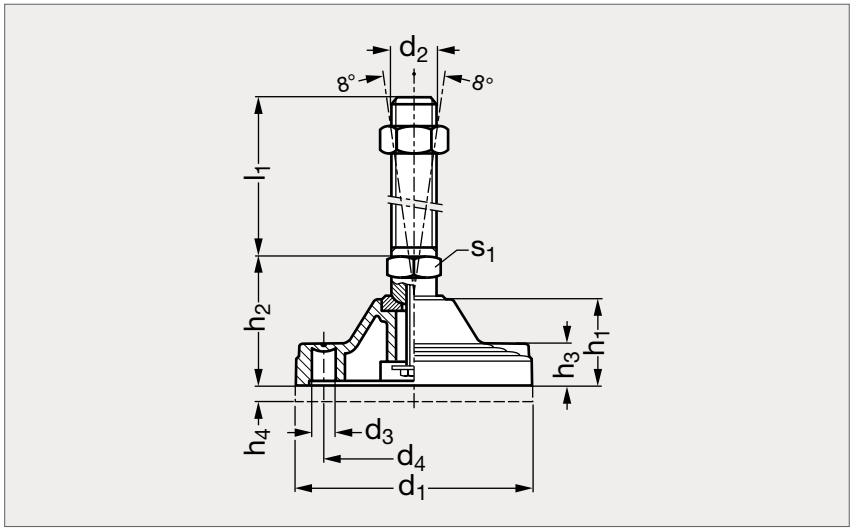



MATIÈRE

- Base en technopolymère noir mat à base de polyamide renforcé de fibres de verre.
- Résiste aux solvants, huiles, graisses et autres agents chimiques.
- Tige filetée articulée en acier zingué brillant.
- Disque antiglisse en caoutchouc NBR, 90 Shore A.
- Écrou en acier zingué brillant.

PRODUITS ASSOCIÉS



Insert taraudé 35-60
Page 1004



Insert taraudé 35-61
Page 1006



Insert taraudé 35-63
Page 1007

AVEC DISQUE ANTIGLISSE													SANS DISQUE ANTIGLISSE	
Avec écrou	Sans écrou	d_1	d_2	d_3	d_4	h_1	h_2	h_3	h_4	l_1		s_1	Charge (N)	Avec écrou	Sans écrou
35-571-125	35-572-125	125	M20	12,5	95	45	64	23	10	136	186	24	40000	35-575-125	35-576-125
35-571-125	35-572-125	125	M24	12,5	95	45	64	23	10	136	186	24	40000	35-575-125	35-576-125
35-571-125	35-572-125	125	M30	12,5	95	45	64	23	10	136	186	30	40000	35-575-125	35-576-125

Exemple de commande

Référence - d_2 - l_1

35-571-125-20-136

Pied technopolymère, à tige filetée acier

35-58

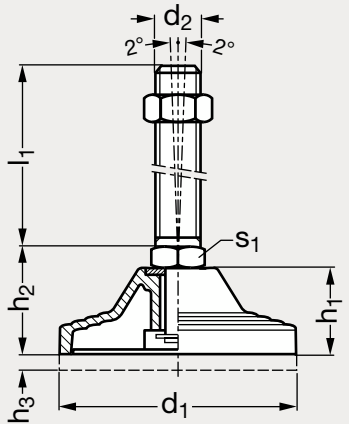



MATIÈRE

- Base en technopolymère noir mat à base de polyamide renforcé de fibres de verre.
- Résiste aux solvants, huiles, graisses et autres agents chimiques.
- Tige filetée en acier zingué brillant.
- Disque antiglisse en caoutchouc NBR, 90 Shore A.
- Écrou en acier zingué brillant.

PRODUITS ASSOCIÉS



Insert taraudé 35-60
Page 1004



Insert taraudé 35-61
Page 1006



Insert taraudé 35-63
Page 1007

AVEC DISQUE ANTIGLISSE											SANS DISQUE ANTIGLISSE	
Avec écrou	Sans écrou	d_1	d_2	h_1	h_2	h_3	l_1		s_1	Charge (N)	Avec écrou	Sans écrou
35-581-125	35-582-125	125	M20	45	55	10	95	155	24	40000	35-585-125	35-586-125
35-581-125	35-582-125	125	M24	45	55	10	95	155	24	40000	35-585-125	35-586-125
35-581-125	35-582-125	125	M30	45	55	10	155		30	40000	35-585-125	35-586-125

Exemple de commande

Référence - d_2 - l_1

35-581-125-20-95

Pied technopolymère, avec trou de fixation et tige filetée acier

35-59

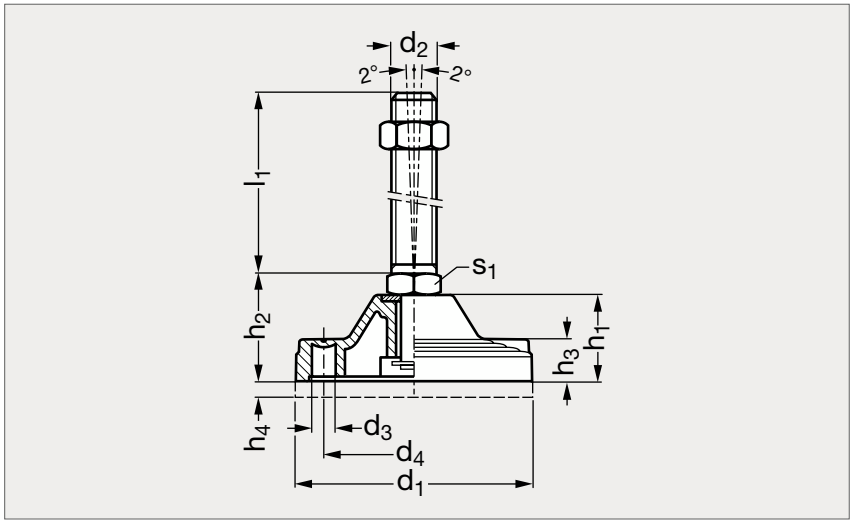



MATIÈRE

- Base en technopolymère noir mat à base de polyamide renforcé de fibres de verre.
- Résiste aux solvants, huiles, graisses et autres agents chimiques.
- Tige filetée en acier zingué brillant.
- Disque antiglisse en caoutchouc NBR, 90 Shore A.
- Écrou en acier zingué brillant.

PRODUITS ASSOCIÉS



Insert taraudé 35-60
Page 1004



Insert taraudé 35-61
Page 1006



Insert taraudé 35-63
Page 1007

AVEC DISQUE ANTIGLISSE														SANS DISQUE ANTIGLISSE	
Avec écrou	Sans écrou	d_1	d_2	d_3	d_4	h_1	h_2	h_3	h_4	l_1		s_1	Charge (N)	Avec écrou	Sans écrou
35-591-125	35-592-125	125	M20	12,5	95	45	55	23	10	95	155	24	40000	35-595-125	35-596-125
35-591-125	35-592-125	125	M24	12,5	95	45	55	23	10	95	155	24	40000	35-595-125	35-596-125
35-591-125	35-592-125	125	M30	12,5	95	45	55	23	10	155		30	40000	35-595-125	35-596-125

Exemple de commande

Référence - d_2 - l_1

35-591-125-20-95

Pied inox, à tige filetée avec méplat, écrou de protection et joint NBR

35-130

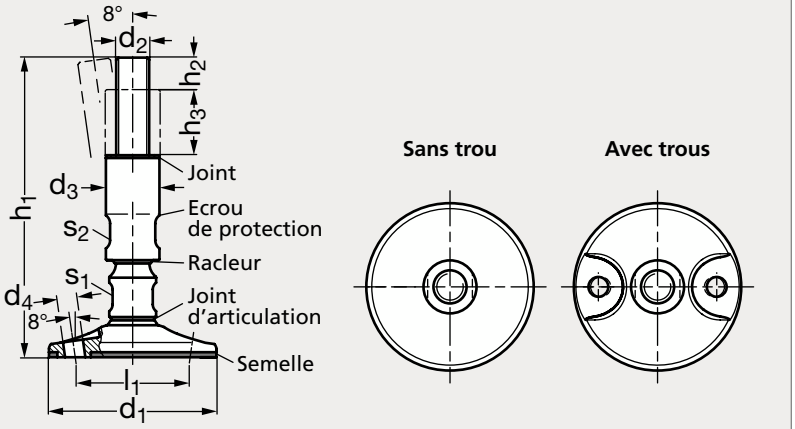



Sans trous de fixation



Avec trous de fixation

MATIÈRE

- Base, tige filetée inclinable et écrou de protection en inox (AFNOR Z 6 CN 18-09, Werk 1.4301, AISI 304).
- Joint en NBR, racleur en TPU, semelle en silicone, joint d'articulation en H-NBR.
- Se référer à notre site internet pour consulter l'ensemble des informations.

UTILISATION

- Évite les zones de rétention de saleté. Convient aux fortes exigences hygiéniques.

PRODUITS ASSOCIÉS



Vis hexagonale hygiénique 31-163 Page 1330



Poignée étrier hygiénique 11-118 Page 134



Bouton champignon hygiénique 15-134 Page 360



Manette indexable hygiénique 14-96 Page 288

Sans trou	d_1	d_2	d_3	d_4	h_1		h_2	h_3	s_1	s_2	Charge statique (kN)	Avec trous
35-1301- 80	80	M16	28	12	175	225	19	35	18	22	30	
35-1301- 80	80	M20	32	12	185	235	24	35	24	27	47	
35-1301- 80	80	M24	36	12	185	235	29	35	24	30	67	
35-1301-100	100	M16	28	12	175	225	19	35	18	22	30	35-1302-100
35-1301-100	100	M20	32	12	185	235	24	35	24	27	47	35-1302-100
35-1301-100	100	M24	36	12	185	235	29	35	24	30	67	35-1302-100
35-1301-120	120	M16	28	12	175	225	19	35	18	22	30	35-1302-120
35-1301-120	120	M20	32	12	185	235	24	35	24	27	47	35-1302-120
35-1301-120	120	M24	36	12	185	235	29	35	24	30	67	35-1302-120

Exemple de commande

Référence - d_2 - h_1

35-1301-80-16-175

Pied inox, taraudé

35-74

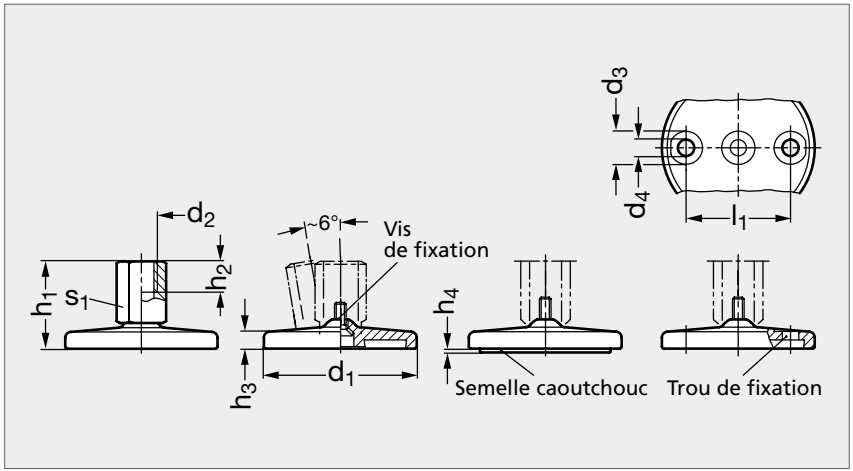



Sans trou de fixation



Avec trous de fixation

MATIÈRE

- Base en inox (AFNOR Z 6 CN 18-09, Werk 1.4301, AISI 304).
- Insert taraudé inclinable en inox (AFNOR Z 8 CNF 18-09, Werk 1.4305, AISI 303).
- Semelle en caoutchouc NBR noir, 70 shore A.

SANS TROUS DE FIXATION													AVEC TROUS DE FIXATION	
Avec semelle	Sans semelle	d_1	d_2	d_3	d_4	h_1	h_2	h_3	h_4	s_1	l_1	Charge max. (kg)	Avec semelle	Sans semelle
35-742- 80	35-744- 80	80	M 8	17	8,5	34	8	8,5	2	14	54,5	1700	35-746- 80	35-748- 80
35-742- 80	35-744- 80	80	M10	17	8,5	37	10	8,5	2	14	54,5	1700	35-746- 80	35-748- 80
35-742- 80	35-744- 80	80	M12	17	8,5	40	12	8,5	2	17	54,5	1700	35-746- 80	35-748- 80
35-742- 80	35-744- 80	80	M16	17	8,5	46	16	8,5	2	22	54,5	1700	35-746- 80	35-748- 80
35-742- 80	35-744- 80	80	M20	17	8,5	54	20	8,5	2	27	54,5	2800	35-746- 80	35-748- 80
35-742-100	35-744-100	100	M 8	17	8,5	35	8	9	3	14	70,5	1700	35-746-100	35-748-100
35-742-100	35-744-100	100	M10	17	8,5	38	10	9	3	14	70,5	1700	35-746-100	35-748-100
35-742-100	35-744-100	100	M12	17	8,5	41	12	9	3	17	70,5	1700	35-746-100	35-748-100
35-742-100	35-744-100	100	M16	17	8,5	47	16	9	3	22	70,5	1700	35-746-100	35-748-100
35-742-100	35-744-100	100	M20	17	8,5	55	20	9	3	27	70,5	2800	35-746-100	35-748-100
35-742-120	35-744-120	120	M20	17	8,5	59	20	12	3,5	27	95	2800	35-746-120	35-748-120

Exemple de commande — Référence - d_2 : **35-742-80-8**

Pied inox, à tige filetée

35-75

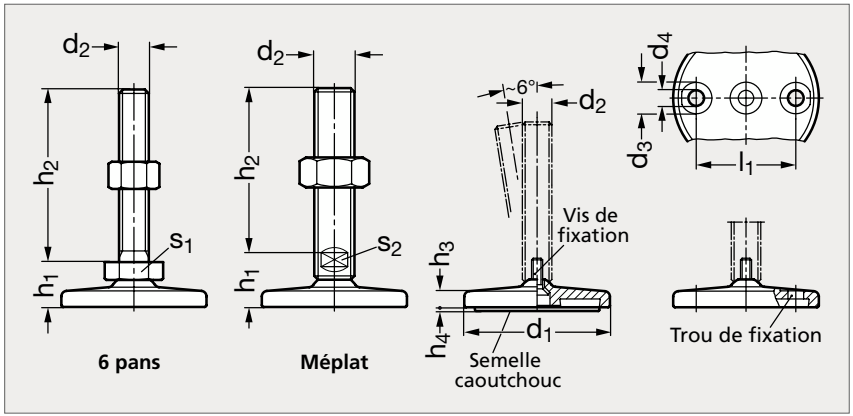



Sans semelle, sans trou de fixation

Sans semelle, avec trous de fixation

Avec semelle, sans trou de fixation

Avec semelle et trous de fixation

MATIÈRE

- Base et écrou en inox (AFNOR Z 6 CN 18-09, Werk 1.4301, AISI 304).
- Tige filetée inclinable en inox (AFNOR Z 8 CNF 18-09, Werk 1.4305, AISI 303).
- Semelle en caoutchouc NBR noir, 70 shore A.

SANS TROU DE FIXATION — **AVEC TROUS DE FIXATION**

Avec semelle	Sans semelle	d_1	d_2	d_3	d_4	h_1	h_2				h_3	h_4	s_1	s_2	l_1	Charge statique (kN)	Avec semelle	Sans semelle
35-751- 80	35-753- 80	80	M 8	17	8,5	19,5	40	50	63		8,5	2	17		54,5	6	35-755- 80	35-757- 80
35-751- 80	35-753- 80	80	M10	17	8,5	19,5	50	60	80	100	8,5	2	17		54,5	11	35-755- 80	35-757- 80
35-751- 80	35-753- 80	80	M12	17	8,5	19,5	60	80	100	125	8,5	2	17		54,5	16	35-755- 80	35-757- 80
35-751- 80	35-753- 80	80	M16	17	8,5	25,5	75	100	125	150	200	8,5	2		12	54,5	17	35-755- 80	35-757- 80
35-751- 80	35-753- 80	80	M20	17	8,5	27	75	100	125	150	200	8,5	2		15	54,5	28	35-755- 80	35-757- 80
35-751- 80	35-753- 80	80	M24	17	8,5	30,5	100	125	150	200		8,5	2		19	54,5	46	35-755- 80	35-757- 80
35-751-100	35-753-100	100	M 8	17	8,5	20,5	40	50	63			9	3	17		70,5	6	35-755-100	35-757-100
35-751-100	35-753-100	100	M10	17	8,5	20,5	50	60	80	100		9	3	17		70,5	11	35-755-100	35-757-100
35-751-100	35-753-100	100	M12	17	8,5	20,5	60	80	100	125		9	3	17		70,5	16	35-755-100	35-757-100
35-751-100	35-753-100	100	M16	17	8,5	26,5	75	100	125	150	200	9	3		12	70,5	17	35-755-100	35-757-100
35-751-100	35-753-100	100	M20	17	8,5	28	75	100	125	150	200	9	3		15	70,5	28	35-755-100	35-757-100
35-751-100	35-753-100	100	M24	17	8,5	31,5	100	125	150	200		9	3		19	70,5	46	35-755-100	35-757-100
35-751-120	35-753-120	120	M20	17	8,5	32	75	100	125	150	200	12	3,5		15	95	28	35-755-120	35-757-120
35-751-120	35-753-120	120	M24	17	8,5	35,5	100	125	150	200		12	3,5		19	95	46	35-755-120	35-757-120
35-751-120	35-753-120	120	M30	17	8,5	39,5	100	125	150	200		12	3,5		24	95	43	35-755-120	35-757-120

Exemple de commande

Référence - d_2 - h_2

35-751-80-8-40

Fiche technique - Pieds de machines

Besoin d'en savoir plus sur nos pieds de machines ?

Consultez notre fiche technique dédiée sur :

composants.emile-maurin.fr

- Fonctions, versions
- Critères de sélection
- Types de bases
- Modes de fixation
- Guides de choix...



Pied inox, à tige filetée avec six pans creux

35-77

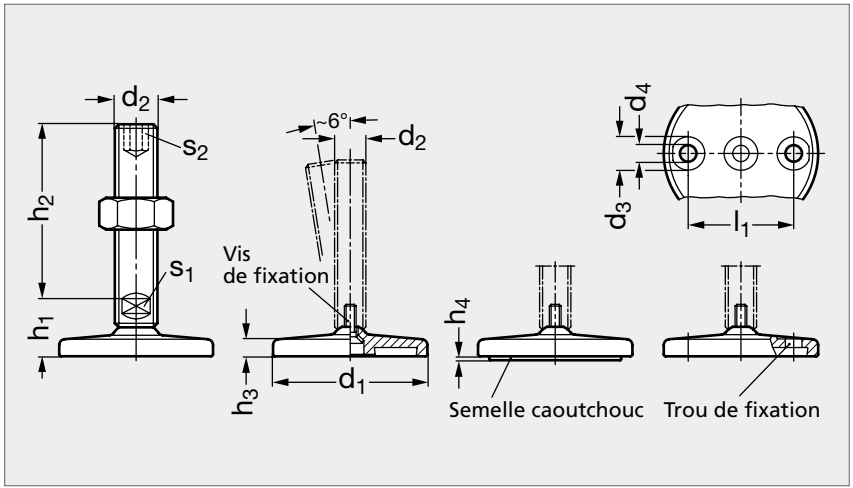



Sans trou de fixation



Avec trous de fixation

MATIÈRE

- Base et écrou en inox (AFNOR Z 6 CN 18-09, Werk 1.4301, AISI 304).
- Tige filetée inclinable en inox (AFNOR Z 8 CNF 18-09, Werk 1.4305, AISI 303).
- Semelle en caoutchouc NBR noir, 70 shore A.

Pied inox, à tige filetée avec six pans creux

SANS TROUS DE FIXATION

Avec semelle		Sans semelle																	
Avec écrou	Sans écrou	Avec écrou	Sans écrou	d_1	d_2	d_3	d_4	h_1	h_2						h_3	h_4	s_1	s_2	l_1	Charge max. (kg)
35-771- 80	35-772- 80	35-773- 80	35-774- 80	80	M16	17	8,5	25,5	75	100	125	150	200		8,5	2	12	8	54,5	1700
35-771- 80	35-772- 80	35-773- 80	35-774- 80	80	M20	17	8,5	27	75	100	125	150	200		8,5	2	15	10	54,5	2800
35-771- 80	35-772- 80	35-773- 80	35-774- 80	80	M24	17	8,5	30,5	100	125	150	200			8,5	2	19	12	54,5	4600
35-771-100	35-772-100	35-773-100	35-774-100	100	M16	17	8,5	26,5	75	100	125	150	200		9	3	12	8	70,5	1700
35-771-100	35-772-100	35-773-100	35-774-100	100	M20	17	8,5	28	75	100	125	150	200		9	3	15	10	70,5	2800
35-771-100	35-772-100	35-773-100	35-774-100	100	M24	17	8,5	31,5	100	125	150	200			9	3	19	12	70,5	4600
35-771-120	35-772-120	35-773-120	35-774-120	120	M20	17	8,5	32	75	100	125	150	200		12	3,5	15	10	95	2800
35-771-120	35-772-120	35-773-120	35-774-120	120	M24	17	8,5	35,5	100	125	150	200			12	3,5	19	12	95	4600
35-771-120	35-772-120	35-773-120	35-774-120	120	M30	17	8,5	39,5	100	125	150	200			12	3,5	24	12	95	4300

AVEC TROUS DE FIXATION

Avec semelle		Sans semelle																	
Avec écrou	Sans écrou	Avec écrou	Sans écrou	d_1	d_2	d_3	d_4	h_1	h_2						h_3	h_4	s_1	s_2	l_1	Charge max. (kg)
35-775- 80	35-776- 80	35-777- 80	35-778- 80	80	M16	17	8,5	25,5	75	100	125	150	200		8,5	2	12	8	54,5	1700
35-775- 80	35-776- 80	35-777- 80	35-778- 80	80	M20	17	8,5	27	75	100	125	150	200		8,5	2	15	10	54,5	2800
35-775- 80	35-776- 80	35-777- 80	35-778- 80	80	M24	17	8,5	30,5	100	125	150	200			8,5	2	19	12	54,5	4600
35-775-100	35-776-100	35-777-100	35-778-100	100	M16	17	8,5	26,5	75	100	125	150	200		9	3	12	8	70,5	1700
35-775-100	35-776-100	35-777-100	35-778-100	100	M20	17	8,5	28	75	100	125	150	200		9	3	15	10	70,5	2800
35-775-100	35-776-100	35-777-100	35-778-100	100	M24	17	8,5	31,5	100	125	150	200			9	3	19	12	70,5	4600
35-775-120	35-776-120	35-777-120	35-778-120	120	M20	17	8,5	32	75	100	125	150	200		12	3,5	15	10	95	2800
35-775-120	35-776-120	35-777-120	35-778-120	120	M24	17	8,5	35,5	100	125	150	200			12	3,5	19	12	95	4600
35-775-120	35-776-120	35-777-120	35-778-120	120	M30	17	8,5	39,5	100	125	150	200			12	3,5	24	12	95	4300

Exemple de commande

Référence - d_2 h_2

35-771-80-16-75

Pied inox, à tige filetée avec six pans

35-78

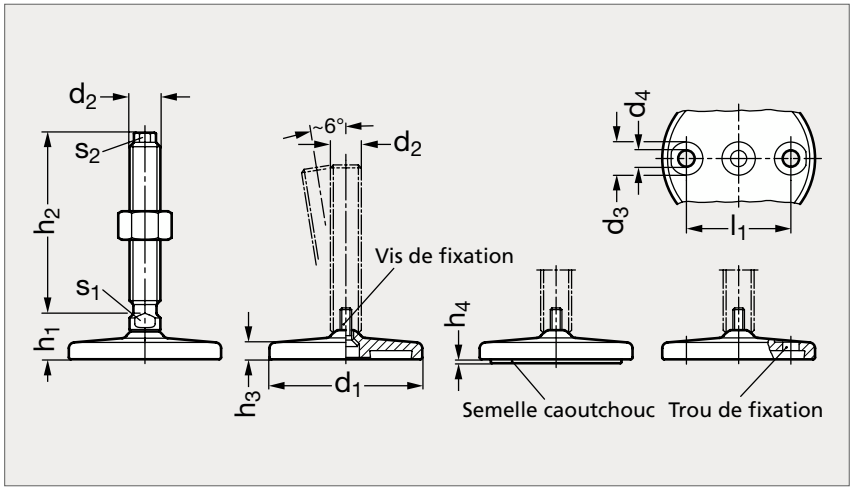



Sans trou de fixation



Avec trous de fixation

MATIÈRE

- Base et écrou en inox (AFNOR Z 6 CN 18-09, Werk 1.4301, AISI 304).
- Tige filetée inclinable en inox (AFNOR Z 8 CNF 18-09, Werk 1.4305, AISI 303).
- Semelle en caoutchouc NBR noir, 70 shore A.

Pied inox, à tige filetée avec six pans

SANS TROUS DE FIXATION

Avec semelle		Sans semelle																
Avec écrou	Sans écrou	Avec écrou	Sans écrou	d_1	d_2	d_3	d_4	h_1	h_2				h_3	h_4	s_1	s_2	l_1	Charge max. (kg)
35-781- 80	35-782- 80	35-783- 80	35-784- 80	80	M16	17	8,5	21,5	75	100	125	150	8,5	2	12	10	54,5	2100
35-781- 80	35-782- 80	35-783- 80	35-784- 80	80	M20	17	8,5	23	100	125	150	200	8,5	2	16	13	54,5	3500
35-781- 80	35-782- 80	35-783- 80	35-784- 80	80	M24	17	8,5	26	100	150	200		8,5	2	20	17	54,5	5200
35-781-100	35-782-100	35-783-100	35-784-100	100	M16	17	8,5	22,5	75	100	125	150	9	3	12	10	70,5	2100
35-781-100	35-782-100	35-783-100	35-784-100	100	M20	17	8,5	24	100	125	150	200	9	3	16	13	70,5	3500
35-781-100	35-782-100	35-783-100	35-784-100	100	M24	17	8,5	27	100	150	200		9	3	20	17	70,5	5200

AVEC TROUS DE FIXATION

Avec semelle		Sans semelle																
Avec écrou	Sans écrou	Avec écrou	Sans écrou	d_1	d_2	d_3	d_4	h_1	h_2				h_3	h_4	s_1	s_2	l_1	Charge max. (kg)
35-785- 80	35-786- 80	35-787- 80	35-788- 80	80	M16	17	8,5	21,5	75	100	125	150	8,5	2	12	10	54,5	2100
35-785- 80	35-786- 80	35-787- 80	35-788- 80	80	M20	17	8,5	23	100	125	150	200	8,5	2	16	13	54,5	3500
35-785- 80	35-786- 80	35-787- 80	35-788- 80	80	M24	17	8,5	26	100	150	200		8,5	2	20	17	54,5	5200
35-785-100	35-786-100	35-787-100	35-788-100	100	M16	17	8,5	22,5	75	100	125	150	9	3	12	10	70,5	2100
35-785-100	35-786-100	35-787-100	35-788-100	100	M20	17	8,5	24	100	125	150	200	9	3	16	13	70,5	3500
35-785-100	35-786-100	35-787-100	35-788-100	100	M24	17	8,5	27	100	150	200		9	3	20	17	70,5	5200

Exemple de commande

Référence - d_2 - h_2

35-781-80-16-75

Pied inox, à tige filetée avec écrou de protection

35-79

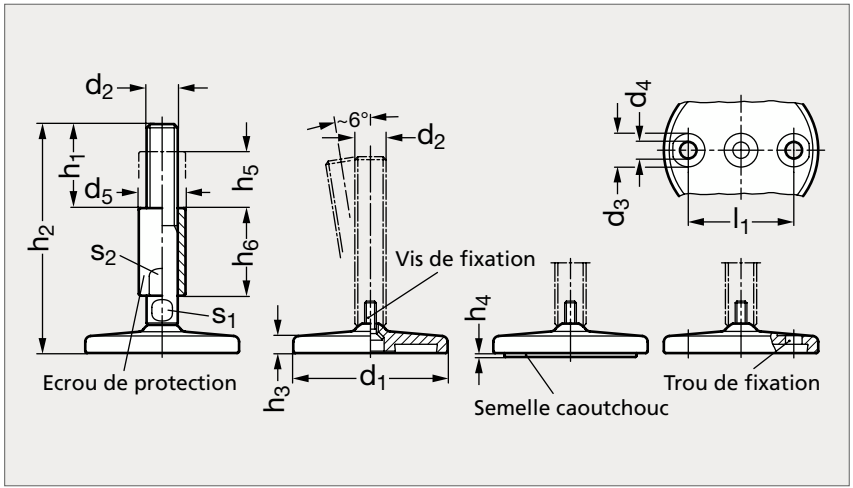



Sans trou de fixation



Avec trous de fixation

MATIÈRE

- Base en inox (AFNOR Z 6 CN 18-09, Werk 1.4301, AISI 304).
- Tige filetée inclinable et écrou de protection en inox (AFNOR Z 8 CNF 18-09, Werk 1.4305, AISI 303).
- Semelle en caoutchouc NBR noir, 70 shore A.

SANS TROUS DE FIXATION — **AVEC TROUS DE FIXATION**

Avec semelle	Sans semelle	d_1	d_2	d_3	d_4	d_5	h_1	h_2				h_3	h_4	h_5	h_6	s_1	s_2	l_1	Charge max. (kg)	Avec semelle	Sans semelle
35-792- 80	35-794- 80	80	M16	17	8,5	24	45	118	143	168	193	8,5	2	29	45	12	20	54,5	2500	35-796- 80	35-798- 80
35-792- 80	35-794- 80	80	M20	17	8,5	30	56	143	168	193	243	8,5	2	36	56	16	24	54,5	3500	35-796- 80	35-798- 80
35-792- 80	35-794- 80	80	M24	17	8,5	35	67	168	218	268		8,5	2	42	67	20	30	54,5	5200	35-796- 80	35-798- 80
35-792-100	35-794-100	100	M16	17	8,5	24	45	119	144	169	194	9	3	32	45	12	20	70,5	2500	35-796-100	35-798-100
35-792-100	35-794-100	100	M20	17	8,5	30	56	144	169	194	244	9	3	40	56	16	24	70,5	3500	35-796-100	35-798-100
35-792-100	35-794-100	100	M24	17	8,5	35	67	169	219	269		9	3	48	67	20	30	70,5	5200	35-796-100	35-798-100

Exemple de commande

Référence - d_2 - h_2

35-792-80-16-118

Pied acier ou inox, taraudé, avec semelle en caoutchouc

35-27

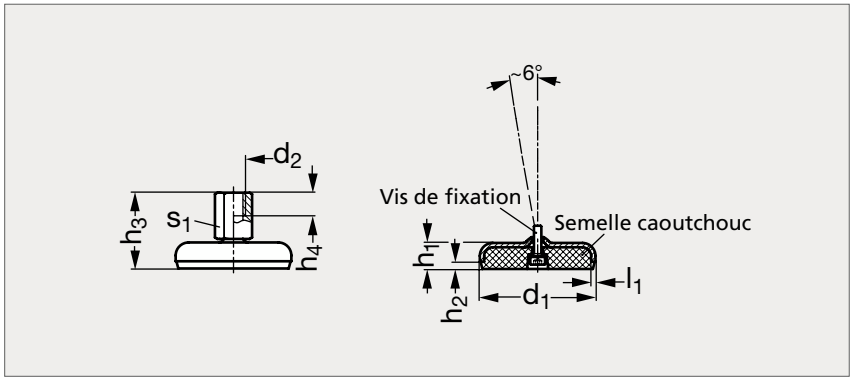



Acier semelle noire | Acier semelle blanche | Inox semelle noire

MATIÈRE

- Base en acier zingué, passivé bleu ou en inox (AFNOR Z 6 CN 18-09, Werk 1.4301, AISI 304), mat.
- Insert taraudé inclinable en acier zingué, passivé bleu ou en inox (AFNOR Z 8 CNF 18-09, Werk 1.4305, AISI 303).
- Semelle en caoutchouc Perbunan (NBR) noir ou Santoprène (TPE) blanc, 80 ± 5 shore A.

Noir	d_1	d_2	l_1	h_1	h_2	h_3	h_4	s_1	Charge statique noir (kN)	Charge statique blanc (kN)	Blanc
35-271- 50	50	M 8	3	14,5	3,5	37	8	14	8	8	35-273- 50
35-271- 50	50	M 10	3	14,5	3,5	40	10	14	13	13	35-273- 50
35-271- 50	50	M 12	3	14,5	3,5	43	12	17	16	13	35-273- 50
35-271- 50	50	M 16	3	14,5	3,5	49	16	22	16	13	35-273- 50
35-271- 60	60	M 8	3	16	4	38	8	14	8	8	35-273- 60
35-271- 60	60	M 10	3	16	4	41	10	14	13	13	35-273- 60
35-271- 60	60	M 12	3	16	4	45	12	17	16	13	35-273- 60
35-271- 60	60	M 16	3	16	4	50	16	22	16	13	35-273- 60
35-271- 80	80	M 8	3	18	5	40	8	14	8	8	35-273- 80
35-271- 80	80	M 10	3	18	5	43	10	14	12	11	35-273- 80
35-271- 80	80	M 12	3	18	5	47	12	17	12	11	35-273- 80
35-271- 80	80	M 16	3	18	5	52	16	22	12	11	35-273- 80
35-271- 80	80	M 20	3	18	5	60	20	27	12	11	35-273- 80
35-271-100	100	M 8	3	20	6	42	8	14	8	8	35-273-100
35-271-100	100	M 10	3	20	6	45	10	14	11	10	35-273-100
35-271-100	100	M 12	3	20	6	49	12	17	11	10	35-273-100
35-271-100	100	M 16	3	20	6	54	16	22	11	10	35-273-100
35-271-100	100	M 20	3	20	6	62	20	27	11	10	35-273-100
35-271-120	120	M 20	4	22	6	65	20	27	20	16	35-273-120

Exemple de commande — Référence - d_2 : **35-271-50-8**

Pied inox, taraudé, avec semelle vulcanisée en caoutchouc

35-27

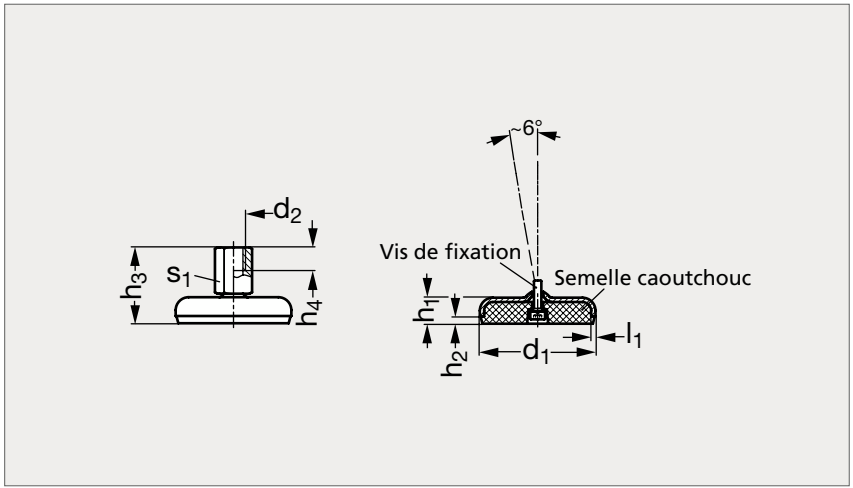



Semelle noire

Semelle blanche

MATIÈRE

- Base en inox (AFNOR Z 6 CN 18-09, Werk 1.4301, AISI 304), mat ou poli.
- Insert taraudé inclinable en inox (AFNOR Z 8 CNF 18-09, Werk 1.4305, AISI 303).
- Semelle vulcanisée en caoutchouc Perbunan (NBR) noir ou blanc, 80 ± 5 shore A.

Pied inox, taraudé, avec semelle vulcanisée en caoutchouc

35-27

SEMELLE COLLÉE												SEMELLE VULCANISÉE			
Mat												Mat		Poli	
Noir	Blanc	d_1	d_2	l_1	h_1	h_2	h_3	h_4	s_1	Charge statique noir (kN)	Charge statique blanc (kN)	Noir	Blanc	Noir	Blanc
35-276- 50	35-278- 50	50	M 8	3	14,5	3,5	37	8	14	8	8				
35-276- 50	35-278- 50	50	M 10	3	14,5	3,5	40	10	14	13	13				
35-276- 50	35-278- 50	50	M 12	3	14,5	3,5	43	12	17	20	20				
35-276- 50	35-278- 50	50	M 16	3	14,5	3,5	49	16	22	28	25				
35-276- 60	35-278- 60	60	M 8	3	16	4	38	8	14	8	8	35-272- 60	35-274- 60	35-277- 60	35-279- 60
35-276- 60	35-278- 60	60	M 10	3	16	4	41	10	14	13	13	35-272- 60	35-274- 60	35-277- 60	35-279- 60
35-276- 60	35-278- 60	60	M 12	3	16	4	45	12	17	20	20	35-272- 60	35-274- 60	35-277- 60	35-279- 60
35-276- 60	35-278- 60	60	M 16	3	16	4	50	16	22	28	25	35-272- 60	35-274- 60	35-277- 60	35-279- 60
35-276- 80	35-278- 80	80	M 8	3	18	5	40	8	14	8	8	35-272- 80	35-274- 80	35-277- 80	35-279- 80
35-276- 80	35-278- 80	80	M 10	3	18	5	43	10	14	13	13	35-272- 80	35-274- 80	35-277- 80	35-279- 80
35-276- 80	35-278- 80	80	M 12	3	18	5	47	12	17	15	15	35-272- 80	35-274- 80	35-277- 80	35-279- 80
35-276- 80	35-278- 80	80	M 16	3	18	5	52	16	22	19	15	35-272- 80	35-274- 80	35-277- 80	35-279- 80
35-276- 80	35-278- 80	80	M 20	3	18	5	60	20	27	19	15	35-272- 80	35-274- 80	35-277- 80	35-279- 80
35-276-100	35-278-100	100	M 8	3	20	6	42	8	14	8	8	35-272-100	35-274-100	35-277-100	35-279-100
35-276-100	35-278-100	100	M 10	3	20	6	45	10	14	13	13	35-272-100	35-274-100	35-277-100	35-279-100
35-276-100	35-278-100	100	M 12	3	20	6	49	12	17	17	14	35-272-100	35-274-100	35-277-100	35-279-100
35-276-100	35-278-100	100	M 16	3	20	6	54	16	22	17	14	35-272-100	35-274-100	35-277-100	35-279-100
35-276-100	35-278-100	100	M 20	3	20	6	62	20	27	17	14	35-272-100	35-274-100	35-277-100	35-279-100
35-276-120	35-278-120	120	M 20	4	22	6	65	20	27	25	22				

Exemple de commande

Référence - d_2

35-272-60-8

Pied acier, à tige filetée, avec semelle collée

35-204

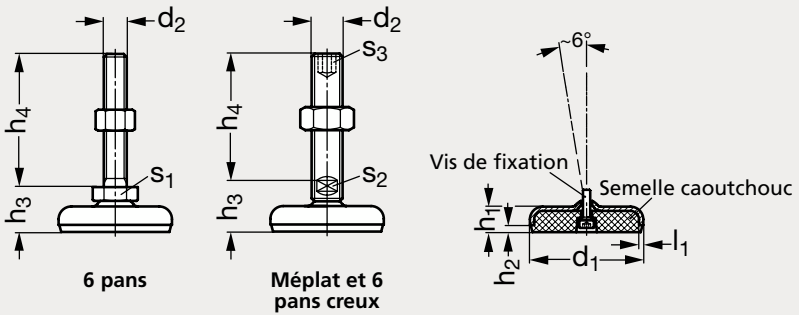



Semelle noire, M16 à M30



Semelle blanche, M8 à M12



Semelle blanche, M16 à M30

MATIÈRE

- Base, patte de fixation et écrou en acier zingué, passivé bleu.
- Tige filetée inclinable en acier zingué, passivé bleu.
- Semelle en caoutchouc Perbunan (NBR) noir ou Santoprène (TPE) blanc, 80 ± 5 shore A.

Pied acier, à tige filetée, avec semelle collée

35-204

NOIR																	BLANC	
Avec écrou	Sans écrou	d_1	d_2	h_1	h_2	h_3	h_4					l_1	s_1	s_2	s_3	Charge statique noir (kN)	Charge statique blanc (kN)	Avec écrou	Sans écrou
35-2041- 50	35-2042- 50	50	M 8	14,5	3,5	23	40	50	63			3	17			8	8	35-2043- 50	35-2044- 50
35-2041- 50	35-2042- 50	50	M10	14,5	3,5	23	50	60	80	100		3	17			10	10	35-2043- 50	35-2044- 50
35-2041- 50	35-2042- 50	50	M12	14,5	3,5	23	60	80	100	125		3	17			12	12	35-2043- 50	35-2044- 50
35-2041- 50	35-2042- 50	50	M16	14,5	3,5	29	75	100	125	150	200	3		12	8	16	13	35-2043- 50	35-2044- 50
35-2041- 60	35-2042- 60	60	M 8	16	4	24	40	50	63			3	17			8	8	35-2043- 60	35-2044- 60
35-2041- 60	35-2042- 60	60	M10	16	4	24	50	60	80	100		3	17			10	10	35-2043- 60	35-2044- 60
35-2041- 60	35-2042- 60	60	M12	16	4	24	60	80	100	125		3	17			12	12	35-2043- 60	35-2044- 60
35-2041- 60	35-2042- 60	60	M16	16	4	30	75	100	125	150	200	3		12	8	16	13	35-2043- 60	35-2044- 60
35-2041- 80	35-2042- 80	80	M 8	18	5	26	40	50	63			3	17			8	8	35-2043- 80	35-2044- 80
35-2041- 80	35-2042- 80	80	M10	18	5	26	50	60	80	100		3	17			10	10	35-2043- 80	35-2044- 80
35-2041- 80	35-2042- 80	80	M12	18	5	26	60	80	100	125		3	17			12	12	35-2043- 80	35-2044- 80
35-2041- 80	35-2042- 80	80	M16	18	5	32	75	100	125	150	200	3		12	8	12	11	35-2043- 80	35-2044- 80
35-2041- 80	35-2042- 80	80	M20	18	5	33	75	100	125	150	200	3		15	10	12	11	35-2043- 80	35-2044- 80
35-2041- 80	35-2042- 80	80	M24	18	5	36	100	125	150	200		3		19	12	12	11	35-2043- 80	35-2044- 80
35-2041-100	35-2042-100	100	M 8	20	6	28	40	50	63			3	17			8	8	35-2043-100	35-2044-100
35-2041-100	35-2042-100	100	M10	20	6	28	50	60	80	100		3	17			10	10	35-2043-100	35-2044-100
35-2041-100	35-2042-100	100	M12	20	6	28	60	80	100	125		3	17			11	10	35-2043-100	35-2044-100
35-2041-100	35-2042-100	100	M16	20	6	34	75	100	125	150	200	3		12	8	11	10	35-2043-100	35-2044-100
35-2041-100	35-2042-100	100	M20	20	6	35	75	100	125	150	200	3		15	10	11	10	35-2043-100	35-2044-100
35-2041-100	35-2042-100	100	M24	20	6	38	100	125	150	200		3		19	12	11	10	35-2043-100	35-2044-100
35-2041-120	35-2042-120	120	M20	22	6	39	100	125	150	200		4		15	10	20	16	35-2043-120	35-2044-120
35-2041-120	35-2042-120	120	M24	22	6	42	100	125	150	200		4		19	12	20	16	35-2043-120	35-2044-120
35-2041-120	35-2042-120	120	M30	22	6	46	100	125	150	200		4		24	12	20	16	35-2043-120	35-2044-120

Exemple de commande

Référence - d_2 - h_4

35-2041-50-8-40

Pied inox, à tige filetée, avec semelle collée

35-208

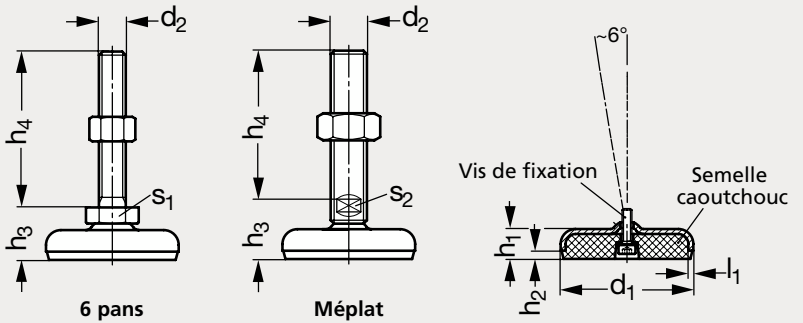



Semelle noire, M8 à M12



Semelle blanche, M16 à M30

MATIÈRE

- Base et écrou en inox (AFNOR Z 6 CN 18-09, Werk 1.4301, AISI 304), mat.
- Tige filetée inclinable en inox (AFNOR Z 8 CNF 18-09, Werk 1.4305, AISI 303).
- Semelle collée en caoutchouc Perbunan (NBR) noir ou Santoprène (TPE) blanc, 80 ± 5 shore A.

Pied inox, à tige filetée, avec semelle collée

35-208

NOIR																BLANC	
Avec écrou	Sans écrou	d_1	d_2	h_1	h_2	h_3	h_4					l_1	s_1	s_2	Charge statique noir (kN)	Charge statique blanc (kN)	Avec écrou	Sans écrou
35-2081- 50	35-2082- 50	50	M 8	14,5	3,5	23	40	50	63			3	17		8	8	35-2083- 50	35-2084- 50
35-2081- 50	35-2082- 50	50	M10	14,5	3,5	23	50	60	80	100		3	17		14	14	35-2083- 50	35-2084- 50
35-2081- 50	35-2082- 50	50	M12	14,5	3,5	23	60	80	100	125		3	17		20	20	35-2083- 50	35-2084- 50
35-2081- 50	35-2082- 50	50	M16	14,5	3,5	29	75	100	125	150	200	3		12	28	28	35-2083- 50	35-2084- 50
35-2081- 60	35-2082- 60	60	M 8	16	4	24	40	50	63			3	17		8	8	35-2083- 60	35-2084- 60
35-2081- 60	35-2082- 60	60	M10	16	4	24	50	60	80	100		3	17		14	14	35-2083- 60	35-2084- 60
35-2081- 60	35-2082- 60	60	M12	16	4	24	60	80	100	125		3	17		20	20	35-2083- 60	35-2084- 60
35-2081- 60	35-2082- 60	60	M16	16	4	30	75	100	125	150	200	3		12	28	25	35-2083- 60	35-2084- 60
35-2081- 80	35-2082- 80	80	M 8	18	5	26	40	50	63			3	17		8	8	35-2083- 80	35-2084- 80
35-2081- 80	35-2082- 80	80	M10	18	5	26	50	60	80	100		3	17		14	14	35-2083- 80	35-2084- 80
35-2081- 80	35-2082- 80	80	M12	18	5	26	60	80	100	125		3	17		19	15	35-2083- 80	35-2084- 80
35-2081- 80	35-2082- 80	80	M16	18	5	32	75	100	125	150	200	3		12	19	15	35-2083- 80	35-2084- 80
35-2081- 80	35-2082- 80	80	M20	18	5	33	75	100	125	150	200	3		15	19	15	35-2083- 80	35-2084- 80
35-2081- 80	35-2082- 80	80	M24	18	5	36	100	125	150	200		3		19	19	15	35-2083- 80	35-2084- 80
35-2081-100	35-2082-100	100	M 8	20	6	28	40	50	63			3	17		8	8	35-2083-100	35-2084-100
35-2081-100	35-2082-100	100	M10	20	6	28	50	60	80	100		3	17		14	14	35-2083-100	35-2084-100
35-2081-100	35-2082-100	100	M12	20	6	28	60	80	100	125		3	17		17	14	35-2083-100	35-2084-100
35-2081-100	35-2082-100	100	M16	20	6	34	75	100	125	150	200	3		12	17	14	35-2083-100	35-2084-100
35-2081-100	35-2082-100	100	M20	20	6	35	75	100	125	150	200	3		15	17	14	35-2083-100	35-2084-100
35-2081-100	35-2082-100	100	M24	20	6	38	100	125	150	200		3		19	17	14	35-2083-100	35-2084-100
35-2081-120	35-2082-120	120	M20	22	6	39	100	125	150	200		4		15	25	22	35-2083-120	35-2084-120
35-2081-120	35-2082-120	120	M24	22	6	42	100	125	150	200		4		19	25	22	35-2083-120	35-2084-120
35-2081-120	35-2082-120	120	M30	22	6	46	100	125	150	200		4		24	25	22	35-2083-120	35-2084-120

Exemple de commande

Référence - d_2 - h_4

35 - 2081 - 50 - 8 - 40

Pied inox, à tige filetée, avec semelle vulcanisée

35-212

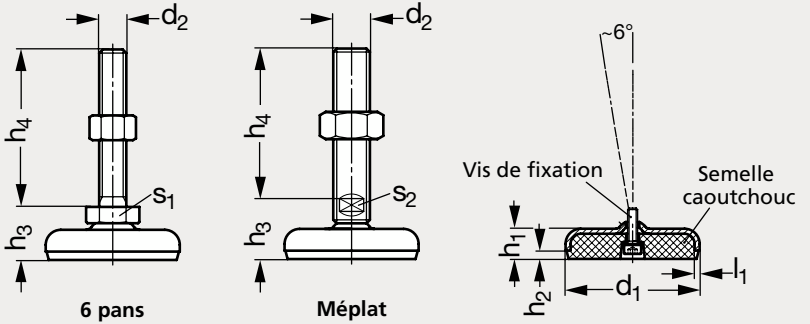



Mat, semelle blanche, M16 à M24



Poli, semelle noire, M8 à M12

MATIÈRE

- Base et écrou en inox (AFNOR Z 6 CN 18-09, Werk 1.4301, AISI 304), mat ou poli.
- Tige filetée inclinable en inox (AFNOR Z 8 CNF 18-09, Werk 1.4305, AISI 303).
- Semelle vulcanisée en caoutchouc Perbunan (NBR) noir ou blanc, 80 ± 5 shore A.

Pied inox, à tige filetée, avec semelle vulcanisée

35-212

MAT

Noir		Blanc																
Avec écrou	Sans écrou	Avec écrou	Sans écrou	d_1	d_2	h_1	h_2	h_3	h_4					l_1	s_1	s_2	Charge statique noir (kN)	Charge statique blanc (kN)
35-2121- 60	35-2122- 60	35-2123- 60	35-2124- 60	60	M 8	16	4	24	40	50	63			3	17		8	8
35-2121- 60	35-2122- 60	35-2123- 60	35-2124- 60	60	M10	16	4	24	50	60	80	100		3	17		14	14
35-2121- 60	35-2122- 60	35-2123- 60	35-2124- 60	60	M12	16	4	24	60	80	100	125		3	17		20	20
35-2121- 60	35-2122- 60	35-2123- 60	35-2124- 60	60	M16	16	4	30	75	100	125	150	200	3		12	28	25
35-2121- 80	35-2122- 80	35-2123- 80	35-2124- 80	80	M 8	18	5	26	40	50	63			3	17		8	8
35-2121- 80	35-2122- 80	35-2123- 80	35-2124- 80	80	M10	18	5	26	50	60	80	100		3	17		14	14
35-2121- 80	35-2122- 80	35-2123- 80	35-2124- 80	80	M12	18	5	26	60	80	100	125		3	17		19	15
35-2121- 80	35-2122- 80	35-2123- 80	35-2124- 80	80	M16	18	5	32	75	100	125	150	200	3		12	19	15
35-2121- 80	35-2122- 80	35-2123- 80	35-2124- 80	80	M20	18	5	33	75	100	125	150	200	3		15	19	15
35-2121- 80	35-2122- 80	35-2123- 80	35-2124- 80	80	M24	18	5	36	100	125	150	200		3		19	19	15
35-2121-100	35-2122-100	35-2123-100	35-2124-100	100	M 8	20	6	28	40	50	63			3	17		8	8
35-2121-100	35-2122-100	35-2123-100	35-2124-100	100	M10	20	6	28	50	60	80	100		3	17		14	14
35-2121-100	35-2122-100	35-2123-100	35-2124-100	100	M12	20	6	28	60	80	100	125		3	17		17	14
35-2121-100	35-2122-100	35-2123-100	35-2124-100	100	M16	20	6	34	75	100	125	150	200	3		12	17	14
35-2121-100	35-2122-100	35-2123-100	35-2124-100	100	M20	20	6	35	75	100	125	150	200	3		15	17	14
35-2121-100	35-2122-100	35-2123-100	35-2124-100	100	M24	20	6	38	100	125	150	200		3		19	17	14

POLI

Noir		Blanc																
Avec écrou	Sans écrou	Avec écrou	Sans écrou	d_1	d_2	h_1	h_2	h_3	h_4					l_1	s_1	s_2	Charge statique noir (kN)	Charge statique blanc (kN)
35-2125- 60	35-2126- 60	35-2127- 60	35-2128- 60	60	M 8	16	4	24	40	50	63			3	17		8	8
35-2125- 60	35-2126- 60	35-2127- 60	35-2128- 60	60	M10	16	4	24	50	60	80	100		3	17		14	14
35-2125- 60	35-2126- 60	35-2127- 60	35-2128- 60	60	M12	16	4	24	60	80	100	125		3	17		20	20
35-2125- 60	35-2126- 60	35-2127- 60	35-2128- 60	60	M16	16	4	30	75	100	125	150	200	3		12	28	25
35-2125- 80	35-2126- 80	35-2127- 80	35-2128- 80	80	M 8	18	5	26	40	50	63			3	17		8	8
35-2125- 80	35-2126- 80	35-2127- 80	35-2128- 80	80	M10	18	5	26	50	60	80	100		3	17		14	14
35-2125- 80	35-2126- 80	35-2127- 80	35-2128- 80	80	M12	18	5	26	60	80	100	125		3	17		19	15
35-2125- 80	35-2126- 80	35-2127- 80	35-2128- 80	80	M16	18	5	32	75	100	125	150	200	3		12	19	15
35-2125- 80	35-2126- 80	35-2127- 80	35-2128- 80	80	M20	18	5	33	75	100	125	150	200	3		15	19	15
35-2125- 80	35-2126- 80	35-2127- 80	35-2128- 80	80	M24	18	5	36	100	125	150	200		3		19	19	15
35-2125-100	35-2126-100	35-2127-100	35-2128-100	100	M 8	20	6	28	40	50	63			3	17		8	8
35-2125-100	35-2126-100	35-2127-100	35-2128-100	100	M10	20	6	28	50	60	80	100		3	17		14	14
35-2125-100	35-2126-100	35-2127-100	35-2128-100	100	M12	20	6	28	60	80	100	125		3	17		17	14
35-2125-100	35-2126-100	35-2127-100	35-2128-100	100	M16	20	6	34	75	100	125	150	200	3		12	17	14
35-2125-100	35-2126-100	35-2127-100	35-2128-100	100	M20	20	6	35	75	100	125	150	200	3		15	17	14
35-2125-100	35-2126-100	35-2127-100	35-2128-100	100	M24	20	6	38	100	125	150	200		3		19	17	14

Exemple de commande

Référence - d_2 - h_4

35-2121-60-8-40

Pied inox, à tige filetée, avec semelle noire

35-216

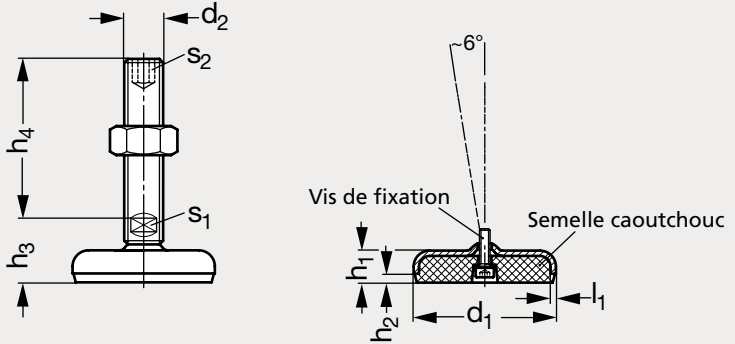



MATIÈRE

- Base et écrou en inox (AFNOR Z 6 CN 18-09, Werk 1.4301, AISI 304), mat ou poli.
- Tige filetée inclinable en inox (AFNOR Z 8 CNF 18-09, Werk 1.4305, AISI 303).
- Semelle collée ou vulcanisée en caoutchouc Perbunan (NBR), noir, 80 ± 5 shore A.

SEMELLE COLLÉE																SEMELLE VULCANISÉE			
Mat																Mat		Poli	
Avec écrou	Sans écrou	d_1	d_2	h_1	h_2	h_3	h_4					l_1	s_1	s_2	Charge statique (kN)	Avec écrou	Sans écrou	Avec écrou	Sans écrou
35-2161- 50	35-2162- 50	50	M16	14,5	3,5	29	75	100	125	150	200	3	12	8	28				
35-2161- 60	35-2162- 60	60	M16	16	4	30	75	100	125	150	200	3	12	8	28	35-2163- 60	35-2164- 60	35-2165- 60	35-2166- 60
35-2161- 80	35-2162- 80	80	M16	18	5	32	75	100	125	150	200	3	12	8	19	35-2163- 80	35-2164- 80	35-2165- 80	35-2166- 80
35-2161- 80	35-2162- 80	80	M20	18	5	33	75	100	125	150	200	3	15	10	19	35-2163- 80	35-2164- 80	35-2165- 80	35-2166- 80
35-2161- 80	35-2162- 80	80	M24	18	5	36	100	125	150	200		3	19	12	19	35-2163- 80	35-2164- 80	35-2165- 80	35-2166- 80
35-2161-100	35-2162-100	100	M16	20	6	34	75	100	125	150	200	3	12	8	17	35-2163-100	35-2164-100	35-2165-100	35-2166-100
35-2161-100	35-2162-100	100	M20	20	6	35	75	100	125	150	200	3	15	10	17	35-2163-100	35-2164-100	35-2165-100	35-2166-100
35-2161-100	35-2162-100	100	M24	20	6	38	100	125	150	200		3	19	12	17	35-2163-100	35-2164-100	35-2165-100	35-2166-100
35-2161-120	35-2162-120	120	M20	22	6	39	100	125	150	200		4	15	10	25				
35-2161-120	35-2162-120	120	M24	22	6	42	100	125	150	200		4	19	12	25				
35-2161-120	35-2162-120	120	M30	22	6	46	100	125	150	200		4	24	12	25				

Exemple de commande

Référence - d_2 - h_4

35-2161-50-16-75

Pied inox, à tige filetée, avec semelle blanche

35-218

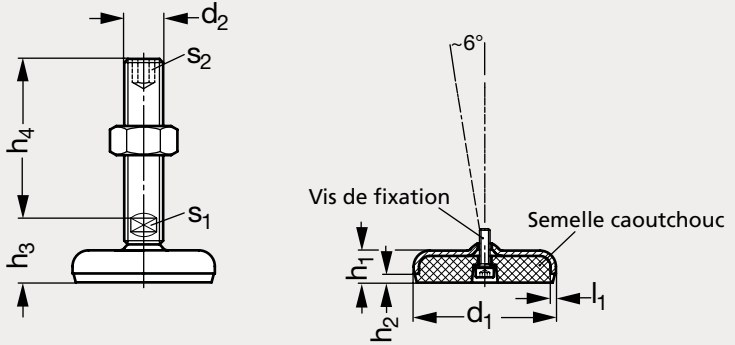



MATIÈRE

- Base et écrou en inox (AFNOR Z 6 CN 18-09, Werk 1.4301, AISI 304), mat ou poli.
- Tige filetée inclinable en inox (AFNOR Z 8 CNF 18-09, Werk 1.4305, AISI 303).
- Semelle collée en caoutchouc Santoprène (TPE) ou semelle vulcanisée en caoutchouc Perbunan (NBR), blanc, 80 ± 5 shore A.

SEMELLE COLLÉE																SEMELLE VULCANISÉE			
Mat																Mat		Poli	
Avec écrou	Sans écrou	d_1	d_2	h_1	h_2	h_3	h_4					l_1	s_1	s_2	Charge statique (kN)	Avec écrou	Sans écrou	Avec écrou	Sans écrou
35-2181- 50	35-2182- 50	50	M16	14,5	3,5	29	75	100	125	150	200	3	12	8	28				
35-2181- 60	35-2182- 60	60	M16	16	4	30	75	100	125	150	200	3	12	8	25	35-2183- 60	35-2184- 60	35-2185- 60	35-2186- 60
35-2181- 80	35-2182- 80	80	M16	18	5	32	75	100	125	150	200	3	12	8	15	35-2183- 80	35-2184- 80	35-2185- 80	35-2186- 80
35-2181- 80	35-2182- 80	80	M20	18	5	33	75	100	125	150	200	3	15	10	15	35-2183- 80	35-2184- 80	35-2185- 80	35-2186- 80
35-2181- 80	35-2182- 80	80	M24	18	5	36	100	125	150	200		3	19	12	15	35-2183- 80	35-2184- 80	35-2185- 80	35-2186- 80
35-2181-100	35-2182-100	100	M16	20	6	34	75	100	125	150	200	3	12	8	14	35-2183-100	35-2184-100	35-2185-100	35-2186-100
35-2181-100	35-2182-100	100	M20	20	6	35	75	100	125	150	200	3	15	10	14	35-2183-100	35-2184-100	35-2185-100	35-2186-100
35-2181-100	35-2182-100	100	M24	20	6	38	100	125	150	200		3	19	12	14	35-2183-100	35-2184-100	35-2185-100	35-2186-100
35-2181-120	35-2182-120	120	M20	22	6	39	100	125	150	200		4	15	10	22				
35-2181-120	35-2182-120	120	M24	22	6	42	100	125	150	200		4	19	12	22				
35-2181-120	35-2182-120	120	M30	22	6	46	100	125	150	200		4	24	12	22				

Exemple de commande — Référence - d_2 - h_4 : **35-2181-50-16-75**

Pied inox, à tige filetée, avec semelle noire

35-220

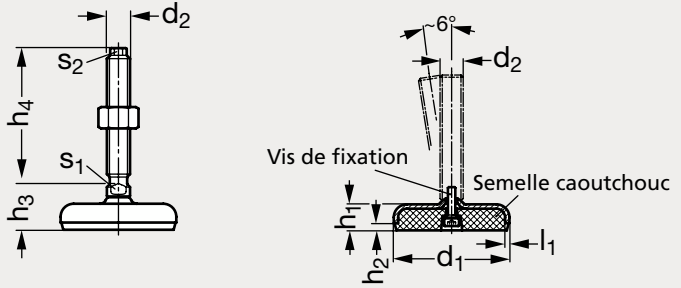



Mat, semelle collée

Poli, semelle vulcanisée

Mat, semelle vulcanisée

MATIÈRE

- Base et écrou en inox (AFNOR Z 6 CN 18-09, Werk 1.4301, AISI 304), mat ou poli.
- Tige filetée inclinable en inox (AFNOR Z 8 CNF 18-09, Werk 1.4305, AISI 303).
- Semelle collée ou vulcanisée en caoutchouc Perbunan (NBR), noir, 80 ± 5 shore A.

SEMELLE COLLÉE															SEMELLE VULCANISÉE			
Mat															Mat		Poli	
Avec écrou	Sans écrou	d_1	d_2	h_1	h_2	h_3	h_4				l_1	s_1	s_2	Charge statique (kN)	Avec écrou	Sans écrou	Avec écrou	Sans écrou
35-2201- 60	35-2202- 60	60	M16	16	4	27	75	100	125	150	3	12	10	27	35-2203- 60	35-2204- 60	35-2205- 60	35-2206- 60
35-2201- 80	35-2202- 80	80	M16	18	5	29	75	100	125	150	3	12	10	24	35-2203- 80	35-2204- 80	35-2205- 80	35-2206- 80
35-2201- 80	35-2202- 80	80	M20	18	5	30	100	125	150	200	3	16	13	24	35-2203- 80	35-2204- 80	35-2205- 80	35-2206- 80
35-2201- 80	35-2202- 80	80	M24	18	5	33	100	150	200		3	20	17	24	35-2203- 80	35-2204- 80	35-2205- 80	35-2206- 80
35-2201-100	35-2202-100	100	M16	20	6	31	75	100	125	150	3	12	10	21	35-2203-100	35-2204-100	35-2205-100	35-2206-100
35-2201-100	35-2202-100	100	M20	20	6	32	100	125	150	200	3	16	13	21	35-2203-100	35-2204-100	35-2205-100	35-2206-100
35-2201-100	35-2202-100	100	M24	20	6	35	100	150	200		3	20	17	21	35-2203-100	35-2204-100	35-2205-100	35-2206-100

Exemple de commande

Référence - d_2 - h_4

35-2201-60-16-75

Pied inox, à tige filetée, avec semelle blanche

35-222

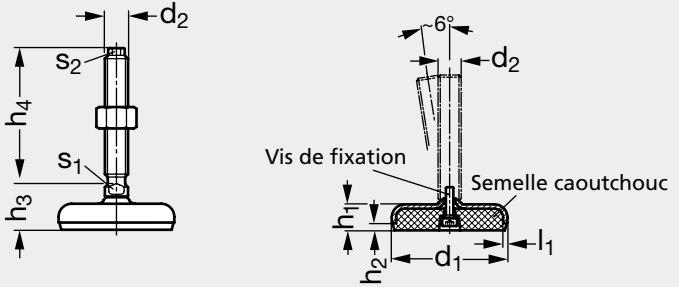



Mat, semelle collée | Poli, semelle vulcanisée | Mat, semelle vulcanisée

MATIÈRE

- Base et écrou en inox (AFNOR Z 6 CN 18-09, Werk 1.4301, AISI 304), mat ou poli.
- Tige filetée inclinable en inox (AFNOR Z 8 CNF 18-09, Werk 1.4305, AISI 303).
- Semelle collée en caoutchouc Santoprène (TPE) ou semelle vulcanisée en caoutchouc Perbunan (NBR), blanc, 80 ± 5 shore A.

SEMELLE COLLÉE															SEMELLE VULCANISÉE			
Mat															Mat		Poli	
Avec écrou	Sans écrou	d_1	d_2	h_1	h_2	h_3	h_4				l_1	s_1	s_2	Charge statique (kN)	Avec écrou	Sans écrou	Avec écrou	Sans écrou
35-2221- 60	35-2222- 60	60	M16	16	4	27	75	100	125	150	3	12	10	27	35-2223- 60	35-2224- 60	35-2225- 60	35-2226- 60
35-2221- 80	35-2222- 80	80	M16	18	5	29	75	100	125	150	3	12	10	24	35-2223- 80	35-2224- 80	35-2225- 80	35-2226- 80
35-2221- 80	35-2222- 80	80	M20	18	5	30	100	125	150	200	3	16	13	24	35-2223- 80	35-2224- 80	35-2225- 80	35-2226- 80
35-2221- 80	35-2222- 80	80	M24	18	5	33	100	150	200		3	20	17	24	35-2223- 80	35-2224- 80	35-2225- 80	35-2226- 80
35-2221-100	35-2222-100	100	M16	20	6	31	75	100	125	150	3	12	10	21	35-2223-100	35-2224-100	35-2225-100	35-2226-100
35-2221-100	35-2222-100	100	M20	20	6	32	100	125	150	200	3	16	13	21	35-2223-100	35-2224-100	35-2225-100	35-2226-100
35-2221-100	35-2222-100	100	M24	20	6	35	100	150	200		3	20	17	21	35-2223-100	35-2224-100	35-2225-100	35-2226-100

Exemple de commande

Référence - d_2 - h_4

35-2221-60-16-75

Pied inox, à tige filetée avec écrou de protection et semelle noire

35-17

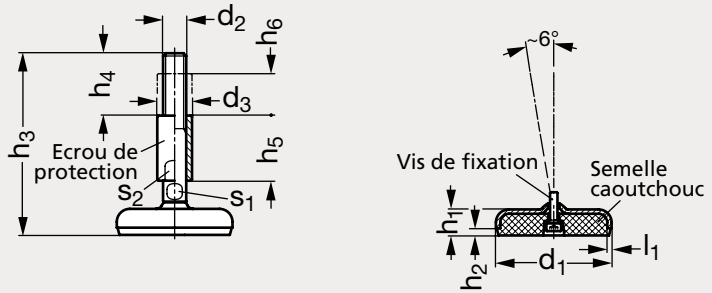



MATIÈRE

- Base en inox (AFNOR Z 6 CN 18-09, Werk 1.4301, AISI 304), mat ou poli.
- Tige filetée inclinable et écrou de protection en inox (AFNOR Z 8 CNF 18-09, Werk 1.4305, AISI 303).
- Semelle collée ou vulcanisée en caoutchouc Perbunan (NBR) noir, 80 ± 5 shore A.

SEMELLE COLLÉE																	SEMELLE VULCANISÉE	
Mat	d_1	d_2	d_3	l_1	h_1	h_2	h_3				h_4	h_5	h_6	s_1	s_2	Charge statique (kN)	Mat	Poli
35-172- 60	60	M16	24	3	16	4	123	148	173	198	45	45	29	12	20	27	35-171- 60	35-173- 60
35-172- 80	80	M16	24	3	18	5	125	150	175	200	45	45	29	12	20	24	35-171- 80	35-173- 80
35-172- 80	80	M20	30	3	18	5	149	174	199	249	56	56	36	16	24	24	35-171- 80	35-173- 80
35-172- 80	80	M24	35	3	18	5	174	224	274		67	67	42	20	30	24	35-171- 80	35-173- 80
35-172-100	100	M16	24	3	20	6	126	151	176	201	45	45	29	12	20	21	35-171-100	35-173-100
35-172-100	100	M20	30	3	20	6	151	176	201	251	56	56	36	16	24	21	35-171-100	35-173-100
35-172-100	100	M24	35	3	20	6	176	226	276		67	67	42	20	30	21	35-171-100	35-173-100

Exemple de commande

Référence - d_2 - h_3

35-172-60-16-123

Pied inox, à tige filetée avec écrou de protection et semelle blanche

35-17

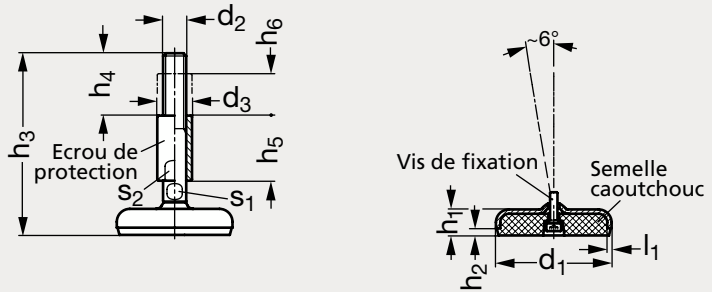



MATIÈRE

- Base en inox (AFNOR Z 6 CN 18-09, Werk 1.4301, AISI 304), mat ou poli.
- Tige filetée inclinable et écrou de protection en inox (AFNOR Z 8 CNF 18-09, Werk 1.4305, AISI 303).
- Semelle collée en caoutchouc Santoprene (TPE) ou vulcanisée en caoutchouc Perbunan (NBR) blanc, 80 ± 5 shore A.

SEMELLE COLLÉE																	SEMELLE VULCANISÉE	
Mat	d_1	d_2	d_3	l_1	h_1	h_2	h_3				h_4	h_5	h_6	s_1	s_2	Charge statique (kN)	Mat	Poli
35-177- 60	60	M16	24	3	16	4	123	148	173	198	45	45	29	12	20	27	35-176- 60	35-178- 60
35-177- 80	80	M16	24	3	18	5	125	150	175	200	45	45	29	12	20	24	35-176- 80	35-178- 80
35-177- 80	80	M20	30	3	18	5	149	174	199	249	56	56	36	16	24	24	35-176- 80	35-178- 80
35-177- 80	80	M24	35	3	18	5	174	224	274		67	67	42	20	30	24	35-176- 80	35-178- 80
35-177-100	100	M16	24	3	20	6	126	151	176	201	45	45	29	12	20	21	35-176-100	35-178-100
35-177-100	100	M20	30	3	20	6	151	176	201	251	56	56	36	16	24	21	35-176-100	35-178-100
35-177-100	100	M24	35	3	20	6	176	226	276		67	67	42	20	30	21	35-176-100	35-178-100

Exemple de commande — Référence - d_2 - h_3 : **35-177-60-16-123**

Pied acier ou inox, avec patte de fixation, taraudé

35-100

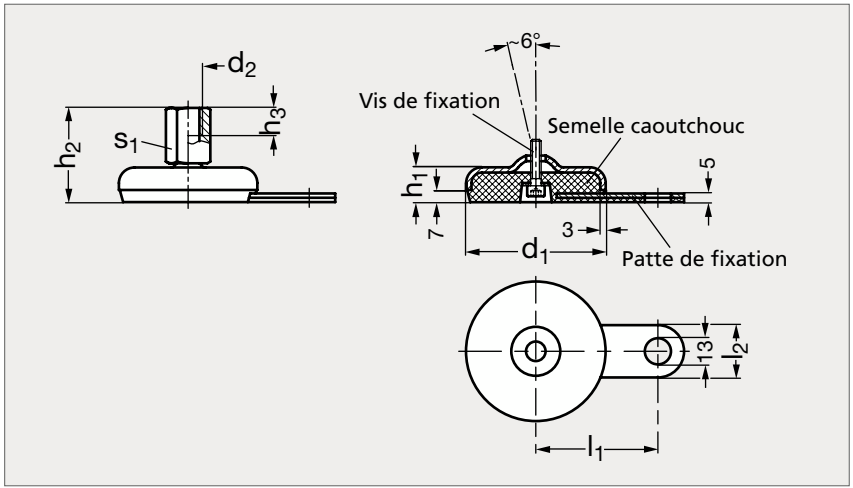



Acier

Inox

MATIÈRE

- Base et patte de fixation en acier zingué, passivé bleu ou en inox (AFNOR Z 6 CN 18-09, Werk 1.4301, AISI 304), mat.
- Insert taraudé inclinable en acier zingué, passivé bleu ou en inox (AFNOR Z 8 CNF 18-09, Werk 1.4305, AISI 303).
- Semelle en caoutchouc Perbunan (NBR) noir, 80 ± 5 shore A.

Pied acier ou inox, avec patte de fixation, taraudé

35-100

Acier	d_1	d_2	l_1	l_2	h_1	h_2	h_3	s_1	Charge statique acier (kN)	Charge statique inox (kN)	Inox
35-1001- 50	50	M 8	45	25	18	40	8	14	8	8	35-1005- 50
35-1001- 50	50	M10	45	25	18	43	10	14	13	13	35-1005- 50
35-1001- 50	50	M12	45	25	18	47	12	17	16	20	35-1005- 50
35-1001- 50	50	M16	45	25	18	52	16	22	16	28	35-1005- 50
35-1001- 60	60	M 8	50	25	19	41	8	14	8	8	35-1005- 60
35-1001- 60	60	M10	50	25	19	44	10	14	13	13	35-1005- 60
35-1001- 60	60	M12	50	25	19	48	12	17	16	20	35-1005- 60
35-1001- 60	60	M16	50	25	19	53	16	22	16	28	35-1005- 60
35-1001- 80	80	M 8	70	30	20	42	8	14	8	8	35-1005- 80
35-1001- 80	80	M10	70	30	20	45	10	14	12	13	35-1005- 80
35-1001- 80	80	M12	70	30	20	49	12	17	12	15	35-1005- 80
35-1001- 80	80	M16	70	30	20	54	16	22	12	19	35-1005- 80
35-1001- 80	80	M20	70	30	20	62	20	27	12	19	35-1005- 80
35-1001-100	100	M 8	80	30	21	43	8	14	8	8	35-1005-100
35-1001-100	100	M10	80	30	21	46	10	14	11	13	35-1005-100
35-1001-100	100	M12	80	30	21	50	12	17	11	17	35-1005-100
35-1001-100	100	M16	80	30	21	55	16	22	11	17	35-1005-100
35-1001-100	100	M20	80	30	21	63	20	27	11	17	35-1005-100

Exemple de commande

Référence - d_2

35-1001-50-8

Pied acier, à tige filetée

35-230

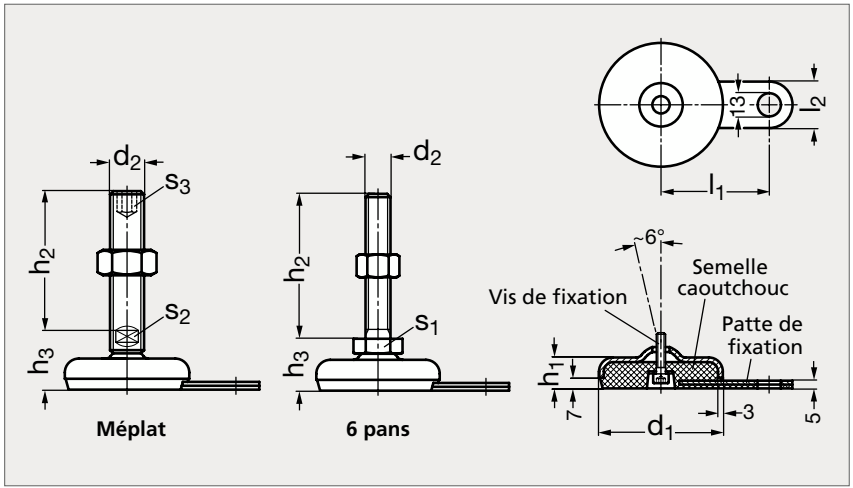



Avec écrou, M8 à M12



Sans écrou, M16 à M24

MATIÈRE

- Base, patte de fixation et écrou en acier zingué, passivé bleu.
- Tige filetée inclinable en acier zingué, passivé bleu.
- Semelle en caoutchouc Perbunan (NBR) noir, 80 ± 5 shore A.

Pied acier, à tige filetée

35-230

Avec écrou	d_1	d_2	l_1	l_2	h_1	h_2					h_3	s_1	s_2	s_3	Charge statique (kN)	Sans écrou
35-2301- 50	50	M 8	45	25	18	40	50	63			26	17			8	35-2302- 50
35-2301- 50	50	M10	45	25	18	50	60	80	100		26	17			10	35-2302- 50
35-2301- 50	50	M12	45	25	18	60	80	100	125		26	17			12	35-2302- 50
35-2301- 50	50	M16	45	25	18	75	100	125	150	200	32		12	8	16	35-2302- 50
35-2301- 60	60	M 8	50	25	19	40	50	63			27	17			8	35-2302- 60
35-2301- 60	60	M10	50	25	19	50	60	80	100		27	17			10	35-2302- 60
35-2301- 60	60	M12	50	25	19	60	80	100	125		27	17			12	35-2302- 60
35-2301- 60	60	M16	50	25	19	75	100	125	150	200	33		12	8	16	35-2302- 60
35-2301- 80	80	M 8	70	30	20	40	50	63			28	17			8	35-2302- 80
35-2301- 80	80	M10	70	30	20	50	60	80	100		28	17			10	35-2302- 80
35-2301- 80	80	M12	70	30	20	60	80	100	125		28	17			12	35-2302- 80
35-2301- 80	80	M16	70	30	20	75	100	125	150	200	34		12	8	12	35-2302- 80
35-2301- 80	80	M20	70	30	20	75	100	125	150	200	35		15	10	12	35-2302- 80
35-2301- 80	80	M24	70	30	20	100	125	150	200		38		19	12	12	35-2302- 80
35-2301-100	100	M 8	80	30	21	40	50	63			29	17			8	35-2302-100
35-2301-100	100	M10	80	30	21	50	60	80	100		29	17			10	35-2302-100
35-2301-100	100	M12	80	30	21	60	80	100	125		29	17			11	35-2302-100
35-2301-100	100	M16	80	30	21	75	100	125	150	200	35		12	8	11	35-2302-100
35-2301-100	100	M20	80	30	21	75	100	125	150	200	36		15	10	11	35-2302-100
35-2301-100	100	M24	80	30	21	100	125	150	200		39		19	12	11	35-2302-100

Exemple de commande

Référence - d_2 - h_2

35 - 2301 - 50 - 8 - 40

Pied inox, à tige filetée

35-232

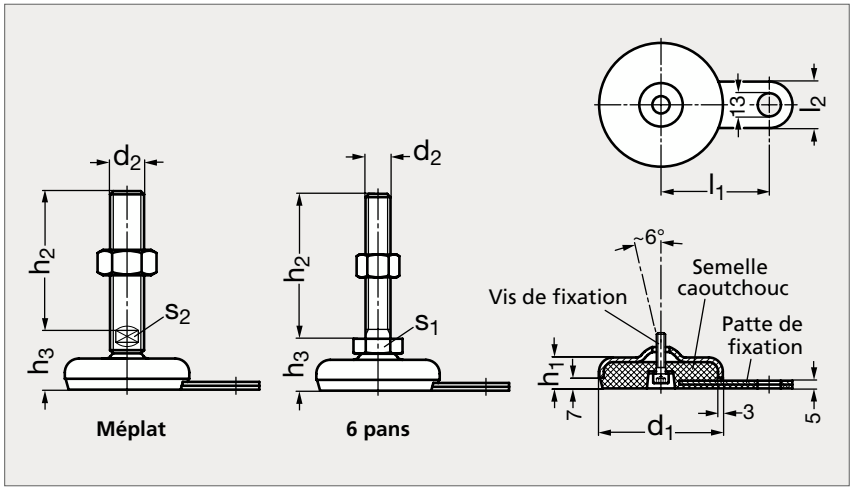



Avec écrou, M8 à M12



Avec écrou, M16 à M24

MATIÈRE

- Base, patte de fixation et écrou en inox (AFNOR Z 6 CN 18-09, Werk 1.4301, AISI 304), mat.
- Tige filetée inclinable en inox (AFNOR Z 8 CNF 18-09, Werk 1.4305, AISI 303).
- Semelle en caoutchouc Perbunan (NBR) noir, 80 ± 5 shore A.

Pied inox, à tige filetée

Avec écrou	d_1	d_2	l_1	l_2	h_1	h_2					h_3	s_1	s_2	Charge statique (kN)	Sans écrou
35-2321- 50	50	M 8	45	25	18	40	50	63			26	17		8	35-2322- 50
35-2321- 50	50	M10	45	25	18	50	60	80	100		26	17		14	35-2322- 50
35-2321- 50	50	M12	45	25	18	60	80	100	125		26	17		20	35-2322- 50
35-2321- 50	50	M16	45	25	18	75	100	125	150	200	32		12	28	35-2322- 50
35-2321- 60	60	M 8	50	25	19	40	50	63			27	17		8	35-2322- 60
35-2321- 60	60	M10	50	25	19	50	60	80	100		27	17		14	35-2322- 60
35-2321- 60	60	M12	50	25	19	60	80	100	125		27	17		20	35-2322- 60
35-2321- 60	60	M16	50	25	19	75	100	125	150	200	33		12	28	35-2322- 60
35-2321- 80	80	M 8	70	30	20	40	50	63			28	17		8	35-2322- 80
35-2321- 80	80	M10	70	30	20	50	60	80	100		28	17		14	35-2322- 80
35-2321- 80	80	M12	70	30	20	60	80	100	125		28	17		19	35-2322- 80
35-2321- 80	80	M16	70	30	20	75	100	125	150	200	34		12	19	35-2322- 80
35-2321- 80	80	M20	70	30	20	75	100	125	150	200	35		15	19	35-2322- 80
35-2321- 80	80	M24	70	30	20	100	125	150	200		38		19	19	35-2322- 80
35-2321-100	100	M 8	80	30	21	40	50	63			29	17		8	35-2322-100
35-2321-100	100	M10	80	30	21	50	60	80	100		29	17		14	35-2322-100
35-2321-100	100	M12	80	30	21	60	80	100	125		29	17		17	35-2322-100
35-2321-100	100	M16	80	30	21	75	100	125	150	200	35		12	17	35-2322-100
35-2321-100	100	M20	80	30	21	75	100	125	150	200	36		15	17	35-2322-100
35-2321-100	100	M24	80	30	21	100	125	150	200		39		19	17	35-2322-100

Exemple de commande

Référence - d_2 - h_2

35 - 2321 - 50 - 8 - 40

Pied inox, à tige filetée

35-234

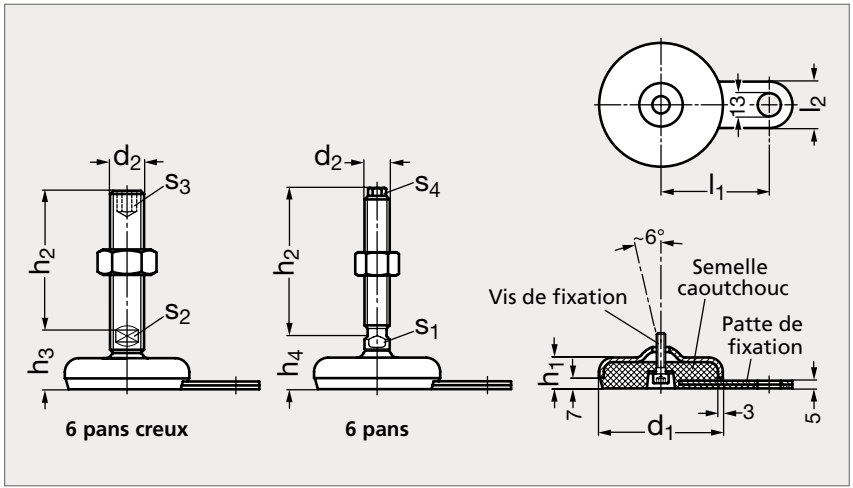



6 pans creux, sans écrou, M16 à M24



6 pans, avec écrou, M16 à M24

MATIÈRE

- Base, patte de fixation et écrou en inox (AFNOR Z 6 CN 18-09, Werk 1.4301, AISI 304), mat.
- Tige filetée inclinable en inox (AFNOR Z 8 CNF 18-09, Werk 1.4305, AISI 303).
- Semelle en caoutchouc Perbunan (NBR) noir, 80 ± 5 shore A.

** Six pans creux uniquement.*

SIX PANS CREUX — **SIX PANS EXTERIEUR**

Avec écrou	Sans écrou	d_1	d_2	l_1	l_2	h_1	h_2					h_3	h_4	s_1	s_2	s_3	s_4	Charge statique six pans creux (kN)	Charge statique six pans extérieur (kN)	Avec écrou	Sans écrou
35-2341- 50	35-2342- 50	50	M16	45	25	18	75	100	125	150	200	32			12	8		28			
35-2341- 60	35-2342- 60	60	M16	50	25	19	75	100	125	150	200*	33	30	12	12	8	10	28	27	35-2343- 60	35-2344- 60
35-2341- 80	35-2342- 80	80	M16	70	30	20	75	100	125	150	200*	34	31	12	12	8	10	19	24	35-2343- 80	35-2344- 80
35-2341- 80	35-2342- 80	80	M20	70	30	20	75*	100	125	150	200	35	32	16	15	10	13	19	24	35-2343- 80	35-2344- 80
35-2341- 80	35-2342- 80	80	M24	70	30	20	100	125*	150	200		38	35	20	19	12	17	19	24	35-2343- 80	35-2344- 80
35-2341-100	35-2342-100	100	M16	80	30	21	75	100	125	150	200*	35	32	12	12	8	10	17	21	35-2343-100	35-2344-100
35-2341-100	35-2342-100	100	M20	80	30	21	75*	100	125	150	200	36	33	16	15	10	13	17	21	35-2343-100	35-2344-100
35-2341-100	35-2342-100	100	M24	80	30	21	100	125*	150	200		39	36	20	19	12	17	17	21	35-2343-100	35-2344-100

Exemple de commande

Référence - d_2 - h_2

35-2341-50-16-75

Pied inox, avec patte de fixation, à tige filetée avec écrou de protection

35-108

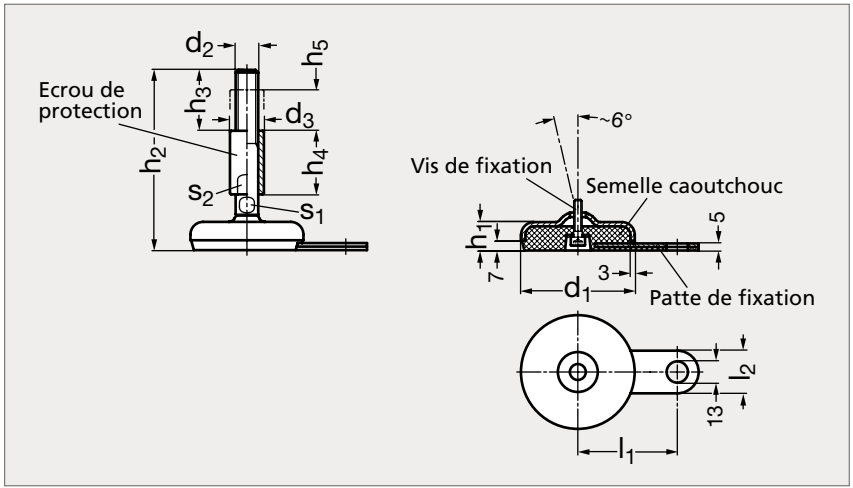



MATIÈRE

- Base et patte de fixation en inox (AFNOR Z 6 CN 18-09, Werk 1.4301, AISI 304), mat.
- Tige filetée inclinable et écrou de protection en inox (AFNOR Z 8 CNF 18-09, Werk 1.4305, AISI 303).
- Semelle en caoutchouc Perbunan (NBR) noir, 80 ± 5 shore A.

	d_1	d_2	d_3	l_1	l_2	h_1	h_2				h_3	h_4	h_5	s_1	s_2	Charge statique (kN)
35-1085- 60	60	M16	24	50	25	19	126	151	176	201	45	45	29	12	20	27
35-1085- 80	80	M16	24	70	30	20	127	152	177	202	45	45	29	12	20	24
35-1085- 80	80	M20	30	70	30	20	151	176	201	251	56	56	36	16	24	24
35-1085- 80	80	M24	35	70	30	20	176	226	276		67	67	42	20	30	24
35-1085-100	100	M16	24	80	30	21	128	153	178	203	45	45	29	12	20	21
35-1085-100	100	M20	30	80	30	21	152	177	202	252	56	56	36	16	24	21
35-1085-100	100	M24	35	80	30	21	177	227	277		67	67	42	20	30	21

Exemple de commande

Référence - d_2 - h_2

35-1085-60-16-126

Pied acier, taraudé

35-13

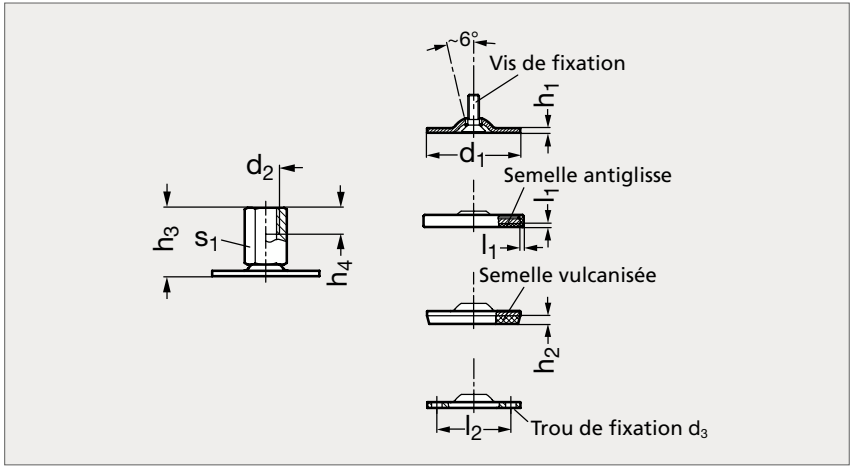



Sans embase | Embase antiglisse | Embase vulcanisée | Sans embase, avec trous

MATIÈRE

- Base en acier zingué, passivé bleu.
- Insert taraudé inclinable en acier zingué, passivé bleu.
- Semelle antiglisse en caoutchouc Santoprene (TPE) noir, 80 shore A ou semelle vulcanisée en caoutchouc Perbunan (NBR) noir, 70 shore A.

Sans embase	Avec embase antiglisse	Avec embase vulcanisée	Sans embase avec trous	d_1	d_2	d_3	l_1	l_2	h_1	h_2	h_3	h_4	s_1	Charge (kN)
35-131-40	35-132-40	35-133-40	35-134-40	40	M 8	5,4	1,5	30	2	3,5	25	8	14	7
35-131-40	35-132-40	35-133-40	35-134-40	40	M10	5,4	1,5	30	2	3,5	28	10	14	7
35-131-40	35-132-40	35-133-40	35-134-40	40	M12	5,4	1,5	30	2	3,5	31	12	17	7
35-131-40	35-132-40	35-133-40		40	M16		1,5		2	3,5	37	16	22	7
35-131-50	35-132-50	35-133-50	35-134-50	50	M 8	6,6	2	38	2,5	4	25	8	14	8
35-131-50	35-132-50	35-133-50	35-134-50	50	M10	6,6	2	38	2,5	4	28	10	14	8
35-131-50	35-132-50	35-133-50	35-134-50	50	M12	6,6	2	38	2,5	4	32	12	17	8
35-131-50	35-132-50	35-133-50	35-134-50	50	M16	6,6	2	38	2,5	4	37	16	22	8
35-131-60	35-132-60	35-133-60	35-134-60	60	M 8	6,6	2	48	2,5	4,5	25	8	14	8
35-131-60	35-132-60	35-133-60	35-134-60	60	M10	6,6	2	48	2,5	4,5	28	10	14	10
35-131-60	35-132-60	35-133-60	35-134-60	60	M12	6,6	2	48	2,5	4,5	32	12	17	10
35-131-60	35-132-60	35-133-60	35-134-60	60	M16	6,6	2	48	2,5	4,5	37	16	22	10
35-131-80	35-132-80	35-133-80	35-134-80	80	M 8	8,6	2	64	3	5	26	8	14	8
35-131-80	35-132-80	35-133-80	35-134-80	80	M10	8,6	2	64	3	5	29	10	14	10
35-131-80	35-132-80	35-133-80	35-134-80	80	M12	8,6	2	64	3	5	32	12	17	12
35-131-80	35-132-80	35-133-80	35-134-80	80	M16	8,6	2	64	3	5	38	16	22	12
35-131-80	35-132-80	35-133-80	35-134-80	80	M20	8,6	2	64	3	5	45	20	27	16

Exemple de commande — Référence - d_2 : **35-131-40-8**

Pied inox, taraudé

35-13

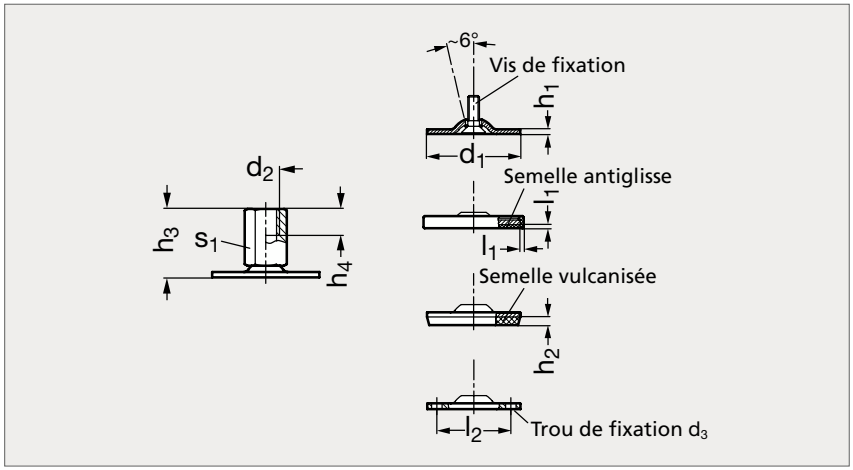



Sans embase | Embase antiglisse | Embase vulcanisée | Sans embase, avec trous

MATIÈRE

- Base en inox (AFNOR Z 6 CN 18-09, Werk 1.4301, AISI 304).
- Insert taraudé inclinable en inox (AFNOR Z 8 CNF 18-09, Werk 1.4305, AISI 303).
- Semelle antiglisse en caoutchouc Santoprene (TPE) noir, 80 shore A ou semelle vulcanisée en caoutchouc Perbunan.

Sans embase	Avec embase antiglisse	Avec embase vulcanisée	Sans embase avec trous	d_1	d_2	d_3	l_1	l_2	h_1	h_2	h_3	h_4	s_1	Charge (kN)
35-135-40	35-136-40	35-137-40	35-138-40	40	M 8	5,4	1,5	30	2	3,5	25	8	14	8
35-135-40	35-136-40	35-137-40	35-138-40	40	M10	5,4	1,5	30	2	3,5	28	10	14	12
35-135-40	35-136-40	35-137-40	35-138-40	40	M12	5,4	1,5	30	2	3,5	31	12	17	12
35-135-40	35-136-40	35-137-40		40	M16		1,5		2	3,5	37	16	22	12
35-135-50	35-136-50	35-137-50	35-138-50	50	M 8	6,6	2	38	2,5	4	25	8	14	8
35-135-50	35-136-50	35-137-50	35-138-50	50	M10	6,6	2	38	2,5	4	28	10	14	14
35-135-50	35-136-50	35-137-50	35-138-50	50	M12	6,6	2	38	2,5	4	32	12	17	14
35-135-50	35-136-50	35-137-50	35-138-50	50	M16	6,6	2	38	2,5	4	37	16	22	14
35-135-60	35-136-60	35-137-60	35-138-60	60	M 8	6,6	2	48	2,5	4,5	25	8	14	8
35-135-60	35-136-60	35-137-60	35-138-60	60	M10	6,6	2	48	2,5	4,5	28	10	14	14
35-135-60	35-136-60	35-137-60	35-138-60	60	M12	6,6	2	48	2,5	4,5	32	12	17	16
35-135-60	35-136-60	35-137-60	35-138-60	60	M16	6,6	2	48	2,5	4,5	37	16	22	16
35-135-80	35-136-80	35-137-80	35-138-80	80	M 8	8,6	2	64	3	5	26	8	14	8
35-135-80	35-136-80	35-137-80	35-138-80	80	M10	8,6	2	64	3	5	29	10	14	14
35-135-80	35-136-80	35-137-80	35-138-80	80	M12	8,6	2	64	3	5	32	12	17	20
35-135-80	35-136-80	35-137-80	35-138-80	80	M16	8,6	2	64	3	5	38	16	22	20
35-135-80	35-136-80	35-137-80	35-138-80	80	M20	8,6	2	64	3	5	45	20	27	20

Exemple de commande — **Référence - d_2**: **35-135-40-8**

Pied acier, à tige filetée

35-242

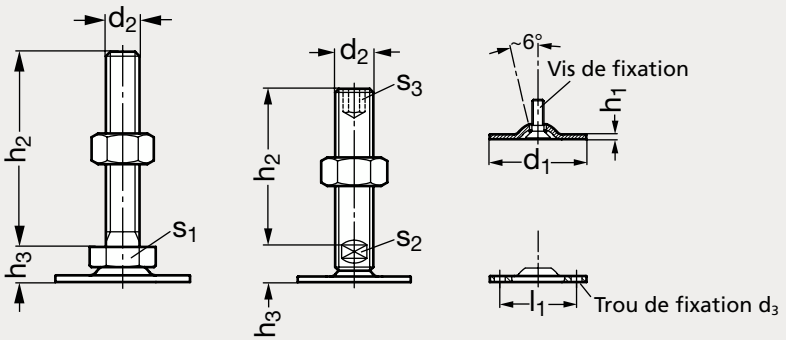



MATIÈRE

- Base et écrou en acier zingué, passivé bleu.
- Tige filetée inclinable en acier zingué, passivé bleu.

Pied acier, à tige filetée

35-242

SANS TROU																AVEC TROUS	
Avec écrou	Sans écrou	d_1	d_2	d_3	h_1	h_2					h_3	l_1	s_1	s_2	s_3	Charge statique (kN)	Avec écrou	Sans écrou
35-2421-40	35-2422-40	40	M 8	5,4	2	40	50	63			11	30	17			7	35-2423-40	35-2424-40
35-2421-40	35-2422-40	40	M10	5,4	2	50	60	80	100		11	30	17			7	35-2423-40	35-2424-40
35-2421-40	35-2422-40	40	M12	5,4	2	60	80	100	125		11	30	17			7	35-2423-40	35-2424-40
35-2421-40	35-2422-40	40	M16	5,4	2	75	100	125	150	200	17	30		12	8	7		
35-2421-50	35-2422-50	50	M 8	6,6	2,5	40	50	63			11	38	17			8	35-2423-50	35-2424-50
35-2421-50	35-2422-50	50	M10	6,6	2,5	50	60	80	100		11	38	17			8	35-2423-50	35-2424-50
35-2421-50	35-2422-50	50	M12	6,6	2,5	60	80	100	125		11	38	17			8	35-2423-50	35-2424-50
35-2421-50	35-2422-50	50	M16	6,6	2,5	75	100	125	150	200	17	38		12	8	8	35-2423-50	35-2424-50
35-2421-60	35-2422-60	60	M 8	6,6	2,5	40	50	63			11	48	17			8	35-2423-60	35-2424-60
35-2421-60	35-2422-60	60	M10	6,6	2,5	50	60	80	100		11	48	17			10	35-2423-60	35-2424-60
35-2421-60	35-2422-60	60	M12	6,6	2,5	60	80	100	125		11	48	17			10	35-2423-60	35-2424-60
35-2421-60	35-2422-60	60	M16	6,6	2,5	75	100	125	150	200	17	48		12	8	10	35-2423-60	35-2424-60
35-2421-80	35-2422-80	80	M 8	8,5	3	40	50	63			12	64	17			8	35-2423-80	35-2424-80
35-2421-80	35-2422-80	80	M10	8,5	3	50	60	80	100		12	64	17			10	35-2423-80	35-2424-80
35-2421-80	35-2422-80	80	M12	8,5	3	60	80	100	125		12	64	17			12	35-2423-80	35-2424-80
35-2421-80	35-2422-80	80	M16	8,5	3	75	100	125	150	200	18	64		12	8	12	35-2423-80	35-2424-80
35-2421-80	35-2422-80	80	M20	8,5	3	75	100	125	150	200	19	64		15	10	16	35-2423-80	35-2424-80
35-2421-80	35-2422-80	80	M24	8,5	3	100	125	150	200		22	64		19	12	16	35-2423-80	35-2424-80

Exemple de commande

Référence - d_2 - h_2

35-2421-40-8-40

Pied acier, à tige filetée, avec semelle caoutchouc

35-244

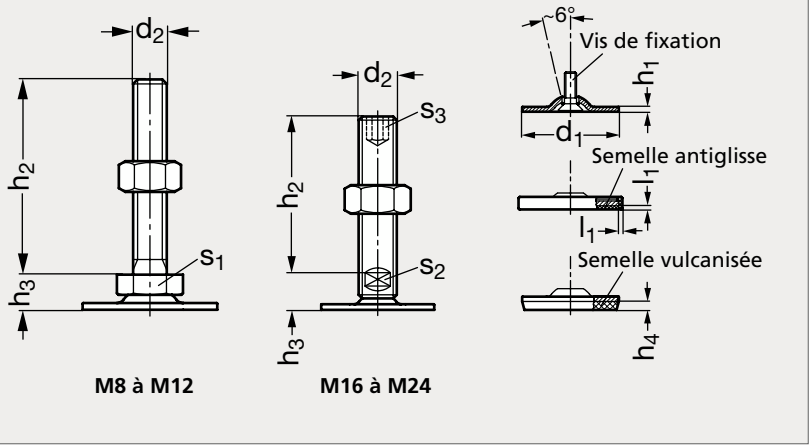



MATIÈRE

- Base en acier zingué, passivé bleu.
- Tige filetée inclinable et écrou en acier zingué, passivé bleu.
- Semelle antiglisse en caoutchouc Santoprene (TPE) noir, 80 shore A ou semelle vulcanisée en caoutchouc Perbunan (NBR) noir, 70 shore A.

Pied acier, à tige filetée, avec semelle caoutchouc

35-244

SEMELLE ANTIGLISSE																	SEMELLE VULCANISÉE	
Avec écrou	Sans écrou	d_1	d_2	h_1	h_2					h_3	h_4	l_1	s_1	s_2	s_3	Charge statique (kN)	Avec écrou	Sans écrou
35-2441-40	35-2442-40	40	M 8	2	40	50	63			11	3,5	1,5	17			7	35-2443-40	35-2444-40
35-2441-40	35-2442-40	40	M10	2	50	60	80	100		11	3,5	1,5	17			7	35-2443-40	35-2444-40
35-2441-40	35-2442-40	40	M12	2	60	80	100	125		11	3,5	1,5	17			7	35-2443-40	35-2444-40
35-2441-40	35-2442-40	40	M16	2	75	100	125	150	200	17	3,5	1,5		12	8	7	35-2443-40	35-2444-40
35-2441-50	35-2442-50	50	M 8	2,5	40	50	63			11	4	2	17			8	35-2443-50	35-2444-50
35-2441-50	35-2442-50	50	M10	2,5	50	60	80	100		11	4	2	17			8	35-2443-50	35-2444-50
35-2441-50	35-2442-50	50	M12	2,5	60	80	100	125		11	4	2	17			8	35-2443-50	35-2444-50
35-2441-50	35-2442-50	50	M16	2,5	75	100	125	150	200	17	4	2		12	8	8	35-2443-50	35-2444-50
35-2441-60	35-2442-60	60	M 8	2,5	40	50	63			11	4,5	2	17			8	35-2443-60	35-2444-60
35-2441-60	35-2442-60	60	M10	2,5	50	60	80	100		11	4,5	2	17			10	35-2443-60	35-2444-60
35-2441-60	35-2442-60	60	M12	2,5	60	80	100	125		11	4,5	2	17			10	35-2443-60	35-2444-60
35-2441-60	35-2442-60	60	M16	2,5	75	100	125	150	200	17	4,5	2		12	8	10	35-2443-60	35-2444-60
35-2441-80	35-2442-80	80	M 8	3	40	50	63			12	5	2	17			8	35-2443-80	35-2444-80
35-2441-80	35-2442-80	80	M10	3	50	60	80	100		12	5	2	17			10	35-2443-80	35-2444-80
35-2441-80	35-2442-80	80	M12	3	60	80	100	125		12	5	2	17			12	35-2443-80	35-2444-80
35-2441-80	35-2442-80	80	M16	3	75	100	125	150	200	18	5	2		12	8	12	35-2443-80	35-2444-80
35-2441-80	35-2442-80	80	M20	3	75	100	125	150	200	19	5	2		15	10	16	35-2443-80	35-2444-80
35-2441-80	35-2442-80	80	M24	3	100	125	150	200		22	5	2		19	12	16	35-2443-80	35-2444-80

Exemple de commande

Référence - d_2 - h_2

35-2441-40-8-40

Pied inox, à tige filetée

35-246

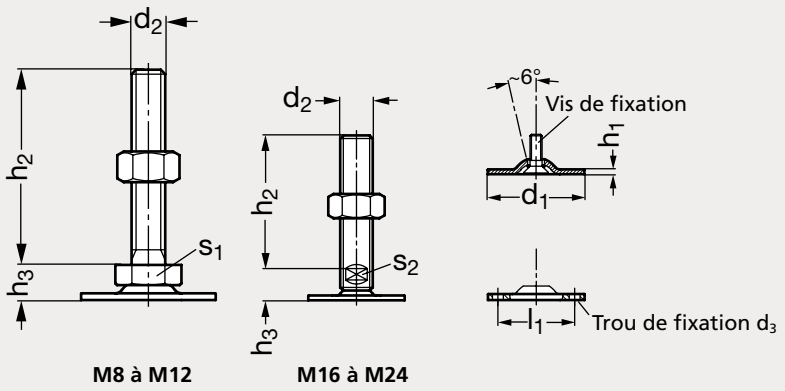



Sans trou, M8 à M12 | Sans trou, M16 à M24 | Avec trous, M8 à M12 | Avec trous, M16 à M24

MATIÈRE

- Base et écrou en inox (AFNOR Z 6 CN 18-09, Werk 1.4301, AISI 304).
- Tige filetée inclinable en inox (AFNOR Z 8 CNF 18-09, Werk 1.4305, AISI 303).

Pied inox, à tige filetée

35-246

SANS TROU																AVEC TROUS	
Avec écrou	Sans écrou	d_1	d_2	d_3	h_1	h_2					h_3	l_1	s_1	s_2	Charge statique (kN)	Avec écrou	Sans écrou
35-2461-40	35-2462-40	40	M 8	5,4	2	40	50	63			11	30	17		8	35-2463-40	35-2464-40
35-2461-40	35-2462-40	40	M10	5,4	2	50	60	80	100		11	30	17		12	35-2463-40	35-2464-40
35-2461-40	35-2462-40	40	M12	5,4	2	60	80	100	125		11	30	17		12	35-2463-40	35-2464-40
35-2461-40	35-2462-40	40	M16	5,4	2	75	100	125	150	200	17	30		12	12		
35-2461-50	35-2462-50	50	M 8	6,6	2,5	40	50	63			11	38	17		8	35-2463-50	35-2464-50
35-2461-50	35-2462-50	50	M10	6,6	2,5	50	60	80	100		11	38	17		14	35-2463-50	35-2464-50
35-2461-50	35-2462-50	50	M12	6,6	2,5	60	80	100	125		11	38	17		14	35-2463-50	35-2464-50
35-2461-50	35-2462-50	50	M16	6,6	2,5	75	100	125	150	200	17	38		12	14	35-2463-50	35-2464-50
35-2461-60	35-2462-60	60	M 8	6,6	2,5	40	50	63			11	48	17		8	35-2463-60	35-2464-60
35-2461-60	35-2462-60	60	M10	6,6	2,5	50	60	80	100		11	48	17		14	35-2463-60	35-2464-60
35-2461-60	35-2462-60	60	M12	6,6	2,5	60	80	100	125		11	48	17		16	35-2463-60	35-2464-60
35-2461-60	35-2462-60	60	M16	6,6	2,5	75	100	125	150	200	17	48		12	16	35-2463-60	35-2464-60
35-2461-80	35-2462-80	80	M 8	8,5	3	40	50	63			12	64	17		8	35-2463-80	35-2464-80
35-2461-80	35-2462-80	80	M10	8,5	3	50	60	80	100		12	64	17		14	35-2463-80	35-2464-80
35-2461-80	35-2462-80	80	M12	8,5	3	60	80	100	125		12	64	17		20	35-2463-80	35-2464-80
35-2461-80	35-2462-80	80	M16	8,5	3	75	100	125	150	200	18	64		12	20	35-2463-80	35-2464-80
35-2461-80	35-2462-80	80	M20	8,5	3	75	100	125	150	200	19	64		15	20	35-2463-80	35-2464-80
35-2461-80	35-2462-80	80	M24	8,5	3	100	125	150	200		22	64		19	22	35-2463-80	35-2464-80

Exemple de commande

Référence - d_2 - h_2

35-2461-40-8-40

Pied inox, à tige filetée, avec semelle caoutchouc

35-248

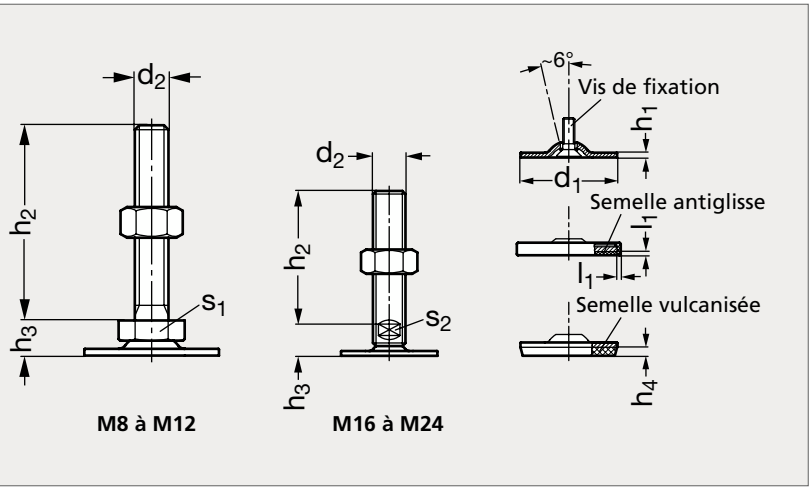



Semelle antiglisse, M8 à M12 — Semelle antiglisse, M16 à M24 — Semelle vulcanisée, M8 à M12 — Semelle vulcanisée, M16 à M24

MATIÈRE

- Base et écrou en inox (AFNOR Z 6 CN 18-09, Werk 1.4301, AISI 304).
- Tige filetée inclinable en inox (AFNOR Z 8 CNF 18-09, Werk 1.4305, AISI 303).
- Semelle antiglisse en caoutchouc Santoprene (TPE) noir, 80 shore A ou semelle vulcanisée en caoutchouc Perbunan (NBR) noir, 70 shore A.

Pied inox, à tige filetée, avec semelle caoutchouc

35-248

SEMELLE ANTIGLISSE																SEMELLE VULCANISÉE	
Avec écrou	Sans écrou	d_1	d_2	h_1	h_2					h_3	h_4	l_1	s_1	s_2	Charge statique (kN)	Avec écrou	Sans écrou
35-2481-40	35-2482-40	40	M 8	2	40	50	63			11	3,5	1,5	17		8	35-2483-40	35-2484-40
35-2481-40	35-2482-40	40	M10	2	50	60	80	100		11	3,5	1,5	17		12	35-2483-40	35-2484-40
35-2481-40	35-2482-40	40	M12	2	60	80	100	125		11	3,5	1,5	17		12	35-2483-40	35-2484-40
35-2481-40	35-2482-40	40	M16	2	75	100	125	150	200	17	3,5	1,5		12	12	35-2483-40	35-2484-40
35-2481-50	35-2482-50	50	M 8	2,5	40	50	63			11	4	2	17		8	35-2483-50	35-2484-50
35-2481-50	35-2482-50	50	M10	2,5	50	60	80	100		11	4	2	17		14	35-2483-50	35-2484-50
35-2481-50	35-2482-50	50	M12	2,5	60	80	100	125		11	4	2	17		14	35-2483-50	35-2484-50
35-2481-50	35-2482-50	50	M16	2,5	75	100	125	150	200	17	4	2		12	14	35-2483-50	35-2484-50
35-2481-60	35-2482-60	60	M 8	2,5	40	50	63			11	4,5	2	17		8	35-2483-60	35-2484-60
35-2481-60	35-2482-60	60	M10	2,5	50	60	80	100		11	4,5	2	17		14	35-2483-60	35-2484-60
35-2481-60	35-2482-60	60	M12	2,5	60	80	100	125		11	4,5	2	17		16	35-2483-60	35-2484-60
35-2481-60	35-2482-60	60	M16	2,5	75	100	125	150	200	17	4,5	2		12	16	35-2483-60	35-2484-60
35-2481-80	35-2482-80	80	M 8	3	40	50	63			12	5	2	17		8	35-2483-80	35-2484-80
35-2481-80	35-2482-80	80	M10	3	50	60	80	100		12	5	2	17		14	35-2483-80	35-2484-80
35-2481-80	35-2482-80	80	M12	3	60	80	100	125		12	5	2	17		20	35-2483-80	35-2484-80
35-2481-80	35-2482-80	80	M16	3	75	100	125	150	200	18	5	2		12	20	35-2483-80	35-2484-80
35-2481-80	35-2482-80	80	M20	3	75	100	125	150	200	19	5	2		15	20	35-2483-80	35-2484-80
35-2481-80	35-2482-80	80	M24	3	100	125	150	200		22	5	2		19	22	35-2483-80	35-2484-80

Exemple de commande

Référence - d_2 - h_2

35-2481-40-8-40

Pied inox 316 L, à tige filetée

35-250

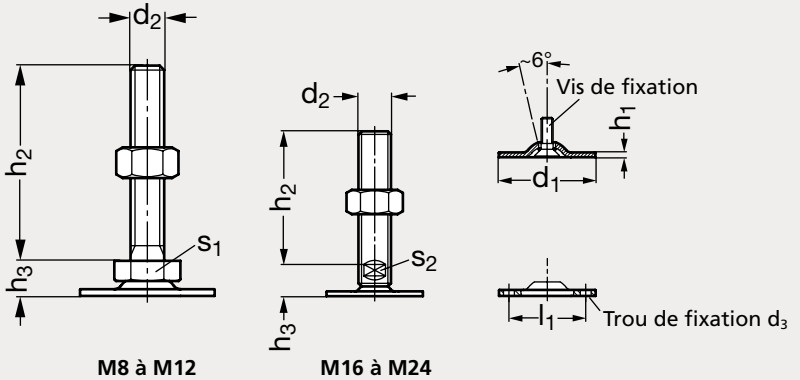



Sans trou, M8 à M12 | Sans trou, M16 à M24 | Avec trous, M8 à M12 | Avec trous, M16 à M24

MATIÈRE

- Base et écrou en inox (AFNOR Z 2 CND 17-12, Werk 1.4404, AISI 316 L).
- Tige filetée inclinable en inox (AFNOR Z 2 CND 17-12, Werk 1.4404, AISI 316 L).

Pied inox 316 L, à tige filetée

35-250

SANS TROU																AVEC TROUS	
Avec écrou	Sans écrou	d_1	d_2	d_3	h_1	h_2					h_3	l_1	s_1	s_2	Charge statique (kN)	Avec écrou	Sans écrou
35-2501-40	35-2502-40	40	M 8	5,4	2	40	50	63			11	30	17		8	35-2503-40	35-2504-40
35-2501-40	35-2502-40	40	M10	5,4	2	50	60	80	100		11	30	17		12	35-2503-40	35-2504-40
35-2501-40	35-2502-40	40	M12	5,4	2	60	80	100	125		11	30	17		12	35-2503-40	35-2504-40
35-2501-40	35-2502-40	40	M16	5,4	2	75	100	125	150	200	17	30		12	12		
35-2501-50	35-2502-50	50	M 8	6,6	2,5	40	50	63			11	38	17		8	35-2503-50	35-2504-50
35-2501-50	35-2502-50	50	M10	6,6	2,5	50	60	80	100		11	38	17		14	35-2503-50	35-2504-50
35-2501-50	35-2502-50	50	M12	6,6	2,5	60	80	100	125		11	38	17		14	35-2503-50	35-2504-50
35-2501-50	35-2502-50	50	M16	6,6	2,5	75	100	125	150	200	17	38		12	14	35-2503-50	35-2504-50
35-2501-60	35-2502-60	60	M8	6,6	2,5	40	50	63			11	48	17		8	35-2503-60	35-2504-60
35-2501-60	35-2502-60	60	M10	6,6	2,5	50	60	80	100		11	48	17		14	35-2503-60	35-2504-60
35-2501-60	35-2502-60	60	M12	6,6	2,5	60	80	100	125		11	48	17		16	35-2503-60	35-2504-60
35-2501-60	35-2502-60	60	M16	6,6	2,5	75	100	125	150	200	17	48		12	16	35-2503-60	35-2504-60
35-2501-80	35-2502-80	80	M 8	8,5	3	40	50	63			12	64	17		8	35-2503-80	35-2504-80
35-2501-80	35-2502-80	80	M10	8,5	3	50	60	80	100		12	64	17		14	35-2503-80	35-2504-80
35-2501-80	35-2502-80	80	M12	8,5	3	60	80	100	125		12	64	17		20	35-2503-80	35-2504-80
35-2501-80	35-2502-80	80	M16	8,5	3	75	100	125	150	200	18	64		12	20	35-2503-80	35-2504-80
35-2501-80	35-2502-80	80	M20	8,5	3	75	100	125	150	200	19	64		15	20	35-2503-80	35-2504-80
35-2501-80	35-2502-80	80	M24	8,5	3	100	125	150	200		22	64		19	22	35-2503-80	35-2504-80

Exemple de commande

Référence - d_2 - h_2

35-2501-40-8-40

Pied inox 316 L, à tige filetée, avec semelle caoutchouc

35-252

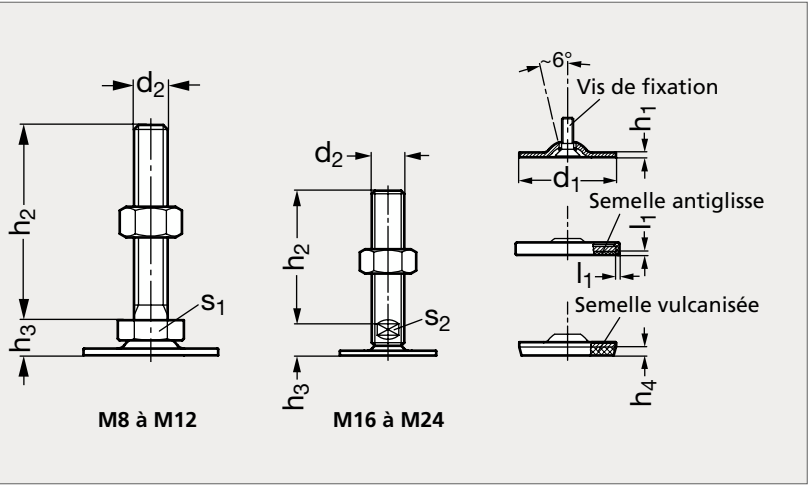



Semelle antiglisse, M8 à M12 | Semelle antiglisse, M16 à M24 | Avec semelle vulcanisée, M8 à M12 | Semelle vulcanisée, M16 à M24

MATIÈRE

- Base et écrou en inox (AFNOR Z 2 CND 17-12, Werk 1.4404, AISI 316 L).
- Tige filetée inclinable en inox (AFNOR Z 2 CND 17-12, Werk 1.4404, AISI 316 L).
- Semelle antiglisse en caoutchouc Santoprene (TPE) noir, 80 shore A ou semelle vulcanisée en caoutchouc Perbunan (NBR) noir, 70 shore A.

Pied inox 316 L, à tige filetée, avec semelle caoutchouc

35-252

SEMELLE ANTIGLISSE																SEMELLE VULCANISÉE	
Avec écrou	Sans écrou	d_1	d_2	h_1	h_2					h_3	h_4	l_1	s_1	s_2	Charge statique (kN)	Avec écrou	Sans écrou
35-2521-40	35-2522-40	40	M 8	2	40	50	63			11	3,5	1,5	17		8	35-2523-40	35-2524-40
35-2521-40	35-2522-40	40	M10	2	50	60	80	100		11	3,5	1,5	17		12	35-2523-40	35-2524-40
35-2521-40	35-2522-40	40	M12	2	60	80	100	125		11	3,5	1,5	17		12	35-2523-40	35-2524-40
35-2521-40	35-2522-40	40	M16	2	75	100	125	150	200	17	3,5	1,5		12	12	35-2523-40	35-2524-40
35-2521-50	35-2522-50	50	M 8	2,5	40	50	63			11	4	2	17		8	35-2523-50	35-2524-50
35-2521-50	35-2522-50	50	M10	2,5	50	60	80	100		11	4	2	17		14	35-2523-50	35-2524-50
35-2521-50	35-2522-50	50	M12	2,5	60	80	100	125		11	4	2	17		14	35-2523-50	35-2524-50
35-2521-50	35-2522-50	50	M16	2,5	75	100	125	150	200	17	4	2		12	14	35-2523-50	35-2524-50
35-2521-60	35-2522-60	60	M 8	2,5	40	50	63			11	4,5	2	17		8	35-2523-60	35-2524-60
35-2521-60	35-2522-60	60	M10	2,5	50	60	80	100		11	4,5	2	17		14	35-2523-60	35-2524-60
35-2521-60	35-2522-60	60	M12	2,5	60	80	100	125		11	4,5	2	17		16	35-2523-60	35-2524-60
35-2521-60	35-2522-60	60	M16	2,5	75	100	125	150	200	17	4,5	2		12	16	35-2523-60	35-2524-60
35-2521-80	35-2522-80	80	M 8	3	40	50	63			12	5	2	17		8	35-2523-80	35-2524-80
35-2521-80	35-2522-80	80	M10	3	50	60	80	100		12	5	2	17		14	35-2523-80	35-2524-80
35-2521-80	35-2522-80	80	M12	3	60	80	100	125		12	5	2	17		20	35-2523-80	35-2524-80
35-2521-80	35-2522-80	80	M16	3	75	100	125	150	200	18	5	2		12	20	35-2523-80	35-2524-80
35-2521-80	35-2522-80	80	M20	3	75	100	125	150	200	19	5	2		15	20	35-2523-80	35-2524-80
35-2521-80	35-2522-80	80	M24	3	100	125	150	200		22	5	2		19	22	35-2523-80	35-2524-80

Exemple de commande

Référence - d_2 - h_2

35-2521-40-8-40

Pied inox, à tige filetée

35-254

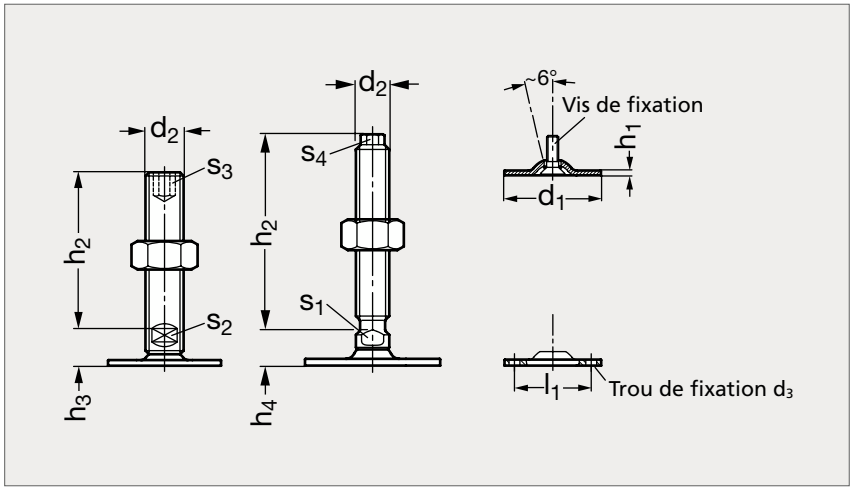



Sans trou, 6 pans creux | Sans trou, avec 6 pans | Avec trous, 6 pans creux | Avec trous, 6 pans

MATIÈRE

- Base et écrou en inox (AFNOR Z 6 CN 18-09, Werk 1.4301, AISI 304).
- Tige filetée inclinable en inox (AFNOR Z 8 CNF 18-09, Werk 1.4305, AISI 303).

** Six pans creux uniquement.*

SANS TROU																			AVEC TROUS	
6 pans creux	6 pans	d_1	d_2	d_3	h_1	h_2					h_3	h_4	l_1	s_1	s_2	s_3	s_4	Charge statique (kN)	6 pans creux	6 pans
35-2541-40		40	M16	5,4	2	75	100	125	150	200	17	14	30		12	8		12		
35-2541-50		50	M16	6,6	2,5	75	100	125	150	200	17	14	38		12	8		14	35-2545-50	
35-2541-60	35-2543-60	60	M16	6,6	2,5	75	100	125	150	200*	17	14	48	12	12	8	10	16	35-2545-60	35-2547-60
35-2541-80	35-2543-80	80	M16	8,5	3	75	100	125	150	200*	18	15	64	12	12	8	10	20	35-2545-80	35-2547-80
35-2541-80	35-2543-80	80	M20	8,5	3	75*	100	125	150	200	19	15	64	16	15	10	13	20	35-2545-80	35-2547-80
35-2541-80	35-2543-80	80	M24	8,5	3	100	125*	150	200		22	18	64	20	19	12	17	22	35-2545-80	35-2547-80

Exemple de commande — Référence - d_2 - h_2 : **35-2541-40-16-75**

Pied inox, à tige filetée, avec semelle antiglisse

35-256

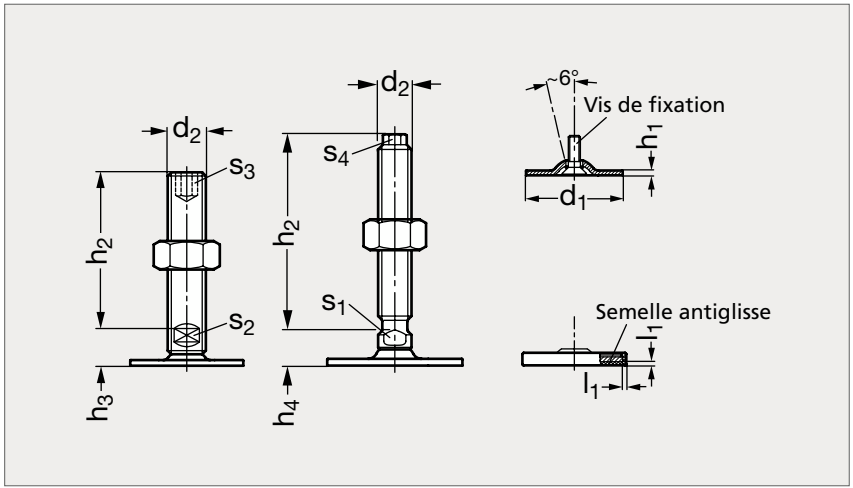



6 pans creux, avec écrou | 6 pans creux, sans écrou | 6 pans, avec écrou | 6 pans, sans écrou

MATIÈRE

- Base et écrou en inox (AFNOR Z 6 CN 18-09, Werk 1.4301, AISI 304).
- Tige filetée inclinable en inox (AFNOR Z 8 CNF 18-09, Werk 1.4305, AISI 303).
- Semelle antiglisse en caoutchouc Santoprene (TPE) noir, 80 shore A.

** Six pans creux uniquement.*

SIX PANS CREUX																			SIX PANS EXTERIEUR	
Avec écrou	Sans écrou	d_1	d_2	d_3	h_1	h_2					h_3	h_4	l_1	s_1	s_2	s_3	s_4	Charge statique (kN)	Avec écrou	Sans écrou
35-2561-40	35-2562-40	40	M16	5,4	2	75	100	125	150	200	17	14	1,5		12	8		12		
35-2561-50	35-2562-50	50	M16	6,6	2,5	75	100	125	150	200	17	14	2		12	8		14		
35-2561-60	35-2562-60	60	M16	6,6	2,5	75	100	125	150	200*	17	14	2	12	12	8	10	16	35-2563-60	35-2564-60
35-2561-80	35-2562-80	80	M16	8,5	3	75	100	125	150	200*	18	15	2	12	12	8	10	20	35-2563-80	35-2564-80
35-2561-80	35-2562-80	80	M20	8,5	3	75*	100	125	150	200	19	15	2	16	15	10	13	20	35-2563-80	35-2564-80
35-2561-80	35-2562-80	80	M24	8,5	3		100	125*	150	200	22	18	2	20	19	12	17	22	35-2563-80	35-2564-80

Exemple de commande

Référence - d_2 - h_2

35-2561-40-16-75

Pied inox, à tige filetée, avec semelle vulcanisée

35-258

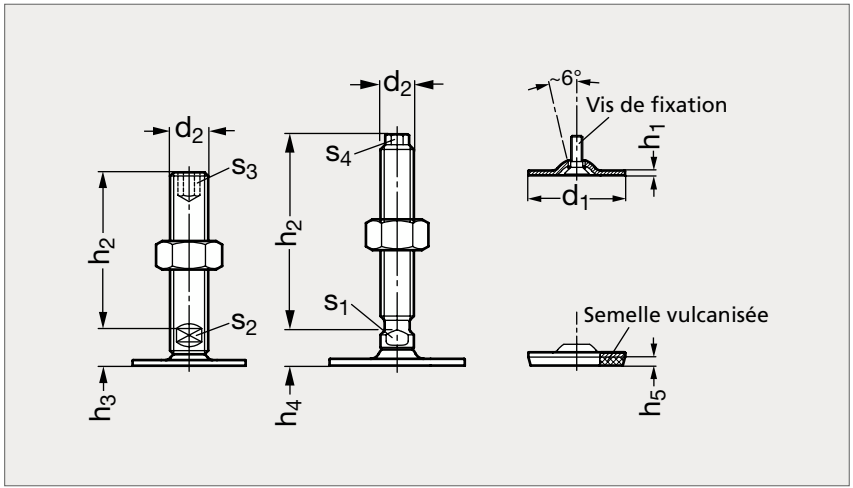



6 pans creux, avec écrou | 6 pans creux, sans écrou | 6 pans, avec écrou | 6 pans, sans écrou

MATIÈRE

- Base et écrou en inox (AFNOR Z 6 CN 18-09, Werk 1.4301, AISI 304).
- Tige filetée inclinable en inox (AFNOR Z 8 CNF 18-09, Werk 1.4305, AISI 303).
- Semelle vulcanisée en caoutchouc Perbunan (NBR) noir, 70 shore A.

** Six pans creux uniquement.*

SIX PANS CREUX																			SIX PANS EXTERIEUR	
Avec écrou	Sans écrou	d_1	d_2	d_3	h_1	h_2					h_3	h_4	h_5	s_1	s_2	s_3	s_4	Charge statique (kN)	Avec écrou	Sans écrou
35-2581-40	35-2582-40	40	M16	5,4	2	75	100	125	150	200	17	14	3,5		12	8		12		
35-2581-50	35-2582-50	50	M16	6,6	2,5	75	100	125	150	200	17	14	4		12	8		14		
35-2581-60	35-2582-60	60	M16	6,6	2,5	75	100	125	150	200*	17	14	4,5	12	12	8	10	16	35-2583-60	35-2584-60
35-2581-80	35-2582-80	80	M16	8,5	3	75	100	125	150	200*	18	15	5	12	12	8	10	20	35-2583-80	35-2584-80
35-2581-80	35-2582-80	80	M20	8,5	3	75*	100	125	150	200	19	15	5	16	15	10	13	20	35-2583-80	35-2584-80
35-2581-80	35-2582-80	80	M24	8,5	3	100	125*	150	200		22	18	5	20	19	12	17	22	35-2583-80	35-2584-80

Exemple de commande

Référence - d_2 - h_2

35-2581-40-16-75

Pied inox, à tige filetée avec écrou de protection

35-114

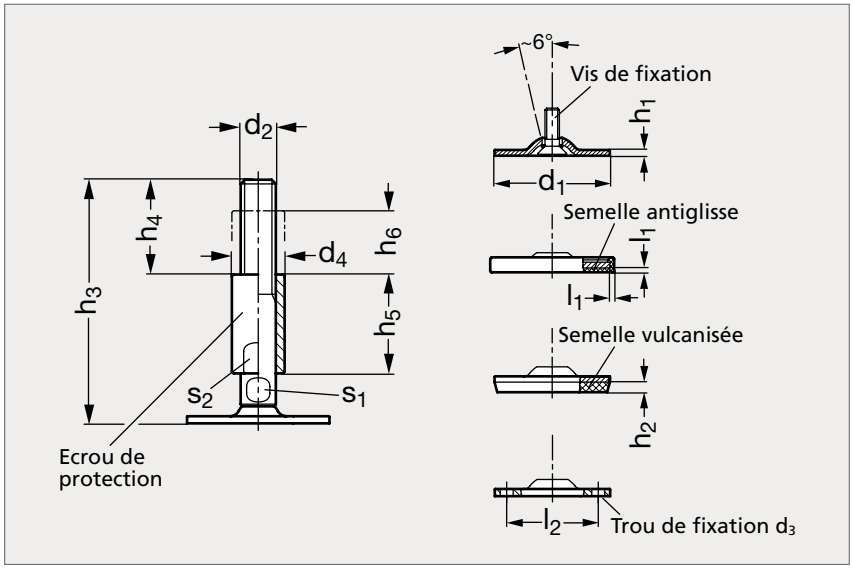



Sans embase | Embase antiglisse | Embase vulcanisée | Sans embase, avec trous

MATIÈRE

- Base en inox (AFNOR Z 6 CN 18-09, Werk 1.4301, AISI 304).
- Tige filetée inclinable et écrou de protection en inox (AFNOR Z 8 CNF 18-09, Werk 1.4305, AISI 303).
- Semelle antiglisse en caoutchouc Santoprene (TPE) noir, 80 shore A ou semelle vulcanisée en caoutchouc Perbunan (NBR) noir, 70 shore A.

Sans embase	Avec embase antiglisse	Avec embase vulcanisée	Sans embase avec trous	d_1	d_2	d_3	d_4	l_1	l_2	h_1	h_2	h_3				h_4	h_5	h_6	s_1	s_2	Charge (kN)
35-1145-60	35-1146-60	35-1147-60	35-1148-60	60	M16	6,6	24	2	48	2,5	4,5	110	135	160	185	45	45	29	12	20	16
35-1145-80	35-1146-80	35-1147-80	35-1148-80	80	M16	8,6	24	2	64	3	5	110	135	160	185	45	45	29	12	20	20
35-1145-80	35-1146-80	35-1147-80	35-1148-80	80	M20	8,6	30	2	64	3	5	134	159	184	234	56	56	37	16	24	20
35-1145-80	35-1146-80	35-1147-80	35-1148-80	80	M24	8,6	35	2	64	3	5	159	209	259		67	67	42	20	30	22

Exemple de commande

Référence - d_2 - h_3

35-1145-60-16-110

Pied acier, taraudé

35-34

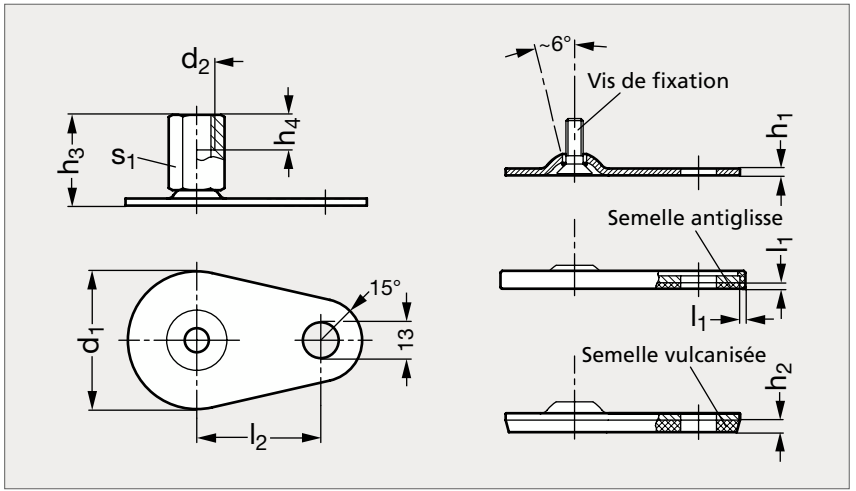



Sans semelle



Semelle antiglisse



Semelle vulcanisée

MATIÈRE

- Base en acier zingué, passivé bleu.
- Insert taraudé inclinable en acier zingué, passivé bleu.
- Semelle antiglisse en caoutchouc Santoprene (TPE) noir, 80 shore A ou semelle vulcanisée en caoutchouc Perbunan (NBR) noir, 70 shore A.

Sans semelle	Semelle antiglisse	Semelle vulcanisée	d_1	d_2	l_1	l_2	h_1	h_2	h_3	h_4	s_1	Charge statique (kN)
35-341-50	35-342-50	35-343-50	50	M 8	2	45	2,5	4	25	8	14	8
35-341-50	35-342-50	35-343-50	50	M10	2	45	2,5	4	28	10	14	8
35-341-50	35-342-50	35-343-50	50	M12	2	45	2,5	4	32	12	17	8
35-341-50	35-342-50	35-343-50	50	M16	2	45	2,5	4	37	16	22	8
35-341-60	35-342-60	35-343-60	60	M 8	2	50	2,5	4,5	25	8	14	8
35-341-60	35-342-60	35-343-60	60	M10	2	50	2,5	4,5	28	10	14	10
35-341-60	35-342-60	35-343-60	60	M12	2	50	2,5	4,5	32	12	17	10
35-341-60	35-342-60	35-343-60	60	M16	2	50	2,5	4,5	37	16	22	10
35-341-80	35-342-80	35-343-80	80	M 8	2	70	3	5	26	8	14	8
35-341-80	35-342-80	35-343-80	80	M10	2	70	3	5	29	10	14	10
35-341-80	35-342-80	35-343-80	80	M12	2	70	3	5	32	12	17	12
35-341-80	35-342-80	35-343-80	80	M16	2	70	3	5	38	16	22	12
35-341-80	35-342-80	35-343-80	80	M20	2	70	3	5	45	20	27	16

Exemple de commande

Référence - d_2

35-341-50-8

Pied inox, taraudé

35-34

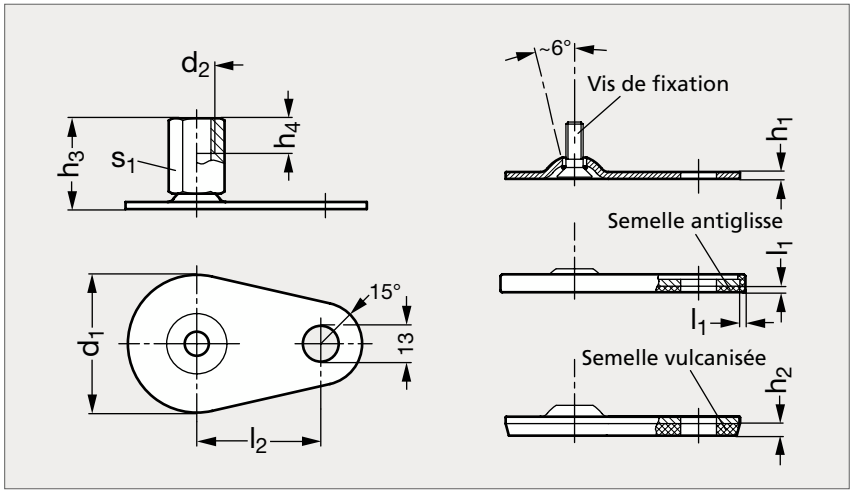



Sans semelle | Semelle antiglisse | Semelle vulcanisée

MATIÈRE

- Base en inox (AFNOR Z 6 CN 18-09, Werk 1.4301, AISI 304).
- Insert taraudé inclinable en inox (AFNOR Z 8 CNF 18-09, Werk 1.4305, AISI 303).
- Semelle antiglisse en caoutchouc Santoprene (TPE) noir, 80 shore A ou semelle vulcanisée en caoutchouc Perbunan (NBR) noir, 70 shore A.

Sans semelle	Semelle antiglisse	Semelle vulcanisée	d_1	d_2	l_1	l_2	h_1	h_2	h_3	h_4	s_1	Charge statique (kN)
35-346-50	35-347-50	35-348-50	50	M 8	2	45	2,5	4	25	8	14	8
35-346-50	35-347-50	35-348-50	50	M10	2	45	2,5	4	28	10	14	14
35-346-50	35-347-50	35-348-50	50	M12	2	45	2,5	4	32	12	17	14
35-346-50	35-347-50	35-348-50	50	M16	2	45	2,5	4	37	16	22	14
35-346-60	35-347-60	35-348-60	60	M 8	2	50	2,5	4,5	25	8	14	8
35-346-60	35-347-60	35-348-60	60	M10	2	50	2,5	4,5	28	10	14	14
35-346-60	35-347-60	35-348-60	60	M12	2	50	2,5	4,5	32	12	17	16
35-346-60	35-347-60	35-348-60	60	M16	2	50	2,5	4,5	37	16	22	16
35-346-80	35-347-80	35-348-80	80	M 8	2	70	3	5	26	8	14	8
35-346-80	35-347-80	35-348-80	80	M10	2	70	3	5	29	10	14	14
35-346-80	35-347-80	35-348-80	80	M12	2	70	3	5	32	12	17	20
35-346-80	35-347-80	35-348-80	80	M16	2	70	3	5	38	16	22	20
35-346-80	35-347-80	35-348-80	80	M20	2	70	3	5	45	20	27	20

Exemple de commande — Référence - d_2 : **35-346-50-8**

Pied acier, à tige filetée

35-266

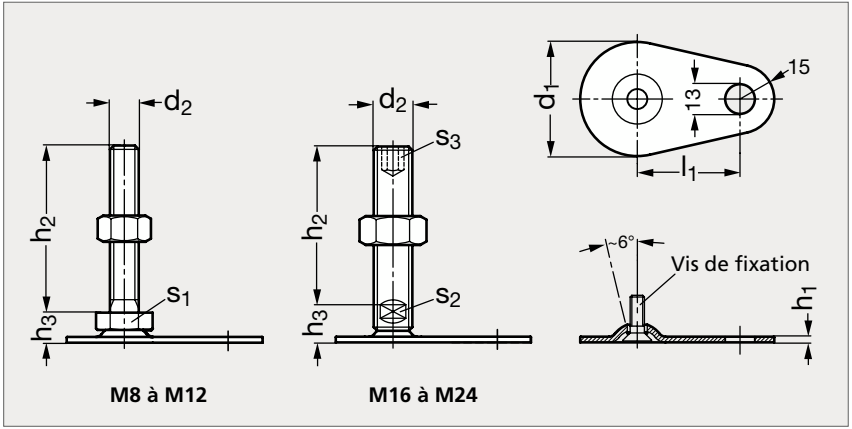

M8 à M12 **M16 à M24**



Avec écrou, M8 à M12 | Avec écrou, M16 à M24 | Sans écrou, M8 à M12 | Sans écrou, M16 à M24

MATIÈRE

- Base et écrou en acier zingué, passivé bleu.
- Tige filetée inclinable en acier zingué, passivé bleu.

Avec écrou	d_1	d_2	l_1	h_1	h_2					h_3	s_1	s_2	s_3	Charge statique (kN)	Sans écrou
35-2661-50	50	M 8	45	2,5	40	50	63			11	17			8	35-2662-50
35-2661-50	50	M10	45	2,5	50	60	80	100		11	17			8	35-2662-50
35-2661-50	50	M12	45	2,5	60	80	100	125		11	17			8	35-2662-50
35-2661-50	50	M16	45	2,5	75	100	125	150	200	17		12	8	8	35-2662-50
35-2661-60	60	M 8	50	2,5	40	50	63			11	17			8	35-2662-60
35-2661-60	60	M10	50	2,5	50	60	80	100		11	17			10	35-2662-60
35-2661-60	60	M12	50	2,5	60	80	100	125		11	17			10	35-2662-60
35-2661-60	60	M16	50	2,5	75	100	125	150	200	17		12	8	10	35-2662-60
35-2661-80	80	M 8	70	3	40	50	63			11	17			8	35-2662-80
35-2661-80	80	M10	70	3	50	60	80	100		11	17			10	35-2662-80
35-2661-80	80	M12	70	3	60	80	100	125		11	17			12	35-2662-80
35-2661-80	80	M16	70	3	75	100	125	150	200	18		12	8	12	35-2662-80
35-2661-80	80	M20	70	3	75	100	125	150	200	19		15	10	16	35-2662-80
35-2661-80	80	M24	70	3	100	125	150	200		22		19	12	16	35-2662-80

Exemple de commande

Référence - d_2 - h_2

35-2661-50-8-40

Pied acier, à tige filetée, avec semelle caoutchouc

35-268

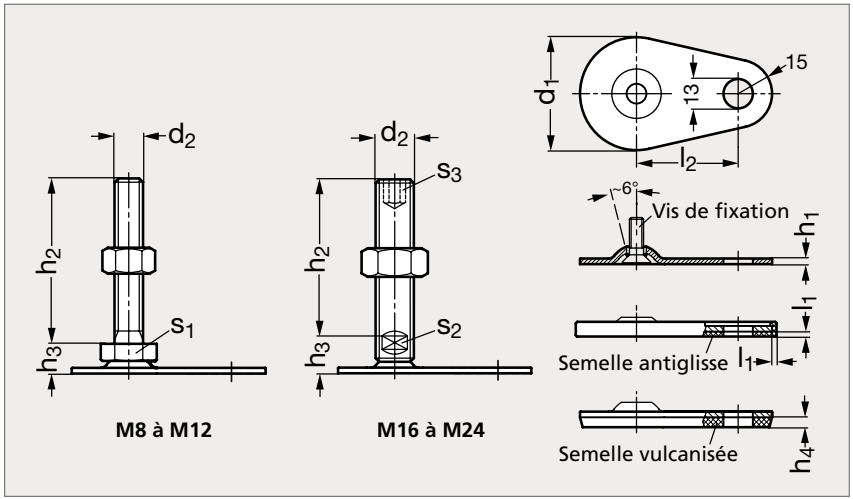



Semelle antiglisse, M8 à M12



Semelle antiglisse, M16 à M24



Semelle vulcanisée, M8 à M12



Semelle vulcanisée, M16 à M24

MATIÈRE

- Base et écrou en acier zingué, passivé bleu.
- Tige filetée inclinable en acier zingué, passivé bleu.
- Semelle antiglisse en caoutchouc Santoprene (TPE) noir, 80 shore A ou semelle vulcanisée en caoutchouc Perbunan (NBR) noir, 70 shore A.

SEMELLE ANTIGLISSE — **SEMELLE VULCANISÉE**

Avec écrou	Sans écrou	d_1	d_2	l_1	l_2	h_1	h_2					h_3	h_4	s_1	s_2	s_3	Charge statique (kN)	Avec écrou	Sans écrou
35-2681-50	35-2682-50	50	M 8	2	45	2,5	40	50	63			11	4	17			8	35-2683-50	35-2684-50
35-2681-50	35-2682-50	50	M10	2	45	2,5	50	60	80	100		11	4	17			8	35-2683-50	35-2684-50
35-2681-50	35-2682-50	50	M12	2	45	2,5	60	80	100	125		11	4	17			8	35-2683-50	35-2684-50
35-2681-50	35-2682-50	50	M16	2	45	2,5	75	100	125	150	200	17	4		12	8	8	35-2683-50	35-2684-50
35-2681-60	35-2682-60	60	M 8	2	50	2,5	40	50	63			11	4,5	17			8	35-2683-60	35-2684-60
35-2681-60	35-2682-60	60	M10	2	50	2,5	50	60	80	100		11	4,5	17			10	35-2683-60	35-2684-60
35-2681-60	35-2682-60	60	M12	2	50	2,5	60	80	100	125		11	4,5	17			10	35-2683-60	35-2684-60
35-2681-60	35-2682-60	60	M16	2	50	2,5	75	100	125	150	200	17	4,5		12	8	10	35-2683-60	35-2684-60
35-2681-80	35-2682-80	80	M 8	2	70	3	40	50	63			11	5	17			8	35-2683-80	35-2684-80
35-2681-80	35-2682-80	80	M10	2	70	3	50	60	80	100		11	5	17			10	35-2683-80	35-2684-80
35-2681-80	35-2682-80	80	M12	2	70	3	60	80	100	125		11	5	17			12	35-2683-80	35-2684-80
35-2681-80	35-2682-80	80	M16	2	70	3	75	100	125	150	200	18	5		12	8	12	35-2683-80	35-2684-80
35-2681-80	35-2682-80	80	M20	2	70	3	75	100	125	150	200	19	5		15	10	16	35-2683-80	35-2684-80
35-2681-80	35-2682-80	80	M24	2	70	3	100	125	150	200		22	5		19	12	16	35-2683-80	35-2684-80

Exemple de commande

Référence - d_2 - h_2

35-2681-50-8-40

Pied inox, à tige filetée

35-270

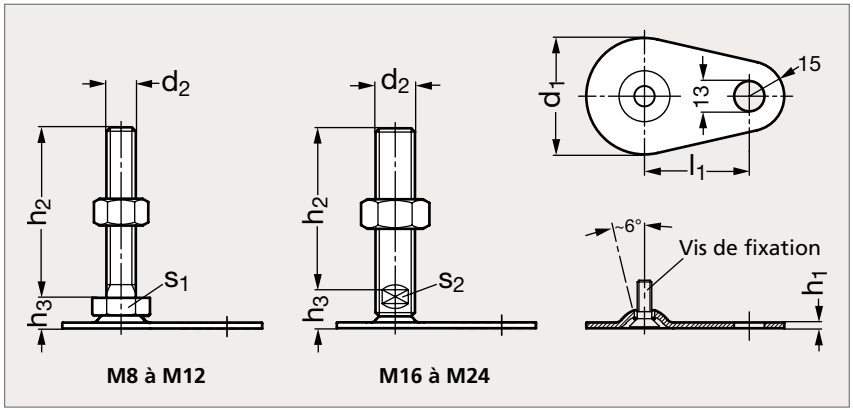



Avec écrou, M8 à M12 — Avec écrou, M16 à M24 — Sans écrou, M8 à M12 — Sans écrou, M16 à M24

MATIÈRE

- Base et écrou en inox (AFNOR Z 6 CN 18-09, Werk 1.4301, AISI 304).
- Tige filetée inclinable en inox (AFNOR Z 8 CNF 18-09, Werk 1.4305, AISI 303).

Avec écrou	d_1	d_2	l_1	h_1	h_2					h_3	s_1	s_2	Charge statique (kN)	Sans écrou
35-2701-50	50	M 8	45	2,5	40	50	63			11	17		8	35-2702-50
35-2701-50	50	M10	45	2,5	50	60	80	100		11	17		14	35-2702-50
35-2701-50	50	M12	45	2,5	60	80	100	125		11	17		14	35-2702-50
35-2701-50	50	M16	45	2,5	75	100	125	150	200	17		12	14	35-2702-50
35-2701-60	60	M 8	50	2,5	40	50	63			11	17		8	35-2702-60
35-2701-60	60	M10	50	2,5	50	60	80	100		11	17		14	35-2702-60
35-2701-60	60	M12	50	2,5	60	80	100	125		11	17		16	35-2702-60
35-2701-60	60	M16	50	2,5	75	100	125	150	200	17		12	16	35-2702-60
35-2701-80	80	M 8	70	3	40	50	63			12	17		8	35-2702-80
35-2701-80	80	M10	70	3	50	60	80	100		12	17		14	35-2702-80
35-2701-80	80	M12	70	3	60	80	100	125		12	17		20	35-2702-80
35-2701-80	80	M16	70	3	75	100	125	150	200	18		12	20	35-2702-80
35-2701-80	80	M20	70	3	75	100	125	150	200	19		15	20	35-2702-80
35-2701-80	80	M24	70	3	100	125	150	200		22		19	22	35-2702-80

Exemple de commande — Référence - d_2 - h_2 : **35-2701-50-8-40**

Pied inox, à tige filetée, avec semelle caoutchouc

35-272

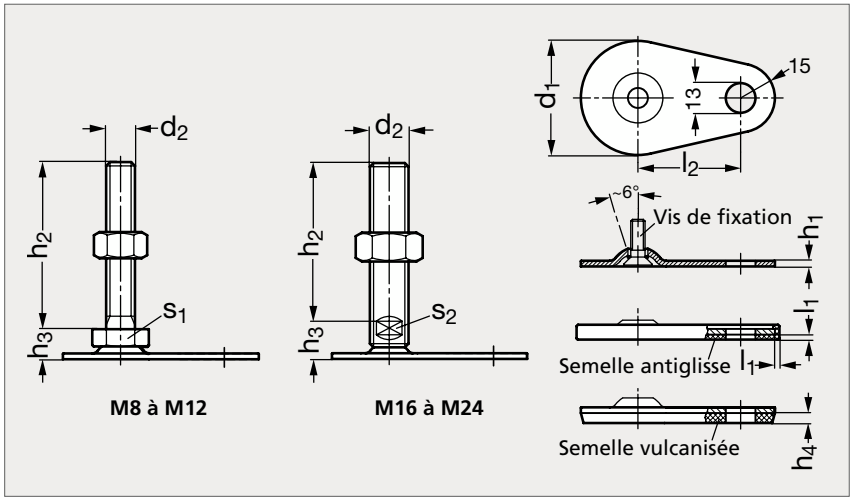



Semelle antiglisse, M8 à M12 — Semelle antiglisse, M16 à M24 — Semelle vulcanisée, M8 à M12 — Semelle vulcanisée, M16 à M24

MATIÈRE

- Base et écrou en inox (AFNOR Z 6 CN 18-09, Werk 1.4301, AISI 304).
- Tige filetée inclinable en inox (AFNOR Z 8 CNF 18-09, Werk 1.4305, AISI 303).
- Semelle antiglisse en caoutchouc Santoprene (TPE) noir, 80 shore A ou semelle vulcanisée en caoutchouc Perbunan (NBR) noir, 70 shore A.

SEMELLE ANTIGLISSE																	SEMELLE VULCANISÉE	
Avec écrou	Sans écrou	d_1	d_2	l_1	l_2	h_1	h_2					h_3	h_4	s_1	s_2	Charge statique (kN)	Avec écrou	Sans écrou
35-2721-50	35-2722-50	50	M 8	2	45	2,5	40	50	63			11	4	17		8	35-2723-50	35-2724-50
35-2721-50	35-2722-50	50	M10	2	45	2,5	50	60	80	100		11	4	17		14	35-2723-50	35-2724-50
35-2721-50	35-2722-50	50	M12	2	45	2,5	60	80	100	125		11	4	17		14	35-2723-50	35-2724-50
35-2721-50	35-2722-50	50	M16	2	45	2,5	75	100	125	150	200	17	4		12	14	35-2723-50	35-2724-50
35-2721-60	35-2722-60	60	M 8	2	50	2,5	40	50	63			11	4,5	17		8	35-2723-60	35-2724-60
35-2721-60	35-2722-60	60	M10	2	50	2,5	50	60	80	100		11	4,5	17		14	35-2723-60	35-2724-60
35-2721-60	35-2722-60	60	M12	2	50	2,5	60	80	100	125		11	4,5	17		16	35-2723-60	35-2724-60
35-2721-60	35-2722-60	60	M16	2	50	2,5	75	100	125	150	200	17	4,5		12	16	35-2723-60	35-2724-60
35-2721-80	35-2722-80	80	M 8	2	70	3	40	50	63			12	5	17		8	35-2723-80	35-2724-80
35-2721-80	35-2722-80	80	M10	2	70	3	50	60	80	100		12	5	17		14	35-2723-80	35-2724-80
35-2721-80	35-2722-80	80	M12	2	70	3	60	80	100	125		12	5	17		20	35-2723-80	35-2724-80
35-2721-80	35-2722-80	80	M16	2	70	3	75	100	125	150	200	18	5		12	20	35-2723-80	35-2724-80
35-2721-80	35-2722-80	80	M20	2	70	3	75	100	125	150	200	19	5		15	20	35-2723-80	35-2724-80
35-2721-80	35-2722-80	80	M24	2	70	3	100	125	150	200		22	5		19	22	35-2723-80	35-2724-80

Exemple de commande

Référence - d_2 - h_2

35-2721-50-8-40

Pied inox 316 L, à tige filetée

35-274

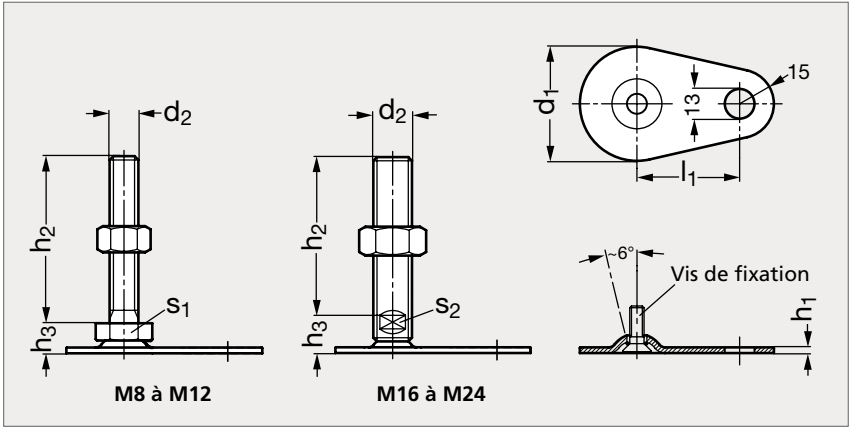



Avec écrou, M8 à M12 — Avec écrou, M16 à M24 — Sans écrou, M8 à M12 — Sans écrou, M16 à M24

MATIÈRE

- Base et écrou en inox (AFNOR Z 2 CND 17-12, Werk 1.4404, AISI 316 L).
- Tige filetée inclinable en inox (AFNOR Z 2 CND 17-12, Werk 1.4404, AISI 316 L).

Avec écrou	d_1	d_2	d_3	l_2	h_1	h_2					h_3	s_1	s_2	Charge statique (kN)	Sans écrou
35-2741-50	50	M 8	6,6	45	2,5	40	50	63			11	17		8	35-2742-50
35-2741-50	50	M10	6,6	45	2,5	50	60	80	100		11	17		14	35-2742-50
35-2741-50	50	M12	6,6	45	2,5	60	80	100	125		11	17		14	35-2742-50
35-2741-50	50	M16	6,6	45	2,5	75	100	125	150	200	17		12	14	35-2742-50
35-2741-60	60	M 8	6,6	50	2,5	40	50	63			11	17		8	35-2742-60
35-2741-60	60	M10	6,6	50	2,5	50	60	80	100		11	17		14	35-2742-60
35-2741-60	60	M12	6,6	50	2,5	60	80	100	125		11	17		16	35-2742-60
35-2741-60	60	M16	6,6	50	2,5	75	100	125	150	200	17		12	16	35-2742-60
35-2741-80	80	M 8	8,5	70	3	40	50	63			12	17		8	35-2742-80
35-2741-80	80	M10	8,5	70	3	50	60	80	100		12	17		14	35-2742-80
35-2741-80	80	M12	8,5	70	3	60	80	100	125		12	17		20	35-2742-80
35-2741-80	80	M16	8,5	70	3	75	100	125	150	200	18		12	20	35-2742-80
35-2741-80	80	M20	8,5	70	3	75	100	125	150	200	19		15	20	35-2742-80
35-2741-80	80	M24	8,5	70	3	100	125	150	200		22		19	22	35-2742-80

Exemple de commande

Référence - d_2 - h_2

35-2741-50-8-40

Pied inox 316 L, à tige filetée, avec semelle caoutchouc

35-276

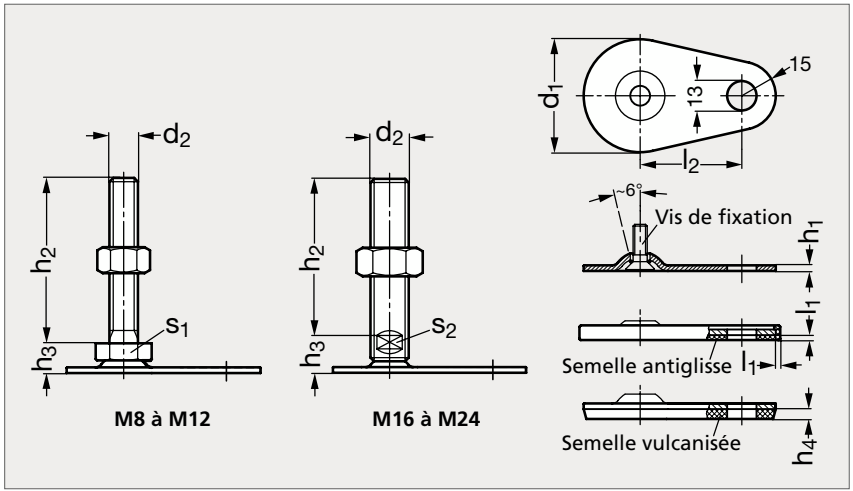



Avec semelle antiglisse, M8 à M12 — Avec semelle antiglisse, M16 à M24 — Avec semelle vulcanisée, M8 à M12 — Avec semelle vulcanisée, M16 à M24

MATIÈRE

- Base et écrou en inox (AFNOR Z 2 CND 17-12, Werk 1.4404, AISI 316 L).
- Tige filetée inclinable en inox (AFNOR Z 2 CND 17-12, Werk 1.4404, AISI 316 L).
- Semelle antiglisse en caoutchouc Santoprene (TPE) noir, 80 shore A ou semelle vulcanisée en caoutchouc Perbunan (NBR) noir, 70 shore A.

SEMELLE ANTIGLISSE																		SEMELLE VULCANISÉE	
Avec écrou	Sans écrou	d_1	d_2	d_3	l_1	l_2	h_1	h_2					h_3	h_4	s_1	s_2	Charge statique (kN)	Avec écrou	Sans écrou
35-2761-50	35-2762-50	50	M 8	6,6	2	45	2,5	40	50	63			11	4	17		8	35-2763-50	35-2764-50
35-2761-50	35-2762-50	50	M10	6,6	2	45	2,5	50	60	80	100		11	4	17		14	35-2763-50	35-2764-50
35-2761-50	35-2762-50	50	M12	6,6	2	45	2,5	60	80	100	125		11	4	17		14	35-2763-50	35-2764-50
35-2761-50	35-2762-50	50	M16	6,6	2	45	2,5	75	100	125	150	200	17	4		12	14	35-2763-50	35-2764-50
35-2761-60	35-2762-60	60	M 8	6,6	2	50	2,5	40	50	63			11	4,5	17		8	35-2763-60	35-2764-60
35-2761-60	35-2762-60	60	M10	6,6	2	50	2,5	50	60	80	100		11	4,5	17		14	35-2763-60	35-2764-60
35-2761-60	35-2762-60	60	M12	6,6	2	50	2,5	60	80	100	125		11	4,5	17		16	35-2763-60	35-2764-60
35-2761-60	35-2762-60	60	M16	6,6	2	50	2,5	75	100	125	150	200	17	4,5		12	16	35-2763-60	35-2764-60
35-2761-80	35-2762-80	80	M 8	8,5	2	70	3	40	50	63			12	5	17		8	35-2763-80	35-2764-80
35-2761-80	35-2762-80	80	M10	8,5	2	70	3	50	60	80	100		12	5	17		14	35-2763-80	35-2764-80
35-2761-80	35-2762-80	80	M12	8,5	2	70	3	60	80	100	125		12	5	17		20	35-2763-80	35-2764-80
35-2761-80	35-2762-80	80	M16	8,5	2	70	3	75	100	125	150	200	18	5		12	20	35-2763-80	35-2764-80
35-2761-80	35-2762-80	80	M20	8,5	2	70	3	75	100	125	150	200	19	5		15	20	35-2763-80	35-2764-80
35-2761-80	35-2762-80	80	M24	8,5	2	70	3	100	125	150	200		22	5		19	22	35-2763-80	35-2764-80

Exemple de commande

Référence - d_2 - h_2

35-2761-50-8-40

Pied inox, à tige filetée

35-278

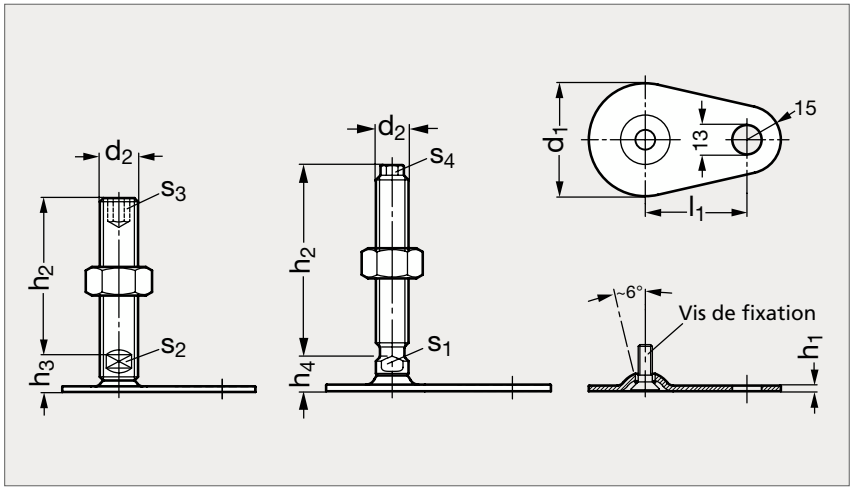



Avec 6 pans creux, avec écrou

Avec 6 pans creux, sans écrou

Avec méplat, avec écrou

Avec méplat, sans écrou

MATIÈRE

- Base et écrou en inox (AFNOR Z 6 CN 18-09, Werk 1.4301, AISI 304).
- Tige filetée inclinable en inox (AFNOR Z 8 CNF 18-09, Werk 1.4305, AISI 303).

** Uniquement avec six pans creux.*

6 PANS CREUX																			6 PANS	
Avec écrou	Sans écrou	d_1	d_2	l_1	h_1	h_2					h_3	h_4	s_1	s_2	s_3	s_4	Charge statique (kN)	Avec écrou	Sans écrou
35-2781-50	35-2782-50	50	M16	45	2,5	75	100	125	150	200	17			12	8		14		
35-2781-60	35-2782-60	60	M16	50	2,5	75	100	125	150	200*	17	14	12	12	8	10	16	35-2783-60	35-2784-60
35-2781-80	35-2782-80	80	M16	70	3	75	100	125	150	200*	18	15	12	12	8	10	20	35-2783-80	35-2784-80
35-2781-80	35-2782-80	80	M20	70	3	75*	100	125	150	200	18	15	16	15	10	13	20	35-2783-80	35-2784-80
35-2781-80	35-2782-80	80	M24	70	3	100	125*	150	200		21	18	20	19	12	17	22	35-2783-80	35-2784-80

Exemple de commande

Référence - d_2 - h_2

35-2781-50-16-75

Pied inox, à tige filetée, avec semelle antiglisse

35-280

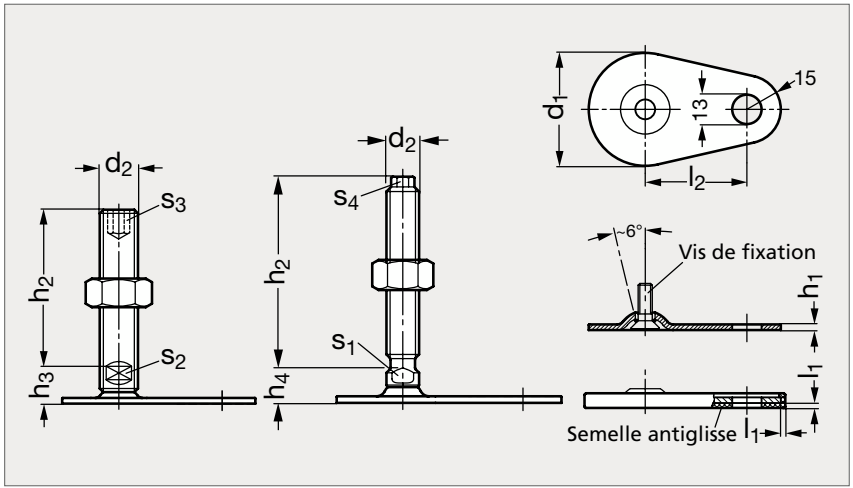



Avec 6 pans creux, avec écrou | Avec 6 pans creux, sans écrou | Avec méplat, avec écrou | Avec méplat, sans écrou

MATIÈRE

- Base et écrou en inox (AFNOR Z 6 CN 18-09, Werk 1.4301, AISI 304).
- Tige filetée inclinable en inox (AFNOR Z 8 CNF 18-09, Werk 1.4305, AISI 303).
- Semelle antiglisse en caoutchouc Santoprene (TPE) noir, 80 shore A.

** Uniquement avec six pans creux.*

6 PANS CREUX																			6 PANS	
Avec écrou	Sans écrou	d_1	d_2	l_1	l_2	h_1	h_2					h_3	h_4	s_1	s_2	s_3	s_4	Charge statique (kN)	Avec écrou	Sans écrou
35-2801-50	35-2802-50	50	M16	2	45	2,5	75	100	125	150	200	17			12	8		14		
35-2801-60	35-2802-60	60	M16	2	50	2,5	75	100	125	150	200*	17	14	12	12	8	10	16	35-2803-60	35-2804-60
35-2801-80	35-2802-80	80	M16	2	70	3	75	100	125	150	200*	18	15	12	12	8	10	20	35-2803-80	35-2804-80
35-2801-80	35-2802-80	80	M20	2	70	3	75*	100	125	150	200	18	15	16	15	10	13	20	35-2803-80	35-2804-80
35-2801-80	35-2802-80	80	M24	2	70	3	100	125*	150	200		21	18	20	19	12	17	22	35-2803-80	35-2804-80

Exemple de commande

Référence - d_2 - h_2

35-2801-50-16-75

Pied inox, à tige filetée, avec semelle vulcanisée

35-282

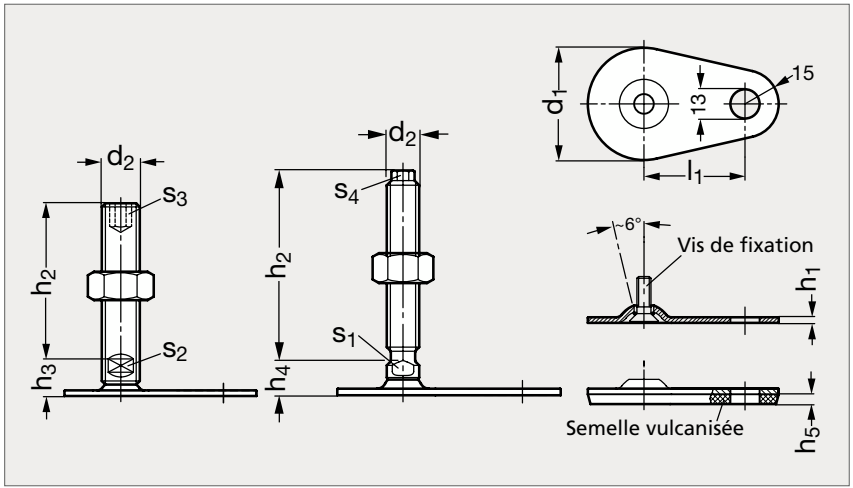



Avec 6 pans creux, avec écrou | Avec 6 pans creux, sans écrou | Avec méplat, avec écrou | Avec méplat, sans écrou

MATIÈRE

- Base et écrou en inox (AFNOR Z 6 CN 18-09, Werk 1.4301, AISI 304).
- Tige filetée inclinable en inox (AFNOR Z 8 CNF 18-09, Werk 1.4305, AISI 303).
- Semelle vulcanisée en caoutchouc Perbunan (NBR) noir, 70 shore A.

** Uniquement avec six pans creux.*

6 PANS CREUX																		6 PANS	
Avec écrou	Sans écrou	d_1	d_2	l_1	h_1	h_2					h_3	h_4	h_5	s_1	s_2	s_3	s_4	Charge statique (kN)	Avec écrou	Sans écrou
35-2821-50	35-2822-50	50	M16	45	2,5	75	100	125	150	200	17		4		12	8		14		
35-2821-60	35-2822-60	60	M16	50	2,5	75	100	125	150	200*	17	14	4,5	12	12	8	10	16	35-2823-60	35-2824-60
35-2821-80	35-2822-80	80	M16	70	3	75	100	125	150	200*	18	15	5	12	12	8	10	20	35-2823-80	35-2824-80
35-2821-80	35-2822-80	80	M20	70	3	75*	100	125	150	200	18	15	5	16	15	10	13	20	35-2823-80	35-2824-80
35-2821-80	35-2822-80	80	M24	70	3	100	125*	150	200		21	18	5	20	19	12	17	22	35-2823-80	35-2824-80

Exemple de commande

Référence - d_2 - h_2

35-2821-50-16-75

Pied inox, à tige filetée avec écrou de protection

35-126

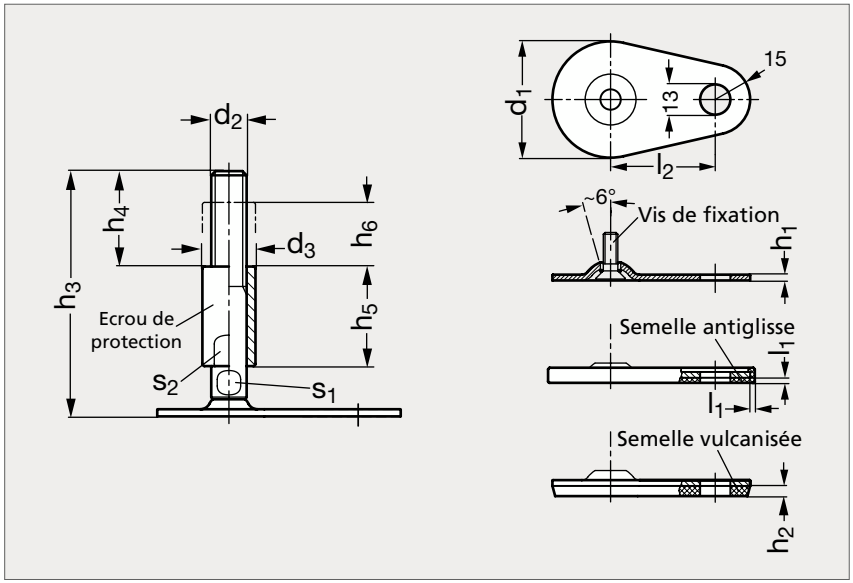



Sans embase | Embase antiglisse | Embase vulcanisée

MATIÈRE

- Base en inox (AFNOR Z 6 CN 18-09, Werk 1.4301, AISI 304).
- Tige filetée inclinable et écrou de protection en inox (AFNOR Z 8 CNF 18-09, Werk 1.4305, AISI 303).
- Semelle antiglisse en caoutchouc Santoprene (TPE) noir, 80 shore A ou semelle vulcanisée en caoutchouc Perbunan (NBR) noir, 70 shore A.

Sans semelle	Semelle antiglisse	Semelle vulcanisée	d_1	d_2	d_3	l_1	l_2	h_1	h_2	h_3				h_4	h_5	h_6	s_1	s_2	Charge statique (kN)
35-1265-60	35-1266-60	35-1267-60	60	M16	24	2	50	2,5	4,5	110	135	160	185	45	45	29	12	20	16
35-1265-80	35-1266-80	35-1267-80	80	M16	24	2	70	3	5	110	135	160	185	45	45	29	12	20	20
35-1265-80	35-1266-80	35-1267-80	80	M20	30	2	70	3	5	134	159	184	234	56	56	37	16	24	20
35-1265-80	35-1266-80	35-1267-80	80	M24	35	2	70	3	5	159	209	259		67	67	42	20	30	22

Exemple de commande

Référence - d_2 - h_3

35-1265-60-16-110

Pied acier, taraudé

35-286

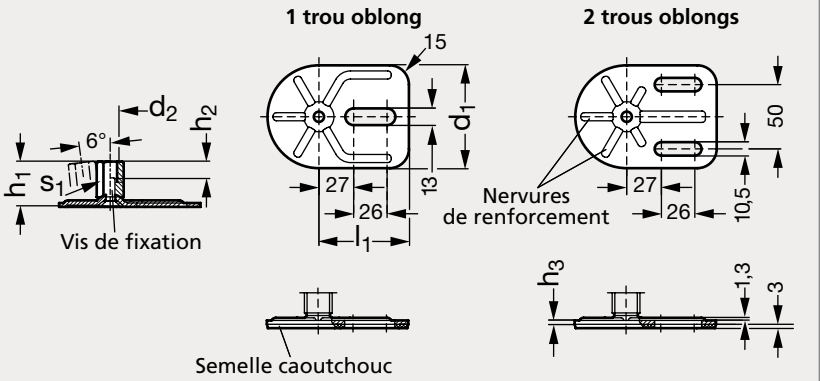



1 trou, sans semelle — 1 trou, avec semelle — 2 trous, sans semelle — 2 trous, avec semelle

MATIÈRE

- Base en acier zingué, passivé bleu.
- Insert taraudé inclinable en acier zingué, passivé bleu.
- Semelle vulcanisée en caoutchouc NBR noir, 70 shore A.

1 TROU OBLONG										2 TROUS OBLONGS	
Sans semelle	Semelle vulcanisée	d_1	d_2	h_1	h_2	h_3	l_1	s_1	Charge statique (kN)	Sans semelle	Semelle vulcanisée
35-2861-80	35-2862-80	80	M 8	26	8	3	70	14	8	35-2863-80	35-2864-80
35-2861-80	35-2862-80	80	M10	29	10	3	70	14	10	35-2863-80	35-2864-80
35-2861-80	35-2862-80	80	M12	32	12	3	70	17	12	35-2863-80	35-2864-80
35-2861-80	35-2862-80	80	M16	38	16	3	70	22	12	35-2863-80	35-2864-80
35-2861-80	35-2862-80	80	M20	45	20	3	70	27	16	35-2863-80	35-2864-80

Exemple de commande — Référence - d_2 : **35-2861-80-8**

Pied inox, taraudé

35-288

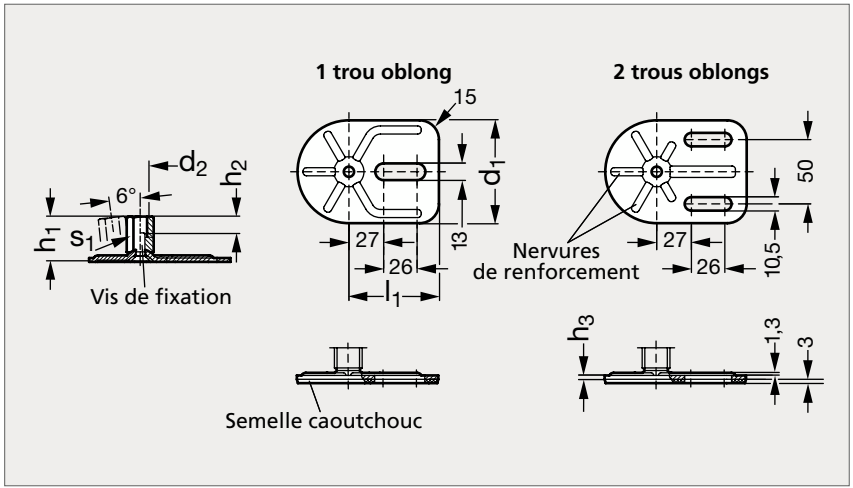



1 trou, sans semelle — 1 trou, avec semelle — 2 trous, sans semelle — 2 trous, avec semelle

MATIÈRE

- Base en inox (AFNOR Z 6 CN 18-09, Werk 1.4301, AISI 304).
- Insert taraudé inclinable en inox (AFNOR Z 8 CNF 18-09, Werk 1.4305, AISI 303).
- Semelle vulcanisée en caoutchouc NBR noir, 70 shore A.

1 TROU OBLONG										2 TROUS OBLONGS	
Sans semelle	Semelle vulcanisée	d_1	d_2	h_1	h_2	h_3	l_1	s_1	Charge statique (kN)	Sans semelle	Semelle vulcanisée
35-2881-80	35-2882-80	80	M 8	26	8	3	70	14	8	35-2883-80	35-2884-80
35-2881-80	35-2882-80	80	M10	29	10	3	70	14	14	35-2883-80	35-2884-80
35-2881-80	35-2882-80	80	M12	32	12	3	70	17	20	35-2883-80	35-2884-80
35-2881-80	35-2882-80	80	M16	38	16	3	70	22	20	35-2883-80	35-2884-80
35-2881-80	35-2882-80	80	M20	45	20	3	70	27	20	35-2883-80	35-2884-80

Exemple de commande — Référence - d_2 : **35-2881-80-8**

Pied acier, à tige filetée

35-290

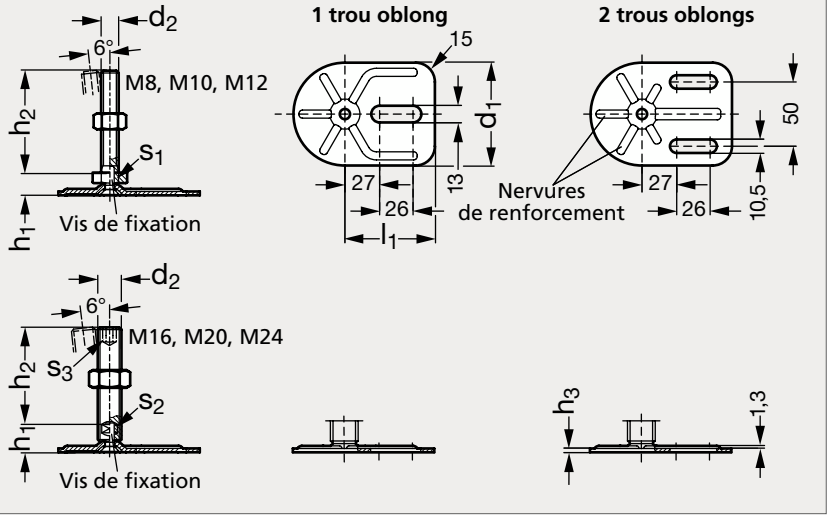



1 trou, M8 à M12



1 trou, M16 à M24



2 trous, M8 à M12



2 trous, M16 à M24

MATIÈRE

- Base et écrou en acier zingué, passivé bleu.
- Tige filetée inclinable en acier zingué, passivé bleu.

1 TROU OBLONG																2 TROUS OBLONGS	
Avec écrou	Sans écrou	d_1	d_2	h_1	h_2					h_3	l_1	s_1	s_2	s_3	Charge statique (kN)	Avec écrou	Sans écrou
35-2901-80	35-2902-80	80	M 8	12	40	50	63			3	70	17			8	35-2903-80	35-2904-80
35-2901-80	35-2902-80	80	M10	12	50	60	80	100		3	70	17			10	35-2903-80	35-2904-80
35-2901-80	35-2902-80	80	M12	12	60	80	100	125		3	70	17			12	35-2903-80	35-2904-80
35-2901-80	35-2902-80	80	M16	18	75	100	125	150	200	3	70		12	8	12	35-2903-80	35-2904-80
35-2901-80	35-2902-80	80	M20	19	75	100	125	150	200	3	70		15	10	16	35-2903-80	35-2904-80
35-2901-80	35-2902-80	80	M24	22	100	125	150	200		3	70		19	12	16	35-2903-80	35-2904-80

Exemple de commande

Référence - d_2 - h_2

35-2901-80-8-40

Pied acier, à tige filetée, avec semelle vulcanisée

35-292

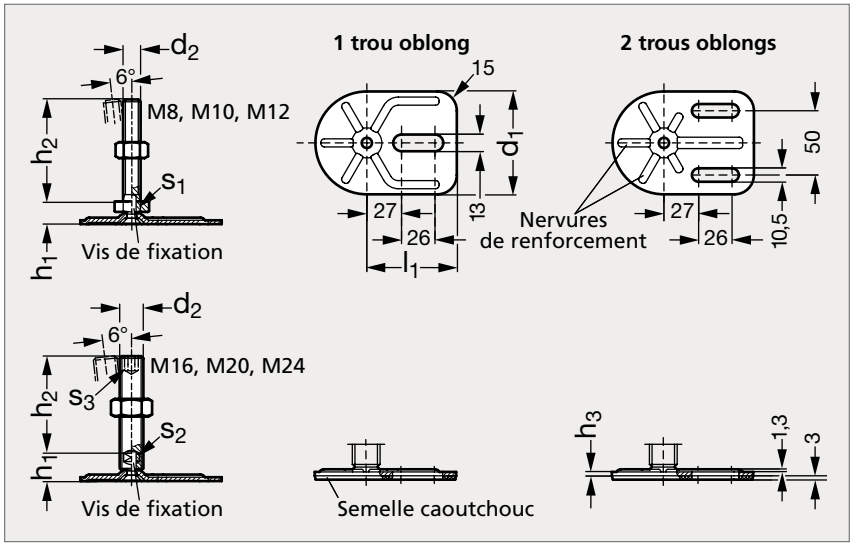



1 trou, M8 à M12 — 1 trou, M16 à M24 — 2 trous, M8 à M12 — 2 trous, M16 à M24

MATIÈRE

- Base et écrou en acier zingué, passivé bleu.
- Tige filetée inclinable en acier zingué, passivé bleu.
- Semelle vulcanisée en caoutchouc NBR noir, 70 shore A.

1 TROU OBLONG																2 TROUS OBLONGS	
Avec écrou	Sans écrou	d_1	d_2	h_1	h_2					h_3	l_1	s_1	s_2	s_3	Charge statique (kN)	Avec écrou	Sans écrou
35-2921-80	35-2922-80	80	M 8	12	40	50	63			3	70	17			8	35-2923-80	35-2924-80
35-2921-80	35-2922-80	80	M10	12	50	60	80	100		3	70	17			10	35-2923-80	35-2924-80
35-2921-80	35-2922-80	80	M12	12	60	80	100	125		3	70	17			12	35-2923-80	35-2924-80
35-2921-80	35-2922-80	80	M16	18	75	100	125	150	200	3	70		12	8	12	35-2923-80	35-2924-80
35-2921-80	35-2922-80	80	M20	19	75	100	125	150	200	3	70		15	10	16	35-2923-80	35-2924-80
35-2921-80	35-2922-80	80	M24	22	100	125	150	200		3	70		19	12	16	35-2923-80	35-2924-80

Exemple de commande

Référence - d_2 - h_2

35-2921-80-8-40

Pied inox, à tige filetée

35-294

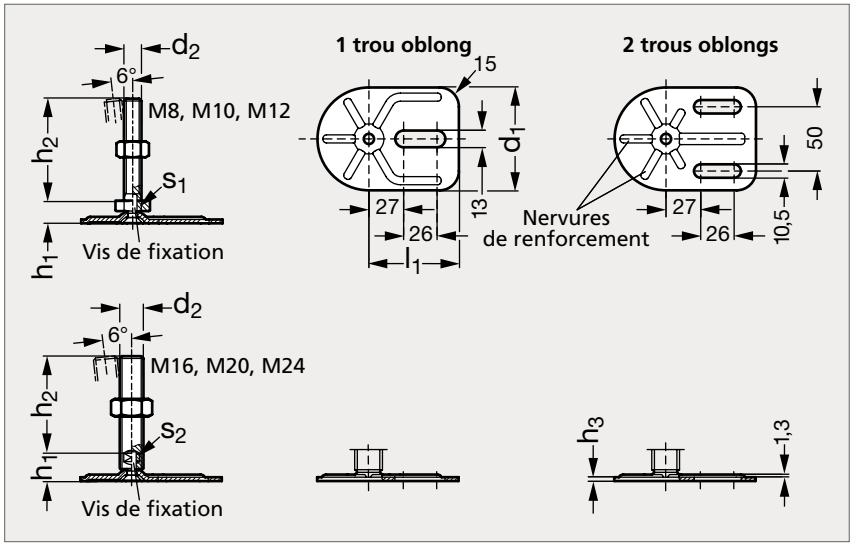



1 trou, M8 à M12 — 1 trou, M16 à M24 — 2 trous, M8 à M12 — 2 trous, M16 à M24

MATIÈRE

- Base et écrou en inox (AFNOR Z 6 CN 18-09, Werk 1.4301, AISI 304).
- Tige filetée inclinable en inox (AFNOR Z 8 CNF 18-09, Werk 1.4305, AISI 303).

1 TROU OBLONG															2 TROUS OBLONGS	
Avec écrou	Sans écrou	d_1	d_2	h_1	h_2					h_3	l_1	s_1	s_2	Charge statique (kN)	Avec écrou	Sans écrou
35-2941-80	35-2942-80	80	M 8	12	40	50	63			3	70	17		8	35-2943-80	35-2944-80
35-2941-80	35-2942-80	80	M10	12	50	60	80	100		3	70	17		14	35-2943-80	35-2944-80
35-2941-80	35-2942-80	80	M12	12	60	80	100	125		3	70	17		20	35-2943-80	35-2944-80
35-2941-80	35-2942-80	80	M16	18	75	100	125	150	200	3	70		12	20	35-2943-80	35-2944-80
35-2941-80	35-2942-80	80	M20	19	75	100	125	150	200	3	70		15	20	35-2943-80	35-2944-80
35-2941-80	35-2942-80	80	M24	22	100	125	150	200		3	70		19	22	35-2943-80	35-2944-80

Exemple de commande — Référence - d_2 - h_2 : **35-2941-80-8-40**

Pied inox, à tige filetée, avec semelle vulcanisée

35-296

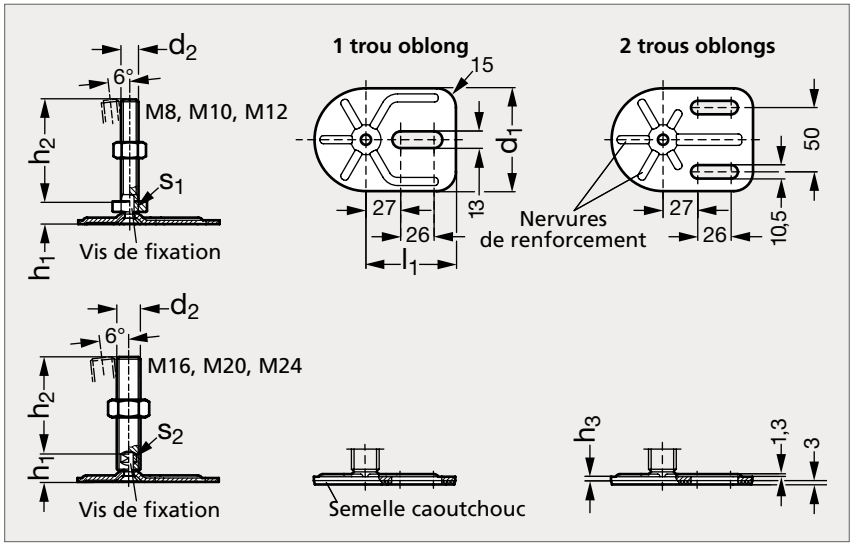

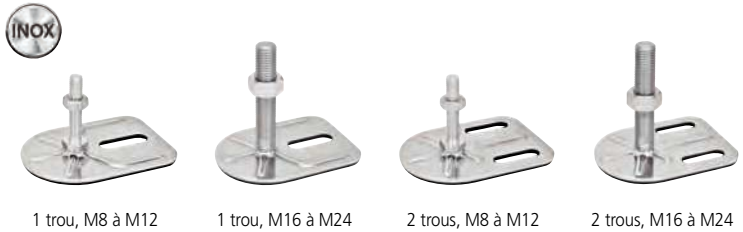

1 trou, M8 à M12 — 1 trou, M16 à M24 — 2 trous, M8 à M12 — 2 trous, M16 à M24

MATIÈRE

- Base et écrou en inox (AFNOR Z 6 CN 18-09, Werk 1.4301, AISI 304).
- Tige filetée inclinable en inox (AFNOR Z 8 CNF 18-09, Werk 1.4305, AISI 303).
- Semelle vulcanisée en caoutchouc NBR noir, 70 shore A.

1 TROU OBLONG															2 TROUS OBLONGS	
Avec écrou	Sans écrou	d_1	d_2	h_1	h_2					h_3	l_1	s_1	s_2	Charge statique (kN)	Avec écrou	Sans écrou
35-2961-80	35-2962-80	80	M 8	12	40	50	63			3	70	17		8	35-2963-80	35-2964-80
35-2961-80	35-2962-80	80	M10	12	50	60	80	100		3	70	17		14	35-2963-80	35-2964-80
35-2961-80	35-2962-80	80	M12	12	60	80	100	125		3	70	17		20	35-2963-80	35-2964-80
35-2961-80	35-2962-80	80	M16	18	75	100	125	150	200	3	70		12	20	35-2963-80	35-2964-80
35-2961-80	35-2962-80	80	M20	19	75	100	125	150	200	3	70		15	20	35-2963-80	35-2964-80
35-2961-80	35-2962-80	80	M24	22	100	125	150	200		3	70		19	22	35-2963-80	35-2964-80

Exemple de commande

Référence - d_2 - h_2

35-2961-80-8-40

Pied inox, à tige filetée

35-298

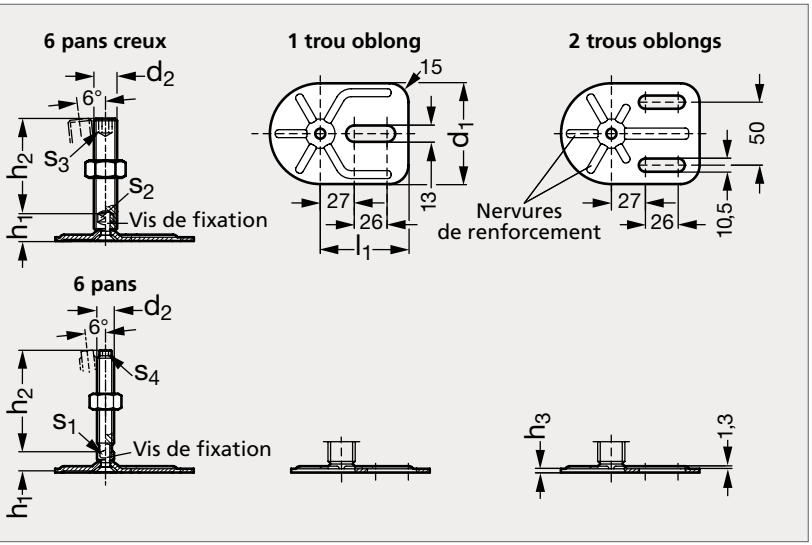



1 trou, avec 6 pans creux — 1 trou, avec 6 pans — 2 trous, avec 6 pans creux — 2 trous, avec 6 pans

MATIÈRE

- Base en inox (AFNOR Z 6 CN 18-09, Werk 1.4301, AISI 304).
- Tige filetée inclinable en inox (AFNOR Z 8 CNF 18-09, Werk 1.4305, AISI 303).

** Six pans creux uniquement.*

1 TROU OBLONG

6 pans creux		6 pans																	
Avec écrou	Sans écrou	Avec écrou	Sans écrou	d_1	d_2	h_1	h_2					h_3	h_4	l_1	s_1	s_2	s_3	s_4	Charge statique (kN)
35-2981-80	35-2982-80	35-2983-80	35-2984-80	80	M16	18	75	100	125	150	200*	3	15	70	12	12	8	10	20
35-2981-80	35-2982-80	35-2983-80	35-2984-80	80	M20	19	75	100	125	150	200	3		70		15	10		20
35-2981-80	35-2982-80	35-2983-80	35-2984-80	80	M24	22	100	125	150	200		3		70		19	12		22

2 TROUS OBLONGS

6 pans creux		6 pans																	
Avec écrou	Sans écrou	Avec écrou	Sans écrou	d_1	d_2	h_1	h_2					h_3	h_4	l_1	s_1	s_2	s_3	s_4	Charge statique (kN)
35-2985-80	35-2986-80	35-2987-80	35-2988-80	80	M16	18	75	100	125	150	200*	3	15	70	12	12	8	10	20
35-2985-80	35-2986-80	35-2987-80	35-2988-80	80	M20	19	75	100	125	150	200	3		70		15	10		20
35-2985-80	35-2986-80	35-2987-80	35-2988-80	80	M24	22	100	125	150	200		3		70		19	12		22

Exemple de commande

Référence - d_2 - h_2

35-2981-80-16-75

Pied inox, à tige filetée, avec semelle vulcanisée

35-300

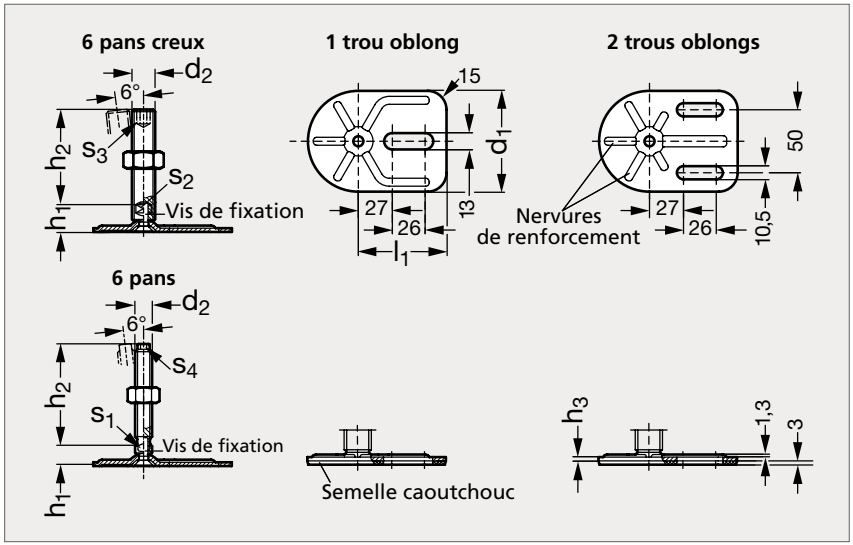



1 trou, avec 6 pans creux — 1 trou, avec 6 pans — 2 trous, avec 6 pans creux — 2 trous, avec 6 pans

MATIÈRE

- Base en inox (AFNOR Z 6 CN 18-09, Werk 1.4301, AISI 304).
- Tige filetée inclinable en inox (AFNOR Z 8 CNF 18-09, Werk 1.4305, AISI 303).
- Semelle vulcanisée en caoutchouc NBR noir, 70 shore A.

** Six pans creux uniquement.*

1 TROU OBLONG

6 pans creux		6 pans																	
Avec écrou	Sans écrou	Avec écrou	Sans écrou	d_1	d_2	h_1	h_2					h_3	h_4	l_1	s_1	s_2	s_3	s_4	Charge statique (kN)
35-3001-80	35-3002-80	35-3003-80	35-3004-80	80	M16	18	75	100	125	150	200*	3	15	70	12	12	8	10	20
35-3001-80	35-3002-80	35-3003-80	35-3004-80	80	M20	19	75	100	125	150	200	3		70		15	10		20
35-3001-80	35-3002-80	35-3003-80	35-3004-80	80	M24	22	100	125	150	200		3		70		19	12		22

2 TROUS OBLONGS

6 pans creux		6 pans																	
Avec écrou	Sans écrou	Avec écrou	Sans écrou	d_1	d_2	h_1	h_2					h_3	h_4	l_1	s_1	s_2	s_3	s_4	Charge statique (kN)
35-3005-80	35-3006-80	35-3007-80	35-3008-80	80	M16	18	75	100	125	150	200*	3	15	70	12	12	8	10	20
35-3005-80	35-3006-80	35-3007-80	35-3008-80	80	M20	19	75	100	125	150	200	3		70		15	10		20
35-3005-80	35-3006-80	35-3007-80	35-3008-80	80	M24	22	100	125	150	200		3		70		19	12		22

Exemple de commande — Référence - d_2 - h_2 : **35-3001-80-16-75**

Pied inox, à tige filetée avec écrou de protection

35-302

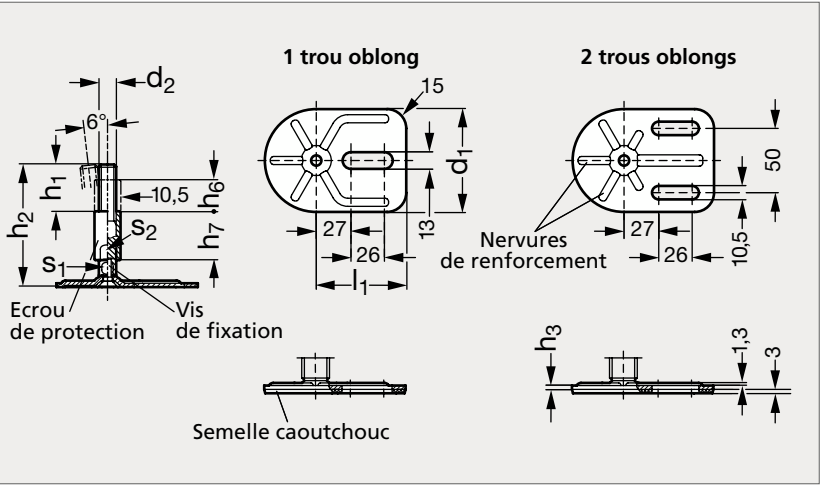



1 trou, sans semelle — 1 trou, avec semelle — 2 trous, sans semelle — 2 trous, avec semelle

MATIÈRE

- Base en inox (AFNOR Z 6 CN 18-09, Werk 1.4301, AISI 304).
- Tige filetée inclinable et écrou de protection en inox (AFNOR Z 8 CNF 18-09, Werk 1.4305, AISI 303).
- Semelle vulcanisée en caoutchouc NBR noir, 70 shore A.

1 TROU OBLONG																2 TROUS OBLONGS	
Sans semelle	Semelle vulcanisée	d_1	d_2	h_1	h_2				h_3	h_4	h_5	l_1	s_1	s_2	Charge statique (kN)	Sans semelle	Semelle vulcanisée
35-3021-80	35-3022-80	80	M16	45	110	135	160	185	3	29	45	70	12	20	20	35-3023-80	35-3024-80

Exemple de commande

Référence - d_2 - h_2

35-3021-80-16-110

Pied à rotule technopolymère ou inox, petit diamètre, à tige filetée

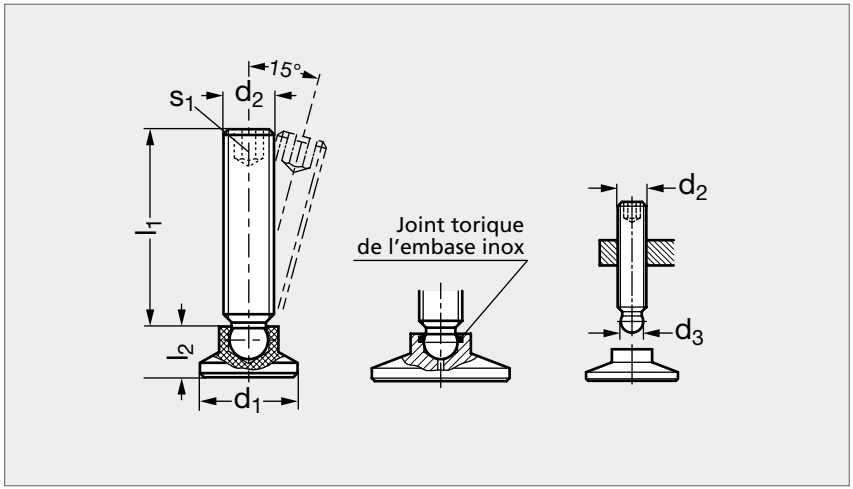



MATIÈRE

- Embase en technopolymère noir ou en inox (AFNOR Z 8 CNF 18-09, Werk 1.4305, AISI 330).
- Tige filetée en acier 5.8 bruni ou en inox (AFNOR Z 8 CNF 18-09, Werk 1.4305; AISI 303).
- Joint torique en élastomère fluoré FPM Viton® pour l'embase inox.

PRODUITS ASSOCIÉS



Insert taraudé 35-62
Page 1005



Paque 35-64
Page 1008

Pied à rotule technopolymère ou inox, petit diamètre, à tige filetée

35-70

EMBASE TECHNOPOLYMÈRE												EMBASE INOX
Acier	Inox	d_1	d_2	d_3	l_1				l_2	s_1	Charge statique technopolymère (kN)	Charge statique inox (kN)	Inox
35-701-15	35-705-15	15	M 6	4,5	26	36	46		7,6	3	3,5		
35-701-15	35-705-15	15	M 8	6,1	20	35	45	58	7,6	4	3,5		
35-701-18	35-705-18	18	M 6	4,5	26	36	46		9,2	3	3,5		
35-701-18	35-705-18	18	M 8	6,1	20	35	45	58	9,2	4	3,5		
35-701-18	35-705-18	18	M10	7,8	34	44	57	74	9,2	5	3,5		
35-701-21	35-705-21	21	M 6	4,5	26	36	46		10	3	3,5	3,5	35-707-21
35-701-21	35-705-21	21	M 8	6,1	20	35	45	58	10	4	3,5	7	35-707-21
35-701-21	35-705-21	21	M10	7,8	34	44	57	74	10	5	3,5	11	35-707-21
35-701-21	35-705-21	21	M12	9,4	34	57	74	94	10	6	3,5	16	35-707-21
35-701-25	35-705-25	25	M 6	4,5	26	36	46		10,5	3	3,5	3,5	35-707-25
35-701-25	35-705-25	25	M 8	6,1	20	35	45	58	10,5	4	3,5	7	35-707-25
35-701-25	35-705-25	25	M10	7,8	34	44	57	74	10,5	5	3,5	11	35-707-25
35-701-25	35-705-25	25	M12	9,4	34	57	74	94	10,5	6	3,5	16	35-707-25
35-701-32	35-705-32	32	M 6	4,5	26	36	46		11	3	3,5	3,5	35-707-32
35-701-32	35-705-32	32	M 8	6,1	20	35	45	58	11	4	3,5	7	35-707-32
35-701-32	35-705-32	32	M10	7,8	34	44	57	74	11	5	3,5	11	35-707-32
35-701-32	35-705-32	32	M12	9,4	34	57	74	94	11	6	3,5	16	35-707-32
35-701-40	35-705-40	40	M 8	6,1	20	35	45	58	13	4	3,5	7	35-707-40
35-701-40	35-705-40	40	M10	7,8	34	44	57	74	13	5	3,5	11	35-707-40
35-701-40	35-705-40	40	M12	9,4	34	57	74	94	13	6	3,5	16	35-707-40

Exemple de commande

Référence - d_2 - l_1

35-701-15-6-26

Pied à patin

35-71

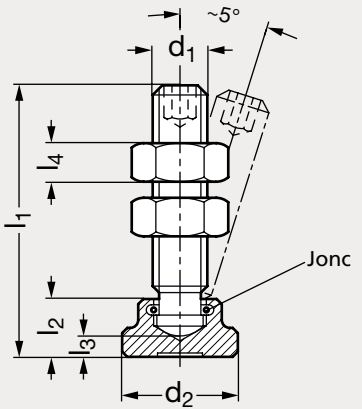



MATIÈRE

- Vis à patin en acier classe 5,8 bruni (Modèle 31-02 page 1313).
- Extrémité de la vis traitée, durcie.
- Patin en acier bruni (Modèle 31-10 page 1353).
- 2 écrous en acier zingué, passivé bleu fournis.
- Pour la dimension M 5, la vis à patin et le patin ne sont pas durcis et sont indémontables.

	d_1	d_2	l_1				l_2	l_3	l_4
35-711- 5	M 5	14	37				10		4,7
35-711- 6	M 6	12	32	42	52		7	2,2	5,2
35-711- 8	M 8	16	38	48	63	83	9	3	6,8
35-711-10	M10	20	44	54	64	84	11	3,6	8,4
35-711-12	M12	25	55	65	85	105	13	4,5	10,8

Exemple de commande

Référence - l_1

35-711-5-37

Pied à patin

35-73

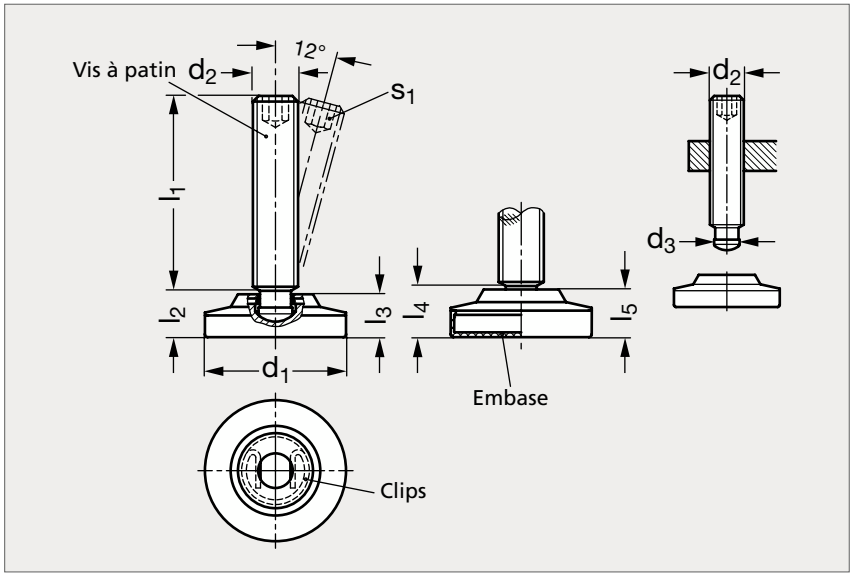



Embase delrin



Embase élastomère

MATIÈRE

- Acier classe 5,8 zingué, passivé bleu.
- Embase en plastique delrin blanc (RAL 9001), facilitant la glisse ou en élastomère noir 78 shore A, antiglisse.

Sans embase	Embase delrin	Embase élastomère	d_1	d_2	d_3	l_1					l_2	l_3	l_4	l_5	s_1	Charge statique (kN)
35-731-50	35-732-50	35-733-50	50	M10	8	37	47	57	72		12,5	11,5	14	13	5	13
35-731-50	35-732-50	35-733-50	50	M12	8	41	51	61	71	91	12,5	11,5	14	13	6	13
35-731-50	35-732-50	35-733-50	50	M16	12	59	69	89	114		14,5	13,5	16	15	8	30
35-731-60	35-732-60	35-733-60	60	M16	12	59	69	89	114		14,5	13,5	16	15	8	30
35-731-60	35-732-60	35-733-60	60	M20	15,5	78	88	113	138		16,5	15,5	18	17	10	50

Exemple de commande

Référence - d_2 - l_1

35-731-50-10-37

Pied à rotule polyamide, taraudé

35-42

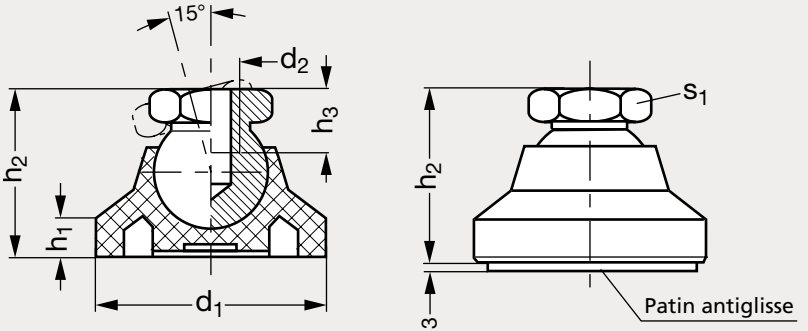



Acier

Inox

MATIÈRE

- Pied en plastique (polyamide) noir mat.
- Résiste aux huiles, graisses, détergents et produits chimiques.
- Écrou et rotule en acier zingué ou en inox (AFNOR Z 8 CNF 18-09, Werk 1.4305, AISI 303).
- Patin antiglisse en caoutchouc NBR noir 70 shore.

ACIER								INOX	
Sans patin	Avec patin	d_1	d_2	h_1	h_2	h_3 min.	s_1	Sans patin	Avec patin
35-421-25	35-422-25	25	M 6	4	18,5	9	12	35-425-25	35-426-25
35-421-25	35-422-25	25	M 8	4	18,5	9	12	35-425-25	35-426-25
35-421-32	35-422-32	32	M 8	5	22,5	9	12	35-425-32	35-426-32
35-421-32	35-422-32	32	M10	5	22,5	10,5	15	35-425-32	35-426-32
35-421-40	35-422-40	40	M10	6	25,5	10,5	15	35-425-40	35-426-40
35-421-40	35-422-40	40	M12	6	25,5	11,5	17	35-425-40	35-426-40
35-421-50	35-422-50	50	M10	7	27,5	10,5	15	35-425-50	35-426-50
35-421-50	35-422-50	50	M12	7	27,5	11,5	17	35-425-50	35-426-50
35-421-60	35-422-60	60	M12	8,5	35,5	11,5	17	35-425-60	35-426-60
35-421-60	35-422-60	60	M16	8,5	35,5	16	24	35-425-60	35-426-60

Exemple de commande — Référence - d_2 : **35-421-25-6**

Pied à rotule polyamide, à tige filetée

35-44

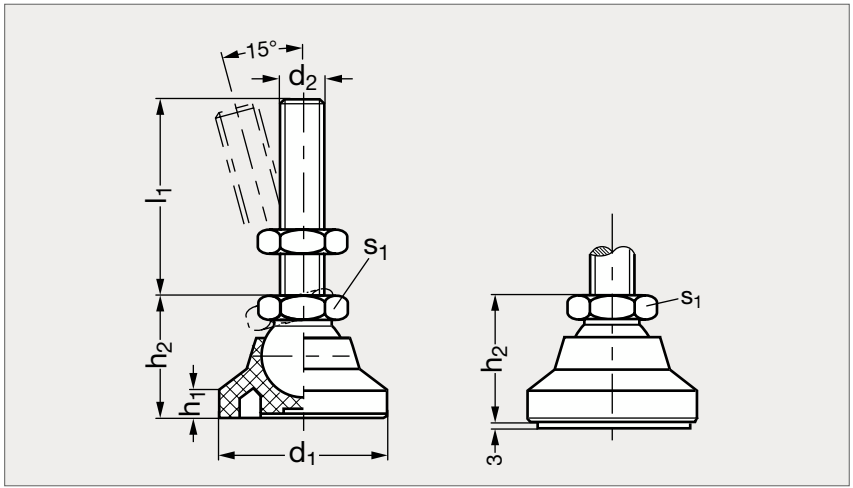



Acier, sans patin | Acier, avec patin | Inox, sans patin | Inox, avec patin

MATIÈRE

- Pied en plastique (polyamide) noir mat.
- Résiste aux huiles, graisses, détergents et produits chimiques.
- Tige filetée en acier zingué, passivé bleu ou en inox (AFNOR Z8 CNF 18-09, Werk 1.4305, AISI 303).
- Écrou en acier zingué, passivé bleu ou en inox (AFNOR Z 6 CN 18-09, Werk 1.4301, AISI 304).
- Patin antiglisse en caoutchouc NBR noir 70 shore.

PRODUITS ASSOCIÉS



Insert taraudé 35-60
Page 1004



Insert taraudé 35-61
Page 1006



Insert taraudé 35-62
Page 1005



Plaque 35-64
Page 1008

Pied à rotule polyamide, à tige filetée

ACIER											INOX	
Sans patin	Avec patin	d_1	d_2		l_1		h_1	h_2	s_1	Charge (kN)	Sans patin	Avec patin
35-441-25	35-442-25	25	M 6	40	50	63	4	18,5	12	5	35-445-25	35-446-25
35-441-25	35-442-25	25	M 8	40	50	63	4	18,5	12	5	35-445-25	35-446-25
35-441-25	35-442-25	25	M10	50	63	80	4	18,5	12	5	35-445-25	35-446-25
35-441-32	35-442-32	32	M 8	40	50	63	5	22,5	12	7	35-445-32	35-446-32
35-441-32	35-442-32	32	M10	50	63	80	5	22,5	15	7	35-445-32	35-446-32
35-441-32	35-442-32	32	M12	63	80	100	5	22,5	15	7	35-445-32	35-446-32
35-441-40	35-442-40	40	M 8	50	63	80	6	25,5	15	10	35-445-40	35-446-40
35-441-40	35-442-40	40	M10	50	63	80	6	25,5	15	10	35-445-40	35-446-40
35-441-40	35-442-40	40	M12	63	80	100	6	25,5	17	10	35-445-40	35-446-40
35-441-50	35-442-50	50	M 8	50	63	80	7	27,5	15	10	35-445-50	35-446-50
35-441-50	35-442-50	50	M10	50	63	80	7	27,5	15	10	35-445-50	35-446-50
35-441-50	35-442-50	50	M12	63	80	100	7	27,5	17	10	35-445-50	35-446-50
35-441-50	35-442-50	50	M16	63	80	100	7	27,5	17	10	35-445-50	35-446-50
35-441-60	35-442-60	60	M10	50	63	80	8,5	35,5	17	14	35-445-60	35-446-60
35-441-60	35-442-60	60	M12	63	80	100	8,5	35,5	17	14	35-445-60	35-446-60
35-441-60	35-442-60	60	M16	80	100	125	8,5	35,5	24	14	35-445-60	35-446-60
35-441-60	35-442-60	60	M20	98	138	158	8,5	35,5	24	14	35-445-60	35-446-60
35-441-60	35-442-60	60	M24	98	138	158	8,5	35,5	24	14	35-445-60	35-446-60

Exemple de commande

Référence - d_2 - l_1

35-441-25-6-40

Pied à rotule acier ou inox, à tige filetée

35-48

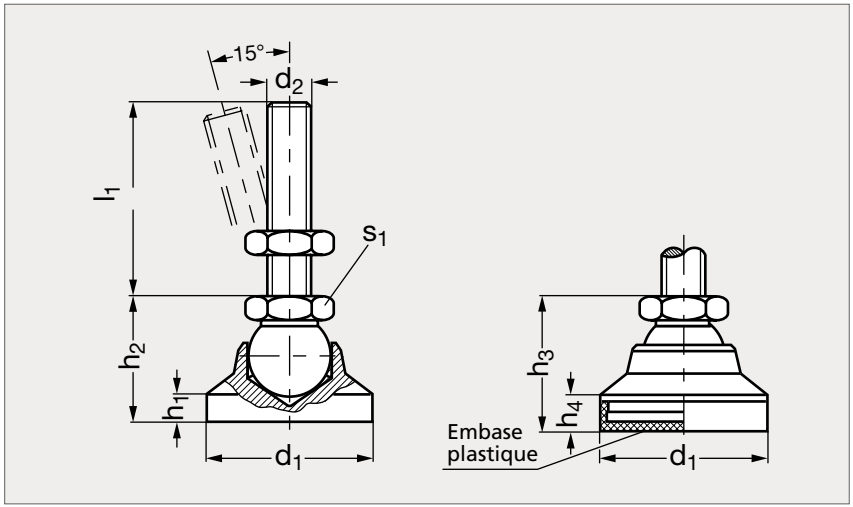



Acier, sans embase | Acier, embase delrin | Inox, sans embase | Inox, embase élastomère

MATIÈRE

- Acier zingué ou inox (AFNOR Z 8 CNF 18-09, Werk 1.4305, AISI 303).
- Embase en plastique delrin blanc ou élastomère noir 73 shore.

PRODUITS ASSOCIÉS



Insert taraudé 35-60
Page 1004



Insert taraudé 35-61
Page 1006



Insert taraudé 35-62
Page 1005



Insert taraudé 35-63
Page 1007

Pied à rotule acier ou inox, à tige filetée

ACIER														INOX		
Sans embase	Embase delrin	Embase élastomère	d_1	d_2	l_1			h_1	h_2	h_3	h_4	s_1	Charge statique acier (kN)	Charge statique inox (kN)	Sans embase	Embase delrin	Embase élastomère
35-481-25	35-482-25	35-483-25	25	M 6	40	50	63	19	20,5	4	5,5	12	7,5	4	35-485-25	35-486-25	35-487-25
35-481-25	35-482-25	35-483-25	25	M 8	40	50	63	19	20,5	4	5,5	12	14	7	35-485-25	35-486-25	35-487-25
35-481-25	35-482-25	35-483-25	25	M10	50	63	80	19	20,5	4	5,5	12	23	11	35-485-25	35-486-25	35-487-25
35-481-32	35-482-32	35-483-32	32	M 8	40	50	63	23	24,5	5	6,5	12	14	7	35-485-32	35-486-32	35-487-32
35-481-32	35-482-32	35-483-32	32	M10	50	63	80	23	24,5	5	6,5	15	23	11	35-485-32	35-486-32	35-487-32
35-481-32	35-482-32	35-483-32	32	M12	63	80	100	23	24,5	5	6,5	15	33	16	35-485-32	35-486-32	35-487-32
35-481-40	35-482-40	35-483-40	40	M 8	50	63	80	26	27,5	6	7,5	15	14	7	35-485-40	35-486-40	35-487-40
35-481-40	35-482-40	35-483-40	40	M10	50	63	80	26	27,5	6	7,5	15	23	11	35-485-40	35-486-40	35-487-40
35-481-40	35-482-40	35-483-40	40	M12	63	80	100	26	27,5	6	7,5	17	33	16	35-485-40	35-486-40	35-487-40
35-481-50	35-482-50	35-483-50	50	M 8	50	63	80	28	29,5	7	8,5	15	14	7	35-485-50	35-486-50	35-487-50
35-481-50	35-482-50	35-483-50	50	M10	50	63	80	28	29,5	7	8,5	15	23	11	35-485-50	35-486-50	35-487-50
35-481-50	35-482-50	35-483-50	50	M12	63	80	100	28	29,5	7	8,5	17	33	16	35-485-50	35-486-50	35-487-50
35-481-50	35-482-50	35-483-50	50	M16	63	80	100	28	29,5	7	8,5	17	40	30	35-485-50	35-486-50	35-487-50
35-481-60	35-482-60	35-483-60	60	M10	50	63	80	36	37,5	8,5	10	17	23	11	35-485-60	35-486-60	35-487-60
35-481-60	35-482-60	35-483-60	60	M12	63	80	100	36	37,5	8,5	10	17	33	16	35-485-60	35-486-60	35-487-60
35-481-60	35-482-60	35-483-60	60	M16	80	100	125	36	37,5	8,5	10	24	62	30	35-485-60	35-486-60	35-487-60
35-481-60	35-482-60	35-483-60	60	M20	98	138	158	36	37,5	8,5	10	24	95	45	35-485-60	35-486-60	35-487-60
35-481-60	35-482-60	35-483-60	60	M24	98	138	158	36	37,5	8,5	10	24	95	45	35-485-60	35-486-60	35-487-60

Exemple de commande

Référence - d_2 - l_1

35 - 481 - 25 - 8 - 40

Pied à rotule acier ou inox, taraudé

35-46

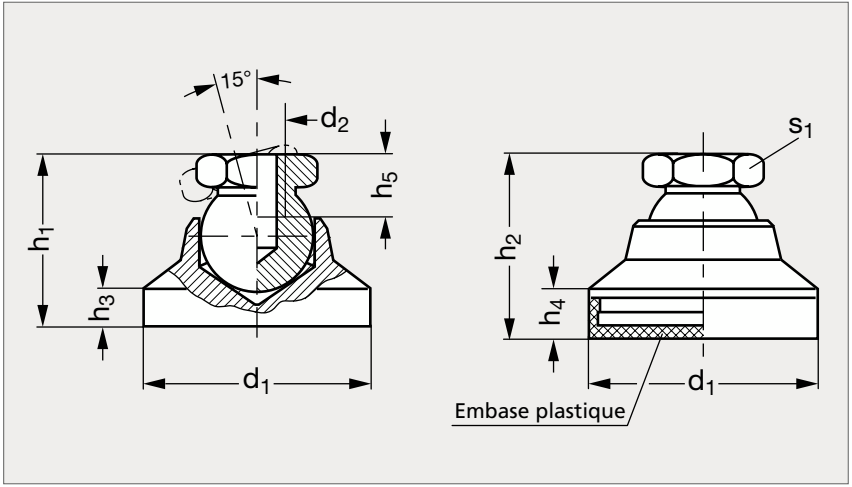



Acier, embase delrin

Acier, embase élastomère

Inox, embase delrin

MATIÈRE

- Acier zingué ou inox (AFNOR Z 8 CNF 18-09, Werk 1.4305, AISI 303).
- Embase en plastique delrin blanc ou élastomère noir 73 shore.

PRODUITS ASSOCIÉS



Insert taraudé 35-60
Page 1004



Insert taraudé 35-61
Page 1006



Insert taraudé 35-62
Page 1005



Insert taraudé 35-63
Page 1007

ACIER											INOX		
Sans embase plastique	Embase delrin	Embase élastomère	d_1	d_2	h_1	h_2	h_3	h_4	h_5 min.	s_1	Sans embase plastique	Embase delrin	Embase élastomère
35-461-25	35-462-25	35-463-25	25	M 6	19	20,5	4	5,5	9	12	35-465-25	35-466-25	35-467-25
35-461-25	35-462-25	35-463-25	25	M 8	19	20,5	4	5,5	9	12	35-465-25	35-466-25	35-467-25
35-461-32	35-462-32	35-463-32	32	M 8	23	24,5	5	6,5	9	12	35-465-32	35-466-32	35-467-32
35-461-32	35-462-32	35-463-32	32	M10	23	24,5	5	6,5	10,5	15	35-465-32	35-466-32	35-467-32
35-461-40	35-462-40	35-463-40	40	M10	26	27,5	6	7,5	10,5	15	35-465-40	35-466-40	35-467-40
35-461-40	35-462-40	35-463-40	40	M12	26	27,5	6	7,5	11,5	17	35-465-40	35-466-40	35-467-40
35-461-50	35-462-50	35-463-50	50	M10	28	29,5	7	8,5	10,5	15	35-465-50	35-466-50	35-467-50
35-461-50	35-462-50	35-463-50	50	M12	28	29,5	7	8,5	11,5	17	35-465-50	35-466-50	35-467-50
35-461-60	35-462-60	35-463-60	60	M12	36	37,5	8,5	10	11,5	17	35-465-60	35-466-60	35-467-60
35-461-60	35-462-60	35-463-60	60	M16	36	37,5	8,5	10	16	24	35-465-60	35-466-60	35-467-60

Exemple de commande

Référence - d_2

35-461-25-6

Pied à rotule acier ou inox, taraudé antistatique

35-49

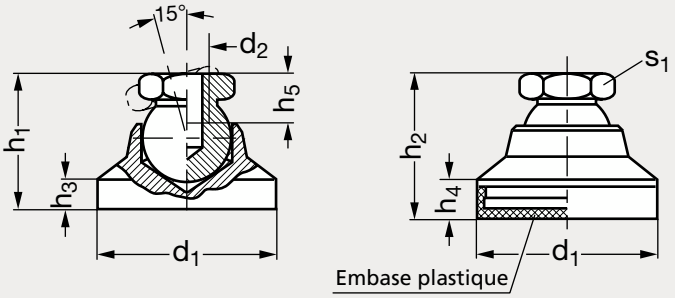



Acier, embase delrin | Acier, embase élastomère | Inox, embase delrin | Inox, embase élastomère

MATIÈRE

- Acier zingué ou inox (AFNOR Z 8 CNF 18-09, Werk 1.4305, AISI 303).
- Embase en plastique delrin noir antistatique ou élastomère noir 73 shore antistatique.

UTILISATION

- Les éléments antistatiques ont pour but d'éliminer l'accumulation d'électricité statique causée par le contact entre matériaux.

ACIER										INOX	
Embase delrin	Embase élastomère	d_1	d_2	h_1	h_2	h_3	h_4	h_5 min.	s_1	Embase delrin	Embase élastomère
35-492-25	35-493-25	25	M 6	19	20,5	4	5,5	9	12	35-496-25	35-497-25
35-492-25	35-493-25	25	M 8	19	20,5	4	5,5	9	12	35-496-25	35-497-25
35-492-32	35-493-32	32	M 8	23	24,5	5	6,5	9	12	35-496-32	35-497-32
35-492-32	35-493-32	32	M10	23	24,5	5	6,5	10,5	15	35-496-32	35-497-32
35-492-40	35-493-40	40	M10	26	27,5	6	7,5	10,5	15	35-496-40	35-497-40
35-492-40	35-493-40	40	M12	26	27,5	6	7,5	11,5	17	35-496-40	35-497-40
35-492-50	35-493-50	50	M10	28	29,5	7	8,5	10,5	15	35-496-50	35-497-50
35-492-50	35-493-50	50	M12	28	29,5	7	8,5	11,5	17	35-496-50	35-497-50
35-492-60	35-493-60	60	M12	36	37,5	8,5	10	11,5	17	35-496-60	35-497-60
35-492-60	35-493-60	60	M16	36	37,5	8,5	10	16	24	35-496-60	35-497-60

Exemple de commande — Référence - d_2 : **35-492-25-6**

Pied à rotule acier ou inox, à tige filetée, antistatique

35-49

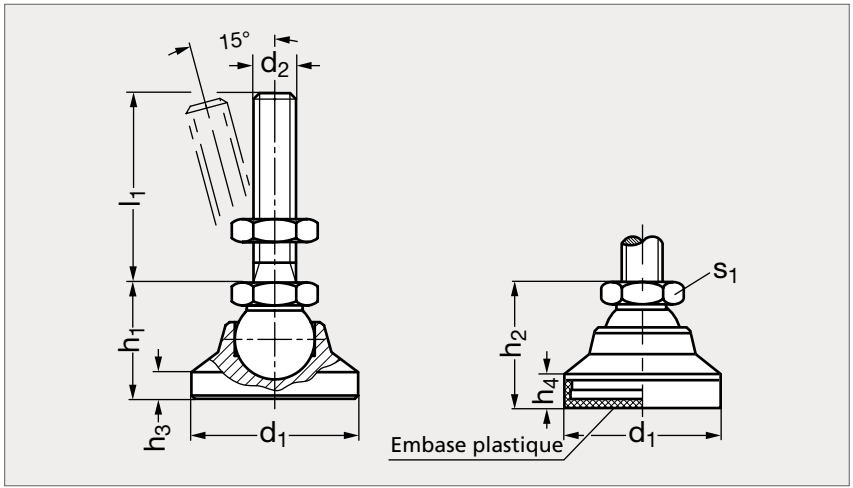



Acier, embase delrin | Acier, embase élastomère | Inox, embase delrin | Inox, embase élastomère

MATIÈRE

- Acier zingué ou inox (AFNOR Z 8 CNF 18-09, Werk 1.4305, AISI 303).
- Embase en plastique delrin noir antistatique ou élastomère noir 73 shore antistatique.

UTILISATION

- Les éléments antistatiques ont pour but d'éliminer l'accumulation d'électricité statique causée par le contact entre matériaux.

PRODUITS ASSOCIÉS



Insert taraudé 35-60
Page 1004



Insert taraudé 35-61
Page 1006



Insert taraudé 35-62
Page 1005



Insert taraudé 35-63
Page 1007

Pied à rotule acier ou inox, à tige filetée, antistatique

ACIER														INOX	
Embase delrin	Embase élastomère	d_1	d_2	l_1			h_1	h_2	h_3	h_4	s_1	Charge statique acier (kN)	Charge statique inox (kN)	Embase delrin	Embase élastomère
35-494-25	35-495-25	25	M 6	40	50	63	19	20,5	4	5,5	12	7,5	4	35-498-25	35-499-25
35-494-25	35-495-25	25	M 8	40	50	63	19	20,5	4	5,5	12	14	7	35-498-25	35-499-25
35-494-25	35-495-25	25	M10	50	63	80	19	20,5	4	5,5	12	23	11	35-498-25	35-499-25
35-494-32	35-495-32	32	M 8	40	50	63	23	24,5	5	6,5	12	14	7	35-498-32	35-499-32
35-494-32	35-495-32	32	M10	50	63	80	23	24,5	5	6,5	15	23	11	35-498-32	35-499-32
35-494-32	35-495-32	32	M12	63	80	100	23	24,5	5	6,5	15	33	16	35-498-32	35-499-32
35-494-40	35-495-40	40	M 8	50	63	80	26	27,5	6	7,5	15	14	7	35-498-40	35-499-40
35-494-40	35-495-40	40	M10	50	63	80	26	27,5	6	7,5	15	23	11	35-498-40	35-499-40
35-494-40	35-495-40	40	M12	63	80	100	26	27,5	6	7,5	17	33	16	35-498-40	35-499-40
35-494-50	35-495-50	50	M 8	50	63	80	28	29,5	7	8,5	15	14	7	35-498-50	35-499-50
35-494-50	35-495-50	50	M10	50	63	80	28	29,5	7	8,5	15	23	11	35-498-50	35-499-50
35-494-50	35-495-50	50	M12	63	80	100	28	29,5	7	8,5	17	33	16	35-498-50	35-499-50
35-494-50	35-495-50	50	M16	63	80	100	28	29,5	7	8,5	17	40	30	35-498-50	35-499-50
35-494-60	35-495-60	60	M10	50	63	80	36	37,5	8,5	10	17	23	11	35-498-60	35-499-60
35-494-60	35-495-60	60	M12	63	80	100	36	37,5	8,5	10	17	33	16	35-498-60	35-499-60
35-494-60	35-495-60	60	M16	80	100	125	36	37,5	8,5	10	24	62	30	35-498-60	35-499-60
35-494-60	35-495-60	60	M20	98	138	158	36	37,5	8,5	10	24	95	45	35-498-60	35-499-60
35-494-60	35-495-60	60	M24	98	138	158	36	37,5	8,5	10	24	95	45	35-498-60	35-499-60

Exemple de commande

Référence - d_2 - l_1

35 - 494 - 25 - 8 - 40

Pied à rotule acier, avec patin antivibratoire

35-40

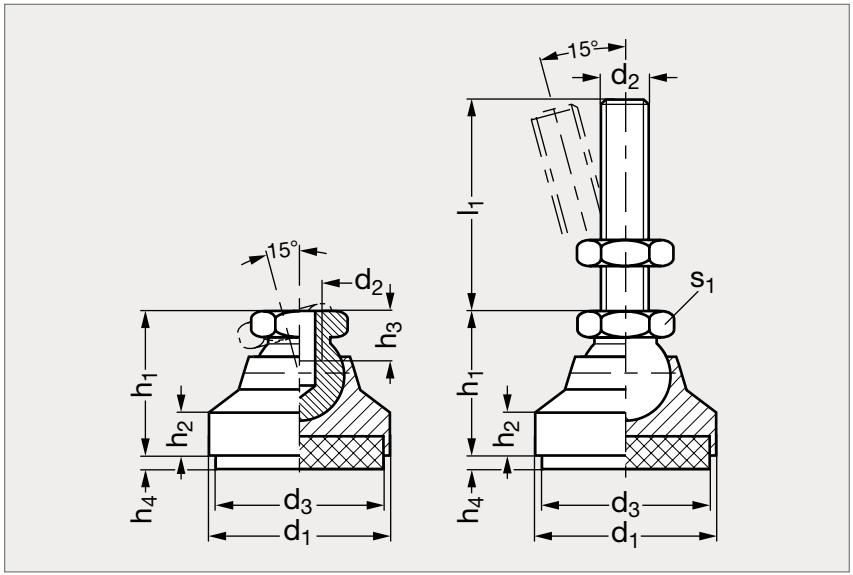



Taraudé



À tige filetée

MATIÈRE

- Acier 5.8 zingué, chromaté bleu.
- Patin antivibratoire en élastomère gris (Sylomer V12).

UTILISATION

- La charge indiquée dans le tableau est une recommandation indiquant jusqu'à quelle charge statique permanente le pied antivibratoire doit être utilisé.
- Cette charge correspond à une pression de surface de 0,4 N/mm², avec laquelle le matériau atteint ses propriétés dynamiques optimales d'amortissement.
- On tiendra compte qu'il arrive, avec la contrainte dynamique, d'avoir une charge additionnelle portant la pression de surface jusqu'à 0,6 N/mm².

Taraudé	d_1	d_2	d_3	l_1		h_1	h_2	h_3	h_4 0 N/mm²	h_4 0,4 N/mm²	h_4 0,6 N/mm²	s_1	Charge (N)	À tige filetée
35-401-32	32	M10	30	50	80	29	11	10,5	5,5	4,3	3,4	16	280	35-402-32
35-401-40	40	M12	38	63	100	30	9,5	11,5	6	4,8	3,9	18	450	35-402-40
35-401-50	50	M12	48	63	100	30,5	9	11,5	6,5	5,3	4,4	18	720	35-402-50
35-401-60	60	M16	58	80	125	38,5	11	16	7	5,8	4,9	24	1050	35-402-60

Exemple de commande

Référence - l_1
35 - 401 - 32

Modélisations 3D

Nos solutions pour les bureaux d'études

- + de 46 000 modélisations CAO
- 85 % de nos références disponibles en téléchargement 3D !
- 90 formats CAO disponibles : STEP, IGES, DXF, DWG...
- Ajout en continu de nouvelles modélisations

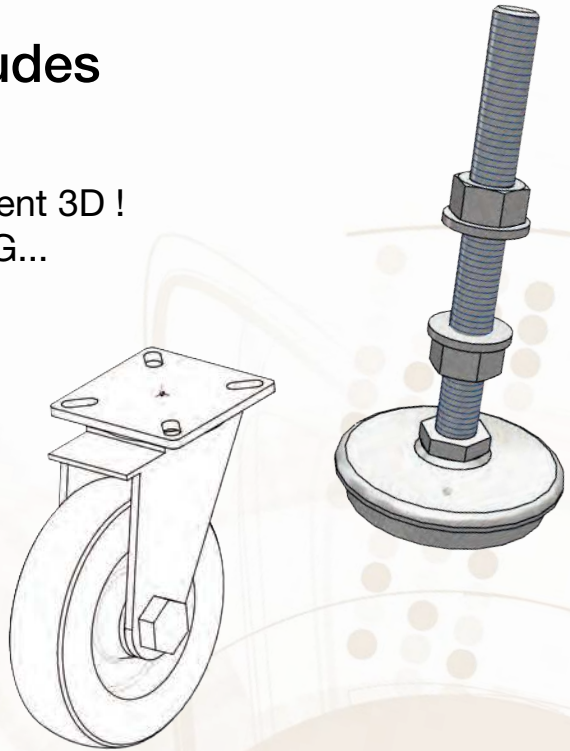

Notre bibliothèque CAO est proposée en totalité sur notre site :
composants.emile-maurin.fr

Pied à rotule technopolymère antistatique, à tige filetée acier

35-55

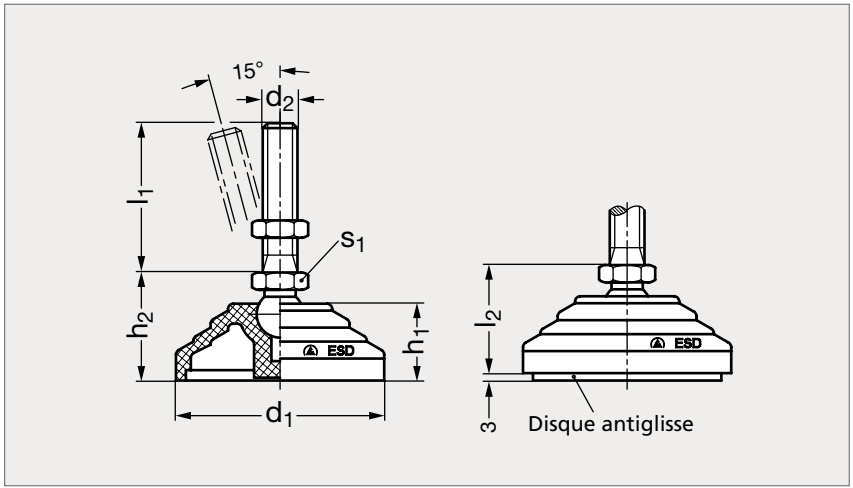



MATIÈRE

- Base en technopolymère noir mat spécial conductible polyamide renforcé de fibre de verre antistatique.
- Résiste aux solvants, huiles, graisses et autres agents chimiques.
- Tige filetée articulée en acier zingué brillant avec hexagone de réglage.
- Disque antiglisse en caoutchouc NBR conductible, 70 shore A.
- Écrou en acier zingué brillant.

UTILISATION

- Les éléments antistatiques ont pour but d'éliminer l'accumulation d'électricité statique causée par le contact entre matériaux.

Pied à rotule technopolymère antistatique, à tige filetée acier

35-55

AVEC DISQUE												SANS DISQUE	
Avec écrou	Sans écrou	d_1	d_2		h_1	h_2	l_1				s_1	Charge (kN)	Avec écrou	Sans écrou
35-551- 60	35-552- 60	60	M 8		23	32	43	68			14	14	35-555- 60	35-556- 60
35-551- 60	35-552- 60	60	M10	M12	23	32	43	68	98		14	14	35-555- 60	35-556- 60
35-551- 60	35-552- 60	60	M16		23	32	68	108	148	168	16	14	35-555- 60	35-556- 60
35-551- 60	35-552- 60	60	M16		23	42	58	98	138	158	24	18	35-555- 60	35-556- 60
35-551- 60	35-552- 60	60	M20		23	42	98	138	158	198	24	18	35-555- 60	35-556- 60
35-551- 60	35-552- 60	60	M24		23	42	98	158	198		24	18	35-555- 60	35-556- 60
35-551- 70	35-552- 70	70	M 8		23	42	43	68			14	14	35-555- 70	35-556- 70
35-551- 70	35-552- 70	70	M10	M12	23	42	43	68	98		14	14	35-555- 70	35-556- 70
35-551- 70	35-552- 70	70	M16		23	42	68	108	148	168	16	14	35-555- 70	35-556- 70
35-551- 80	35-552- 80	80	M 8		23	32	43	68			14	16	35-555- 80	35-556- 80
35-551- 80	35-552- 80	80	M10	M12	23	32	43	68	98		14	16	35-555- 80	35-556- 80
35-551- 80	35-552- 80	80	M16		23	32	68	108	148	168	16	16	35-555- 80	35-556- 80
35-551- 80	35-552- 80	80	M16		23	42	58	98	138	158	24	18	35-555- 80	35-556- 80
35-551- 80	35-552- 80	80	M20		23	42	98	138	158	198	24	18	35-555- 80	35-556- 80
35-551- 80	35-552- 80	80	M24		23	42	98	158	198		24	18	35-555- 80	35-556- 80
35-551-100	35-552-100	100	M16		23	42	58	98	138	158	24	25	35-555-100	35-556-100
35-551-100	35-552-100	100	M20		23	42	98	138	158	198	24	25	35-555-100	35-556-100
35-551-100	35-552-100	100	M24		23	42	98	158	198		24	25	35-555-100	35-556-100
35-551-125	35-552-125	125	M16		45	66	58	98	138	158	24	28	35-555-125	35-556-125
35-551-125	35-552-125	125	M20		45	66	98	138	158	198	24	28	35-555-125	35-556-125
35-551-125	35-552-125	125	M24		45	66	98	158	198		24	28	35-555-125	35-556-125

Exemple de commande

Référence - d_2 - l_1

35 - 551 - 60 - 8 - 43

Pied à rotule technopolymère, à tige filetée acier

35-50

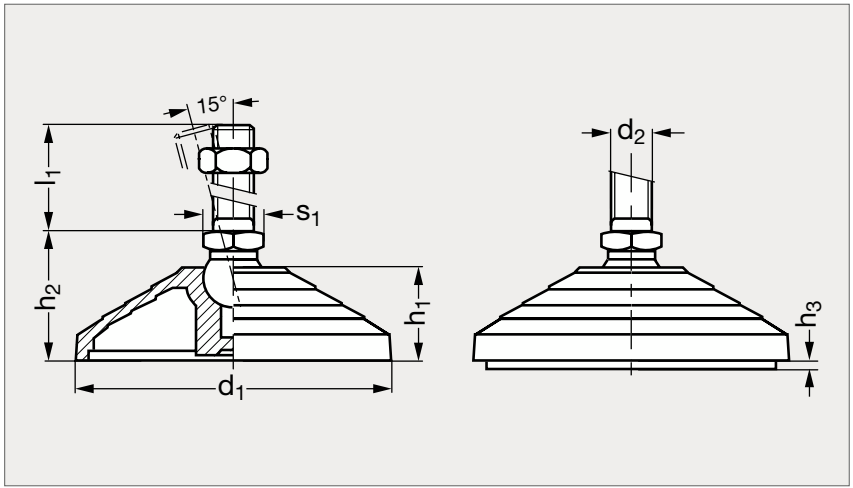



MATIÈRE

- Base en technopolymère noir spécial renforcé de fibres de verre, finition mate.
- Résiste aux solvants, huiles, graisses et autres agents chimiques.
- Tige filetée articulée en acier zingué brillant.
- Disque antiglisse en caoutchouc NBR 70 shore A.
- Écrou en acier zingué brillant.

PRODUITS ASSOCIÉS



Insert taraudé 35-60
Page 1004



Insert taraudé 35-61
Page 1006



Insert taraudé 35-62
Page 1005



Insert taraudé 35-63
Page 1007

Pied à rotule technopolymère, à tige filetée acier

35-50

AVEC DISQUE ANTIGLISSE													SANS DISQUE ANTIGLISSE	
Avec écrou	Sans écrou	d_1	d_2	h_1	h_2	h_3	l_1				s_1	Charge (daN)	Avec écrou	Sans écrou
35-501- 60	35-502- 60	60	M 8	23	32	3	43	68			14	1400	35-505- 60	35-506- 60
35-501- 60	35-502- 60	60	M10	23	32	3	43	68	98		14	1400	35-505- 60	35-506- 60
35-501- 60	35-502- 60	60	M12	23	32	3	43	68	98		14	1400	35-505- 60	35-506- 60
35-501- 60	35-502- 60	60	M16	23	32	3	68	108	148	168	14	1400	35-505- 60	35-506- 60
35-501- 60	35-502- 60	60	M16	23	42	3	58	98	138	158	24	1800	35-505- 60	35-506- 60
35-501- 60	35-502- 60	60	M20	23	42	3	98	138	158	198	24	1800	35-505- 60	35-506- 60
35-501- 60	35-502- 60	60	M24	23	42	3	98	158	198		24	1800	35-505- 60	35-506- 60
35-501- 70	35-502- 70	70	M 8	19	28	3	43	68			14	1400	35-505- 70	35-506- 70
35-501- 70	35-502- 70	70	M10	19	28	3	43	68	98		14	1400	35-505- 70	35-506- 70
35-501- 70	35-502- 70	70	M12	19	28	3	43	68	98		14	1400	35-505- 70	35-506- 70
35-501- 70	35-502- 70	70	M16	19	28	3	68	108	148	168	16	1400	35-505- 70	35-506- 70
35-501- 80	35-502- 80	80	M 8	23	32	3	43	68			14	1600	35-505- 80	35-506- 80
35-501- 80	35-502- 80	80	M10	23	32	3	43	68	98		14	1600	35-505- 80	35-506- 80
35-501- 80	35-502- 80	80	M12	23	32	3	43	68	98		14	1600	35-505- 80	35-506- 80
35-501- 80	35-502- 80	80	M16	23	32	3	68	108	148	168	14	1600	35-505- 80	35-506- 80
35-501- 80	35-502- 80	80	M16	23	42	3	58	98	138	158	24	1800	35-505- 80	35-506- 80
35-501- 80	35-502- 80	80	M20	23	42	3	98	138	158	198	24	1800	35-505- 80	35-506- 80
35-501- 80	35-502- 80	80	M24	23	42	3	98	158	198		24	1800	35-505- 80	35-506- 80
35-501-100	35-502-100	100	M16	23	42	3	58	98	138	158	24	2500	35-505-100	35-506-100
35-501-100	35-502-100	100	M20	23	42	3	98	138	158	198	24	2500	35-505-100	35-506-100
35-501-100	35-502-100	100	M24	23	42	3	98	158	198		24	2500	35-505-100	35-506-100
35-501-125	35-502-125	125	M16	45	66	3	58	98	138	158	24	2800	35-505-125	35-506-125
35-501-125	35-502-125	125	M20	45	66	3	98	138	158	198	24	2800	35-505-125	35-506-125
35-501-125	35-502-125	125	M24	45	66	3	98	158	198		24	2800	35-505-125	35-506-125

Exemple de commande

Référence - d_2 - l_1

35-501-60-8-43

Pied à rotule technopolymère, à tige filetée inox

35-51

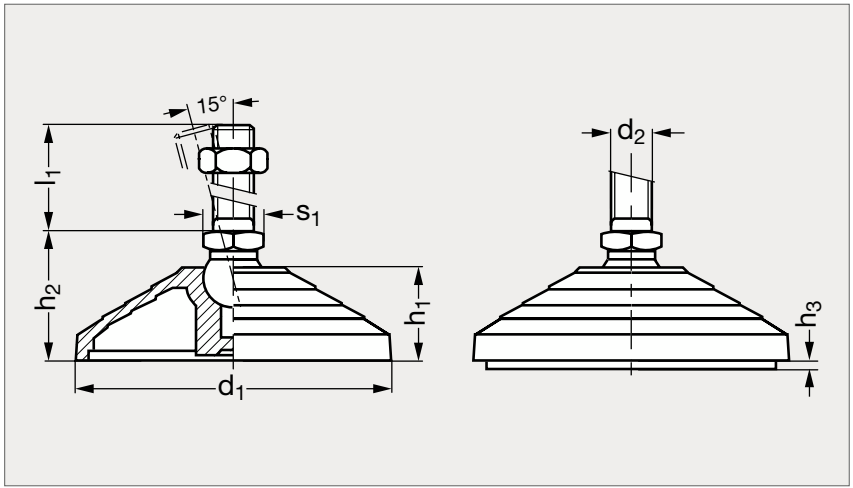



MATIÈRE

- Base en technopolymère noir spécial renforcé de fibres de verre, finition mate.
- Résiste aux solvants, huiles, graisses et autres agents chimiques.
- Tige filetée articulée en inox (AFNOR Z 6 CN 18-09, Werk 1.4301, AISI 304).
- Disque antiglisse en caoutchouc NBR 70 shore A.
- Écrou en inox.

PRODUITS ASSOCIÉS



Insert taraudé 35-60
Page 1004



Insert taraudé 35-61
Page 1006



Insert taraudé 35-62
Page 1005



Insert taraudé 35-63
Page 1007

Pied à rotule technopolymère, à tige filetée inox

35-51

AVEC DISQUE ANTIGLISSE													SANS DISQUE ANTIGLISSE	
Avec écrou	Sans écrou	d_1	d_2	h_1	h_2	h_3	l_1				s_1	Charge (daN)	Avec écrou	Sans écrou
35-511- 60	35-512- 60	60	M 8	23	32	3	43	68			14	1400	35-515- 60	35-516- 60
35-511- 60	35-512- 60	60	M10	23	32	3	43	68	98		14	1400	35-515- 60	35-516- 60
35-511- 60	35-512- 60	60	M12	23	32	3	43	68	98		14	1400	35-515- 60	35-516- 60
35-511- 60	35-512- 60	60	M16	23	32	3	68	108	148	168	14	1400	35-515- 60	35-516- 60
35-511- 60	35-512- 60	60	M16	23	42	3	58	98	138	158	24	1800	35-515- 60	35-516- 60
35-511- 60	35-512- 60	60	M20	23	42	3	98	138	158	198	24	1800	35-515- 60	35-516- 60
35-511- 60	35-512- 60	60	M24	23	42	3	98	158	198		24	1800	35-515- 60	35-516- 60
35-511- 70	35-512- 70	70	M 8	19	28	3	43	68			14	1400	35-515- 70	35-516- 70
35-511- 70	35-512- 70	70	M10	19	28	3	43	68	98		14	1400	35-515- 70	35-516- 70
35-511- 70	35-512- 70	70	M12	19	28	3	43	68	98		14	1400	35-515- 70	35-516- 70
35-511- 70	35-512- 70	70	M16	19	28	3	68	108	148	168	16	1400	35-515- 70	35-516- 70
35-511- 80	35-512- 80	80	M 8	23	32	3	43	68			14	1600	35-515- 80	35-516- 80
35-511- 80	35-512- 80	80	M10	23	32	3	43	68	98		14	1600	35-515- 80	35-516- 80
35-511- 80	35-512- 80	80	M12	23	32	3	43	68	98		14	1600	35-515- 80	35-516- 80
35-511- 80	35-512- 80	80	M16	23	32	3	68	108	148	168	14	1600	35-515- 80	35-516- 80
35-511- 80	35-512- 80	80	M16	23	42	3	58	98	138	158	24	1800	35-515- 80	35-516- 80
35-511- 80	35-512- 80	80	M20	23	42	3	98	138	158	198	24	1800	35-515- 80	35-516- 80
35-511- 80	35-512- 80	80	M24	23	42	3	98	158	198		24	1800	35-515- 80	35-516- 80
35-511-100	35-512-100	100	M16	23	42	3	58	98	138	158	24	2500	35-515-100	35-516-100
35-511-100	35-512-100	100	M20	23	42	3	98	138	158	198	24	2500	35-515-100	35-516-100
35-511-100	35-512-100	100	M24	23	42	3	98	158	198		24	2500	35-515-100	35-516-100
35-511-125	35-512-125	125	M16	45	66	3	58	98	138	158	24	2800	35-515-125	35-516-125
35-511-125	35-512-125	125	M20	45	66	3	98	138	158	198	24	2800	35-515-125	35-516-125
35-511-125	35-512-125	125	M24	45	66	3	98	158	198		24	2800	35-515-125	35-516-125

Exemple de commande

Référence - d_2 - l_1

35-511-60-8-43

Pied à rotule technopolymère, avec trou de fixation et tige filetée acier

35-52

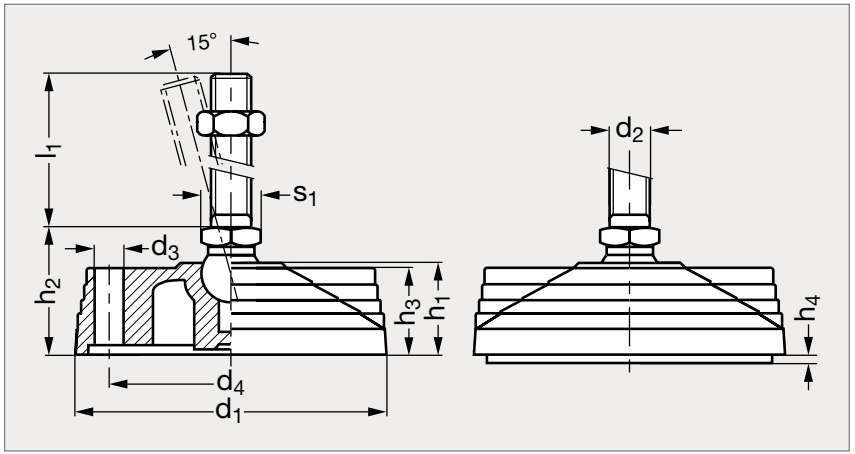



MATIÈRE

- Base en technopolymère noir spécial renforcé de fibres de verre, finition mate.
- Résiste aux solvants, huiles, graisses et autres agents chimiques.
- Tige filetée articulée en acier zingué brillant.
- Disque antiglisse en caoutchouc NBR 70 shore A.
- Écrou en acier zingué brillant.

AVEC DISQUE ANTIGLISSE — **SANS DISQUE ANTIGLISSE**

Avec écrou	Sans écrou	d_1	d_2	d_3	d_4	h_1	h_2	h_3	h_4	l_1				s_1	Charge (daN)	Avec écrou	Sans écrou
35-521- 80	35-522- 80	80	M 8	8,5	54	23	32	21	3	43	68			14	1600	35-525- 80	35-526- 80
35-521- 80	35-522- 80	80	M10	8,5	54	23	32	21	3	43	68	98		14	1600	35-525- 80	35-526- 80
35-521- 80	35-522- 80	80	M12	8,5	54	23	32	21	3	43	68	98		14	1600	35-525- 80	35-526- 80
35-521- 80	35-522- 80	80	M16	8,5	54	23	32	21	3	68	108	148	168	14	1600	35-525- 80	35-526- 80
35-521- 80	35-522- 80	80	M16	8,5	54	23	42	21	3	58	98	138	158	24	1800	35-525- 80	35-526- 80
35-521- 80	35-522- 80	80	M20	8,5	54	23	42	21	3	98	138	158	198	24	1800	35-525- 80	35-526- 80
35-521- 80	35-522- 80	80	M24	8,5	54	23	42	21	3	98	158	198		24	1800	35-525- 80	35-526- 80
35-521-100	35-522-100	100	M16	10,5	70	23	42	21	3	58	98	138	158	24	2500	35-525-100	35-526-100
35-521-100	35-522-100	100	M20	10,5	70	23	42	21	3	98	138	158	198	24	2500	35-525-100	35-526-100
35-521-100	35-522-100	100	M24	10,5	70	23	42	21	3	98	158	198		24	2500	35-525-100	35-526-100
35-521-125	35-522-125	125	M16	12,5	95	45	66	22	3	58	98	138	158	24	2800	35-525-125	35-526-125
35-521-125	35-522-125	125	M20	12,5	95	45	66	22	3	98	138	158	198	24	2800	35-525-125	35-526-125
35-521-125	35-522-125	125	M24	12,5	95	45	66	22	3	98	158	198		24	2800	35-525-125	35-526-125

Exemple de commande

Référence - d_2 - l_1

35-521-80-8-43

Pied à rotule technopolymère, avec trou de fixation et tige filetée inox

35-53

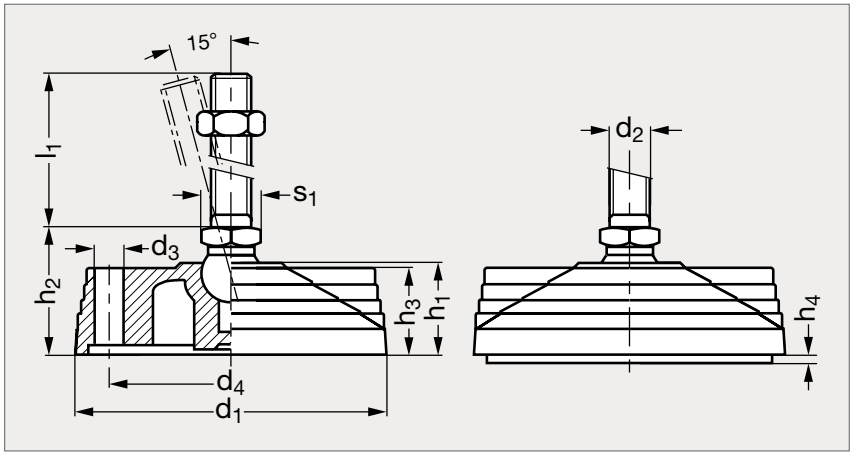



MATIÈRE

- Base en technopolymère noir spécial renforcé de fibres de verre, finition mate.
- Résiste aux solvants, huiles, graisses et autres agents chimiques.
- Tige filetée articulée en inox (AFNOR Z 6 CN 18-09, Werk 1.4301, AISI 304).
- Disque antiglisse en caoutchouc NBR 70 shore A.
- Écrou en inox.

AVEC DISQUE ANTIGLISSE															SANS DISQUE ANTIGLISSE	
Avec écrou	Sans écrou	d_1	d_2 6g	d_3	d_4	h_1	h_2	h_3	h_4	l_1				s_1	Charge (daN)	Avec écrou	Sans écrou
35-531-80	35-532-80	80	M 8	8,5	54	23	32	21	3	43	68			14	1600	35-535-80	35-536-80
35-531-80	35-532-80	80	M10	8,5	54	23	32	21	3	43	68	98		14	1600	35-535-80	35-536-80
35-531-80	35-532-80	80	M12	8,5	54	23	32	21	3	43	68	98		14	1600	35-535-80	35-536-80
35-531-80	35-532-80	80	M16	8,5	54	23	32	21	3	68	108	148	168	14	1600	35-535-80	35-536-80
35-531-80	35-532-80	80	M16	8,5	54	23	42	21	3	58	98	138	158	24	1800	35-535-80	35-536-80
35-531-80	35-532-80	80	M20	8,5	54	23	42	21	3	98	138	158	198	24	1800	35-535-80	35-536-80
35-531-80	35-532-80	80	M24	8,5	54	23	42	21	3	98	158	198		24	1800	35-535-80	35-536-80
35-531-100	35-532-100	100	M16	10,5	70	23	42	21	3	58	98	138	158	24	2500	35-535-100	35-536-100
35-531-100	35-532-100	100	M20	10,5	70	23	42	21	3	98	138	158	198	24	2500	35-535-100	35-536-100
35-531-100	35-532-100	100	M24	10,5	70	23	42	21	3	98	158	198		24	2500	35-535-100	35-536-100
35-531-125	35-532-125	125	M16	12,5	95	45	66	22	3	58	98	138	158	24	2800	35-535-125	35-536-125
35-531-125	35-532-125	125	M20	12,5	95	45	66	22	3	98	138	158	198	24	2800	35-535-125	35-536-125
35-531-125	35-532-125	125	M24	12,5	95	45	66	22	3	98	158	198		24	2800	35-535-125	35-536-125

Exemple de commande

Référence - d_2 - l_1

35-531-80-8-43

Pied à rotule technopolymère antistatique, à tige fileté inox

35-65

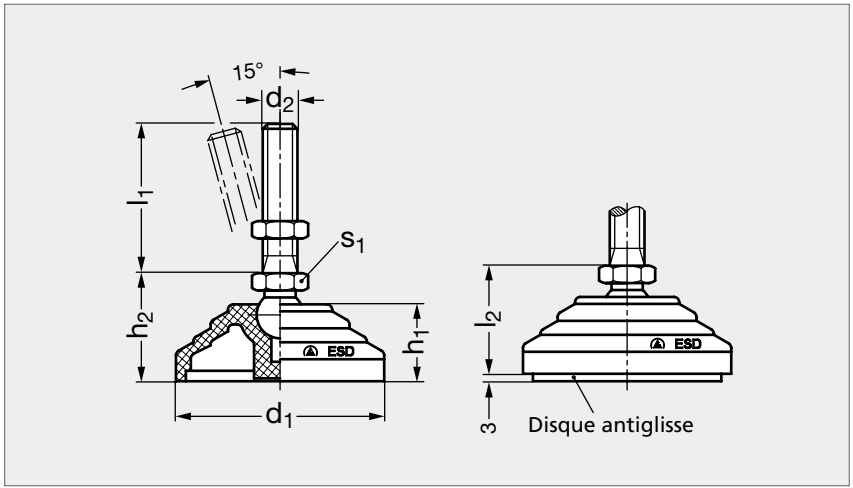



MATIÈRE

- Base en technopolymère noir mat spécial conductible polyamide renforcé de fibre de verre antistatique.
- Résiste aux solvants, huiles, graisses et autres agents chimiques.
- Tige filetée articulée en inox (AFNOR Z 6 CN 18-09, Werk 1.4301, AISI 304) avec hexagone de réglage.
- Disque antiglisse en caoutchouc NBR conductible, 70 shore A.
- Écrou en inox (AFNOR Z 6 CN 18-09, Werk 1.4301, AISI 304).

UTILISATION

- Les éléments antistatiques ont pour but d'éliminer l'accumulation d'électricité statique causée par le contact entre matériaux.

Pied à rotule technopolymère antistatique, à tige fileté inox

35-65

AVEC DISQUE												SANS DISQUE	
Avec écrou	Sans écrou	d_1	d_2		h_1	h_2	l_1				s_1	Charge (kN)	Avec écrou	Sans écrou
35-651- 60	35-652- 60	60	M 8		23	32	43	68			14	14	35-655- 60	35-656- 60
35-651- 60	35-652- 60	60	M10	M12	23	32	43	68	98		14	14	35-655- 60	35-656- 60
35-651- 60	35-652- 60	60	M16		23	32	68	108	148	168	16	14	35-655- 60	35-656- 60
35-651- 60	35-652- 60	60	M16		23	42	58	98	138	158	24	18	35-655- 60	35-656- 60
35-651- 60	35-652- 60	60	M20		23	42	98	138	158	198	24	18	35-655- 60	35-656- 60
35-651- 60	35-652- 60	60	M24		23	42	98	158	198		24	18	35-655- 60	35-656- 60
35-651- 70	35-652- 70	70	M 8		23	42	43	68			14	14	35-655- 70	35-656- 70
35-651- 70	35-652- 70	70	M10	M12	23	42	43	68	98		14	14	35-655- 70	35-656- 70
35-651- 70	35-652- 70	70	M16		23	42	68	108	148	168	16	14	35-655- 70	35-656- 70
35-651- 80	35-652- 80	80	M 8		23	32	43	68			14	16	35-655- 80	35-656- 80
35-651- 80	35-652- 80	80	M10	M12	23	32	43	68	98		14	16	35-655- 80	35-656- 80
35-651- 80	35-652- 80	80	M16		23	32	68	108	148	168	16	16	35-655- 80	35-656- 80
35-651- 80	35-652- 80	80	M16		23	42	58	98	138	158	24	18	35-655- 80	35-656- 80
35-651- 80	35-652- 80	80	M20		23	42	98	138	158	198	24	18	35-655- 80	35-656- 80
35-651- 80	35-652- 80	80	M24		23	42	98	158	198		24	18	35-655- 80	35-656- 80
35-651-100	35-652-100	100	M16		23	42	58	98	138	158	24	25	35-655-100	35-656-100
35-651-100	35-652-100	100	M20		23	42	98	138	158	198	24	25	35-655-100	35-656-100
35-651-100	35-652-100	100	M24		23	42	98	158	198		24	25	35-655-100	35-656-100
35-651-125	35-652-125	125	M16		45	66	58	98	138	158	24	28	35-655-125	35-656-125
35-651-125	35-652-125	125	M20		45	66	98	138	158	198	24	28	35-655-125	35-656-125
35-651-125	35-652-125	125	M24		45	66	98	158	198		24	28	35-655-125	35-656-125

Exemple de commande

Référence - d_2 - l_1

35-651-60-8-43

Pied à rotule technopolymère, avec patte de fixation, à tige filetée acier

35-66

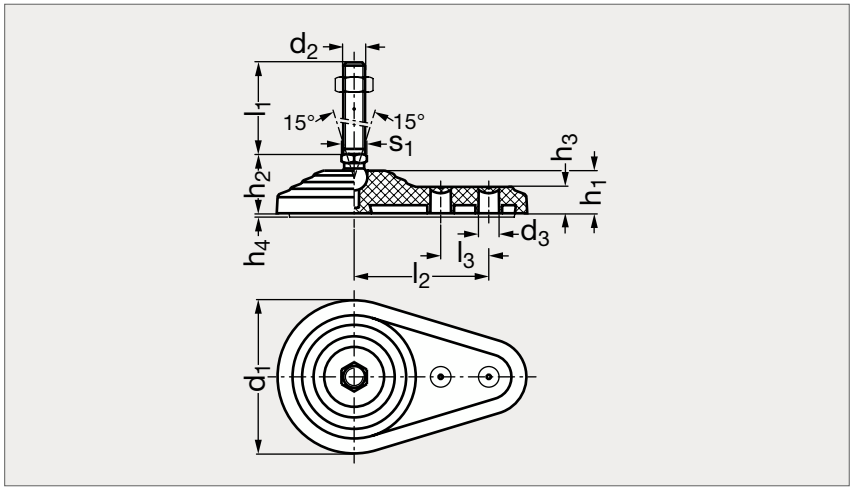



MATIÈRE

- Base en technopolymère à base de polyamide (PA) renforcé de fibre de verre, noir, finition mate.
- Tige filetée articulée en acier zingué brillant avec hexagone de réglage.
- Disque antiglisse en caoutchouc NBR, 70 shore A.
- Écrou en acier zingué brillant.

AVEC DISQUE																	SANS DISQUE	
Avec écrou	Sans écrou	d_1	d_2		d_3	h_1	h_2	h_3	h_4	l_1				l_2	l_3	s_1	Charge (kN)	Avec écrou	Sans écrou
35-661-60	35-662-60	60	M 8		8,5	21	30	14	2	43	68			50	18	14	14	35-665-60	35-666-60
35-661-60	35-662-60	60	M10	M12	8,5	21	30	14	2	43	68	98		50	18	14	14	35-665-60	35-666-60
35-661-60	35-662-60	60	M16		8,5	21	30	14	2	68	108	148	168	50	18	16	14	35-665-60	35-666-60
35-661-80	35-662-80	80	M 8		10,5	22	31	14	2	43	68			70	25	14	16	35-665-80	35-666-80
35-661-80	35-662-80	80	M10	M12	10,5	22	31	14	2	43	68	98		70	25	14	16	35-665-80	35-666-80
35-661-80	35-662-80	80	M16		10,5	22	31	14	2	68	108	148	168	70	25	16	16	35-665-80	35-666-80

Exemple de commande

Référence - d_2 - l_1

35-661-60-8-43

Pied à rotule technopolymère, avec patte de fixation, à tige filetée inox

35-67

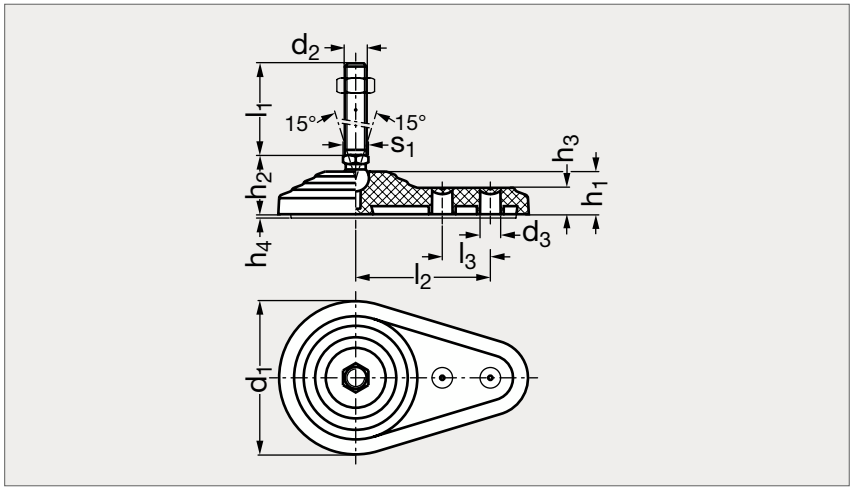

INOX



MATIÈRE

- Base en technopolymère à base de polyamide (PA) renforcé de fibre de verre, noir, finition mate.
- Tige filetée articulée en inox (AFNOR Z 6 CN 18-09, Werk 1.4301, AISI 304) avec hexagone de réglage.
- Disque antiglisse en caoutchouc NBR, 70 shore A.
- Écrou en inox (AFNOR Z 6 CN 18-09, Werk 1.4301, AISI 304).

AVEC DISQUE																	SANS DISQUE	
Avec écrou	Sans écrou	d_1	d_2		d_3	h_1	h_2	h_3	h_4	l_1				l_2	l_3	s_1	Charge (kN)	Avec écrou	Sans écrou
35-671-60	35-672-60	60	M8		8,5	21	30	14	2	43	68			50	18	14	14	35-675-60	35-676-60
35-671-60	35-672-60	60	M10	M12	8,5	21	30	14	2	43	68	98		50	18	14	14	35-675-60	35-676-60
35-671-60	35-672-60	60	M16		8,5	21	30	14	2	68	108	148	168	50	18	16	14	35-675-60	35-676-60
35-671-80	35-672-80	80	M 8		10,5	22	31	14	2	43	68			70	25	14	16	35-675-80	35-676-80
35-671-80	35-672-80	80	M10	M12	10,5	22	31	14	2	43	68	98		70	25	14	16	35-675-80	35-676-80
35-671-80	35-672-80	80	M16		10,5	22	31	14	2	68	108	148	168	70	25	16	16	35-675-80	35-676-80

Exemple de commande

Référence - d_2 - l_1

35-671-60-8-43

Insert taraudé technopolymère, pour pied à tige filetée

35-60

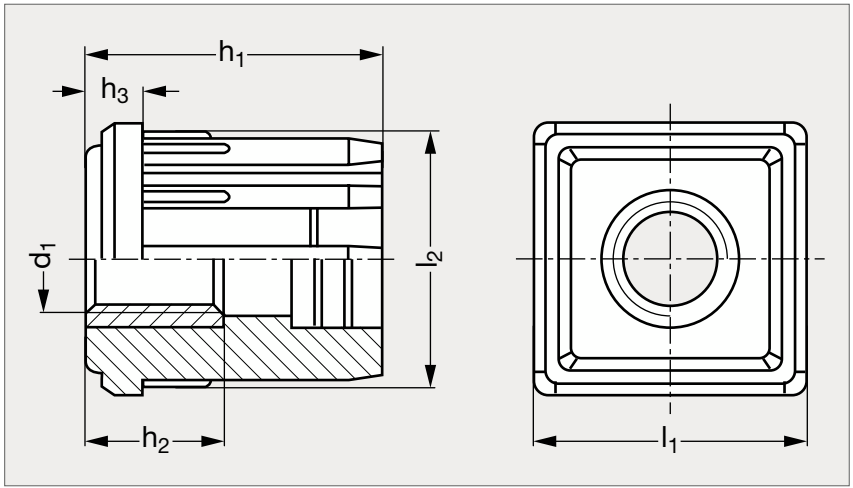



MATIÈRE

- Technopolymère noir mat renforcé de fibres de verre.
- Résiste aux solvants, huiles, graisses et autres agents chimiques.
- Insert en laiton nickelé.
- Charge statique maxi 5000 N.
- S'utilise pour des tubes carrés.

	l_1	l_2	d_1			h_1	h_2	h_3	Épaisseur tube
35-600-30	30	27,5	M 10	M 12	M 16	33	20	6	1,5
35-600-40	40	36,5	M 10	M 12	M 16	43	20	8	2
35-600-50	50	46,5	M 16	M 20		55	30	10	2
35-600-501	50	45,5	M 16	M 20		55	30	10	2,5

Exemple de commande — Référence - d_1 : **35-600-30-10**

Insert taraudé aluminium ou inox

35-62

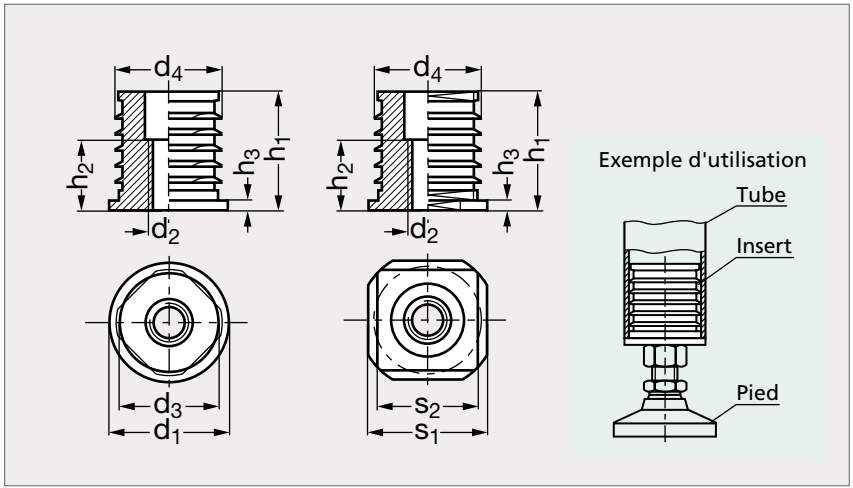



MATIÈRE

- Aluminium ou inox (AFNOR Z 8 CNF 18-09, Werk 1.4305, AISI 303).

UTILISATION

- Les inserts taraudés s'utilisent comme bouchons dans les tubes facilitant ainsi le montage des pieds de machines.
- Grâce aux lamelles, ils peuvent combler une tolérance du diamètre interne de ± 0,5 mm dans les tubes ronds ou carrés.
- Ils se montent dans les tubes à l'aide d'un maillet.

ALUMINIUM												INOX	
Rond	Carré	d_1	d_2		d_3	d_4	h_1	h_2 $^{+0,5}$	h_3	s_1	s_2	Rond	Carré
35-621-20	35-622-20	20	M 8		16	16,5	29,5	16	2,5	20	16	35-625-20	35-626-20
35-621-25	35-622-25	25	M 8	M10	21	21,5	33,5	16	2,5	25	21	35-625-25	35-626-25
35-621-30	35-622-30	30	M 8	M10	26	26,5	33,5	18	2,5	30	26	35-625-30	35-626-30
35-621-32		32	M 8	M10	28	28,5	33,5	18	2,5				
35-621-35	35-622-35	35	M10	M12	31	31,5	37,5	24	2,5	35	31		
35-621-40	35-622-40	40	M10	M12	34	34,5	41,5	24	2,5	40	34	35-625-40	35-626-40
35-621-42		42	M10	M12	36	36,5	41,5	24	2,5				
35-621-45	35-622-45	45	M12	M16	39	39,5	45,5	30	2,5	45	39		
35-621-48		48	M12	M16	42	42,5	45,5	30	2,5				
35-621-50	35-622-50	50	M12	M16	44	44,5	45,5	30	2,5	50	44	35-625-50	35-626-50

Exemple de commande — Référence - d_2 : **35-621-20-8**

Insert taraudé technopolymère, carré, pour pied à tige filetée

35-61

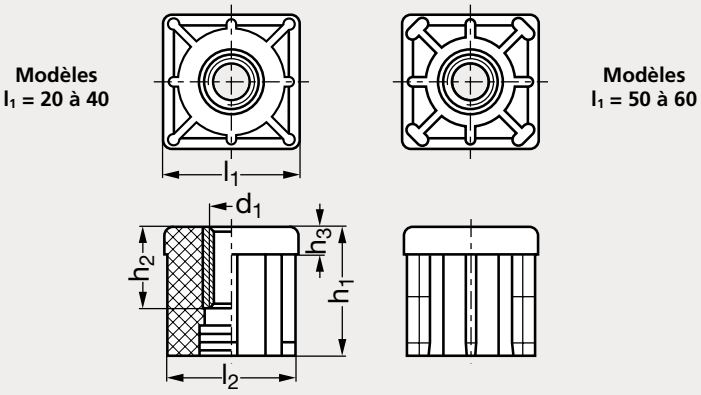



MATIÈRE

- Technopolymère noir mat à base de polyamide, renforcé de fibres de verre.
- Insert en laiton.
- Résiste aux solvants, huiles, graisses et autres agents chimiques.

UTILISATION

- Température d'emploi de - 30 °C à + 100 °C. S'utilise pour des tubes ronds.

** h_2 = 10 pour les taraudages M 8 à M 12,*
h_2 = 15 pour les taraudages M 14 et M 16,
h_2 = 20 pour les taraudages M 20.

	l_1	l_2	d_1						h_1	h_2	h_3	Épaisseur tube
35-610-20	20	17	M 8						23	10	5	1,5
35-610-25	25	22	M 8	M10	M12				26	10	6	1,5
35-610-30	30	27	M 8	M10	M12	M14	M16		31	10*	6	1,5
35-610-30	30	26	M 8	M10	M12	M14	M16		31	10*	6	2
35-610-35	35	32	M 8	M10	M12	M14	M16	M20	38	10*	8	1,5
35-610-35	35	31	M 8	M10	M12	M14	M16	M20	38	10*	8	2
35-610-40	40	37,6	M 8	M10	M12	M14	M16	M20	38	10*	8	1,2
35-610-40	40	37	M 8	M10	M12	M14	M16	M20	38	10*	8	1,5
35-610-40	40	36	M 8	M10	M12	M14	M16	M20	38	10*	8	2
35-610-50	50	47	M 8	M10	M12	M14	M16	M20	45	10*	10	1,5
35-610-50	50	46	M 8	M10	M12	M14	M16	M20	45	10*	10	2
35-610-50	50	45	M 8	M10	M12	M14	M16	M20	45	10*	10	2,5
35-610-60	60	56	M10	M12	M14	M16	M20		45	10*	10	2

Exemple de commande — **Référence - d_1 - Épaisseur tube**: **35-610-20-8-1,5**

Insert taraudé technopolymère, rond, pour pied à tige filetée

35-63

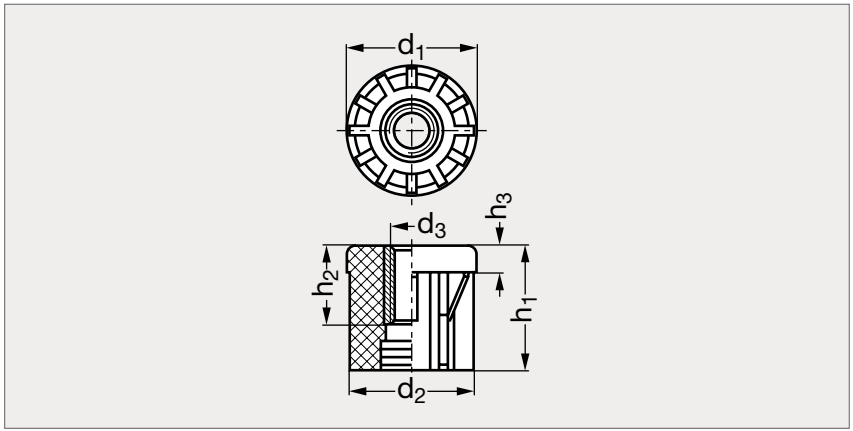



MATIÈRE

- Technopolymère noir mat à base de polyamide, renforcé de fibres de verre.
- Insert en laiton.
- Résiste aux solvants, huiles, graisses et autres agents chimiques.

UTILISATION

- Température d'emploi de - 30 °C à + 100 °C. S'utilise pour des tubes ronds.

** h_2 = 10 pour les taraudages M 8 à M 12.*
h_2 = 15 pour les taraudages M 14 et M 16.
h_2 = 20 pour les taraudages M 20 et M24.

	d_1	d_2	d_3							h_1	h_2	h_3	Épaisseur tube
35-630-30	30	28	M 8	M10	M12	M14	M16			31	10	6	1
35-630-30	30	27	M 8	M10	M12	M14	M16			31	10	6	1,5
35-630-38	38	35	M 8	M10	M12	M14	M16			38	10*	8	1,5
35-630-38	38	34	M10	M12	M14	M16				38	10*	8	2
35-630-42	42	39,4	M 8	M10	M12	M14	M16	M20		38	10*	8	1,5
35-630-42	42	38,4	M10	M12	M14	M16	M20			38	10*	8	2
35-630-48	48	45,3	M 8	M10	M12	M14	M16	M20		45	10*	10	1,5
35-630-48	48	44,3	M12	M14	M16	M20				45	10*	10	2
35-630-48	48	43,3	M12	M14	M16	M20				45	10*	10	2,5
35-630-50	50,5	47,9	M12	M14	M16	M20				45	10*	10	1,5
35-630-50	50,5	46,9	M12	M14	M16	M20				45	10*	10	2
35-630-60	60	57,3	M 8	M10	M12	M14	M16	M20	M24	52	10*	12	1,5
35-630-60	60	56,3	M 8	M10	M12	M14	M16	M20	M24	52	10*	12	2
35-630-60	60	55,3	M 8	M10	M12	M14	M16	M20	M24	52	10*	12	2,5

Exemple de commande — **Référence - d_3 - Épaisseur tube**

35 - 630 - 30 - 8 - 1

Plaque taraudée acier, pour pied à tige filetée

35-64

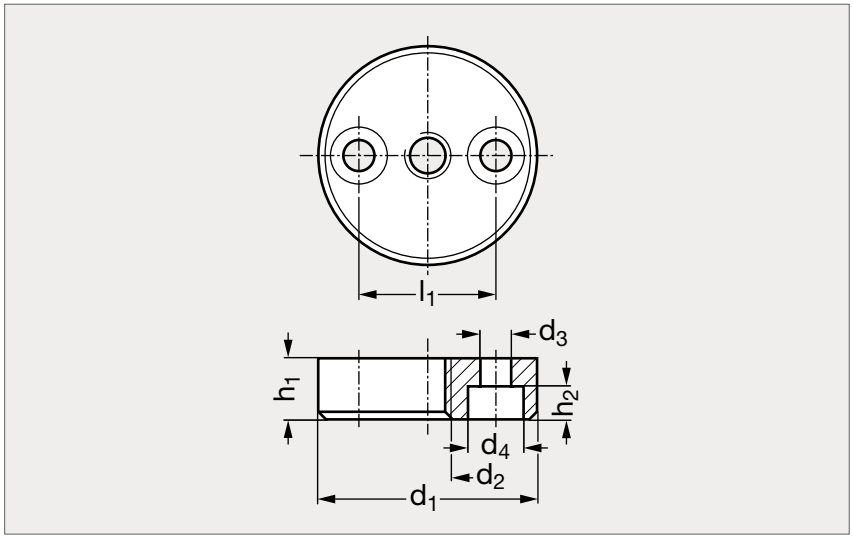



MATIÈRE

- Acier bruni.

PRODUITS ASSOCIÉS



Pied 35-72
Page 901



Pied à rotule 35-44
Page 982



Pied à rotule 35-50
Page 994



Vis CHC 31-54
Page 1328

	d_1	d_2			d_3	d_4	h_1	h_2	l_1
35-640-36	36	M8	M10	M12	5,3	10	10	5,3	24

Exemple de commande

Référence - d_2

35-640-36-8

Roue d'appareil à bandage caoutchouc, jante en polyamide

38-01

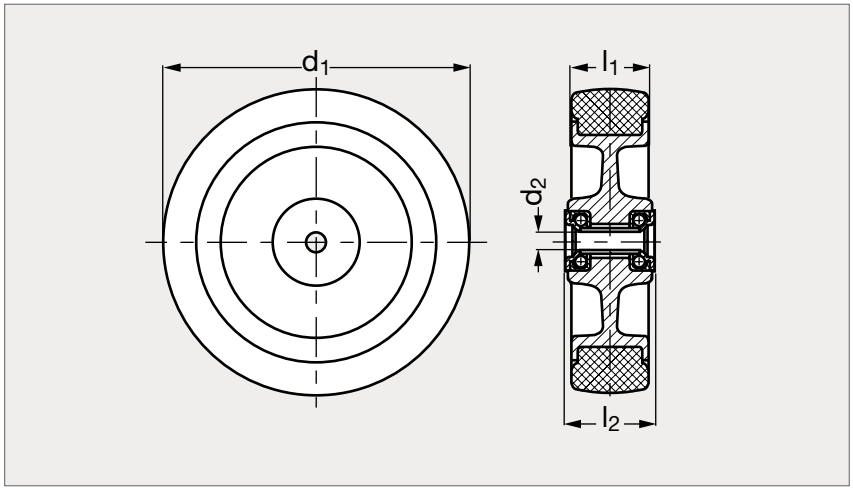



MATIÈRE

- Bandage en caoutchouc plein, gris, non tachant, 80° Shore A.
- Jante en polyamide noir (modèle roulement lisse) ou en polypropylène noir (modèle roulement à billes).

UTILISATION

- Température d'emploi de - 20 °C à + 60 °C.
- Jantes résistantes aux chocs et vibrations, à la corrosion et nombreux agents agressifs.
- Bandage non tachant par contact, résistant aux acides dilués, mais pas aux huiles.

Roulement lisse	d_1	d_2 lisse	d_2 à billes	l_1	l_2 lisse	l_2 à billes	Charge (kg)	Roulement à billes
38-010- 50	50	8	6	18	22	22,5	40	38-015- 50
38-010- 75	75	8	6	25	29,5	30	60	38-015- 75
38-010- 80	80	12	8	25	35	35	60	38-015- 80
38-010-100	100	8	6	25	29,5	30	70	38-015-100
38-010-101	100	12	8	32	35	35	90	38-015-101
38-010-125	125	12	8	25	35	35	80	38-015-125
38-010-126	125	12	8	32	35	35	100	38-015-126
38-010-150	150	12	8	32	35	35	110	38-015-150
38-010-175	175	12	8	32	35	35	125	38-015-175

Exemple de commande — Référence **38-010-50**

Roulette d'appareil pivotante ou fixe, à platine

38-03

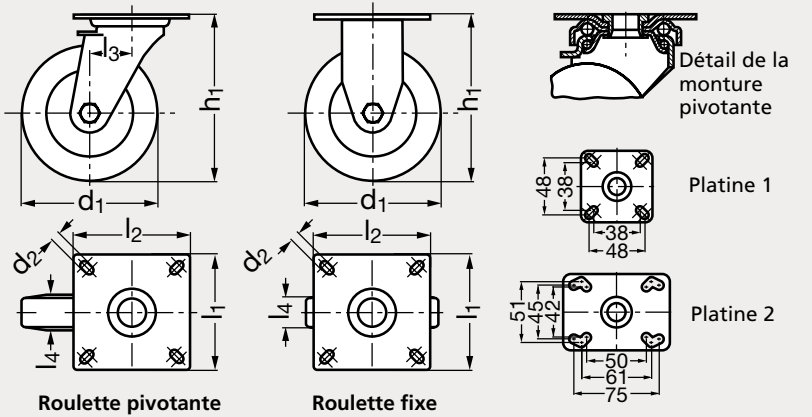



Sans frein



Avec frein arrière

MATIÈRE

- Roue à bandage caoutchouc plein gris (Modèle 38-01).
- Jante en polyamide ou polypropylène noir, monture en tôle d'acier emboutie.
- Pour les montures pivotantes, double chemin de billes dans le système de pivotement.
- Frein arrière assurant l'immobilisation du système de pivotement et de la roue (voir les caractéristiques techniques des freins sur notre site internet).

SUR DEMANDE

- Avec pare-fils en tôle d'acier.

PIVOTANTE												FIXE	
Roulement lisse		Roulement à billes										Roulement lisse	Roulement à billes
Sans frein	Avec frein arrière	Sans frein	Avec frein arrière	d_1	d_2	h_1	l_1	l_2	l_3	l_4	Charge (kg)	Platine	Sans frein	Sans frein
38-031- 50	38-032- 50	38-033- 50	38-034- 50	50	6,2	71	60	60	25	18	40	1	38-037- 50	38-038- 50
38-031- 75	38-032- 75	38-033- 75	38-034- 75	75	6,2	100	60	60	28	25	60	1	38-037- 75	38-038- 75
38-031- 80	38-032- 80	38-033- 80	38-034- 80	80	8,5	111	66	90	40	25	60	2	38-037- 80	38-038- 80
38-031-100	38-032-100	38-033-100	38-034-100	100	6,2	123	60	60	33	25	70	1		
38-031-101	38-032-101	38-033-101	38-034-101	100	8,5	136	66	90	40	32	90	2	38-037-101	38-038-101
38-031-125	38-032-125	38-033-125	38-034-125	125	8,5	161	66	90	40	25	80	2	38-037-125	38-038-125
38-031-126	38-032-126	38-033-126	38-034-126	125	8,5	161	66	90	40	32	100	2	38-037-126	38-038-126
38-031-150	38-032-150	38-033-150	38-034-150	150	8,5	185	66	90	40	32	110	2	38-037-150	38-038-150

Exemple de commande — Référence **38-031-50**

Roulette d'appareil pivotante ou fixe, à trou central

38-04

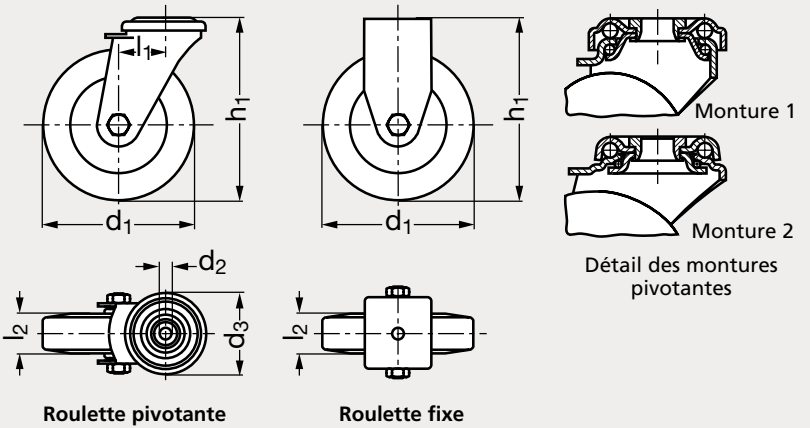



Avec frein arrière



Sans frein

MATIÈRE

- Roue à bandage caoutchouc plein gris (Modèle 38-01).
- Jante en polyamide ou en polypropylène noir, monture en tôle d'acier emboutie.
- Pour les montures pivotantes, double chemin de billes dans le système de pivotement.
- Frein arrière assurant l'immobilisation du système de pivotement et de la roue (voir les caractéristiques techniques des freins sur notre site internet).

SUR DEMANDE

- Avec pare-fils en tôle d'acier, avec tige filetée (pour le modèle pivotant).

PIVOTANTE												FIXE	
Roulement lisse		Roulement à billes										Roulement lisse	Roulement à billes
Sans frein	Avec frein arrière	Sans frein	Avec frein arrière	d_1	d_2	d_3	h_1	l_1	l_2	Charge (kg)	Monture	Sans frein	Sans frein
38-041- 50	38-042- 50	38-043- 50	38-044- 50	50	11	43	69	25	18	40	1	38-047- 50	38-048- 50
38-041- 75	38-042- 75	38-043- 75	38-044- 75	75	11	43	98	28	25	60	1	38-047- 75	38-048- 75
38-041- 80	38-042- 80	38-043- 80	38-044- 80	80	13	57	108	40	25	60	2	38-047- 80	38-048- 80
38-041-100	38-042-100	38-043-100	38-044-100	100	11	43	121	33	25	70	1		
38-041-101	38-042-101	38-043-101	38-044-101	100	13	57	133	40	32	90	2	38-047-101	38-048-101
38-041-125	38-042-125	38-043-125	38-044-125	125	13	57	158	40	25	80	2	38-047-125	38-048-125
38-041-126	38-042-126	38-043-126	38-044-126	125	13	57	158	40	32	100	2	38-047-126	38-048-126
38-041-150	38-042-150	38-043-150	38-044-150	150	13	57	182	40	32	110	2	38-047-150	38-048-150

Exemple de commande — Référence **38-041-50**

Roulette d'appareil pivotante, à douille expansible

38-07

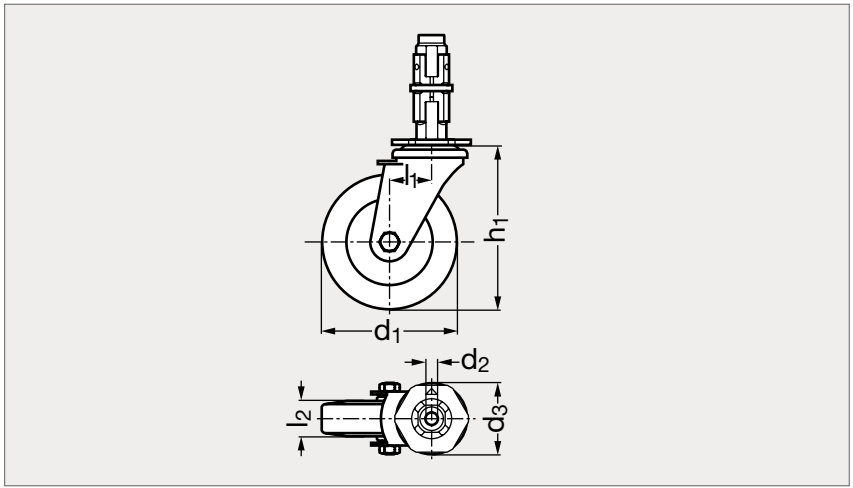



MATIÈRE

- Roue à bandage caoutchouc plein gris (Modèle 38-01).
- Jante en polyamide ou en polypropylène noir, monture en tôle d'acier emboutie.
- Double chemin de billes dans le système de pivotement.
- Frein arrière assurant l'immobilisation du système de pivotement et de la roue (voir les caractéristiques techniques des freins sur notre site internet).

UTILISATION

- La douille peut être insérée dans un alésage, un tube rond ou carré.
- Couple de serrage : 50 Nm max.
- Pour les tubes de faible épaisseur, réduire le couple de serrage à 16 Nm.
- Se référer à notre site internet pour consulter l'ensemble des informations.

ROULEMENT LISSE									ROULEMENT À BILLES	
Sans frein	Avec frein arrière	d_1	d_2	d_3	h_1	l_1	l_2	Charge (kg)	Sans frein	Avec frein arrière
38-071- 50	38-072- 50	50	11	43	69	25	18	40	38-073- 50	38-074- 50
38-071- 75	38-072- 75	75	11	43	98	28	25	60	38-073- 75	38-074- 75
38-071- 80	38-072- 80	80	13	57	108	40	25	60	38-073- 80	38-074- 80
38-071-100	38-072-100	100	11	43	121	33	25	70	38-073-100	38-074-100
38-071-101	38-072-101	100	13	57	133	40	32	90	38-073-101	38-074-101
38-071-125	38-072-125	125	13	57	158	40	25	80	38-073-125	38-074-125
38-071-126	38-072-126	125	13	57	158	40	32	100	38-073-126	38-074-126
38-071-150	38-072-150	150	13	57	182	40	32	110	38-073-150	38-074-150

Réf. tube	Tube rond ø intérieur	Tube carré dimensions intérieures
19	17 - 19	17 - 19
25	20 - 25	18 - 21
30	25 - 30	21 - 25
35	30 - 35	25 - 29
40	35 - 40	29 - 32
45	39 - 45	32 - 38,5

Exemple de commande

Référence - Réf. tube

38-071-50-19

Roulette d'appareil jumelée, pivotante, à platine

38-05

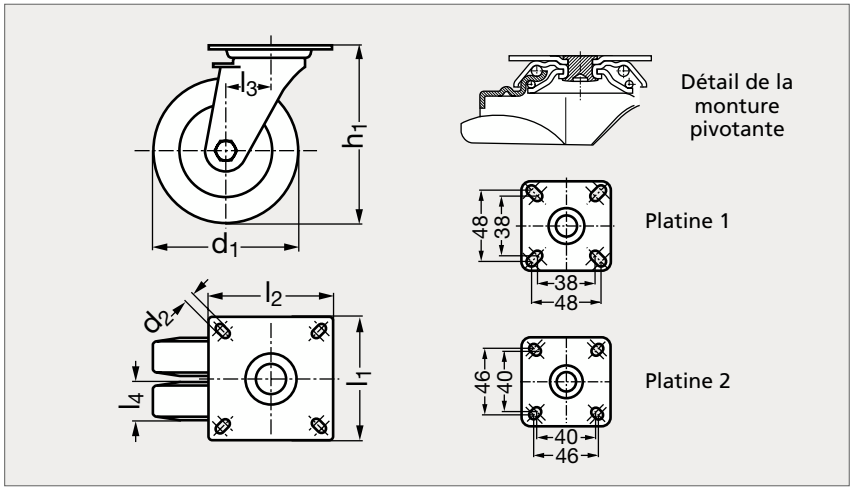



Sans frein



Avec frein arrière

MATIÈRE

- Roue à bandage caoutchouc plein gris (Modèle 38-01).
- Jante en polyamide ou en polypropylène noir.
- Monture en tôle d'acier emboutie.
- Double chemin de billes dans le système de pivotement.
- Frein arrière assurant l'immobilisation du système de pivotement et de la roue (voir les caractéristiques techniques des freins sur notre site internet).

PRODUITS ASSOCIÉS



Roulette en polyamide 38-34 Page 1017



Roulette en polyuréthane 38-36 Page 1018



Roulette charge moyenne, caoutchouc 38-10 Page 1021



Roulette charge moyenne, caoutchouc 38-17 Page 1025

ROULEMENT LISSE											ROULEMENT À BILLES	
Sans frein	Avec frein arrière	d_1	d_2	h_1	l_1	l_2	l_3	l_4	Charge (kg)	Platine	Sans frein	Avec frein arrière
38-051-50	38-052-50	50	6,2	71	60	60	31	18	70	1	38-053-50	38-054-50
38-051-75	38-052-75	75	6,2	101	60	60	34	25	100	2	38-053-75	38-054-75

Exemple de commande — Référence **38-051-50**

Roue d'appareil en polyamide

38-30

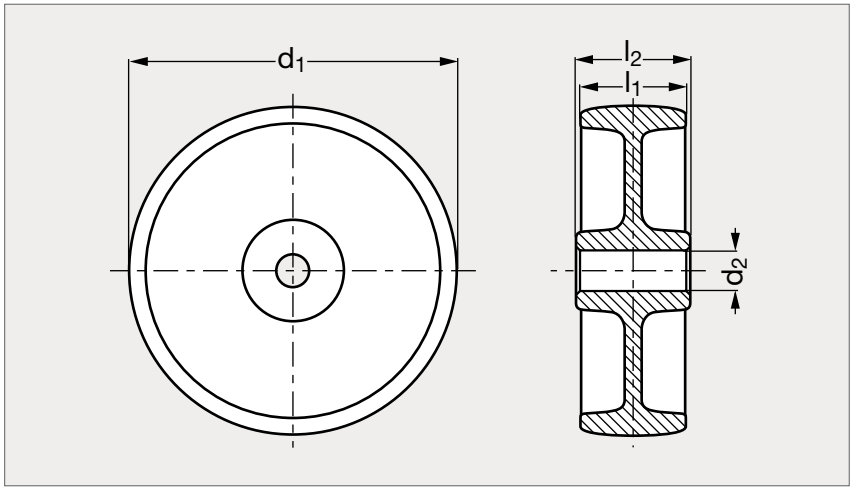



MATIÈRE

- Polyamide noir.
- Moyeu à roulement lisse.

UTILISATION

- Résiste à l'usure, aux chocs et vibrations.
- Grande résistance chimique aux lubrifiants, carburants, liquides hydrauliques, peintures, laques et produits d'entretien, alcools, sels, graisses, certains acides et solutions alcalines diluées.
- Insensible à la corrosion.
- Température d'emploi de - 20 °C à + 60 °C.

SUR DEMANDE

- Roue avec un diamètre de 80 à 150 mm.

PRODUITS ASSOCIÉS



Roue en caoutchouc 38-01
Page 1009



Roue charge moyenne, caoutchouc 38-08
Page 1020



Roue charge moyenne, caoutchouc 38-15
Page 1023

	d_1	d_2	l_1	l_2	Charge (kg)
38-300-35	35	8	25	29,5	75
38-300-50	50	8	18	22	75
38-300-60	58	10	29	31	80
38-300-65	65	10	30	33	100
38-300-75	75	8	23	29,5	90

Exemple de commande — Référence **38-300-35**

Roulette d'appareil pivotante ou fixe, à platine

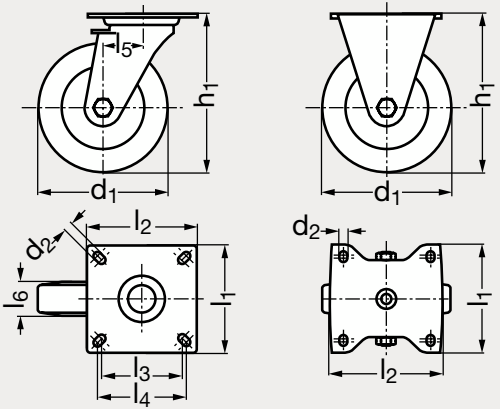

Roulette pivotante — Roulette fixe

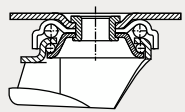

Détail de la monture pivotante



Sans frein



Avec frein arrière

MATIÈRE

- Roue en polyamide noir (Modèle 38-30).
- Roulement lisse.
- Monture en tôle d'acier emboutie.
- Double chemin de billes dans le système de pivotement.
- Frein arrière assurant l'immobilisation du système de pivotement et de la roue (voir les caractéristiques techniques des freins sur notre site internet).

PRODUITS ASSOCIÉS



Roulette en caoutchouc 38-03 Page 1010



Roulette charge moyenne polyamide 38-22 Page 1027



Roulette charge moyenne polyamide 38-23 Page 1028



Roulette en polyuréthane 38-36 Page 1018

PIVOTANTE												FIXE
Sans frein	Avec frein arrière	d_1	d_2	h_1	l_1	l_2	l_3	l_4	l_5	l_6	Charge (kg)	Sans frein
38-311-35		35	6,2	52	60	60	38	48	15	25	75	
38-311-50	38-312-50	50	6,2	71	60	60	38	48	25	18	75	38-317-50
38-311-75	38-312-75	75	6,2	100	60	60	38	48	28	23	75	38-317-75

Exemple de commande — Référence **38-311-35**

Roulette d'appareil pivotante, à trou central

38-32

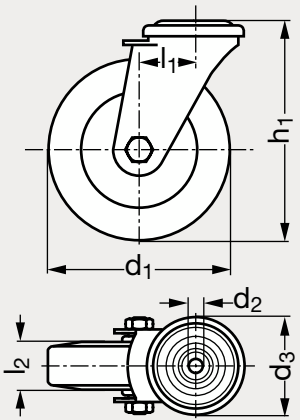

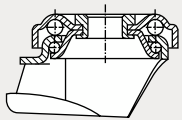

Détail de la monture pivotante



Sans frein



Avec frein arrière

MATIÈRE

- Roue en polyamide noir (Modèle 38-30).
- Roulement lisse.
- Monture en tôle d'acier emboutie.
- Double chemin de billes dans le système de pivotement.
- Frein arrière assurant l'immobilisation du système de pivotement et de la roue (voir les caractéristiques techniques des freins sur notre site internet).

PRODUITS ASSOCIÉS



Roulette en caoutchouc 38-04 Page 1011



Roulette en polyuréthane 38-37 Page 1019



Roulette charge moyenne, caoutchouc 38-11 Page 1022



Roulette charge moyenne, polyamide 38-25 Page 1030

Sans frein	d_1	d_2	d_3	h_1	l_1	l_2	Charge (kg)	Avec frein arrière
38-321-35	35	11	43	50	15	25	75	
38-321-50	50	11	43	69	25	18	75	38-322-50
38-321-75	75	11	43	98	28	23	75	38-322-75

Exemple de commande — Référence **38-321-35**

Roulette d'appareil jumelée, pivotante, à platine

38-34

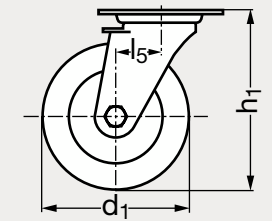

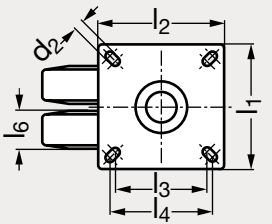

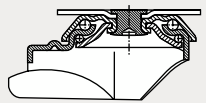

Détail de la monture pivotante



Avec frein arrière



Sans frein

MATIÈRE

- Roue en polyamide noir (Modèle 38-30).
- Roulement lisse.
- Monture en tôle d'acier emboutie.
- Double chemin de billes dans le système de pivotement.
- Frein arrière assurant l'immobilisation du système de pivotement et de la roue (voir les caractéristiques techniques des freins sur notre site internet).

PRODUITS ASSOCIÉS



Roulette en polyuréthane 38-36 Page 1018



Roulette en caoutchouc 38-05 Page 1013



Roulette charge moyenne, caoutchouc 38-16 Page 1024

Sans frein	d_1	d_2	h_1	l_1	l_2	l_3	l_4	l_5	l_6	Charge (kg)	Avec frein arrière
38-341-50	50	6,2	71	60	60	38	48	31	18	80	38-342-50
38-341-75	75	6,2	101	60	60	40	46	34	23	100	38-342-75

Exemple de commande — **Référence** **38-341-50**

Roulette d'appareil pivotante, à platine, à bandage polyuréthane

38-36

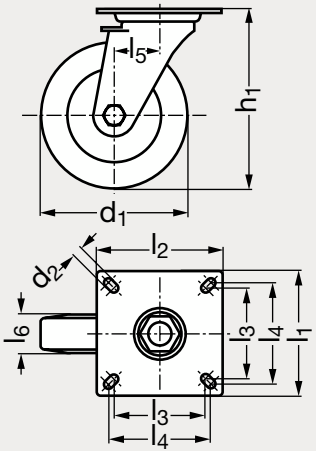

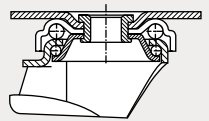

Détail de la monture pivotante



MATIÈRE

- Roue avec bandage en polyuréthane Extrathane® moulé, brun, 92° Shore A.
- Corps de roue en acier usiné.
- Roulement à billes.
- Monture en tôle d'acier emboutie.
- Double chemin de billes dans le système de pivotement.

UTILISATION

- Bandage souple résistant à l'usure, aux entailles et à l'arrachement, non tachant, protégeant le sol et silencieux.
- Faible résistance au roulement, très bonne liaison chimique avec le corps de la roue.

PRODUITS ASSOCIÉS



Roulette en caoutchouc
38-03
Page 1010



Roulette en polyamide
38-31
Page 1015



Roulette en caoutchouc
38-05
Page 1013



Roulette en caoutchouc
38-06
Voir notre site internet

	d_1	d_2	h_1	l_1	l_2	l_3	l_4	l_5	l_6	Charge (kg)
38-361-35	35	6,2	52	60	60	38	48	15	27	100

Exemple de commande

Référence
38-361-35

Roulette d'appareil pivotante, à trou central, à bandage polyuréthane

38-37

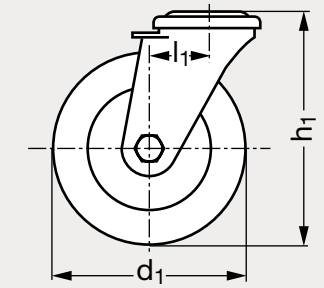

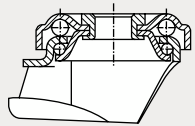

Détail de la monture pivotante



MATIÈRE

- Roue avec bandage en polyuréthane Extrathane® moulé, brun, 92° Shore A.
- Corps de roue en acier usiné.
- Roulement à billes.
- Monture en tôle d'acier emboutie.
- Double chemin de billes dans le système de pivotement.

UTILISATION

- Bandage souple résistant à l'usure, aux entailles et à l'arrachement, non tachant, protégeant le sol et silencieux.
- Faible résistance au roulement, très bonne liaison chimique avec le corps de la roue.

PRODUITS ASSOCIÉS



Roulette en caoutchouc
38-04
Page 1011



Roulette en polyamide
38-32
Page 1016



Roulette en caoutchouc
38-05
Page 1013



Roulette en polyamide
38-34
Page 1017

	d_1	d_2	d_3	h_1	l_1	l_2	Charge (kg)
38-371-35	35	11	43	50	15	27	100

Exemple de commande — Référence **38-371-35**

Roue charge moyenne à bandage caoutchouc, jante en polypropylène

38-08

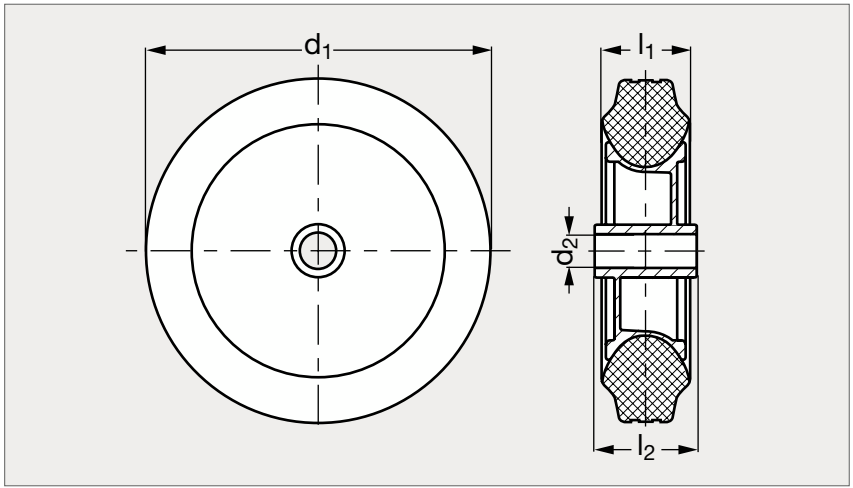



MATIÈRE

- Bandage en caoutchouc plein noir, 80° Shore A (sauf réf. 38-080-81-12, 90° Shore A).
- Jante en polypropylène noir.

UTILISATION

- Température d'emploi de - 30 °C à + 80 °C.
- Jantes résistantes aux chocs et vibrations, à la corrosion.

SUR DEMANDE

- Bandage non tachant, gris.

Roulement lisse	d_1	d_2	l_1	l_2	Charge (kg)	Roulement à rouleaux
38-080- 80	80	12	25	35	50	38-085- 80
38-080- 81	80	12	32	35	100	
38-080-100	100	15	30	45	70	38-085-100
38-080-125	125	15	37,5	45	100	38-085-125
38-080-140	140	15	37,5	45	115	38-085-140
38-080-150	150	20	40	60	135	38-085-150
38-080-160	160	20	40	60	135	38-085-160
38-080-180	180	20	50	60	170	38-085-180
38-080-200	200	20	50	60	205	38-085-200
38-080-200	200	25	50	60	205	
38-080-250	250	25	60	65	295	38-085-250

Exemple de commande — Référence - d_2 : **38-080-80-12**

Roulette charge moyenne pivotante ou fixe, à platine

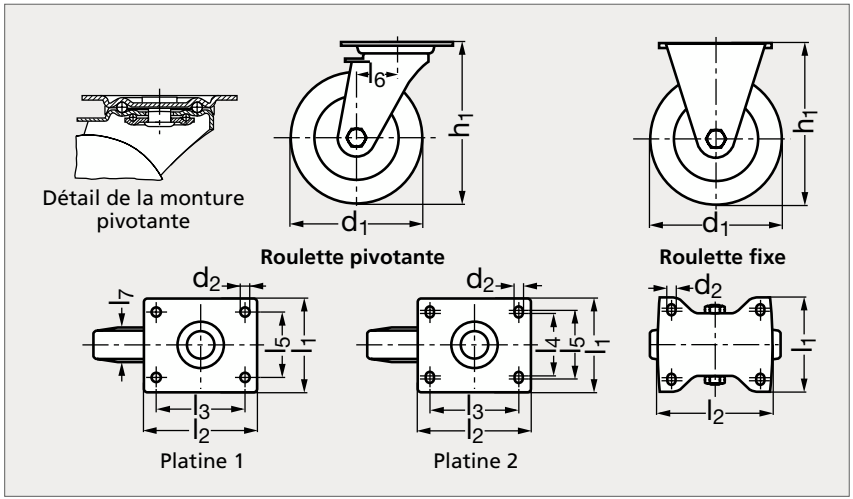


Sans frein


Avec frein arrière

MATIÈRE

- Roue à bandage caoutchouc plein, noir (Modèle 38-08).
- Jante en polypropylène noir, monture en tôle d'acier emboutie.
- Pour les montures pivotantes, double chemin de billes et joint d'étanchéité dans le système de pivotement.
- Frein arrière assurant l'immobilisation du système de pivotement et de la roue (voir les caractéristiques techniques des freins sur notre site internet).
- Se référer à notre site internet pour consulter l'ensemble des informations.

PIVOTANTE																FIXE	
Roulement lisse		Roulement à rouleaux														Roulement lisse	Roulement à rouleaux
Sans frein	Avec frein arrière	Sans frein	Avec frein arrière	d_1	d_2	h_1	l_1	l_2	l_3	l_4	l_5	l_6	l_7	Charge (kg)	Platine	Sans frein	Sans frein
38-101- 80	38-102- 80	38-103- 80	38-104- 80	80	9	102	85	100	80		60	38	25	50	1	38-107- 80	38-108- 80
38-101- 81	38-102- 81			80	9	102	85	100	80		60	38	32	100	1	38-107- 81	
38-101-100	38-102-100	38-103-100	38-104-100	100	9	125	85	100	80		60	36	30	70	1	38-107-100	38-108-100
38-101-125	38-102-125	38-103-125	38-104-125	125	9	150	85	100	80		60	40	37,5	100	1	38-107-125	38-108-125
38-101-140	38-102-140	38-103-140	38-104-140	140	11	170	110	140	105	75	80	50	37,5	115	2	38-107-140	38-108-140
38-101-150	38-102-150	38-103-150	38-104-150	150	11	190	110	140	105	75	80	54	40	135	2	38-107-150	38-108-150
38-101-160	38-102-160	38-103-160	38-104-160	160	11	195	110	140	105	75	80	54	40	135	2	38-107-160	38-108-160
38-101-180	38-102-180	38-103-180	38-104-180	180	11	215	110	140	105	75	80	54	50	170	2	38-107-180	38-108-180
38-101-200	38-102-200	38-103-200	38-104-200	200	11	235	110	140	105	75	80	54	50	205	2	38-107-200	38-108-200
38-101-250		38-103-250		250	11	295	110	140	105	75	80	77	60	295	2	38-107-250	38-108-250

Exemple de commande — Référence **38-101-80**

Roulette charge moyenne pivotante, à trou central

38-11

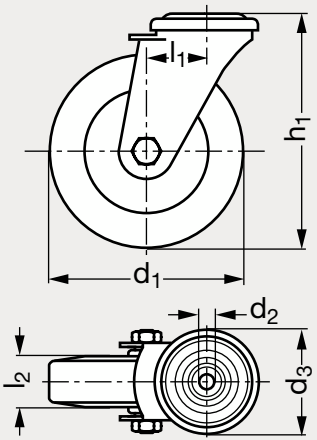

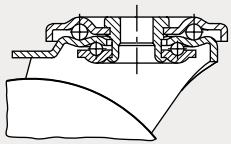

Détail de la monture



Sans frein



Avec frein arrière

MATIÈRE

- Roue à bandage caoutchouc plein noir (Modèle 38-08).
- Jante en polypropylène noir.
- Roulement lisse, double chemin de billes dans le système de pivotement.
- Monture pivotante en tôle d'acier emboutie.
- Frein arrière assurant l'immobilisation du système de pivotement et de la roue (voir les caractéristiques techniques des freins sur notre site internet).

SUR DEMANDE

- Avec pare-fils en tôle d'acier, bandage non tachant gris.

Sans frein	d_1	d_2	d_3	h_1	l_1	l_2	Charge (kg)	Avec frein arrière
38-111- 80	80	13	70	102	38	25	50	38-112- 80
38-111- 81	80	13	70	102	38	32	100	38-112- 81
38-111-100	100	13	70	125	36	30	70	38-112-100
38-111-125	125	13	70	150	40	37,5	100	38-112-125
38-111-150	150	13	88	190	54	40	135	38-112-150
38-111-160	160	13	88	195	54	40	135	38-112-160
38-111-180	180	13	88	215	54	50	170	38-112-180
38-111-200	200	13	88	235	54	50	205	38-112-200

Exemple de commande — Référence **38-111-80**

Roue charge moyenne à bandage caoutchouc, jante en polyamide

38-15

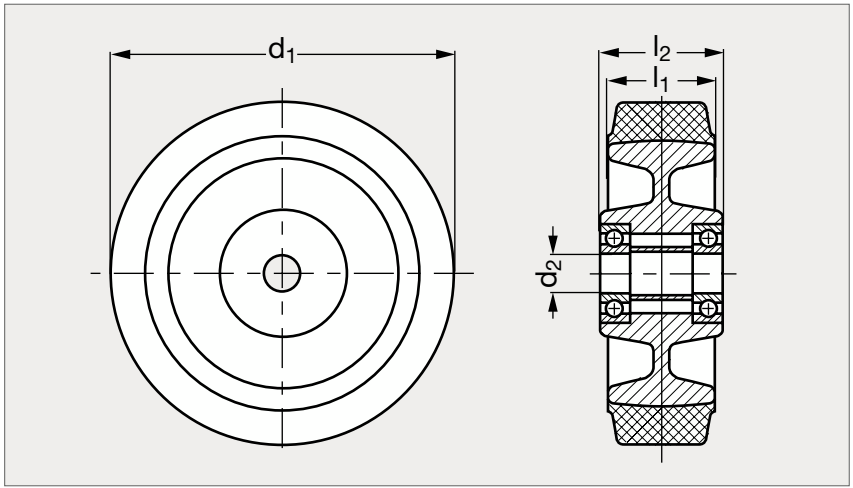



Roulement à billes, bandage standard



Roulement à rouleaux, bandage non tachant

MATIÈRE

- Bandage en caoutchouc plein élastique, noir, vulcanisé, 65° Shore A, haute roulabilité, ou non tachant bleu.
- Corps de roue en polyamide noir.

UTILISATION

- Température d'emploi de - 30 °C à + 80 °C.
- Corps de roue résistant aux chocs et à la corrosion.

BANDAGE STANDARD							BANDAGE NON TACHANT	
Roulement à rouleaux	Roulement à billes	d_1	d_2	l_1	l_2	Charge (kg)	Roulement à rouleaux	Roulement à billes
38-150- 80		80	12	32	35	120	38-157- 80	
38-150-100	38-155-100	100	15	38	45	170	38-157-100	38-158-100
38-150-125	38-155-125	125	15	40	45	250	38-157-125	
38-150-160	38-155-160	160	20	50	60	350	38-157-160	38-158-160
38-150-200	38-155-200	200	20	50	60	450	38-157-200	38-158-200
38-150-250		250	25	50	60	450		
	38-155-250	250	20	50	60	550		

Exemple de commande — Référence **38-150-80**

Roulette charge moyenne pivotante ou fixe, à platine

38-16

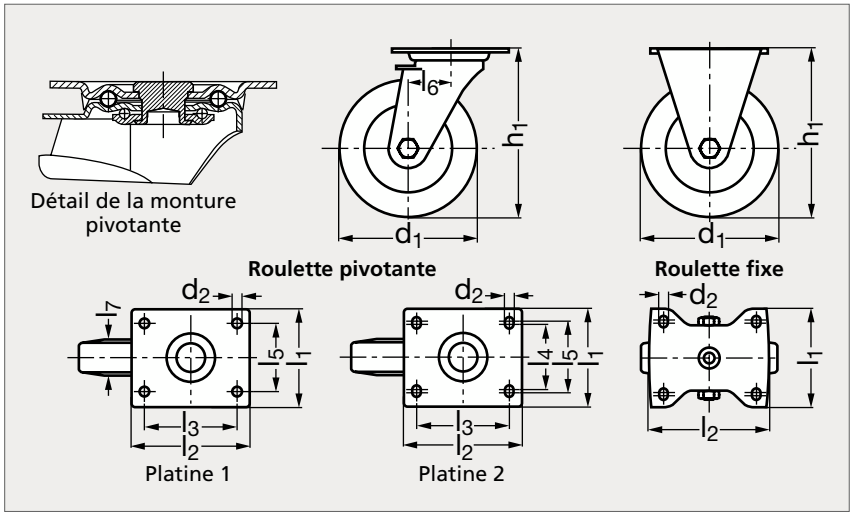



Avec frein arrière



Sans frein

MATIÈRE

- Roue à bandage caoutchouc plein, élastique noir (Modèle 38-15).
- Monture en tôle d'acier emboutie.
- Pour les montures pivotantes, double chemin de billes et joint d'étanchéité dans le système de pivotement.
- Frein arrière assurant l'immobilisation du système de pivotement et de la roue (voir les caractéristiques techniques des freins sur notre site internet).

SUR DEMANDE

- Avec pare-fils en tôle d'acier.
- Frein avant.
- Bandage non tachant, gris (pour les roues ø 80 à 200).

PIVOTANTE																FIXE	
Roulement à rouleaux		Roulement à billes														Roulement à rouleaux	
Sans frein	Avec frein arrière	Sans frein	Avec frein arrière	d_1	d_2	h_1	l_1	l_2	l_3	l_4	l_5	l_6	l_7	Charge (kg)	Platine	Sans frein	Sans frein
38-161- 80	38-162- 80			80	9	102	85	100	80		60	38	120	32	1	38-167- 80	
38-161-100	38-162-100	38-163-100	38-164-100	100	9	125	85	100	80		60	36	170	38	1	38-167-100	38-168-100
38-161-125	38-162-125	38-163-125	38-164-125	125	9	150	85	100	80		60	40	200	40	1	38-167-125	38-168-125
38-161-160	38-162-160	38-163-160	38-164-160	160	11	195	110	140	105	75	80	60	350	50	2	38-167-160	38-168-160
38-161-200	38-162-200	38-163-200	38-164-200	200	11	235	110	140	105	75	80	65	400	50	2	38-167-200	38-168-200
38-161-250		38-163-250		250	11	295	110	140	105	75	80	77	450	50	2	38-167-250	38-168-250

Exemple de commande — Référence **38-161-80**

Roulette charge moyenne pivotante ou fixe, à platine, à bandage non tachant

38-17

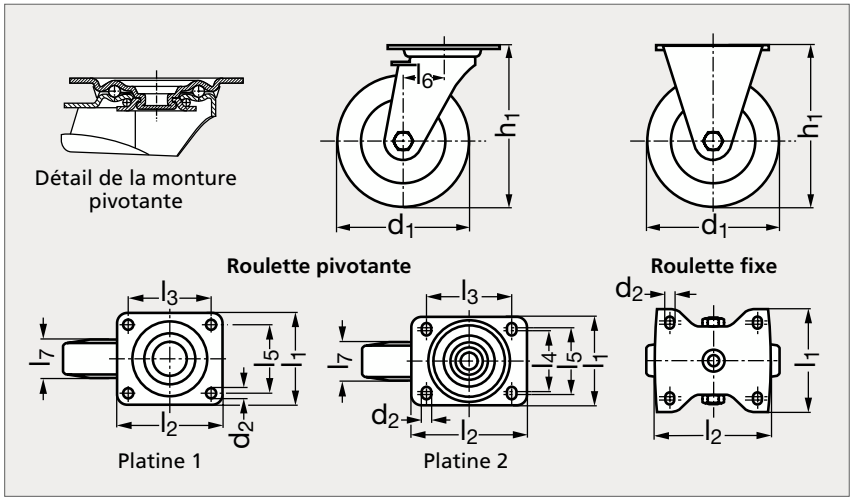



Sans frein



Avec frein arrière

MATIÈRE

- Roue à bandage caoutchouc plein élastique, non tachant bleu (Modèle 38-15).
- Roulement à rouleaux, monture en tôle d'acier emboutie.
- Pour les montures pivotantes, double chemin de billes et joint d'étanchéité dans le système de pivotement.
- Frein arrière assurant l'immobilisation du système de pivotement et de la roue (voir les caractéristiques techniques des freins sur notre site internet).
- Pare-fils en nylon intégré pour les ø 100 et 125.

SUR DEMANDE

- Avec pare-fils en tôle d'acier.

** l7 = 35 pour les modèles avec pare-fils.*

PIVOTANTE																FIXE	
Sans frein		Avec frein arrière														Sans frein	Sans frein
Sans pare-fils	Avec pare-fils	Sans pare-fils	Avec pare-fils	d_1	d_2	h_1	l_1	l_2	l_3	l_4	l_5	l_6	l_7	Charge (kg)	Platine	Sans pare-fils	Avec pare-fils
38-171- 80		38-173- 80		80	9	102	85	100	80		60	38	32	120	1	38-177- 80	
38-171-100	38-172-100	38-173-100	38-174-100	100	9	125	85	100	80		60	36	38*	150	1	38-177-100	38-178-100
38-171-125	38-172-125	38-173-125	38-174-125	125	9	150	85	100	80		60	40	40*	150	1	38-177-125	38-178-125
38-171-160		38-173-160		160	11	195	110	140	105	75	80	54	50	300	2	38-177-160	
38-171-200		38-173-200		200	11	235	110	140	105	75	80	54	50	300	2	38-177-200	

Exemple de commande — Référence **38-171-80**

Roue charge moyenne en polyamide

38-20

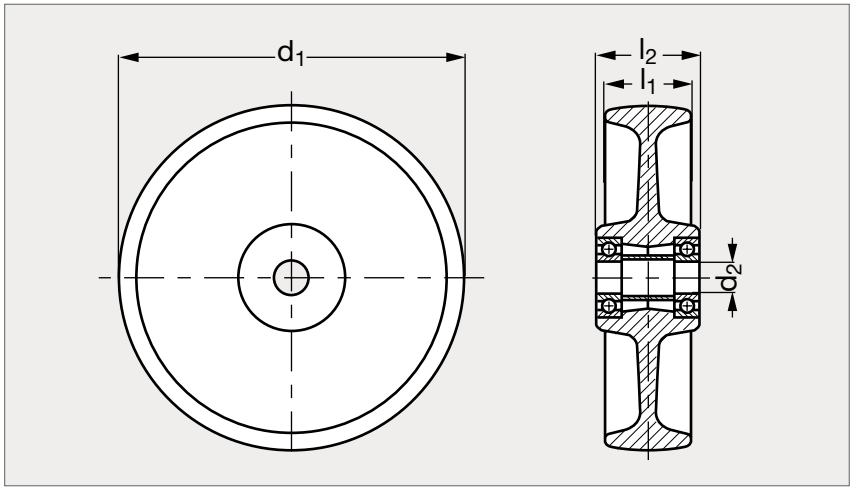



MATIÈRE

- Polyamide blanc.

UTILISATION

- Résiste à l'usure, aux chocs et vibrations, insensible à la corrosion.
- Grande résistance chimique aux lubrifiants, carburants, liquides hydrauliques, peintures, laques et produits d'entretien, alcools, sels, graisses, certains acides et solutions alcalines diluées.
- Température d'emploi de - 40 °C à + 80 °C.

Roulement lisse	Roulement à rouleaux	Roulement à billes	d_1	d_2	l_1	l_2	Charge (kg) Lisse	Charge (kg) Rouleaux	Charge (kg) Billes
38-200- 75	38-205- 75		75	12	32	35	200	200	
38-200- 80	38-205- 80		80	12	33	35	220	220	
38-200-100	38-205-100		100	15	37	45	280	250	
38-200-125	38-205-125		125	15	40	45	300	250	
38-200-150	38-205-150	38-208-150	150	20	50	60	400	400	400
38-200-151			151	20	40	50	350		
38-200-160	38-205-160	38-208-160	160	20	50	60	450	400	450
38-200-175	38-205-175	38-208-175	175	20	50	60	500	400	500
38-200-200	38-205-200	38-208-200	200	20	50	60	600	400	600
38-200-250		38-208-250	250	25	50	65	1000		1000

Exemple de commande — Référence **38-200-75**

Roulette charge moyenne pivotante ou fixe, à platine

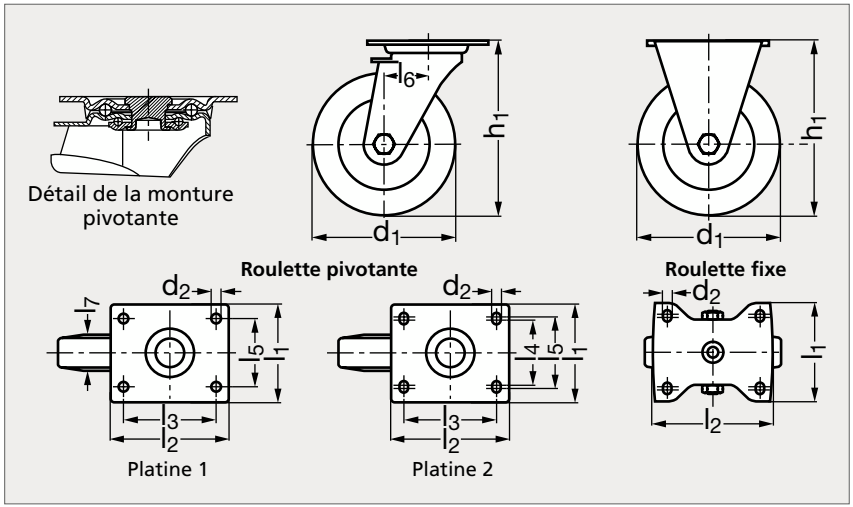



Sans frein



Avec frein arrière

MATIÈRE

- Roue en polyamide blanc (Modèle 38-20).
- Monture en tôle d'acier emboutie.
- Pour les montures pivotantes, double chemin de billes et joint d'étanchéité dans le système de pivotement.
- Frein arrière assurant l'immobilisation du système de pivotement et de la roue (voir les caractéristiques techniques des freins sur notre site internet).
- Se référer à notre site internet pour consulter l'ensemble des informations.

PIVOTANTE																FIXE	
Roulement lisse		Roulement à rouleaux														Roulement lisse	Roulement à rouleaux
Sans frein	Avec frein arrière	Sans frein	Avec frein arrière	d_1	d_2	h_1	l_1	l_2	l_3	l_4	l_5	l_6	l_7	Charge (kg)	Platine	Sans frein	Sans frein
38-221- 75	38-222- 75	38-223- 75	38-224- 75	75	9	100	85	100	80		60	38	32	200	1	38-227- 75	38-228- 75
38-221- 80	38-222- 80	38-223- 80	38-224- 80	80	9	102	85	100	80		60	38	33	200	1	38-227- 80	38-228- 80
38-221-100	38-222-100	38-223-100	38-224-100	100	9	125	85	100	80		60	36	37	200	1	38-227-100	38-228-100
38-221-125	38-222-125	38-223-125	38-224-125	125	9	150	85	100	80		60	40	40	200	2	38-227-125	38-228-125
38-221-150	38-222-150	38-223-150	38-224-150	150	11	190	110	140	105	75	80	60	50	400	2	38-227-150	38-228-150
38-221-160	38-222-160	38-223-160	38-224-160	160	11	195	110	140	105	75	80	60	50	400	2	38-227-160	38-228-160
38-221-175	38-222-175	38-223-175	38-224-175	175	11	213	110	140	105	75	80	60	50	400	1	38-227-175	38-228-175
38-221-200	38-222-200	38-223-200	38-224-200	200	11	235	110	140	105	75	80	65	50	400	1	38-227-200	38-228-200
38-221-250				250	15	295	175	175	140		140	70	50	600	1		
				250	15	295	120	220	190		75		50	600	2	38-227-250	

Exemple de commande — Référence **38-221-75**

Roulette charge moyenne pivotante ou fixe, à platine, inox

38-23

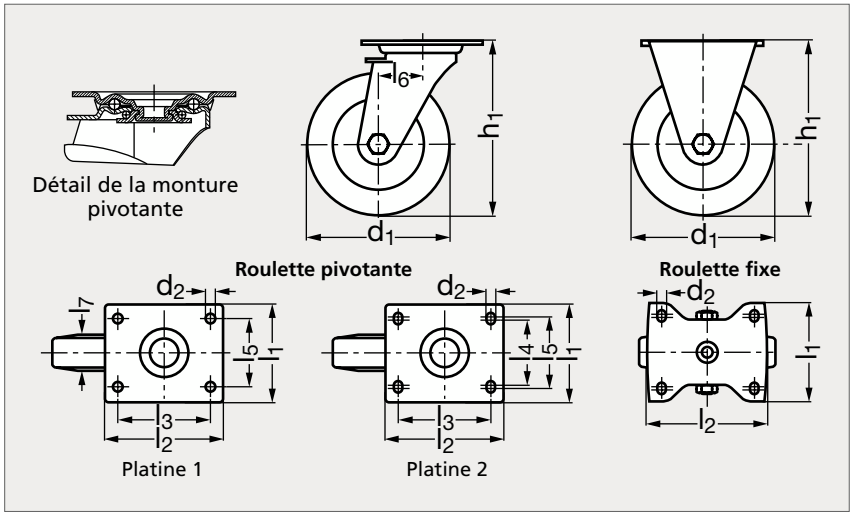



Sans frein



Avec frein arrière

MATIÈRE

- Roue en polyamide blanc (Modèle 38-20).
- Monture en inox (AFNOR Z 6 CN 18-09, Werk 1.4301, AISI 304).
- Roulement en inox.
- Pour les montures pivotantes, double chemin de billes et joint d'étanchéité dans le système de pivotement.
- Frein arrière assurant l'immobilisation du système de pivotement et de la roue (voir les caractéristiques techniques des freins sur notre site internet).

PIVOTANTE																FIXE	
Roulement lisse		Roulement à rouleaux														Roulement lisse	Roulement à rouleaux
Sans frein	Avec frein arrière	Sans frein	Avec frein arrière	d_1	d_2	h_1	l_1	l_2	l_3	l_4	l_5	l_6	l_7	Charge (kg)	Platine	Sans frein	Sans frein
38-231- 75	38-232- 75	38-233- 75	38-234- 75	75	9	100	85	100	80		60	38	32	150	1	38-237- 75	38-238- 75
38-231- 80	38-232- 80	38-233- 80	38-234- 80	80	9	102	85	100	80		60	38	33	150	1	38-237- 80	38-238- 80
38-231-100	38-232-100	38-233-100	38-234-100	100	9	125	85	100	80		60	36	37	150	1	38-237-100	38-238-100
38-231-125	38-232-125	38-233-125	38-234-125	125	9	150	85	100	80		60	40	40	150	1	38-237-125	38-238-125
38-231-150	38-232-150	38-233-150	38-234-150	150	11	190	110	140	105	75	80	54	50	300	2	38-237-150	38-238-150
38-231-160	38-232-160	38-233-160	38-234-160	160	11	195	110	140	105	75	80	54	50	300	2	38-237-160	38-238-160
38-231-200	38-232-200	38-233-200	38-234-200	200	11	235	110	140	105	75	80	54	50	300	2	38-237-200	38-238-200

Exemple de commande — Référence **38-231-75**

Roulette charge moyenne pivotante, à trou central

38-24

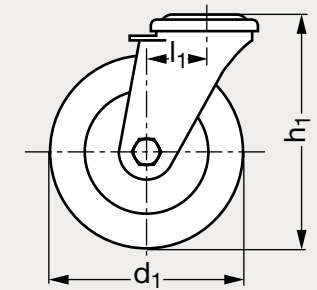

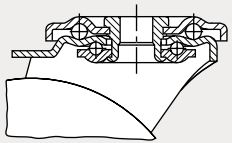

Détail de la monture pivotante



Avec frein arrière



Sans frein

MATIÈRE

- Roue en polyamide blanc (Modèle 38-20).
- Monture pivotante en tôle d'acier emboutie.
- Double chemin de billes dans le système de pivotement.
- Frein arrière assurant l'immobilisation du système de pivotement et de la roue (voir les caractéristiques techniques des freins sur notre site internet).

SUR DEMANDE

- Avec pare-fils en tôle d'acier.

ROULEMENT LISSE									ROULEMENT À ROULEAUX	
Sans frein	Avec frein arrière	d_1	d_2	d_3	h_1	l_1	l_2	Charge (kg)	Sans frein	Avec frein arrière
38-241- 75	38-242- 75	75	13	70	100	38	32	150	38-243- 75	38-244- 75
38-241- 80	38-242- 80	80	13	70	102	38	33	150	38-243- 80	38-244- 80
38-241-100	38-242-100	100	13	70	125	36	37	150	38-243-100	38-244-100
38-241-125	38-242-125	125	13	70	150	40	40	150	38-243-125	38-244-125
38-241-150	38-242-150	150	13	88	190	54	50	300	38-243-150	38-244-150
38-241-160	38-242-160	160	13	88	195	54	50	300	38-243-160	38-244-160
38-241-175	38-242-175	175	13	88	213	54	50	300	38-243-175	38-244-175
38-241-200	38-242-200	200	13	88	235	54	50	300	38-243-200	38-244-200

Exemple de commande — Référence **38-241-75**

Roulette charge moyenne pivotante, à trou central, inox

38-25

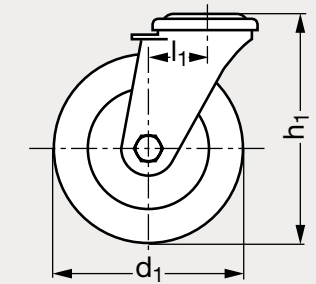

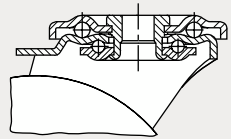

Détail de la monture pivotante

INOX



Avec frein arrière



Sans frein

MATIÈRE

- Roue en polyamide blanc (Modèle 38-20).
- Monture pivotante en inox (AFNOR Z 6 CN 18-09, Werk 1.4301, AISI 304).
- Double chemin de billes dans le système de pivotement.
- Frein arrière assurant l'immobilisation du système de pivotement et de la roue (voir les caractéristiques techniques des freins sur notre site internet).

PRODUITS ASSOCIÉS



Roulette en polyamide 38-24 Page 1029



Roulette en polyuréthane, inox 38-62 Page 1033



Roulette en caoutchouc 38-11 Page 1022



Roulette en polyuréthane 38-63 Page 1035

ROULEMENT LISSE		ROULEMENT À ROULEAUX		ROULEMENT À BILLES							
Sans frein	Avec frein	Sans frein	Avec frein	Sans frein	Avec frein	d_1	d_2	d_3	h_1	l_1	l_2	Charge (kg)
38-251- 75	38-252- 75	38-254- 75	38-255- 75			75	13	70	100	38	32	150
38-251- 80	38-252- 80	38-254- 80	38-255- 80	38-257- 80	38-258- 80	80	13	70	102	38	33	150
38-251-100	38-252-100	38-254-100	38-255-100	38-257-100	38-258-100	100	13	70	125	36	37	150
38-251-125	38-252-125	38-254-125	38-255-125	38-257-125	38-258-125	125	13	70	150	40	40	150
38-251-150	38-252-150	38-254-150	38-255-150			150	13	88	190	54	50	300
38-251-200	38-252-200	38-254-200	38-255-200			200	13	88	235	54	50	300

Exemple de commande — Référence **38-251-75**

Roue charge moyenne à bandage polyuréthane, jante en polyamide

38-60

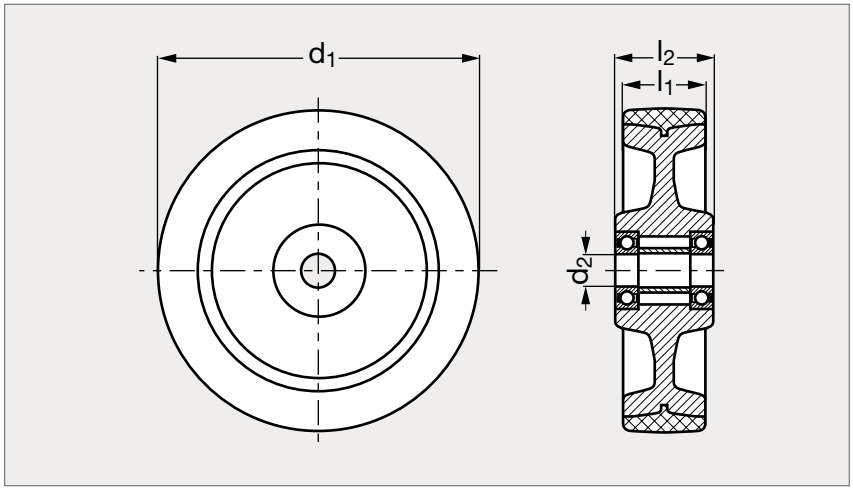



MATIÈRE

- Roue en polyuréthane thermoplastique gris foncé (Modèle 38-60), 94° Shore A.
- Corps de roue en polyamide blanc.

UTILISATION

- Bandage résistant à l'usure, non tachant, protégeant le sol et silencieux.
- Faible résistance au roulement, très bonne liaison physico mécanique avec le corps de la roue.
- Corps de roue résistant aux chocs, vibrations et à la corrosion.

** Charge ø 200 : 400 kg (roulement à rouleaux), 700 kg (roulement lisse ou à billes).*

Roulement lisse	Roulement à rouleaux	Roulement à billes	d_1	d_2	l_1	l_2	Charge (kg)
38-600-75	38-603-75		75	15	37	45	150
		38-605-100	100	10	35	46	200
38-600-100	38-603-100		100	12	35	45	200
38-600-100	38-603-100		100	15	35	45	200
		38-605-125	125	10	35	46	250
38-600-125	38-603-125		125	12	35	45	250
38-600-125	38-603-125	38-605-125	125	15	35	45	250
38-600-150	38-603-150	38-605-150	150	20	40	60	400
38-600-200	38-603-200	38-605-200	200	20	50	60	700 - 400*
		38-605-200	200	25	50	60	700

Exemple de commande — Référence - d_2 : **38-600-75-15**

Roulette charge moyenne pivotante ou fixe, à platine

38-61

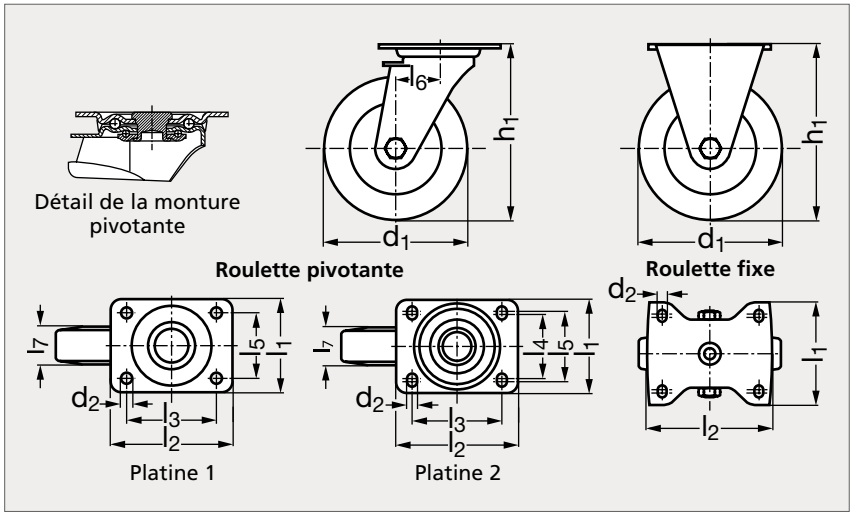



Sans frein



Avec frein arrière

MATIÈRE

- Roue en polyuréthane thermoplastique gris foncé (Modèle 38-60), 94° Shore A.
- Monture en tôle d'acier emboutie.
- Pour les montures pivotantes, double chemin de billes dans le système de pivotement renforcé.
- Frein arrière assurant l'immobilisation du système de pivotement et de la roue (voir les caractéristiques techniques des freins sur notre site internet).

SUR DEMANDE

- Avec pare-fils en tôle d'acier.

PIVOTANTE																	FIXE		
Roulement lisse		**Roulement à rouleaux**		**Roulement à billes**													**Roulement lisse**	**Roulement à rouleaux**	**Roulement à billes**
Sans frein	Avec frein arrière	Sans frein	Avec frein arrière	Sans frein	Avec frein arrière	d_1	d_2	h_1	l_1	l_2	l_3	l_4	l_5	l_6	l_7	Charge (kg)	Platine	Sans frein	Sans frein	Sans frein
38-611- 75		38-613- 75				75	9	108	85	100	80		60	40	37	150	1		38-618- 75	
38-611-100	38-612-100	38-613-100	38-614-100	38-615-100	38-616-100	100	9	125	85	100	80		60	36	35	200	1	38-617-100	38-618-100	38-619-100
38-611-125	38-612-125	38-613-125	38-614-125	38-615-125	38-616-125	125	9	150	85	100	80		60	40	35	200	1	38-617-125	38-618-125	38-619-125
38-611-150	38-612-150	38-613-150	38-614-150	38-615-150	38-616-150	150	11	190	110	140	105	75	80	60	40	400	2	38-617-150	38-618-150	38-619-150
38-611-200	38-612-200	38-613-200	38-614-200	38-615-200	38-616-200	200	11	235	110	140	105	75	80	65	50	400	2	38-617-200	38-618-200	38-619-200

Exemple de commande — Référence **38-611-75**

Roulette charge moyenne pivotante, à platine, inox

38-62

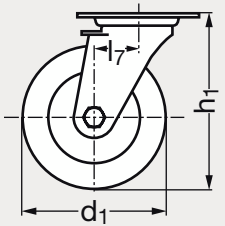

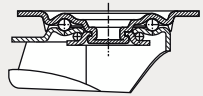

Détail de la monture pivotante

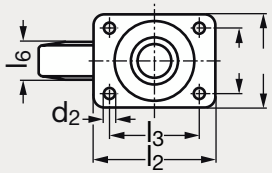

Platine 1

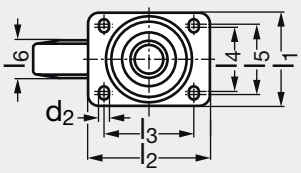

Platine 2

INOX



Sans frein



Avec frein arrière

MATIÈRE

- Roue en polyuréthane thermoplastique gris foncé (Modèle 38-60), 94° shore A.
- Monture emboutie en inox (AFNOR Z 6 CN 18-09, Werk 1.4301, AISI 304).
- Double chemin de billes et joint d'étanchéité dans le système de pivotement.
- Frein arrière assurant l'immobilisation du système de pivotement et de la roue (voir les caractéristiques techniques des freins sur notre site internet).

PRODUITS ASSOCIÉS



Roulette en polyuréthane 38-61
Page 1032



Roulette en polyamide, inox 38-23
Page 1028



Roulette en caoutchouc 38-17
Page 1025



Roulette en caoutchouc 38-10
Page 1021

MOYEU LISSE		ROULEMENT À ROULEAUX		ROULEMENT À BILLES													
Sans frein	Avec frein arrière	Sans frein	Avec frein arrière	Sans frein	Avec frein arrière	d_1	d_2	h_1	l_1	l_2	l_3	l_4	l_5	l_6	l_7	Charge (kg)	Platine
38-621-100	38-622-100	38-623-100	38-624-100	38-625-100	38-626-100	100	9	125	85	100	80		60	35	36	150	1
38-621-125	38-622-125	38-623-125	38-624-125	38-625-125	38-626-125	125	9	150	85	100	80		60	40	40	150	1
38-621-150	38-622-150	38-623-150	38-624-150			150	11	190	110	140	105	75	80	45	54	300	2
38-621-200	38-622-200	38-623-200	38-624-200			200	11	235	110	140	105	75	80	50	54	300	2

Exemple de commande — Référence **38-621-100**

Roulette charge moyenne fixe, à platine, inox

38-62

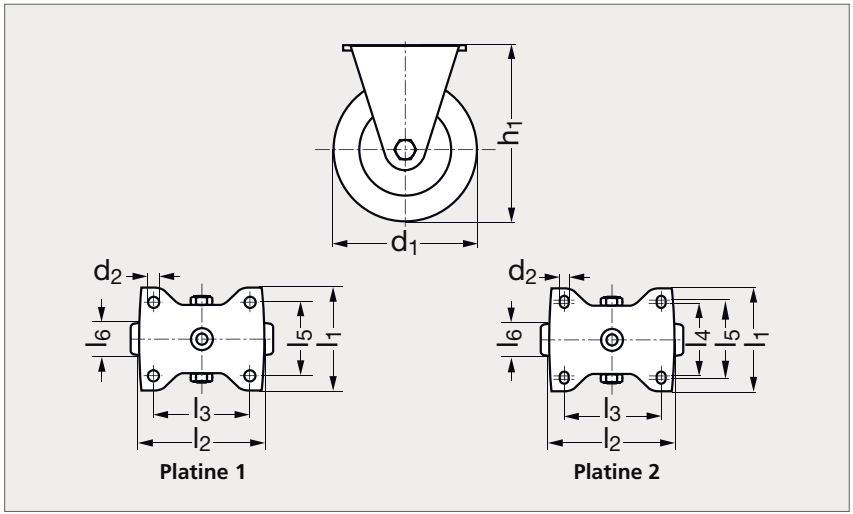



MATIÈRE

- Roue en polyuréthane thermoplastique gris foncé (Modèle 38-60), 94° Shore A.
- Monture emboutie en inox (AFNOR Z 6 CN 18-09, Werk 1.4301, AISI 304).

PRODUITS ASSOCIÉS



Roulette en polyuréthane, inox 38-62
Page 1033



Roulette en polyamide, inox 38-23
Page 1028



Roulette en caoutchouc 38-17
Page 1025



Roulette en polyuréthane 38-61
Page 1032

Moyeu lisse	Roulement à rouleau	Roulement à billes	d_1	d_2	h_1	l_1	l_2	l_3	l_4	l_5	l_6	Charge (kg)	Platine
38-627-100	38-628-100	38-629-100	100	9	125	85	100	80		60	35	150	1
38-627-125	38-628-125	38-629-125	125	9	150	85	100	80		60	40	150	1
38-627-150	38-628-150		150	11	190	110	140	105	75	80	45	300	2
38-627-200	38-628-200		200	11	235	110	140	105	75	80	50	300	2

Exemple de commande — Référence **38-627-100**

Roulette charge moyenne pivotante, à trou central

38-63

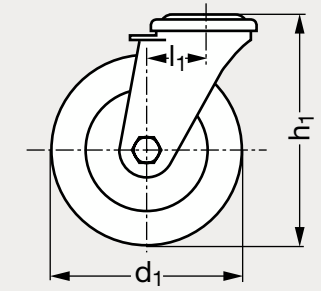

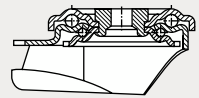

Détail de la monture pivotante



Sans frein



Avec frein arrière

MATIÈRE

- Roue en polyuréthane thermoplastique gris foncé (Modèle 38-60), 94° Shore A.
- Monture en tôle d'acier emboutie, de forte épaisseur.
- Double chemin de billes dans le système de pivotement.
- Frein arrière assurant l'immobilisation du système de pivotement et de la roue (voir les caractéristiques techniques des freins sur notre site internet).

SUR DEMANDE

- Avec pare-fils en tôle d'acier (pour les ø 100 et 125).

PRODUITS ASSOCIÉS



Roulette en caoutchouc
38-11
Page 1022



Roulette en synthétique
38-72
Voir notre site internet



Roulette en polyamide
38-25
Page 1030



Roulette en polyamide
38-24
Page 1029

ROULEMENT LISSE		ROULEMENT À ROULEAUX		ROULEMENT À BILLES							
Sans frein	Avec frein arrière	Sans frein	Avec frein arrière	Sans frein	Avec frein arrière	d_1	d_2	d_3	h_1	l_1	l_2	Charge (kg)
38-631- 75		38-633- 75				75	13	88	108	40	37	150
38-631-100	38-632-100	38-633-100	38-634-100	38-635-100	38-636-100	100	13	88	130	45	35	200
38-631-125	38-632-125	38-633-125	38-634-125	38-635-125	38-636-125	125	13	88	155	48	35	250
38-631-150	38-632-150	38-633-150	38-634-150	38-635-150	38-636-150	150	13	88	190	54	40	300
38-631-200	38-632-200	38-633-200	38-634-200	38-635-200	38-636-200	200	13	88	235	54	50	300

Exemple de commande — Référence **38-631-75**

Roue forte charge à bandage caoutchouc, jante en aluminium

38-40

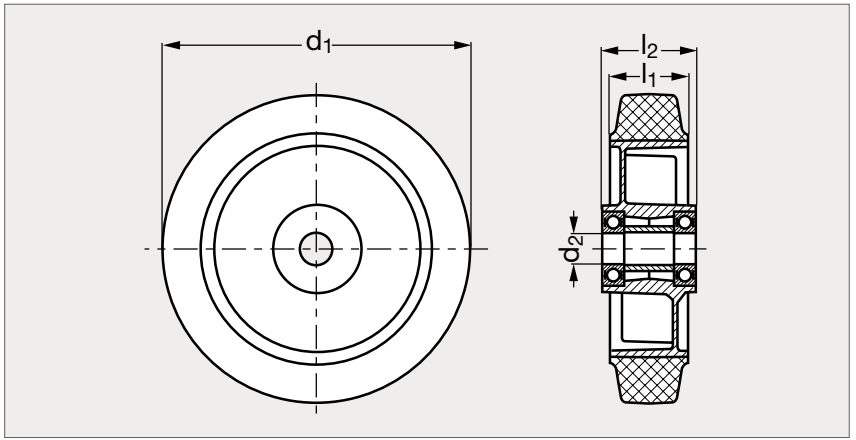



MATIÈRE

- Bandage en caoutchouc plein élastique, noir, vulcanisé, 65° shore A, haute roulabilité.
- Corps de roue en aluminium injecté, roulement à billes.

UTILISATION

- Grande résistance à la corrosion.

SUR DEMANDE

- Diamètre 250 mm, avec d2 = 20 ou 25 mm (charge 550 kg).
- Bandage non tachant, gris.

	d_1	d_2	l_1	l_2	Charge (kg)
38-400-100	100	15	40	40	180
38-400-125	125	15	40	45	250
38-400-125	125	20	50	60	270
38-400-140	140	20	40	60	270
38-400-150	150	20	54	60	350
38-400-150	150	25	54	60	350
38-400-160	160	15	40	60	300
38-400-160	160	20	50	60	350
38-400-160	160	25	50	60	350
38-400-180	180	20	50	60	400
38-400-180	180	25	50	60	400
38-400-200	200	20	50	60	450
38-400-200	200	25	50	60	450

Exemple de commande

Référence - d_2

38-400-100-15

Roulette forte charge pivotante ou fixe, à platine

38-41

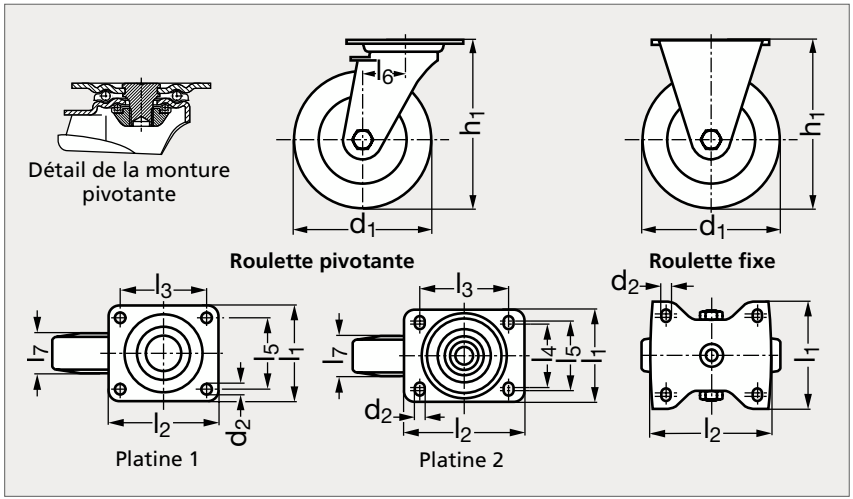


Sans frein


Avec frein arrière

MATIÈRE

- Roue en caoutchouc plein, élastique noir (Modèle 38-40).
- Roulement à billes, monture en tôle d'acier emboutie de forte épaisseur.
- Pour les montures pivotantes, fourche et platine renforcées, axe de pivot très robuste, double chemin de billes dans le système de pivotement, renforcé par quatre coupelles en acier traité.
- Frein arrière assurant l'immobilisation du système de pivotement et de la roue (voir les caractéristiques techniques des freins sur notre site internet).
- Frein avant pour les roulettes ø 250.
- Se référer à notre site internet pour consulter l'ensemble des informations.

PIVOTANTE														FIXE
Sans frein	Avec frein arrière	d_1	d_2	h_1	l_1	l_2	l_3	l_4	l_5	l_6	l_7	Charge (kg)	Platine	Sans frein
38-411-100	38-412-100	100	9	140	85	100	80		60	45	40	180	1	38-417-100
38-411-101	38-412-101	100	11	140	110	140	105	75	80	45	40	180	2	
38-411-125	38-412-125	125	9	165	85	100	80		60	45	40	250	1	38-417-125
38-411-126	38-412-126	125	11	165	110	140	105	75	80	45	40	250	2	38-417-126
38-411-127	38-412-127	125	11	170	110	140	105	75	80	55	50	270	2	38-417-127
38-411-150	38-412-150	150	11	197	110	140	105	75	80	65	54	350	2	38-417-150
38-411-160	38-412-160	160	11	202	110	140	105	75	80	65	50	350	2	38-417-160
38-411-180	38-412-180	180	11	223	110	140	105	75	80	67	50	400	2	38-417-180
38-411-200	38-412-200	200	11	245	110	140	105	75	80	70	50	450	2	38-417-200
38-411-250	38-412-250	250	11	295	110	140	105	75	80	82	50	550	2	38-417-250

Exemple de commande — Référence **38-411-100**

Roulette forte charge pivotante ou fixe, à platine, monture renforcée

38-42

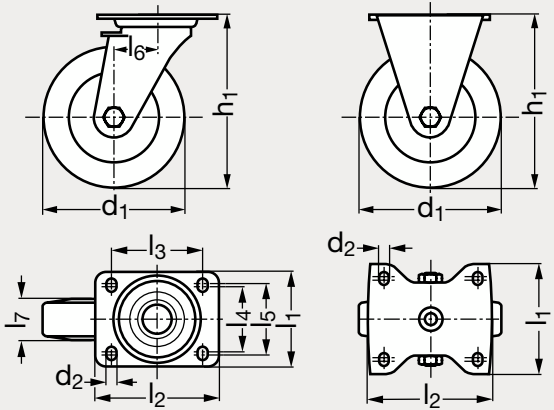

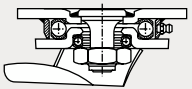

Détail de la monture pivotante



Sans frein



Avec frein arrière

MATIÈRE

- Roue en caoutchouc plein, élastique noir (Modèle 38-40).
- Roulement à billes, monture en acier mécano-soudée.
- Pour les montures pivotantes, renforcement par quatre coupelles en acier traité, double chemin de billes dans le système de pivotement, axe de pivotement soudé très rigide.
- Frein avant assurant l'immobilisation du système de pivotement et de la roue (voir les caractéristiques techniques des freins sur notre site internet).

SUR DEMANDE

- Bandage non tachant, gris.

PRODUITS ASSOCIÉS



Roulette en polyuréthane
38-52
Page 1043



Roulette en polyuréthane
38-56
Page 1046



Roulette antistatique
38-113
Page 1051

PIVOTANTE													FIXE
Sans frein	Avec frein avant	d_1	d_2	h_1	l_1	l_2	l_3	l_4	l_5	l_6	l_7	Charge (kg)	Sans frein
38-421-125	38-422-125	125	11	170	110	140	105	75	80	50	50	270	38-427-125
38-421-150	38-422-150	150	11	200	110	140	105	75	80	55	54	350	38-427-150
38-421-160	38-422-160	160	11	205	110	140	105	75	80	55	50	350	38-427-160
38-421-200	38-422-200	200	11	245	110	140	105	75	80	60	50	450	38-427-200
38-421-250	38-422-250	250	11	295	110	140	105	75	80	70	50	550	38-427-250

Exemple de commande — Référence **38-421-125**

Roue forte charge à bandage polyuréthane souple, jante en aluminium

38-45

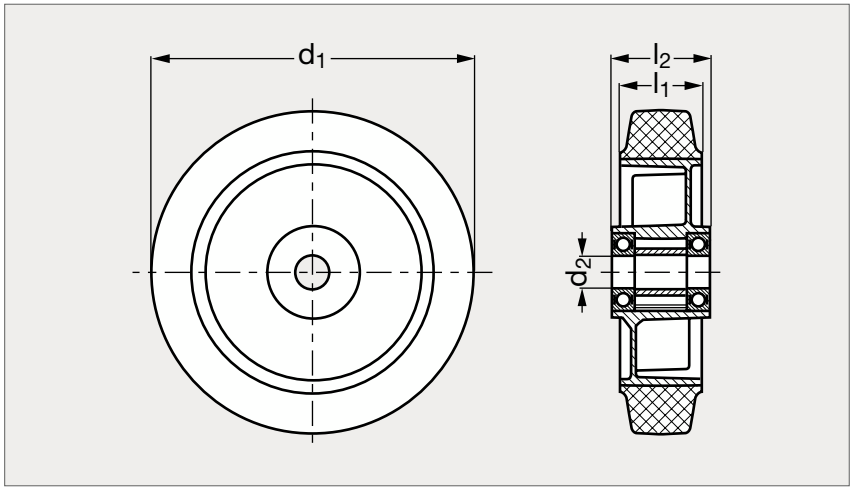



MATIÈRE

- Polyuréthane Softhane vert moulé, 75° shore A.
- Corps de roue en aluminium injecté, moyeu à roulement à billes.

UTILISATION

- Grand confort de roulage assuré par la bande de roulement souple et épaisse, non tachante et silencieuse. Elle protège les sols et amortit chocs et vibrations.
- Très bonne résistance à l'usure, aux coupures, aux entailles et à l'arrachement.
- Température d'emploi de - 20 °C à + 70 °C, à courte durée jusqu'à + 90 °C.

PRODUITS ASSOCIÉS


Roue en caoutchouc 38-40
Page 1036


Roue en polyuréthane 38-50
Page 1041


Roue en polyuréthane 38-116
Page 1052


Roue en polyuréthane 38-54
Page 1044

	d_1	d_2	l_1	l_2	Charge (kg)
38-450-100	100	15	40	40	300
38-450-125	125	15	40	45	350
38-450-160	160	20	50	60	550
38-450-200	200	20	50	60	700
38-450-200	200	25	50	60	700
38-450-250	250	20	50	60	800
38-450-250	250	25	50	60	800

Exemple de commande — Référence - d_2 : **38-450-100-15**

Roulette forte charge pivotante ou fixe, à platine

38-46

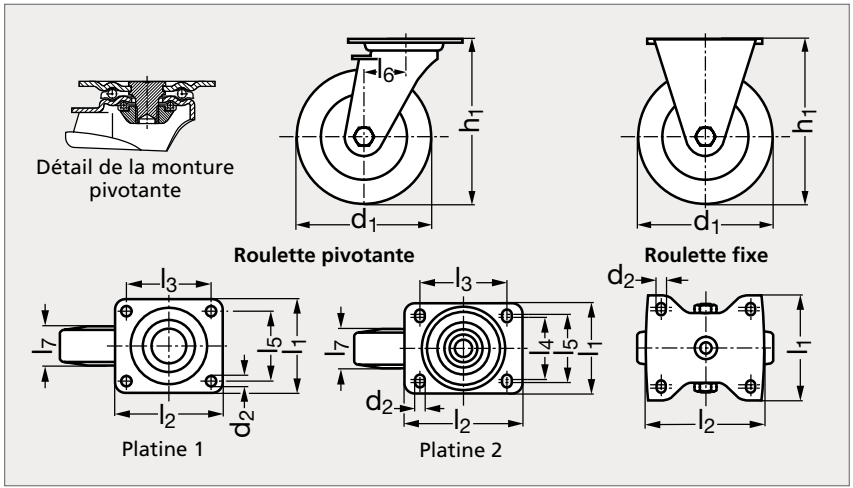



Avec frein arrière



Sans frein

MATIÈRE

- Roue en polyuréthane Softhane vert moulé (Modèle 38-45).
- Roulement à billes.
- Monture en tôle d'acier emboutie de forte épaisseur.
- Pour les montures pivotantes, fourche et platine renforcées, axe de pivot très robuste, double chemin de billes dans le système de pivotement, renforcé par quatre coupelles en acier traité.
- Frein arrière assurant l'immobilisation du système de pivotement et de la roue (voir les caractéristiques techniques des freins sur notre site internet).
- Frein avant pour les roulettes ø 250.

PIVOTANTE														FIXE
Sans frein	Avec frein arrière	d_1	d_2	h_1	l_1	l_2	l_3	l_4	l_5	l_6	l_7	Charge (kg)	Platine	Sans frein
38-461-100	38-462-100	100	9	140	85	100	80		60	45	40	300	1	38-467-100
38-461-101	38-462-101	100	11	140	110	140	105	75	80	45	40	300	2	
38-461-125	38-462-125	125	9	165	85	100	80		60	45	40	350	1	38-467-125
38-461-126	38-462-126	125	11	165	110	140	105	75	80	45	40	350	2	38-467-126
38-461-160	38-462-160	160	11	202	110	140	105	75	80	65	50	550	2	38-467-160
38-461-200	38-462-200	200	11	245	110	140	105	75	80	70	50	700	2	38-467-200
38-461-250	38-462-250	250	11	295	110	140	105	75	80	82	50	800	2	38-467-250

Exemple de commande — Référence **38-461-100**

Roue forte charge à bandage polyuréthane, jante en aluminium

38-50

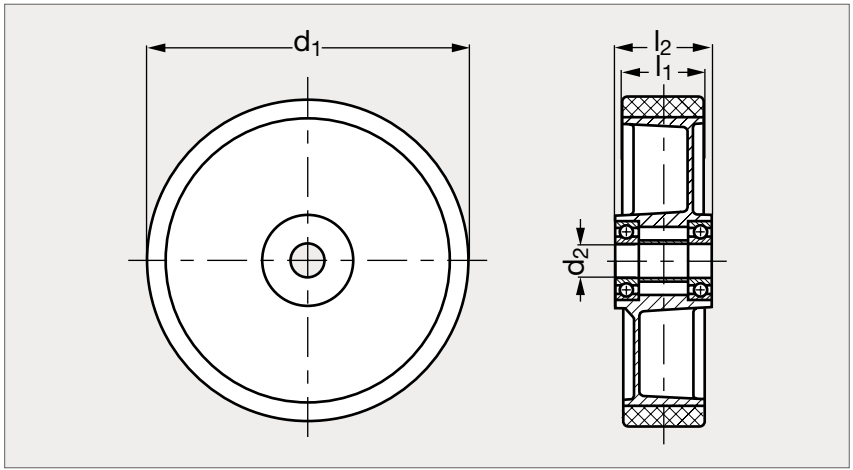



MATIÈRE

- Bandage en polyuréthane Extrathane® moulé, 92° shore A, non tachant, souple.
- Roulement à billes, corps en aluminium injecté.

UTILISATION

- Température d'emploi de - 20 °C à + 70 °C.
- Bandage résistant à l'usure, aux entailles et à l'arrachement.
- Corps de roue résistant à la corrosion.

	d_1	d_2		l_1	l_2	Charge (kg)
38-500- 80	80	15		30	35	180
38-500-100	100	15		40	45	250
38-500-101	100	15		40	40	350
38-500-125	125	15		40	45	350
38-500-127	125	20		54	60	450
38-500-140	140	20		54	60	500
38-500-150	150	20		50	60	500
38-500-160	160	20	25	50	60	550
38-500-180	180	20		50	60	600
38-500-200	200	20		50	60	800
38-500-201	200	25		50	60	800
38-500-250	250	20	25	60	70	1000

Exemple de commande — Référence - d_2 : **38-500-80-15**

Roulette forte charge pivotante ou fixe, à platine

38-51

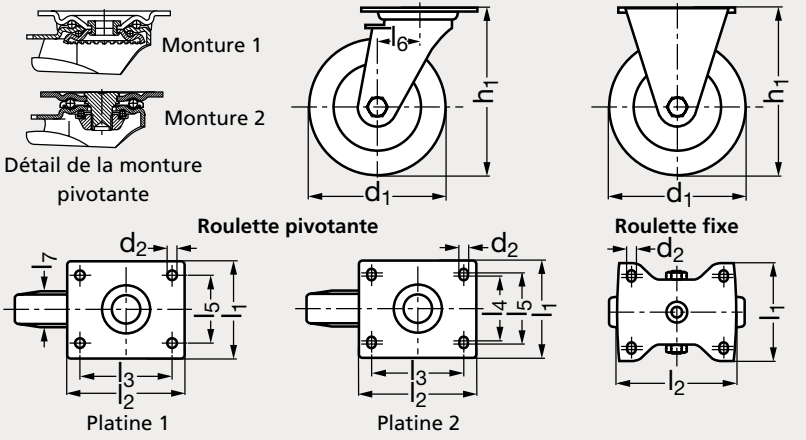



Sans frein



Avec frein arrière

MATIÈRE

- Roue à bandage en polyuréthane Extrathane® brun moulé (Modèle 38-50).
- Monture en tôle d'acier emboutie de forte épaisseur, roulement à billes.
- Pour les montures pivotantes, double chemin de billes et joint d'étanchéité dans le système de pivotement.
- Frein avant assurant l'immobilisation du système de pivotement et de la roue (voir les caractéristiques techniques des freins sur notre site internet).

PRODUITS ASSOCIÉS



Roulette en polyuréthane 38-55 Page 1045



Roulette en caoutchouc 38-41 Page 1037



Roulette en polyuréthane 38-46 Page 1040



Roulette en polyuréthane 38-117 Page 1053

PIVOTANTE															FIXE
Sans frein	Avec frein avant	d_1	d_2	h_1	l_1	l_2	l_3	l_4	l_5	l_6	l_7	Charge (kg)	Monture	Platine	Sans frein
38-511- 80	38-512- 80	80	9	110	85	100	80		60	40	30	180	1	1	38-517- 80
38-511-100	38-512-100	100	9	130	85	100	80		60	45	40	250	1	1	38-517-100
38-511-125	38-512-125	125	9	155	85	100	80		60	48	40	250	1	1	38-517-125
38-511-127	38-512-127	125	11	170	110	140	105	75	80	55	54	450	1	2	38-517-127
38-511-160	38-512-160	160	11	202	110	140	105	75	80	63	50	550	1	2	38-517-160
38-511-200	38-512-200	200	11	245	110	140	105	75	80	65	50	600	1	2	38-517-200

Exemple de commande — Référence **38-511-80**

Roulette forte charge pivotante ou fixe, à platine, monture renforcée

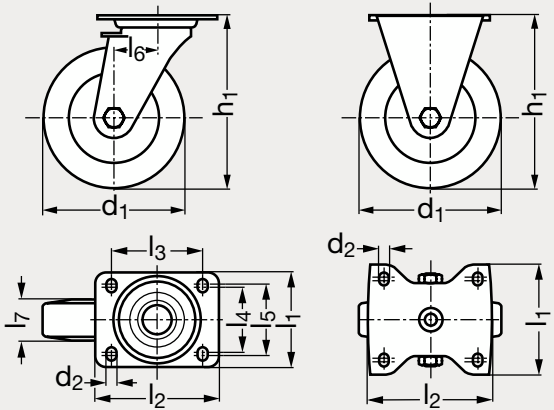

Roulette pivotante **Roulette fixe**



Sans frein



Avec frein arrière

MATIÈRE

- Roue à bandage polyuréthane Extrathane® brun, moulé (Modèle 38-50).
- Roulement à billes.
- Monture en acier mécano-soudée.
- Pour les montures pivotantes, renforcement par quatre coupelles en acier traité, double chemin de billes dans le système de pivotement, axe de pivotement soudé très rigide.
- Frein avant assurant l'immobilisation du système de pivotement et de la roue (voir les caractéristiques techniques des freins sur notre site internet).

PRODUITS ASSOCIÉS



Roulette en caoutchouc
38-42
Page 1038



Roulette en polyuréthane
38-56
Page 1046



Roulette antistatique
38-113
Page 1051

PIVOTANTE													FIXE
Sans frein	Avec frein avant	d_1	d_2	h_1	l_1	l_2	l_3	l_4	l_5	l_6	l_7	Charge (kg)	Sans frein
38-521-125	38-522-125	125	11	170	110	140	105	75	80	50	54	450	38-527-125
38-521-150	38-522-150	150	11	200	110	140	105	75	80	55	50	500	38-527-150
38-521-160	38-522-160	160	11	205	110	140	105	75	80	55	50	550	38-527-160
38-521-200	38-522-200	200	11	245	110	140	105	75	80	60	50	800	38-527-200
38-521-250	38-522-250	250	11	295	110	140	105	75	80	70	60	1000	38-527-250

Exemple de commande — Référence **38-521-125**

Roue forte charge à bandage polyuréthane, jante en fonte

38-54

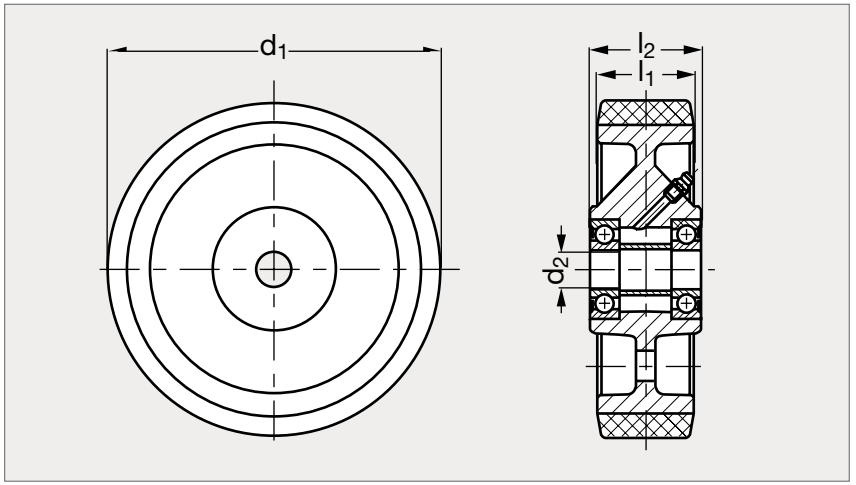



MATIÈRE

- Bandage en polyuréhane Extrathane® brun, moulé, 92° shore A, non tachant, souple.
- Roulement à billes, graisseur à partir du ø 150.
- Corps en fonte grise, peint couleur argent.

UTILISATION

- Température d'emploi de - 20 °C à + 70 °C.
- Bandage résistant à l'usure, aux entailles et à l'arrachement.

	d_1	d_2			l_1	l_2	Charge (kg)
38-540-100	100	15			40	40	350
38-540-101	100	20			50	60	450
38-540-125	125	15			40	45	450
38-540-126	125	20	25		50	60	550
38-540-150	150	20	25		50	60	700
38-540-160	160	20	25		50	60	750
38-540-175	175	20	25		50	60	800
38-540-177	175	25			80	80	1200
38-540-200	200	20	25	30	50	60	1000
38-540-201	200	25	30	35	80	90	1400
38-540-250	250	25	30	35	60	70	1350
38-540-251	250	25	30		80	90	1800
38-540-252	250	25			50	60	1100

	d_1	d_2			l_1	l_2	Charge (kg)
38-540-254	250	40			130	140	2700
38-540-300	300	30	35		80	90	2000
38-540-301	300	25			45	60	1200
38-540-302	300	30			60	70	1600
38-540-304	300	35			100	120	2500
38-540-360	360	35			60	75	1700
38-540-362	360	40			75	90	2200
38-540-364	360	40			120	120	3300
38-540-400	400	35			60	75	1900
38-540-402	400	40			80	90	2500
38-540-404	400	40			100	120	3100
38-540-406	400	50			125	125	4000

Exemple de commande

Référence - d_2

38-540-100-15

Roulette forte charge pivotante ou fixe, à platine

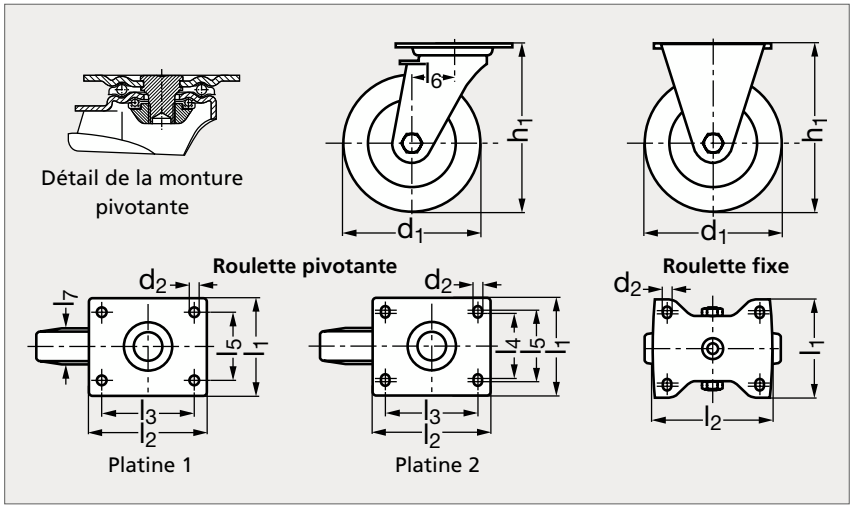



MATIÈRE

- Roue à bandage polyuréthane Extrathane® brun, moulé (Modèle 38-54).
- Monture en tôle d'acier emboutie de forte épaisseur.
- Roulement à billes.
- Pour les montures pivotantes, fourche et platine renforcées, double chemin de billes renforcé par des coupelles.
- Frein avant assurant l'immobilisation du système de pivotement et de la roue (voir les caractéristiques techniques des freins sur notre site internet).

PIVOTANTE														FIXE
Sans frein	Avec frein avant	d_1	d_2	h_1	l_1	l_2	l_3	l_4	l_5	l_6	l_7	Charge (kg)	Platine	Sans frein
38-551-100	38-552-100	100	9	140	85	100	80		60	45	40	350	1	38-557-100
38-551-125	38-552-125	125	9	165	85	100	80		60	45	40	450	1	38-557-125
38-551-126	38-552-126	125	11	170	110	140	105	75	80	55	50	550	2	38-557-126
38-551-150	38-552-150	150	11	197	110	140	105	75	80	65	50	700	2	38-557-150
38-551-160	38-552-160	160	11	202	110	140	105	75	80	65	50	750	2	38-557-160
38-551-175	38-552-175	175	11	220	110	140	105	75	80	67	50	800	2	38-557-175
38-551-200	38-552-200	200	11	245	110	140	105	75	80	67	50	900	2	38-557-200
38-551-250	38-552-250	250	11	295	110	140	105	75	80	82	60	900	2	38-557-250

Exemple de commande — Référence **38-551-100**

Roulette forte charge pivotante ou fixe, à platine, monture renforcée

38-56

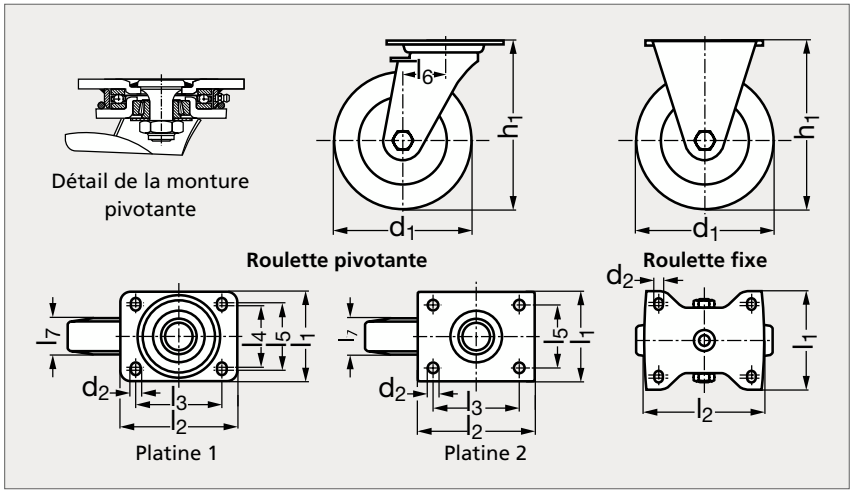



MATIÈRE

- Roue à bandage polyuréthane Extrathane® brun, moulé (Modèle 38-54).
- Roulement à billes, monture très robuste en acier mécano-soudée.
- Montures pivotantes avec butée à billes et roulement à rouleaux coniques dans le système de pivotement, étanche à la poussière et aux projections d'eau, axe de pivotement soudé très rigide.
- Frein avant assurant l'immobilisation du système de pivotement et de la roue (voir les caractéristiques techniques des freins sur notre site internet).

PIVOTANTE														FIXE
Sans frein	Avec frein avant	d_1	d_2	h_1	l_1	l_2	l_3	l_4	l_5	l_6	l_7	Charge (kg)	Platine	Sans frein
38-561-125	38-562-125	125	11	170	110	140	105	75	80	50	54	550	1	38-567-125
38-561-150	38-562-150	150	11	200	110	140	105	75	80	55	50	700	1	38-567-150
38-561-160	38-562-160	160	11	205	110	140	105	75	80	55	50	750	1	38-567-160
38-561-200	38-562-200	200	11	245	110	140	105	75	80	60	50	1000	1	38-567-200
38-561-201	38-562-201	200	14	255	140	175	140		105	65	80	1400	2	38-567-201
38-561-250	38-562-250	250	14	305	140	175	140		105	75	60	1350	2	38-567-250
38-561-251	38-562-251	250	14	305	140	175	140		105	75	80	1800	2	38-567-251
38-561-300	38-562-300	300	14	355	140	175	140		105	85	60	1600	2	38-567-300
38-561-301	38-562-301	300	14	355	140	175	140		105	85	80	2000	2	38-567-301
38-561-302	38-562-302	300	14	370	160	200	160		120	85	100	2500	2	38-567-302
38-561-360	38-562-360	360	14	430	160	200	160		120	100	75	2200	2	38-567-360
38-561-361	38-562-361	360	18	430	200	255	210		160	100	120	3300	2	38-567-361
38-561-400	38-562-400	400	14	470	160	200	160		120	100	80	2500	2	38-567-400
38-561-401	38-562-401	400	18	480	200	255	210		160	125	125	4000	2	38-567-401

Exemple de commande — Référence **38-561-125**

Roulette forte charge jumelée, pivotante ou fixe, à platine, monture renforcée

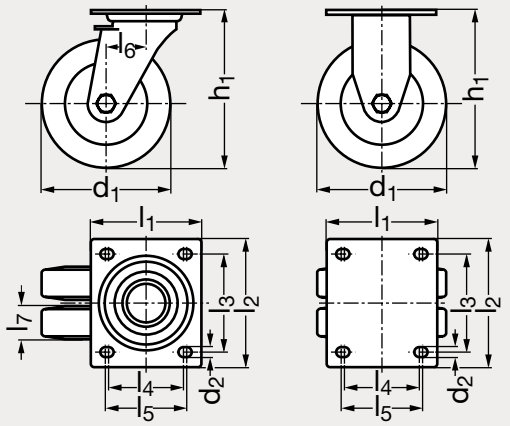

Roulette pivotante

Roulette fixe

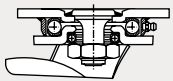

Détail de la monture pivotante



MATIÈRE

- Roue en polyuréthane Extrathane® brun, moulé, 92° Shore A.
- Corps de roue : ø 75 : en acier, ø 100 : en aluminium injecté, ø 125 : en fonte grise.
- Roulement à billes.
- Monture en acier mécano-soudée.
- Pour les montures pivotantes, double chemin de billes dans le système de pivotement, renforcé par quatre coupelles en acier traité, axe de pivotement soudé très rigide.

PRODUITS ASSOCIÉS



Roulette en caoutchouc
38-43
Voir notre site internet



Roulette en polyamide
38-58
Page 1048

Pivotante	d_1	d_2	h_1	l_1	l_2	l_3	l_4	l_5	l_6	l_7	Charge (kg)	Fixe
38-571-75	75	11	123	110	140	105	75	80	40	40	500	38-577-75
38-571-100	100	11	145	110	140	105	75	80	45	40	600	38-577-100
38-571-125	125	11	170	110	140	105	75	80	50	40	800	38-577-125

Exemple de commande — Référence **38-571-75**

Roulette forte charge jumelée, pivotante ou fixe, à platine, monture renforcée

38-58

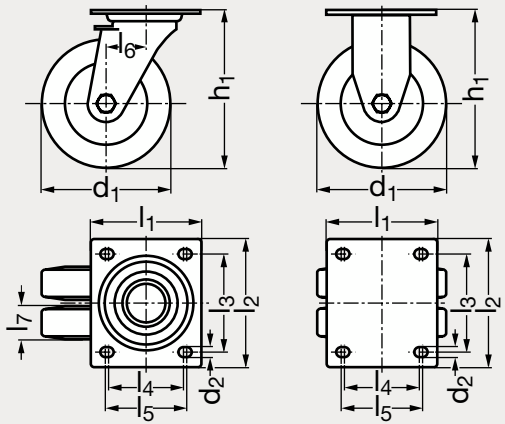

Roulette pivotante

Roulette fixe

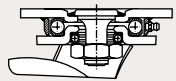

Détail de la monture pivotante



MATIÈRE

- Roue en polyamide blanc naturel.
- Roulement à billes.
- Monture en acier mécano-soudée.
- Pour les montures pivotantes, double chemin de billes dans le système de pivotement, renforcé par quatre coupelles en acier traité, axe de pivotement soudé très rigide.

PRODUITS ASSOCIÉS



Roulette en caoutchouc
38-43
Voir notre site internet



Roulette en polyuréthane
38-57
Page 1047

Pivotante	d_1	d_2	h_1	l_1	l_2	l_3	l_4	l_5	l_6	l_7	Charge (kg)	Fixe
38-581- 75	75	11	123	110	140	105	75	80	40	32	500	38-587- 75
38-581-100	100	11	145	110	140	105	75	80	45	37	800	38-587-100
38-581-125	125	11	170	110	140	105	75	80	50	40	1200	38-587-125

Exemple de commande — Référence **38-581-100**

Roue forte charge à bandage caoutchouc non tachant gris, antistatique

38-111

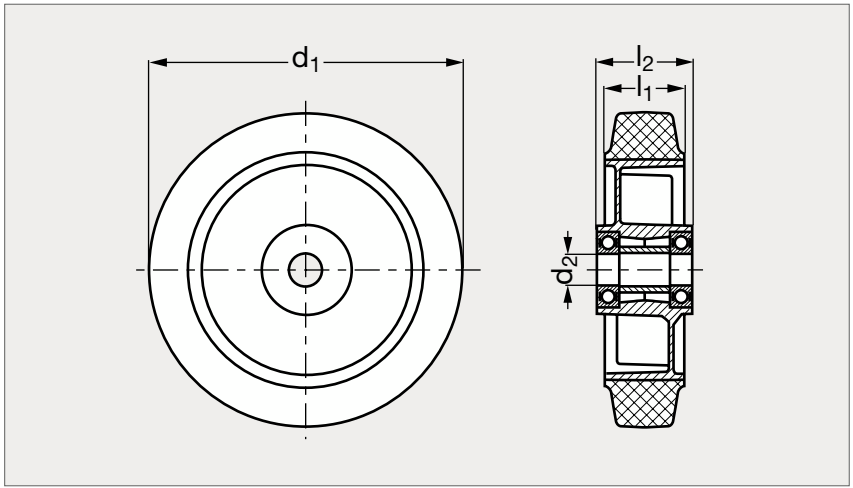



MATIÈRE

- Bandage en caoutchouc plein élastique, gris, vulcanisé, 65° Shore A, haute roulabilité, non tachant, antistatique.
- Corps de roue en aluminium injecté.

UTILISATION

- Température d'emploi de - 25 °C à + 80 °C.
- Bandage résistant aux acides dilués, mais pas aux huiles.

PRODUITS ASSOCIÉS



Roue en caoutchouc
38-40
Page 1036



Roue en polyuréthane
38-45
Page 1039



Roue en polyuréthane
38-50
Page 1041



Roue en polyuréthane
38-116
Page 1052

	d_1	d_2	l_1	l_2	Charge (kg)
38-1110-100	100	15	40	40	200
38-1110-125	125	15	40	45	250
38-1110-160	160	20	50	60	350
38-1110-200	200	20	50	60	450
38-1110-200	200	25	50	60	450
38-1110-250	250	20	50	60	550
38-1110-250	250	25	50	60	550

Exemple de commande — Référence - d_2 : **38-1110-100-15**

Roulette forte charge pivotante ou fixe, à platine

38-112

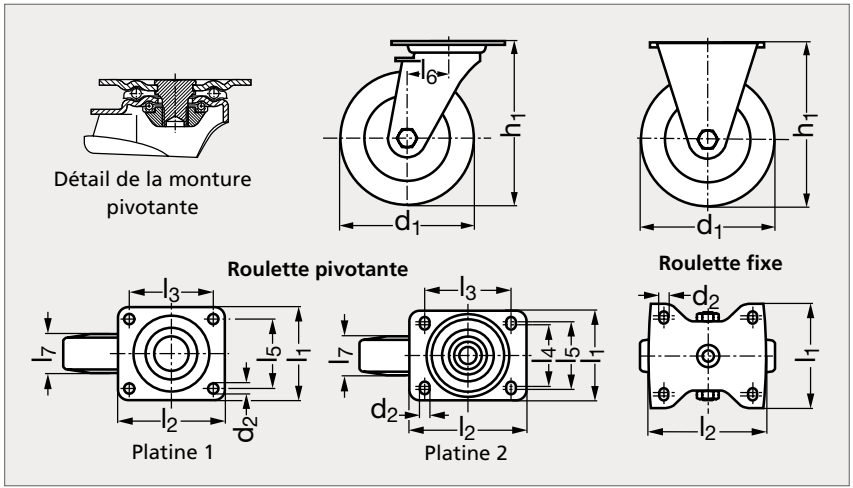



Pivotante, sans frein



Pivotante, avec frein arrière



Fixe, sans frein

MATIÈRE

- Roue en caoutchouc plein élastique, gris (Modèle 38-111).
- Roulement à billes.
- Monture en tôle d'acier emboutie.
- Pour les montures pivotantes, double chemin de billes dans le système de pivotement renforcé.
- Frein arrière assurant l'immobilisation du système de pivotement et de la roue (voir les caractéristiques techniques des freins sur notre site internet).

PRODUITS ASSOCIÉS



Roulette en caoutchouc
38-41
Page 1037



Roulette en polyuréthane
38-46
Page 1040



Roulette en polyuréthane
38-51
Page 1042



Roulette en polyuréthane
38-55
Page 1045

PIVOTANTE														FIXE
Sans frein	Avec frein arrière	d_1	d_2	h_1	l_1	l_2	l_3	l_4	l_5	l_6	l_7	Charge (kg)	Platine	Sans frein
38-1121-100	38-1122-100	100	9	125	85	100	80		60	36	40	200	1	38-1127-100
38-1121-125	38-1122-125	125	9	150	85	100	80		60	40	40	200	1	38-1127-125
38-1121-160	38-1122-160	160	11	195	110	140	105	75	80	60	50	350	2	38-1127-160
38-1121-200	38-1122-200	200	11	235	110	140	105	75	80	65	50	400	2	38-1127-200
38-1121-250		250	11	295	110	140	105	75	80	77	50	500	2	38-1127-250

Exemple de commande — Référence **38-1121-100**

Roulette forte charge pivotante ou fixe, à platine, monture renforcée

38-113

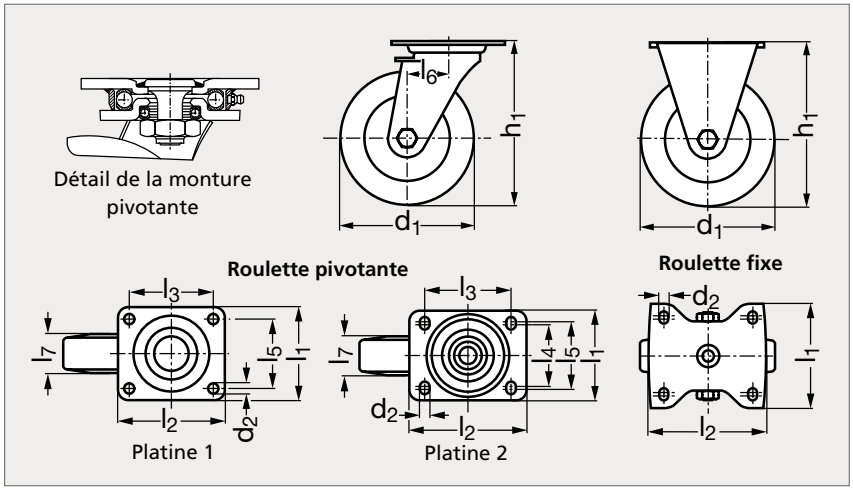



Pivotante, sans frein



Pivotante, avec frein arrière



Fixe, sans frein

MATIÈRE

- Roue en caoutchouc plein élastique, gris (Modèle 38-111).
- Roulement à billes.
- Monture en tôle d'acier emboutie de forte épaisseur.
- Pour les montures pivotantes, renforcement par quatre coupelles en acier traité, double chemin de billes dans le système de pivotement, axe de pivotement très robuste, vissé et verrouillé.
- Frein arrière assurant l'immobilisation du système de pivotement et de la roue (voir les caractéristiques techniques des freins sur notre site internet).

PIVOTANTE														FIXE
Sans frein	Avec frein arrière	d_1	d_2	h_1	l_1	l_2	l_3	l_4	l_5	l_6	l_7	Charge (kg)	Platine	Sans frein
38-1131-100	38-1132-100	100	9	140	85	100	80		60	45	40	200	1	38-1137-100
38-1131-101	38-1132-101	100	11	140	110	140	105	75	80	45	40	200	2	38-1137-101
38-1131-125	38-1132-125	125	9	165	85	100	80		60	45	40	250	1	38-1137-125
38-1131-126	38-1132-126	125	11	165	110	140	105	75	80	45	40	250	2	38-1137-126
38-1131-160	38-1132-160	160	11	202	110	140	105	75	80	65	50	350	2	38-1137-160
38-1131-200	38-1132-200	200	11	245	110	140	105	75	80	70	50	450	2	38-1137-200
38-1131-250		250	11	295	110	140	105	75	80	82	50	550	2	38-1137-250

Exemple de commande — Référence **38-1131-100**

Roue forte charge à bandage polyuréthane, à faible résistance au roulement et au pivotement 38-116

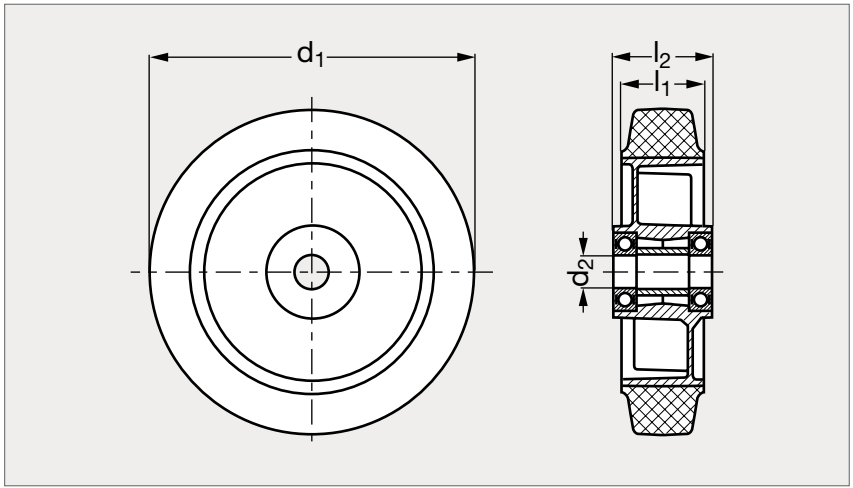



MATIÈRE

- Bandage en polyuréthane Besthane®, brun, 92° Shore A, à faible résistance au roulement et au pivotement.
- Corps de roue en aluminium injecté, roulement à billes.

UTILISATION

- Température d'emploi de - 25 °C à + 70 °C.
- Bandage non tachant, résistant à l'usure, aux entailles, à l'arrachement et à de nombreux agents chimiques agressifs.
- Capacité de charge donnée pour une vitesse de 4 km/h.

PRODUITS ASSOCIÉS


Roue en caoutchouc
38-40
Page 1036


Roue en polyuréthane
38-45
Page 1039


Roue en polyuréthane
38-50
Page 1041


Roue en polyuréthane
38-54
Page 1044

	d_1	d_2	l_1	l_2	Charge (kg)
38-1160-100	100	15	40	40	350
38-1160-125	125	15	40	45	350
38-1160-150	150	20	50	60	500
38-1160-160	160	20	50	60	550
38-1160-200	200	20	50	60	800
38-1160-250	250	25	60	70	1000

Exemple de commande — Référence **38-1160-100**

Roulette forte charge pivotante ou fixe, à platine

38-117

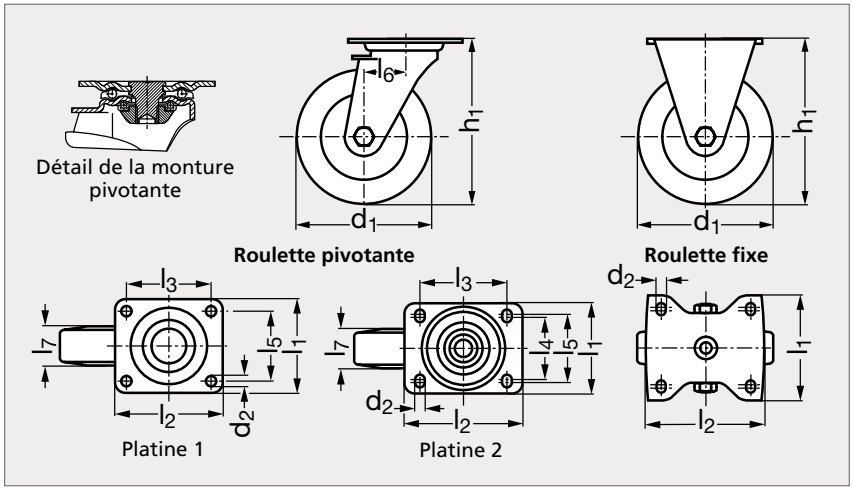



Pivotante, sans frein



Fixe, sans frein

MATIÈRE

- Roue en polyuréthane Besthane®, brun, 92° Shore A, à faible résistance au roulement et au pivotement (Modèle 38-116).
- Roulement à billes, monture en tôle d'acier emboutie.
- Pour les montures pivotantes, double chemin de billes dans le système de pivotement renforcé.
- Frein arrière assurant l'immobilisation du système de pivotement et de la roue (voir les caractéristiques techniques des freins sur notre site internet).

PRODUITS ASSOCIÉS



Roulette en caoutchouc
38-41
Page 1037



Roulette en polyuréthane
38-46
Page 1040



Roulette en polyuréthane
38-51
Page 1042



Roulette en polyuréthane
38-55
Page 1045

PIVOTANTE												FIXE
Sans frein	Avec frein arrière	d_1	d_2	h_1	l_1	l_2	l_3	l_4	l_5	l_6	l_7	Charge (kg)	Sans frein
38-1171-100	38-1172-100	100	9	125	85	100	80		60	36	40	200	38-1177-100
38-1171-125	38-1172-125	125	9	150	85	100	80		60	40	40	200	38-1177-125
38-1171-150	38-1172-150	150	11	190	110	140	105	75	80	60	50	400	38-1177-150
38-1171-160	38-1172-160	160	11	195	110	140	105	75	80	60	50	400	38-1177-160
38-1171-200	38-1172-200	200	11	235	110	140	105	75	80	65	50	400	38-1177-200
38-1171-250		250	11	295	110	140	105	75	80	77	60	500	38-1177-250

Exemple de commande — Référence **38-1171-100**

Roulette forte charge pivotante ou fixe, à platine, monture épaisse renforcée

38-119

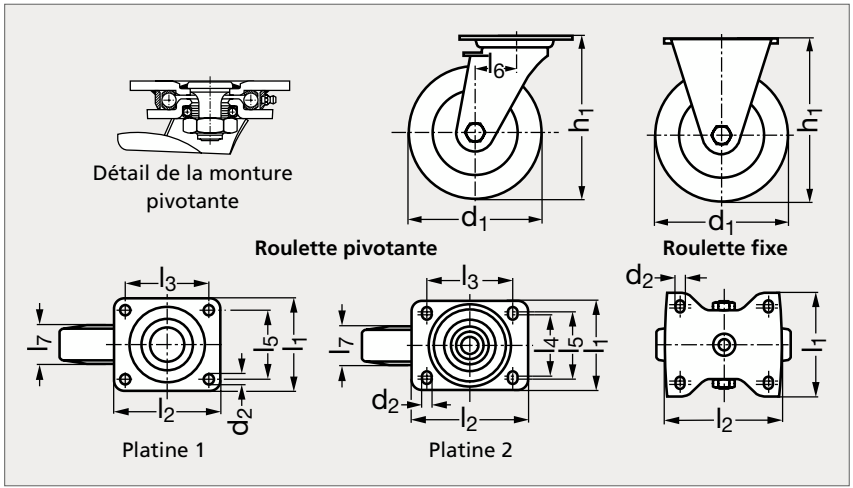



Pivotante, sans frein



Pivotante, avec frein arrière



Fixe, sans frein

MATIÈRE

- Roue en polyuréthane Besthane®, brun, 92° Shore A, à faible résistance au roulement et au pivotement (Modèle 38-116).
- Roulement à billes.
- Monture en tôle d'acier emboutie de forte épaisseur.
- Pour les montures pivotantes, renforcement par quatre coupelles en acier traité, double chemin de billes dans le système de pivotement, axe de pivotement très robuste, vissé et verrouillé.
- Frein arrière assurant l'immobilisation du système de pivotement et de la roue (voir les caractéristiques techniques des freins sur notre site internet).

PIVOTANTE													FIXE
Sans frein	Avec frein arrière	d_1	d_2	h_1	l_1	l_2	l_3	l_4	l_5	l_6	l_7	Charge (kg)	Sans frein
38-1191-100	38-1192-100	100	9	140	85	100	80		60	45	40	350	38-1197-100
38-1191-101	38-1192-101	100	11	140	110	140	105	75	80	45	40	350	38-1197-101
38-1191-125	38-1192-125	125	9	165	85	100	80		60	45	40	350	38-1197-125
38-1191-126	38-1192-126	125	11	165	110	140	105	75	80	45	40	350	38-1197-126
38-1191-150	38-1192-150	150	11	197	110	140	105	75	80	65	50	500	38-1197-150
38-1191-160	38-1192-160	160	11	202	110	140	105	75	80	65	50	550	38-1197-160
38-1191-200	38-1192-200	200	11	245	110	140	105	75	80	70	50	800	38-1197-200
38-1191-250		250	11	295	110	140	105	75	80	82	60	900	38-1197-250

Exemple de commande — Référence **38-1191-100**

Galet de guidage polyuréthane

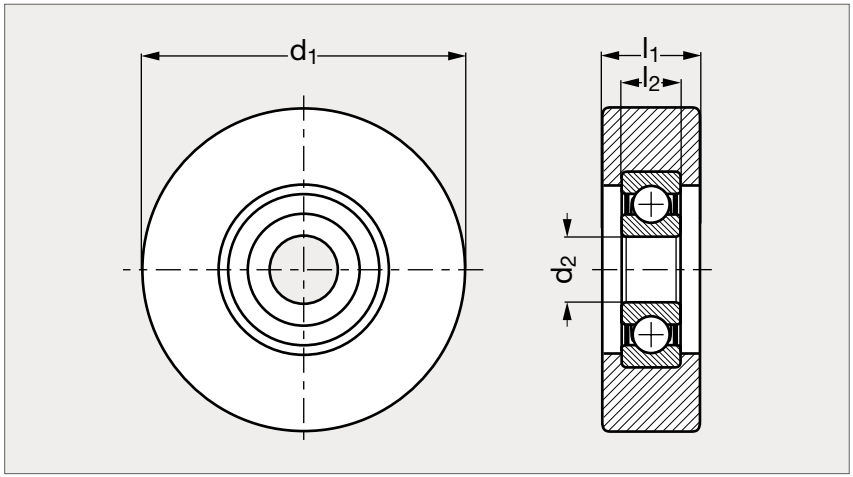



MATIÈRE

- Bandage en polyuréthane Extrathane® brun, moulé, 92° Shore A.
- Roulement à billes DIN 625 graissé à vie.

UTILISATION

- Résiste à l'usure, aux entailles et à l'arrachement.
- Non tachant, protège le sol, silencieux, faible résistance au roulement.
- Capacité de charge donnée pour une vitesse de 1 m/s sans obstacle.

	d_1	d_2	l_1	l_2	Charge (kg)	Type de roulement
38-900-35	35	12	14	8	30	6001 2RS
38-900-36	36	10	13	9	30	6200 2RS
38-900-40	40	10	15	8	30	6000 2RS
38-900-41	40	10	20	9	35	6200 ZZ
38-900-45	45	15	17	11	50	6202 ZZ
38-900-50	50	10	15	9	45	6200 ZZ
38-900-50	50	12	15	12	55	6301 2RS
38-900-50	50	15	18	11	55	6202 ZZ
38-900-52	52	12	15	12	55	6301 2RS
38-900-60	60	17	20	12	70	6203 2RS
38-900-61	61	17	30	12	80	6203 2RS
38-900-62	62	20	15	12	65	6004 2RS
38-900-70	70	25	20	15	95	6205 2RS
38-900-75	75	20	23	14	100	6204 2RS

Exemple de commande — Référence - d_2 : **38-900-35-12**

Galet de guidage polyuréthane, corps acier

38-91

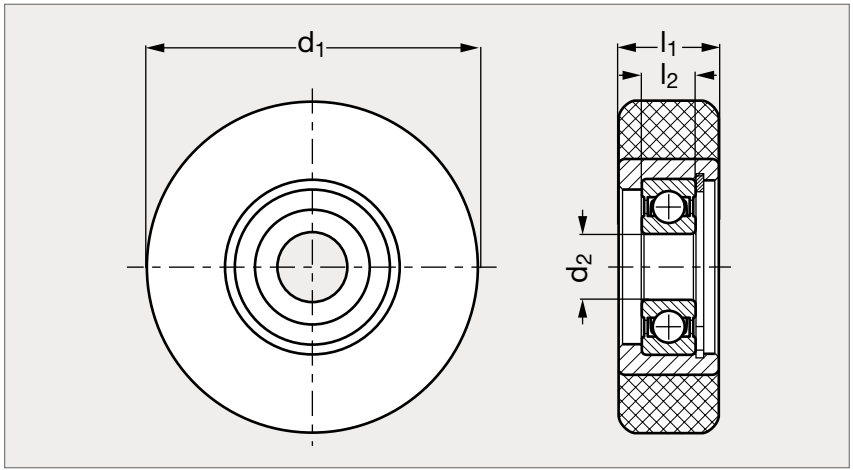



MATIÈRE

- Bandage en polyuréthane Extrathane® brun, moulé, 92° Shore A.
- Corps de roue en acier usiné avec roulement à billes DIN 625 graissé à vie.

UTILISATION

- Résiste à l'usure, aux entailles et à l'arrachement.
- Non tachant, protège le sol, silencieux, faible résistance au roulement.
- Capacité de charge donnée pour une vitesse de 1 m/s sans obstacle.
- Se référer à notre site internet pour consulter l'ensemble des informations.

	d_1	d_2	l_1	l_2	Charge (kg)	Type de roulement
38-910-40	40	10	13	8	45	6000 ZZ
38-910-41	40	10	15	8	50	6000 2RS
38-910-42	40	10	20	8	70	6000 ZZ
38-910-50	50	10	15	8	65	6000 ZZ
38-910-50	50	17	18	10	80	6003 2RS
38-910-60	60	15	20	13	105	6302 ZZ
38-910-60	60	20	20	12	105	6004 2RS
38-910-68	68	15	20	13	115	6302 ZZ
38-910-70	70	25	25	15	155	6205 ZZ
38-910-80	80	25	25	15	170	6205 ZZ
38-910-90	90	25	25	15	185	6205 ZZ
38-910-100	100	25	25	15	215	6205 ZZ

Exemple de commande — Référence - d_2 : **38-910-40-10**

Roue de guidage alésée

38-92

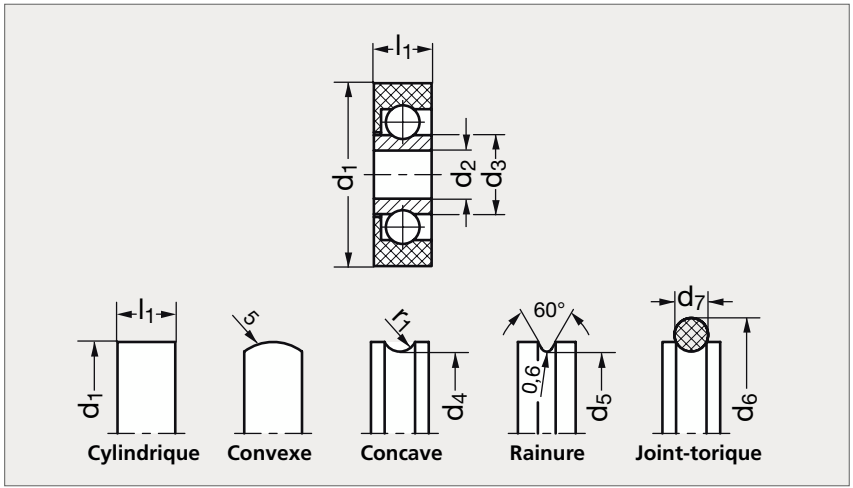



MATIÈRE

- Roue en plastique (Polyacetal POM).
- Roulement à bille en acier.
- Joint torique en NBR (Perbunan), 70 Shore A.

UTILISATION

- Pour déplacer des petites charges.
- Température d'emploi de 0 °C à + 40 °C.

PRODUITS ASSOCIÉS



Galet de guidage polyuréthane 38-90 Page 1055



Galet de guidage polyuréthane 38-91 Page 1056

Cylindrique	Convexe	Concave	Rainure	Joint torique	d_1	d_2	d_3	d_4	d_5	d_6	d_7	l_1	r1	Charge radiale (N) Cylindrique	Convexe	Concave Rainure Joint torique
38-920-19	38-921-19	38-922-19	38-923-19	38-924-19	19	5	8,2	17	17	24	3,5	6	1,75	49	49	39
38-920-19					19	6	8,2					6		49		
38-920-22	38-921-22	38-922-22	38-923-22	38-924-22	22	6	9,5	19,2	19	29	5	7	2,5	196	196	156
38-920-22					22	8	11					7		196		
38-920-26	38-921-26	38-922-26	38-923-26	38-924-26	26	6	9,5	23,2	23	33	5	7	2,5	196	196	156
38-920-26					26	10	13					8		196		

Exemple de commande

Référence - d_2

38-920-19-5

Roue de guidage à tige filetée

38-92

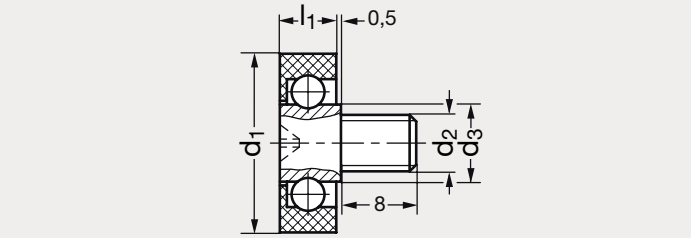



MATIÈRE

- Roue en plastique (Polyacetal POM).
- Roulement à bille en acier.
- Tige filetée en acier zingué.
- Joint torique en NBR (Perbunan), 70 Shore A.

UTILISATION

- Pour déplacer des petites charges.
- Température d'emploi de 0 °C à + 40 °C.

PRODUITS ASSOCIÉS



Galet de guidage polyuréthane 38-90
Page 1055



Galet de guidage polyuréthane 38-91
Page 1056



Roue de guidage alésée 38-92
Page 1057

Cylindrique	Convexe	Concave	Rainure	Joint torique	d_1	d_2	d_3	d_4	d_5	d_6	d_7	l_1	r1	Charge radiale (N) Cylindrique	Convexe	Concave Rainure Joint torique
38-925-19	38-926-19	38-927-19	38-928-19	38-929-19	19	6	8,2	17	17	24	3,5	6	1,75	49	49	39
38-925-22	38-926-22	38-927-22	38-928-22	38-929-22	22	6	9,5	19,2	19	29	5	7	2,5	196	196	156
38-925-26	38-926-26	38-927-26	38-928-26	38-929-26	26	6	9,5	23,2	23	33	5	7	2,5	196	196	156

Exemple de commande

Référence

38-925-19

Roulette d'immobilisation pivotante, à trou central

38-94

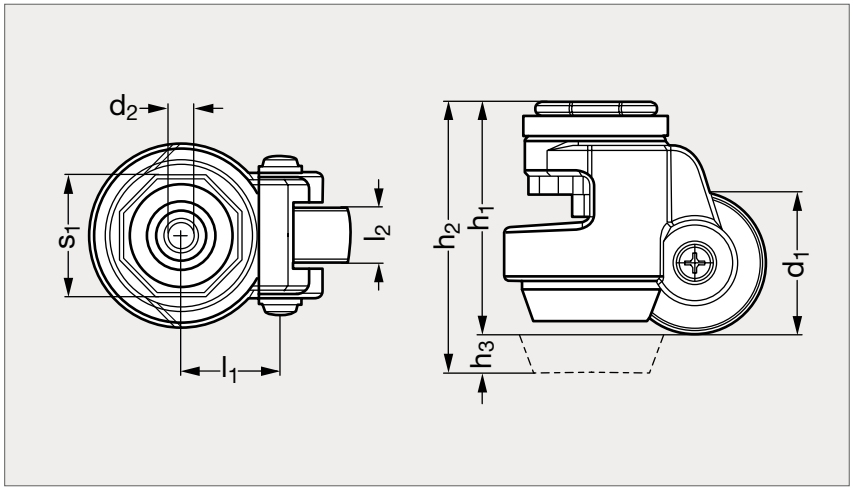



MATIÈRE

- Roue en polyamide, noir, 70° Shore D, moyeu lisse.
- Monture en aluminium injecté avec chemin de billes étanche dans la couronne du pivot, platine acier six pans, avec filetage intérieur dans le trou central.
- Revêtement par poudrage, ivoire.
- Patin d'immobilisation en caoutchouc dur, noir.
- Réglage de la hauteur par clé à fourche ou par molette de réglage intégrée.
- Fixation en acier zingué, passivé bleu.
- Axe de roue vissé.

UTILISATION

- Capacité de charge déterminé sous les conditions de test suivantes :
  - Vitesse : max 1 km/h.
  - Température : de + 15 °C à + 30 °C.
  - Surface de roulement dure et horizontale sans obstacles.
- Distance : une pause de refroidissement de 15 min est nécessaire tous les 50 m maximum.

	d_1	d_2	h_1	h_2	h_3	l_1	l_2	s_1	Charge (kg)
38-940-45	45	M 8x12	72	81	10	32	18	40	180
38-940-50	50	M12x15	84	94	10	38	22	46	250
38-940-63	63	M12x15	104	119	15	46	29	65	500
38-940-72	72	M16x16	120	132	12	52	31	67	750

Exemple de commande — Référence **38-940-45**

Roulette d'immobilisation pivotante, à platine

38-95

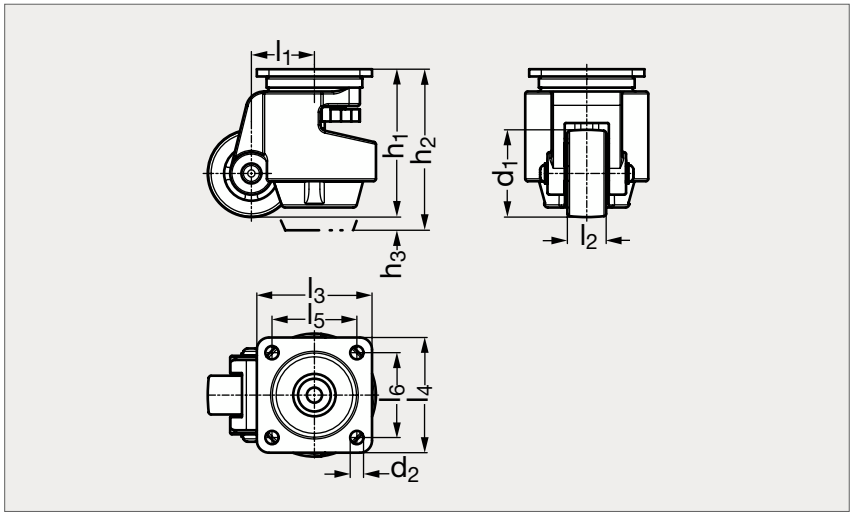



MATIÈRE

- Roue en polyamide, noir, 70° Shore D, moyeu lisse.
- Monture en aluminium injecté avec chemin de billes étanche dans la couronne du pivot, platine à visser en acier. Revêtement par poudrage, ivoire.
- Patin d'immobilisation en caoutchouc dur, noir.
- Réglage de la hauteur par clé à fourche ou par molette de réglage intégrée.
- Fixation en acier zingué, passivé bleu. Axe de roue vissé.

UTILISATION

- Capacité de charge déterminé sous les conditions de test suivantes :
  - Vitesse : max 1 km/h, température : de + 15 °C à + 30 °C
  - Surface de roulement dure et horizontale sans obstacles
- Distance : une pause de refroidissement de 15 min est nécessaire tous les 50 m maximum.

SUR DEMANDE

- Version inox.
- Version avec patin d'immobilisation en aluminium, noir.
- Version avec roue dure et très dense en polyamide, beige, 80° Shore D, moyeu lisse.

	d_1	d_2	h_1	h_2	h_3	l_1	l_2	l_3	l_4	l_5	l_6	Charge (kg)
38-950-45	45	7	72	80	8	32	18	55	55	42	42	180
38-950-50	50	7	84	90	6	38	24	73	73	58	58	250
38-950-63	63	9	104	116	12	46	30	90	90	70	70	500
38-950-72	72	11	122	134	12	52	32	95	95	70	70	750

Exemple de commande — Référence **38-950-45**

Roulette d'immobilisation pivotante, à platine, à pédale d'action fixe

38-96

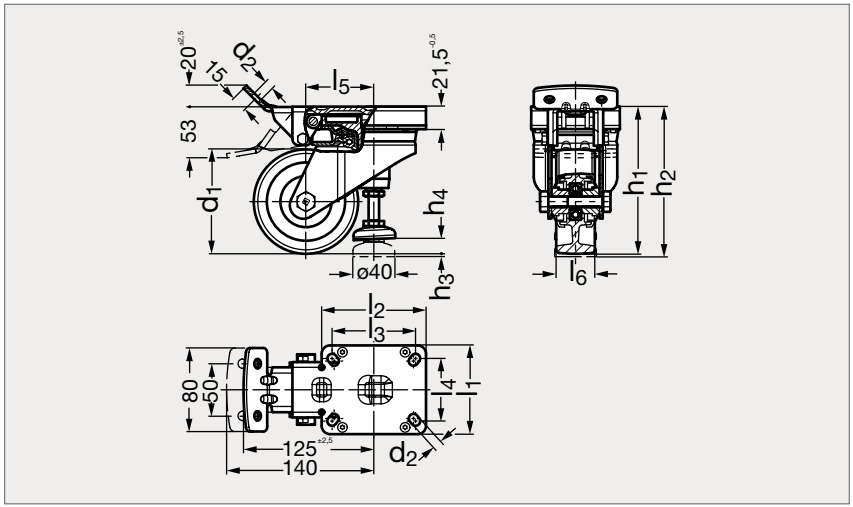



MATIÈRE

- Roue en polyamide, standard ou renforcé, blanc, 70° Shore D.
- Bandage caoutchouc, noir, 65° Shore A, avec corps de roue en polyamide noir. Ou bandage polyuréthane Softhane®, vert, 75° Shore A et bandage polyuréthane Extrathane®, brun, 92° Shore A, avec corps de roue en aluminium injecté.
- Monture emboutie en tôles d'acier de forte épaisseur avec double chemin de billes et joint d'étanchéité dans la couronne du pivot, platine à visser en acier.
- Patin d'immobilisation en acier, fixation en acier zingué, passivé bleu.
- Réglage de la hauteur par pédale d'actionnement montée sur platine.

POLYAMIDE STANDARD		POLYAMIDE RENFORCÉ													
Moyeu lisse	Roulement à billes	Moyeu lisse	Roulement à billes	d_1	d_2	h_1	h_2	h_3	h_4	l_1	l_2	l_3	l_4	l_5	l_6	Charge polyamide standard (kg)	Charge polyamide renforcé (kg)
38-960- 75		38-962- 75	38-963- 75	75	9	118	120	2	13	85	100	80	60	56	32	200	300
38-960- 80			38-963- 80	80	9	120	122	2	13	85	100	80	60	56	37	230	300
38-960-100	38-961-100			100	9	140	142	2	13	85	100	80	60	65	37	230	

CAOUTCHOUC	POLYURÉTHANE 75° SHORE	POLYURÉTHANE 92° SHORE													
Roulement à billes	Roulement à billes		d_1	d_2	h_1	h_2	h_3	h_4	l_1	l_2	l_3	l_4	l_5	l_6	Charge caoutchouc (kg)	Charge polyuréthane 75° shore (kg)	Charge polyuréthane 92° shore (kg)
38-965- 80	38-967- 80	38-969- 80	80	9	120	122	2	13	85	100	80	60	56	37	170	230	180
38-965-100	38-967-100	38-969-100	100	9	140	142	2	13	85	100	80	60	65	37	200	230	230

Exemple de commande — Référence **38-960-75**

Roulette d'immobilisation pivotante, à platine, à pédale d'action mobile

38-97

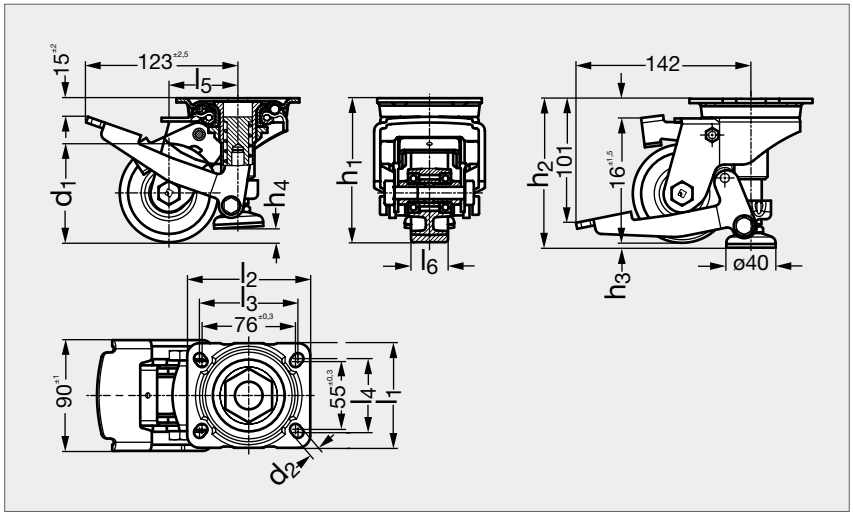



MATIÈRE

- Roue en polyamide, standard ou renforcé, blanc, 70° Shore D.
- Bandage polyuréthane Extrathane®, brun, 92° Shore A, avec corps de roue en aluminium injecté.
- Monture emboutie en tôles d'acier de forte épaisseur avec double chemin de billes et joint d'étanchéité dans la couronne du pivot, platine à visser en acier.
- Patin d'immobilisation en acier.
- Réglage de la hauteur par pédale d'actionnement montée sur chape.
- Fixation en acier zingué, passivé bleu.

PRODUITS ASSOCIÉS



Roulette à platine, à pédale fixe 38-96 Page 1061



Roulette à platine, pied fixe 38-98 Page 1063



Roulette de compensation, à platine 38-99 Page 1064



Roulette à platine 38-95 Page 1060

POLYAMIDE STANDARD	POLYAMIDE RENFORCÉ	POLYURÉTHANE 92° SHORE															
Moyeu lisse	Moyeu lisse	Roulement à billes	d_1	d_2	h_1	h_2	h_3	h_4	l_1	l_2	l_3	l_4	l_5	l_6	Charge polyamide standard (kg)	Charge polyamide renforcé (kg)	Charge polyuréthane (kg)
38-970-80	38-972-80	38-979-80	80	9	117	121	4	12	85	100	80	60	56	37	230	250	180

Exemple de commande — Référence **38-970-80**

Roulette d'immobilisation pivotante, à platine, avec pied fixe et roue mobile en hauteur

38-98

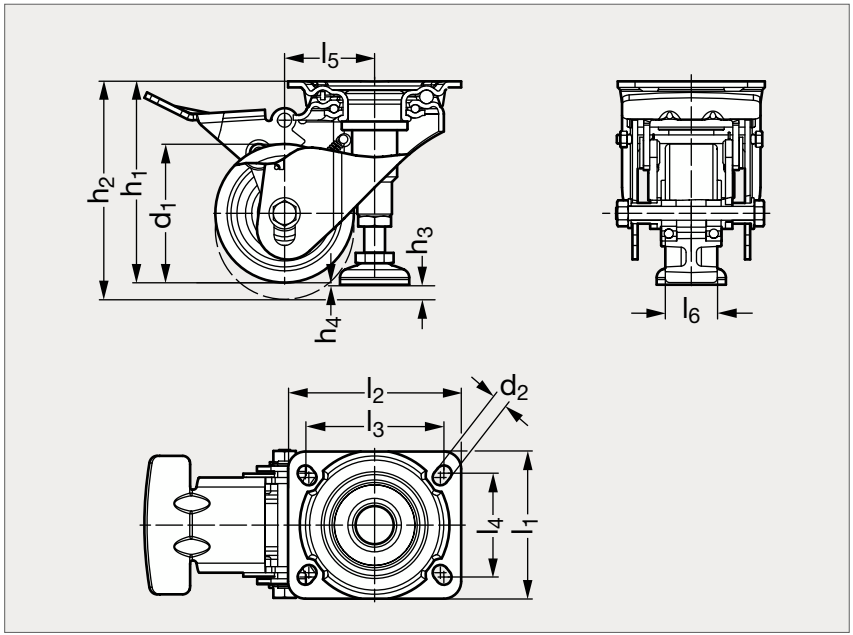



MATIÈRE

- Roue en polyamide, blanc, 70° Shore D.
- Bandage polyuréthane Extrathane®, brun, 92° Shore A, avec corps de roue en aluminium injecté.
- Monture emboutie en tôles d'acier de forte épaisseur avec double chemin de billes et joint d'étanchéité dans la couronne du pivot, platine à visser en acier.
- Patin d'immobilisation en acier.
- Réglage de la hauteur par pédale d'actionnement montée sur chape.
- Fixation en acier zingué, passivé bleu.

PRODUITS ASSOCIÉS



Roulette à platine, à pédale fixe 38-96 Page 1061



Roulette à platine, à pédale mobile 38-97 Page 1062



Roulette de compensation, à platine 38-99 Page 1064



Roulette à platine 38-95 Page 1060

POLYAMIDE	POLYURÉTHANE														
Moyeu lisse	Roulement à billes	d_1	d_2	h_1	h_2	h_3	h_4	l_1	l_2	l_3	l_4	l_5	l_6 polyamide	l_6 polyuréthane	Charge (kg)
38-980-80	38-989-80	80	9	117	122	5	5	85	100	80	60	52	32	30	150

Exemple de commande — Référence **38-980-80**

Roulette de compensation pivotante, à platine, avec vis de réglage

38-99

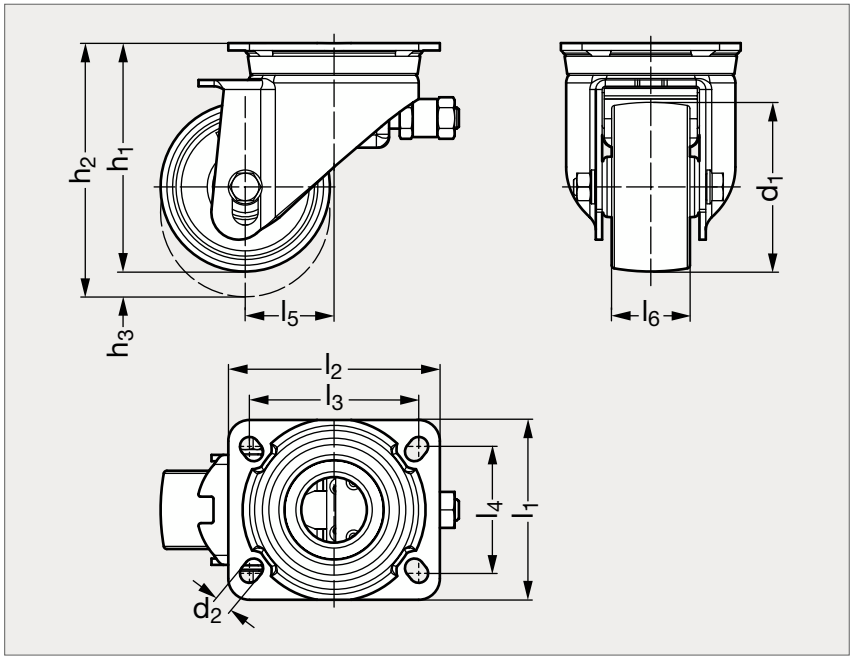



MATIÈRE

- Roue en polyamide, blanc, 70° Shore D, moyeu lisse.
- Monture emboutie en tôles d'acier de forte épaisseur avec double chemin de billes et joint d'étanchéité dans la couronne du pivot, platine à visser en acier.
- Blocage de la roue sur actionnement de la vis de réglage.
- Fixation en acier zingué, passivé bleu.

UTILISATION

- Permet de maintenir le chariot à niveau en compensant une pente ou une différence de hauteur entre les roulettes.

PRODUITS ASSOCIÉS



Roulette à platine, à pédale fixe 38-96
Page 1061



Roulette à platine, à pédale mobile 38-97
Page 1062



Roulette à platine, pied fixe 38-98
Page 1063



Roulette à platine 38-95
Page 1060

	d_1	d_2	h_1	h_2	h_3	l_1	l_2	l_3	l_4	l_5	l_6	Charge (kg)
38-990-80	80	9	108	120	12	85	100	80	60	42	37	230
38-990-100	100	9	128	140	12	85	100	80	60	45	37	280

Exemple de commande

Référence

38-990-80

Fiche technique - Roues et roulettes

Besoin d'en savoir plus sur nos roues et roulettes ?

Consultez notre fiche technique dédiée sur :

composants.emile-maurin.fr

- Informations techniques
- Critères de sélection
- Types d'installations
- Caractéristiques des bandages..



ÉLÉMENTS DE LEVAGE



Anneau de levage taraudée DIN 582, acier ou inox 304 ou 316

18-01

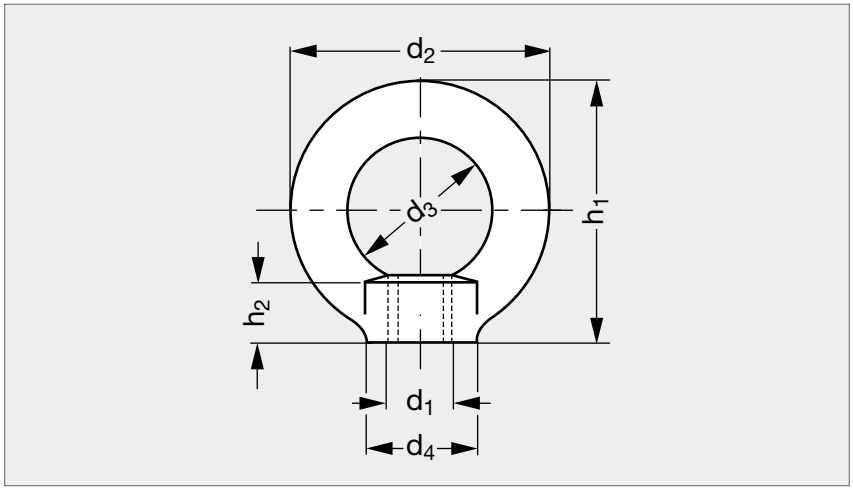



Acier noir



Acier zingué blanc

MATIÈRE

- Acier carbone C15 estampé, noir ou zingué blanc, ou inox (AFNOR Z 6 CN 18-09, Werk 1.4301, AISI 304, A2), ou inox (AFNOR Z 6 CND 17-11, Werk 1.4401, AISI 316, A4).

APPLICATION

- CMU donnée pour une force verticale.
- Dans le cas d'une force exercée jusqu'à 45°, nous consulter pour la CMU.

Acier noir	Acier zingué blanc	Inox 316	Inox 304	d_1	d_2	d_3	d_4	h_1	h_2	CMU (daN) acier et inox 304	CMU (daN) inox 316
18-015- 6	18-016- 6	18-018- 6		M 6	36	20	20	36	8,5	90	180
18-015- 8	18-016- 8	18-018- 8	18-019- 8	M 8	36	20	20	36	8,5	140	300
18-015-10	18-016-10	18-018-10	18-019-10	M10	45	25	25	45	10	230	500
18-015-12	18-016-12	18-018-12	18-019-12	M12	54	30	30	53	11	340	800
18-015-14	18-016-14	18-018-14		M14	54	30	30	53	11	500	1100
18-015-16	18-016-16	18-018-16	18-019-16	M16	63	35	35	62	13	700	1500
18-015-18	18-016-18			M18	63	35	35	62	13	930	
18-015-20	18-016-20	18-018-20	18-019-20	M20	72	40	40	71	16	1200	2400
18-015-22	18-016-22			M22	72	40	40	71	16	1500	
18-015-24	18-016-24	18-018-24	18-019-24	M24	90	50	50	90	20	1800	3600
18-015-27	18-016-27	18-018-27		M27	90	50	50	90	20	2500	2500
18-015-30	18-016-30			M30	108	60	65	109	25	3200	
18-015-36	18-016-36			M36	126	70	75	128	30	4600	
18-015-42	18-016-42			M42	144	80	85	147	35	6300	
18-015-48	18-016-48			M48	166	90	100	168	40	8600	

Exemple de commande — **Référence** **18-015-6**

Anneau de levage à tige filetée DIN 580, acier ou inox 304 ou 316

18-01

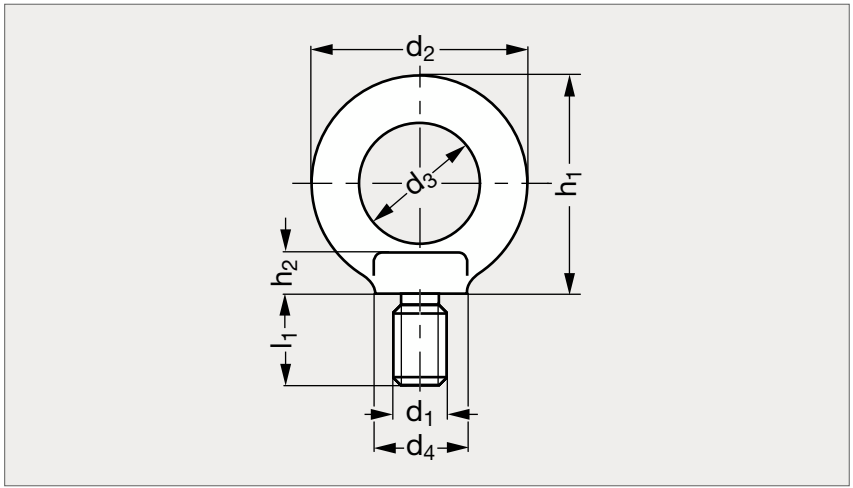

INOX



Acier noir



Acier zingué blanc

MATIÈRE

- Acier carbone C15 estampé, noir ou zingué blanc, ou inox (AFNOR Z 6 CN 18-09, Werk 1.4301, AISI 304, A2), ou inox (AFNOR Z 6 CND 17-11, Werk 1.4401, AISI 316, A4).

APPLICATION

- CMU donnée pour une force verticale.
- Dans le cas d'une force exercée jusqu'à 45°, nous consulter pour la CMU.

SUR DEMANDE

- Acier zingué bichromaté.

PRODUITS ASSOCIÉS



Plaquette d'identification
18-98
Page 1107



Anneau haute résistance
18-04
Page 1071



Anneau rotatif
18-13
Page 1076-1077

Anneau de levage à tige filetée DIN 580, acier ou inox 304 ou 316

Acier noir	Acier zingué blanc	Inox 316	Inox 304	d_1	d_2	d_3	d_4	h_1	h_2	l_1	CMU (daN) acier et inox 304	CMU (daN) inox 316
18-011- 6	18-012- 6	18-017- 6		M 6	36	20	20	36	6	13	90	180
18-011- 8	18-012- 8	18-017- 8	18-010- 8	M 8	36	20	20	36	6	13	140	300
18-011-10	18-012-10	18-017-10	18-010-10	M10	45	25	25	45	8	17	230	500
18-011-12	18-012-12	18-017-12	18-010-12	M12	54	30	30	53	10	20,5	340	800
18-011-14	18-012-14	18-017-14		M14	54	30	30	56	10	20,5	500	1100
18-011-16	18-012-16	18-017-16	18-010-16	M16	63	35	35	62	12	27	700	1500
18-011-18	18-012-18			M18	63	35	35	62	12	27	930	
18-011-20	18-012-20	18-017-20	18-010-20	M20	72	40	40	71	14	30	1200	2400
18-011-22	18-012-22			M22	72	40	40	71	14	30	1500	
18-011-24	18-012-24	18-017-24	18-010-24	M24	90	50	50	90	18	36	1800	3600
18-011-27	18-012-27			M27	108	50	65	109	22	45	2500	
18-011-30	18-012-30			M30	108	60	65	109	22	45	3200	
18-011-33	18-012-33			M33	108	60	65	109	22	45	4200	
18-011-36	18-012-36			M36	126	70	75	128	26	54	4600	
18-011-42	18-012-42			M42	144	80	85	147	30	63	6300	
18-011-48	18-012-48			M48	166	90	100	168	35	68	8600	
18-011-56	18-012-56			M56	184	100	110	187	38	78	11500	

Exemple de commande

Référence

18-011-6

Anneau de levage à tige filetée longue

18-03

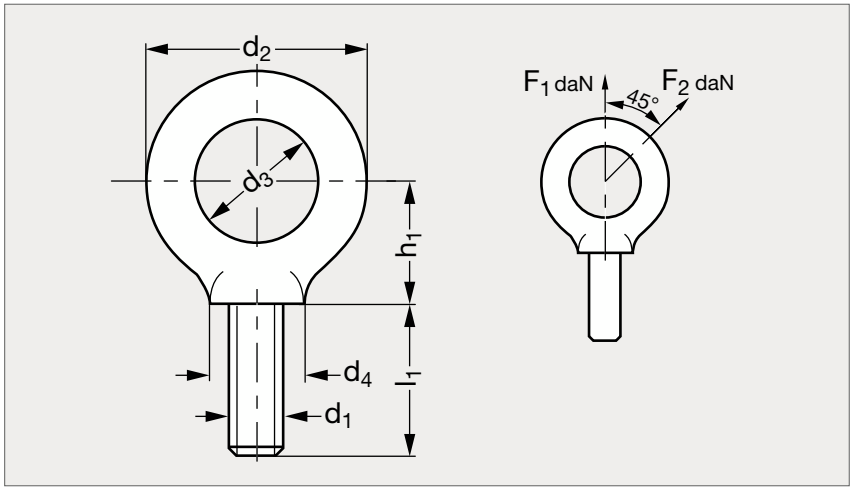



MATIÈRE

- Acier estampé.

PRODUITS ASSOCIÉS



Plaquette d'identification
18-98
Page 1107



Anneau tige longue HR
18-04
Page 1071



Anneau tige longue inox
18-132
Page 1072

	d_1	d_2	d_3	d_4	h_1	l_1	F_1 daN	F_2 daN
18-030- 6	M 6	33	20	20	20	24	85	40
18-030- 8	M 8	33	20	20	20	24	160	80
18-030-10	M10	40	24	24	25	30	250	125
18-030-12	M12	47	28	28	28	36	400	200
18-030-14	M14	55	31	31	33	40	500	250
18-030-16	M16	59	34	34	35	46	630	320
18-030-18	M18	68	38	38	40	52	800	400
18-030-20	M20	72	40	40	45	58	1000	500
18-030-22	M22	81	45	38	44	60	1400	700
18-030-24	M24	86	48	48	53	66	1600	800
18-030-27	M27	97	53	53	58	75	2000	1000

	d_1	d_2	d_3	d_4	h_1	l_1	F_1 daN	F_2 daN
18-030- 30	M 30	104	56	56	66	80	2500	1250
18-030- 33	M 33	118	62	62	70	85	3200	1600
18-030- 36	M 36	134	70	70	83	92	4000	2000
18-030- 39	M 39	134	70	70	83	92	5000	2500
18-030- 42	M 42	148	80	80	90	100	6000	3000
18-030- 45	M 45	148	80	80	90	100	7000	3500
18-030- 48	M 48	175	95	95	105	106	8000	4000
18-030- 52	M 52	175	95	95	105	106	9000	4500
18-030- 60	M 60	190	100	86	128	120	10000	5000
18-030- 72	M 72	220	110	110	115	130	15000	7500
18-030-100	M100	290	150	140	165	245	30000	15000

Exemple de commande

Référence
18-030-6

Anneau de levage à tige filetée longue ou DIN580, haute résistance

18-04

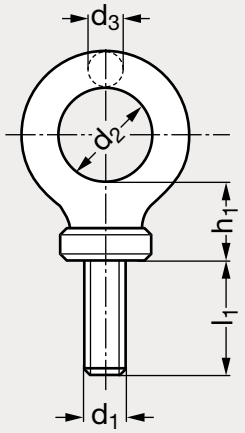



Acier, rouge



Acier, blanc

MATIÈRE

- Acier allié Grade 80, trempé et revenu, peint en rouge.
- À terme, la couleur rouge du Grade 80 sera remplacée par la couleur blanche, unique et très visible dans de nombreux cas.
- La charge de rupture est obtenue en multipliant la CMU par le coefficient de sécurité 5.

UTILISATION

- L'angle d'utilisation est limité à 30° par rapport à l'axe. Au-delà, préférez un anneau articulé.
- La CMU doit être réduite lors d'une utilisation à plus de 200 °C.
- Tige selon DIN = tige recoupée à la norme DIN 580.

Tige longue	Tige selon DIN580	d_1	d_2	d_3	h_1	l_1 tige lg.	l_1 DIN580	CMU (kg)
18-040- 6	18-041- 6	M 6	20	7	16	20	13	200
18-040- 8	18-041- 8	M 8	20	7	16	24	13	400
18-040-10	18-041-10	M 10	22	9	18	30	17	700
18-040-12	18-041-12	M 12	27	11	22	36	21	1000
18-040-14	18-041-14	M 14	30	14	28	40	27	1200
18-040-16	18-041-16	M 16	36	15	31	54	27	1500
18-040-18	18-041-18	M 18	36	15	31	54	30	2000
18-040-20	18-041-20	M 20	40	17	33	59	30	2500

Tige longue	Tige selon DIN580	d_1	d_2	d_3	h_1	l_1 tige lg.	l_1 DIN580	CMU (kg)
18-040-22	18-041-22	M 22	45	19	37	66	35	3000
18-040-24	18-041-24	M 24	55	21	41	84	36	4000
18-040-27	18-041-27	M 27	55	21	41	84	38	5000
18-040-30	18-041-30	M 30	60	25	47	100	45	6000
18-040-33	18-041-33	M 33	60	25	47	100	45	7000
18-040-36	18-041-36	M 36	68	25	50	118	54	8000
18-040-39	18-041-39	M 39	68	25	50	118	55	9000
18-040-42	18-041-42	M 42	80	31	57	135	63	10000

Exemple de commande — Référence **18-041-6**

Anneau de levage à tige filetée longue ou DIN580, inox

18-132

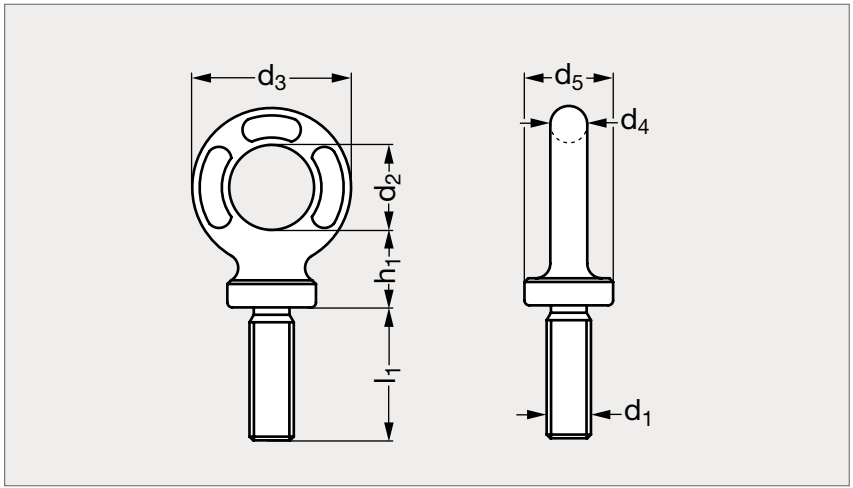



MATIÈRE

- Inox AISI 316 L, Grade 50.
- La charge de rupture est obtenue en multipliant la CMU par le coefficient de sécurité 5.
- L'angle d'utilisation est limité à 30° par rapport à l'axe. Au delà, préférez un anneau articulé.
- Finition polie.

PRODUITS ASSOCIÉS



Anneau tige longue acier
18-04
Page 1071



Plaquette d'identification
18-98
Page 1107



Anneau rotatif inox
18-10
Page 1080

Tige longue	d_1	d_2	d_3	d_4	d_5	l_1 tige lg.	l_1 DIN$_{580}$	h_1	CMU (kg)	Tige selon DIN580
18-1321- 6	M 6	20	34	7	20	20		17	120	18-1322- 8
18-1321- 8	M 8	20	34	7	20	24	13	17	200	18-1322-10
18-1321-10	M10	22	38	8	20	30	17	19	400	18-1322-12
18-1321-12	M12	26	47	10	25	36	21	23	600	18-1322-14
18-1321-14	M14	29	57	14	30	40	27	28	800	18-1322-16
18-1321-16	M16	35	65	14	36	55	27	30	1000	18-1322-18
18-1321-18	M18	35	65	14	36	55	30	30	1500	18-1322-20
18-1321-20	M20	39	73	16	40	59	30	34	2000	18-1322-22
18-1321-22	M22	44	82	19	42	64	35	38	2500	18-1322-24
18-1321-24	M24	54	95	20	55	84	36	40	3000	18-1321-24

Exemple de commande — Référence **18-1321-6**

Anneau de levage à anse

18-05

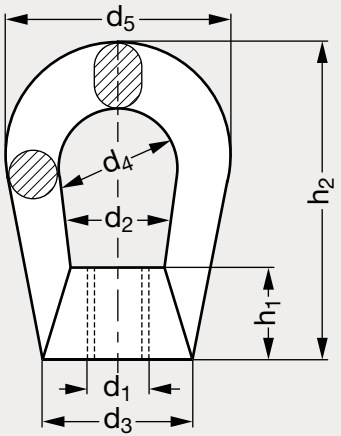

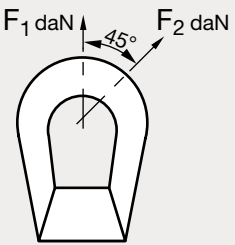



MATIÈRE

• Acier carbone C15 estampé, noir ou zingué blanc.

PRODUITS ASSOCIÉS



Plaquette d'identification
18-98
Page 1107



Anneau de levage à anse
18-07
Page 1074



Anneau taraudé HR
18-131
Page 1075

Noir	d_1	d_2	d_3	d_4	d_5	h_1	h_2	F_1 daN	F_2 daN	Zingué blanc
18-050- 8	M 8	13	20	20	38	17	51	150	90	18-052- 8
18-050-10	M10	14	21	20	38	17	51	250	150	18-052-10
18-050-12	M12	16	30	25	52	22	74	700	420	18-052-12
18-050-14	M14	16	30	26	52	22	74	700	420	18-052-14
18-050-16	M16	19	34	29	60	22	80	1000	600	18-052-16
18-050-18	M18	21	40	35	69	25	92	1400	840	18-052-18
18-050-20	M20	25	46	37	72	25	98	1700	1020	18-052-20
18-050-22	M22	26	49	37	72	30	110	2200	1320	18-052-22
18-050-24	M24	29	57	43	85	36	122	2700	1620	18-052-24
18-050-27	M27	30	58	44	95	38	134	3500	2100	18-052-27
18-050-30	M30	33	60	50	104	43	148	4500	2700	18-052-30

Exemple de commande — Référence **18-050-8**

Anneau de levage à anse

18-07

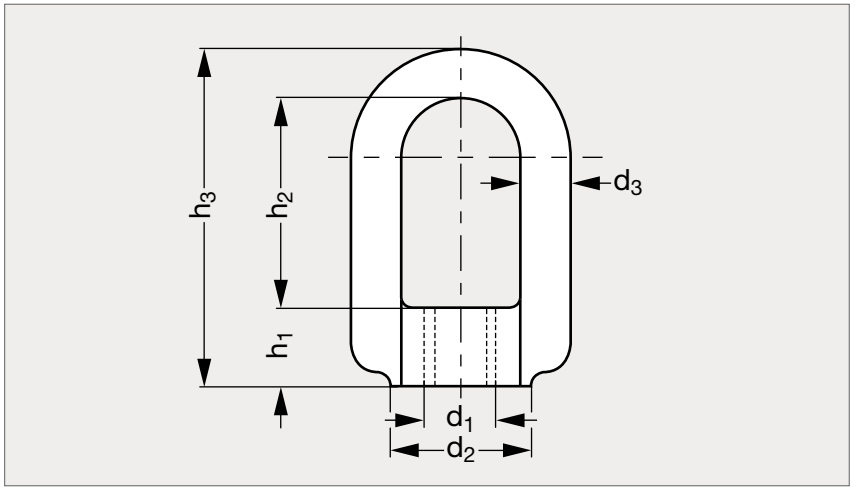



MATIÈRE

- Acier estampé.

APPLICATION

- CMU donnée pour une force verticale.
- Dans le cas d'une force exercée jusqu'à 45°, nous consulter pour la CMU.

	d_1	d_2	d_3	h_1	h_2	h_3	F_1 daN
18-070- 6	M 6	13	6	9	21	36	100
18-070- 8	M 8	16	7	11	29	47	150
18-070-10	M10	19	8	12	32	52	250
18-070-12	M12	24	10	15	40	65	450
18-070-14	M14	30	12	18	48	78	700
18-070-16	M16	36	15	22	56	93	850
18-070-20	M20	40	18	26	63	107	1350
18-070-24	M24	45	20	30	70	120	2000
18-070-27	M27	52	24	35	80	139	2800
18-070-36	M36	62	28	42	100	170	4600
18-070-42	M42	68	30	45	115	190	6500

Exemple de commande

Référence **18-070-8**

Anneau de levage taraudé HR, acier ou inox

18-131

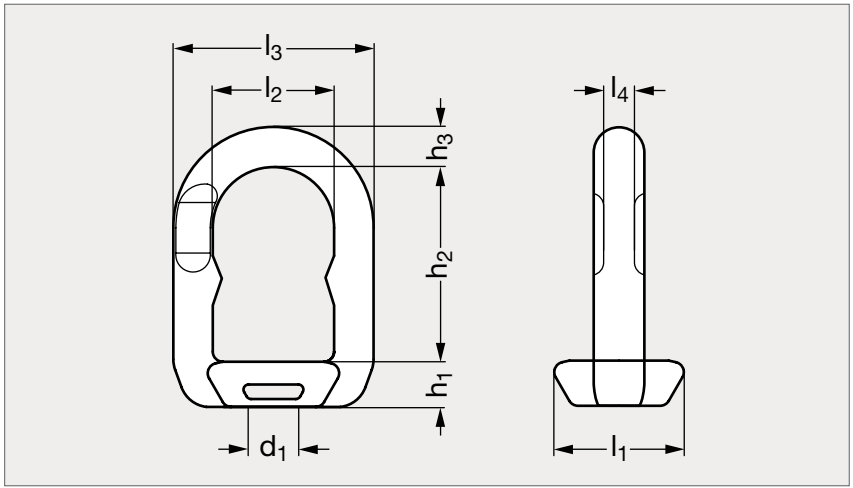



Acier, Grade 80



Inox, Grade 50



Acier, Grade 80, blanc

MATIÈRE

- Acier allié, trempé et revenu, Grade 80 ou Inox AISI 316 L, Grade 50.
- À terme, la couleur rouge du Grade 80 sera remplacée par la couleur blanche, unique et très visible dans de nombreux cas.
- Coefficient de sécurité 5.

UTILISATION

- L'angle d'utilisation est limité à 30° par rapport à l'axe. Au-delà, préférez un anneau articulé.
- La CMU doit être réduite lors d'une utilisation à plus de 200 °C.
- Dimensions d_1 disponibles jusqu'à M48.

Acier	d_1	l_1	l_2	l_3	l_4	h_1	h_2	h_3	CMU Acier (T)	CMU Inox (T)	Inox
18-1311- 6	M 6	31	30	51	6	14	44	11	0,2	0,12	18-1315- 6
18-1311- 8	M 8	31	30	51	6	14	44	11	0,4	0,2	18-1315- 8
18-1311-10	M10	31	30	51	6	14	44	11	0,7	0,4	18-1315-10
18-1311-12	M12	39	32	56	6	15	48	12	1	0,6	18-1315-12
18-1311-14	M14	39	32	56	6	15	48	12	1,2	0,8	18-1315-14
18-1311-16	M16	44	37	65	8	16	60	14	1,5	1	18-1315-16
18-1311-18	M18	44	37	65	8	16	60	14	2	1,5	18-1315-18
18-1311-20	M20	44	37	65	8	16	60	14	2,5	2	18-1315-20
18-1311-22	M22	52	48	79	11	21	75	16	3	2,5	18-1315-22
18-1311-24	M24	52	48	79	11	21	75	16	4	3	18-1315-24
18-1311-27	M27	52	48	79	11	21	75	16	5	3,5	18-1315-27
18-1311-30	M30	66	58	96	14	25	88	21	6		

Exemple de commande — Référence **18-1311-6**

Anneau de levage rotatif, taraudé ou à tige filetée

18-13

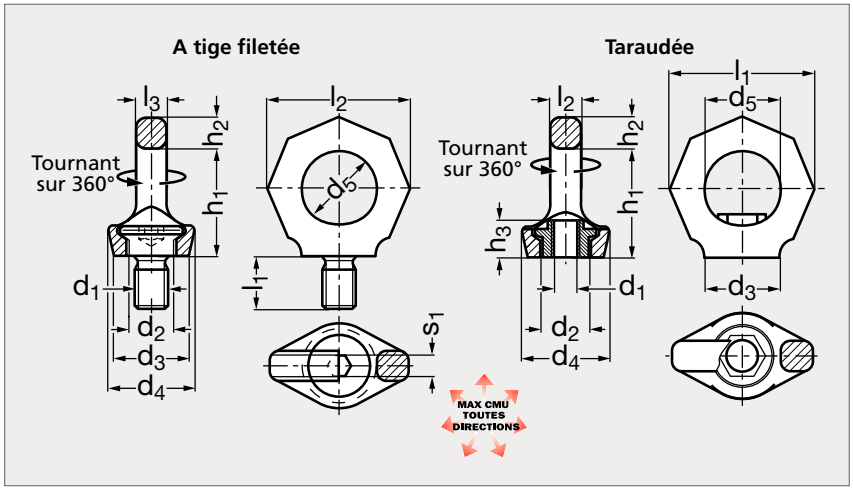



À tige filetée, avec clé



Taraudé

MATIÈRE

- Acier forgé 1.6541, Grade 100, traitement thermique à haute résistance.
- Anneau et vis 100 % testés anti-fissures.
- Clé en tôle, ayant subi un traitement thermique.
- Coefficient de sécurité 4.

UTILISATION

- Si la clé est introduite dans le 6 pans creux, le serrage et le desserrage manuel est possible.
- Si la clé est retirée, l'anneau peut tourner sur 360°.
- S'oriente dans la direction de la traction.
- Attention : en cas de charge asymétrique, chaque anneau doit porter seul la CMU.

PRODUITS ASSOCIÉS



Anneau rotatif pas fin
18-13
Voir notre site internet



Anneau rotatif tige longue
18-133
Page 1078



Anneau rotatif inox
18-10
Page 1080



Adaptateur de filetage
18-20
Voir notre site internet

Anneau de levage rotatif, taraudé ou à tige filetée

FILETAGE MÉTRIQUE															FILETAGE UNC	
Avec clé	Sans clé	d_1 métrique	d_1 pouce	d_2	d_3	d_4	d_5	h_1	h_2	l_1	l_2	l_3	s_1	CMU (T)	Avec clé	Sans clé
18-130- 6	18-131- 6	6	1/4"	13	23	28	20	27	9	9	37	7	6	0,1		18-133- 14
18-130- 8	18-131- 8	8	5/16"	16	25	30	25	34	11	12	47	9	6	0,3	18-132-516	
18-130-10	18-131-10	10	3/8"	16	25	30	25	34	11	15	47	9	6	0,4	18-132- 38	18-133- 38
			7/16"	16	25	30	25	34	11	15	47	9	6	0,4	18-132-716	18-133-716
18-130-12	18-131-12	12	1/2"	20	30	34	30	42	13	18	56	10	8	0,75	18-132- 12	18-133- 12
18-130-14	18-131-14	14		20	30	34	30	42	13	18	56	10	8	0,75		
18-130-16	18-131-16	16	5/8"	23,5	35	40	35	49	15	24	65	13	10	1,5	18-132- 58	18-133- 58
18-130-18	18-131-18	18		23,5	35	40	35	49	15	24	65	13	10	1,5	18-132- 34	18-133- 34
18-130-20	18-131-20	20	3/4"	29	41	50	40	57	17	30	76	16	12	2,3		
18-130-22	18-131-22	22	7/8"	29	41	50	40	57	17	30	76	16	12	2,3	18-132- 78	18-133- 78
18-130-24	18-131-24	24	1"	35	51	60	49	70	20	36	92	19	14	3,2	18-132- 1	18-133- 1
18-130-27	18-131-27	27	1 1/8"	35	51	60	49	70	20	36	92	19	14	3,2	18-132-118	18-133-118
18-130-30	18-131-30	30	1 1/4"	44	66	75	60	86	26	45	114	24	17	4,5	18-132-114	18-133-114
18-130-33	18-131-33	33		41,5	66	75	60	86	26	45	114	24	17	4,5		
18-130-36	18-131-36	36	1 1/2"	53	76	97	72	103	32	54	135	29	22	7	18-132-112	18-133-112
18-130-42		42	1 3/4"	61,5	86	111	84	120	37	63	158	33	24	9	18-132-134	18-133-134
18-130-48		48	2"	70,5	100	128	94	137	42	72	180	42	27	12	18-132- 2	

Exemple de commande

Référence

18-130-6

Anneau de levage rotatif, tige longue

18-133

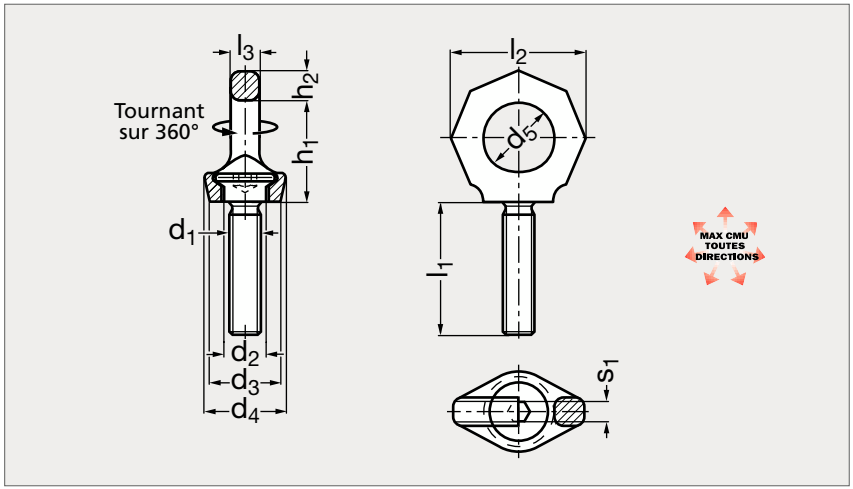



MATIÈRE

- Acier forgé 1.6541, Grade 100, traitement thermique à haute résistance, revêtement thermochromique rose.
- Anneau et vis 100 % testés anti-fissures. Coefficient de sécurité 4.
- Clé en tôle, ayant subi un traitement thermique.

UTILISATION

- Si la clé est introduite dans le 6 pans creux, le serrage et le desserrage manuel est possible. Si la clé est retirée, l'anneau peut tourner sur 360°.
- Fournis avec rondelle et écrou. S'oriente dans la direction de la traction.
- Conforme à la norme européenne 2006/42/CE.
- Attention : en cas de charge asymétrique, chaque anneau doit porter seul la CMU.

SUR DEMANDE

- CMU jusqu'à 50 tonnes.
- Longueur de tige filetée spécifique : l_1 à préciser.

	d_1	d_2	d_3	d_4	d_5	h_1	h_2	l_1					l_2	l_3	s_1	CMU (T)
18-1330-10	10	16	25	30	25	34	11	30	40	50	60	70	47	9	6	0,4
18-1330-12	12	20	30	34	30	42	13	36	50	80	100	150	56	10	8	0,75
18-1330-16	16	23,5	35	40	35	49	15	50	60	80	100	120	65	13	10	1,5
18-1330-20	20	29	41	50	40	57	17	60	80	100	120	160	76	16	12	2,3
18-1330-24	24	35	51	60	49	70	20	50	75	100	120	140	92	19	14	3,2
18-1330-30	30	44	66	75	60	86	26	60	80	100	150	190	114	24	17	4,5

Exemple de commande — Référence - l_1 : **18-1330-10-30**

Anneau de levage à oreille, à visser

18-110

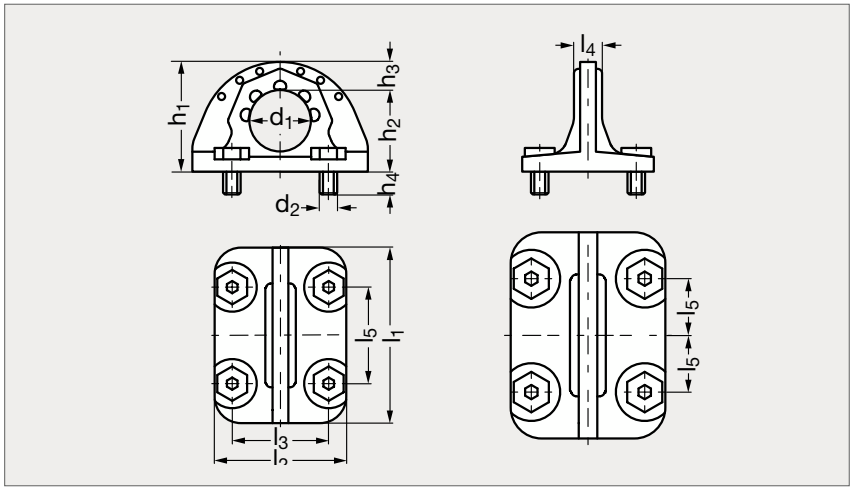



MATIÈRE

- Corps en acier, traité pour une meilleure résistance à l'usure. Vis ICE en acier breveté.
- Revêtement : poudrage époxy rose.

UTILISATION

- Pas de bruits désagréables.
- Connexion avec d'autres accessoires de levage facilitée.
- CMU valable dans toutes les directions.
- Testé et certifié par DGUV. Coefficient de sécurité 4.

PRODUITS ASSOCIÉS



Plaquette d'identification 18-98
Page 1107



Elingue 2 brins 18-252
Page 1158



Mini élingue avec réducteur 18-250
Page 1156

	l_1	l_2	l_3	l_4	l_5	d_1	d_2	h_1	h_2	h_3	h_4	CMU (T)
18-1100- 1	100	75	55	16	55	35	M10	62,5	46,5	16	13	1,6
18-1100- 3	137	92	70	23	75	50	M12	86	65	21	16	3,2
18-1100- 5	172	113	84	27	95	60	M16	108	80	28	24	5
18-1100-10	228	146	110	38	125	80	M20	141	105	36	25	10
18-1100-20	272	200	150	52	75	115	M24	188	148	40	30	20
18-1100-31	320	230	175	64	87,5	130	M30	215	165	50	40	31,5

Exemple de commande

Référence
18-1100-1

Anneau de levage rotatif inox

18-10

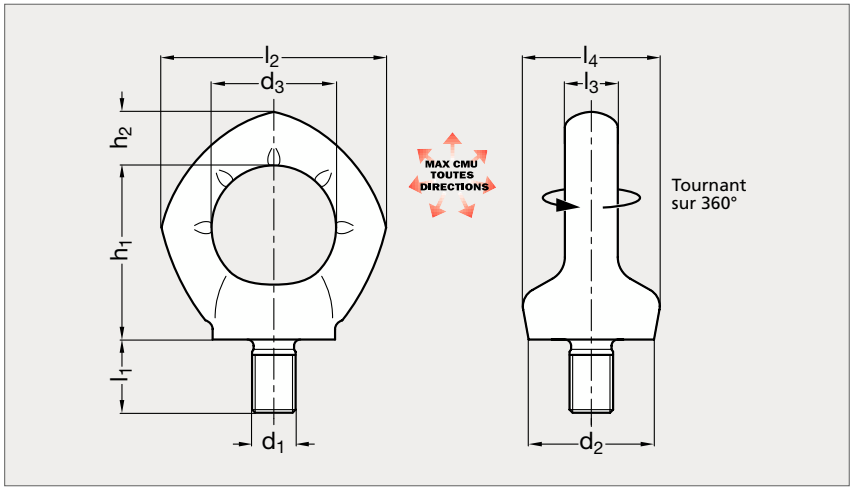



MATIÈRE

- Inox (AFNOR Z 3 CND 22-05 Az, Werk 1.4462, AISI UNS S31803) très résistant à la corrosion.
- Anneau forgé. Anneau et vis 100 % testé anti-fissures. Vis solidaire de l'anneau.
- Filetage de la vis pressé, très résistant à l'usure. Coefficient de sécurité 4.

UTILISATION

- S'oriente dans la direction de la traction.
- 10 marques d'usure sur l'anneau permettant de contrôler l'usure.
- Conforme à la norme européenne 2006/42/CE.

PRODUITS ASSOCIÉS



Anneau rotatif 18-13
Page 1076-1077



Plaquette d'identification 18-98
Page 1107



Anneau à tige filetée inox 18-132
Page 1072



Anneau taraudé acier ou inox 18-131
Page 1075

	d_1	d_2	d_3	h_1	h_2	l_1	l_2	l_3	l_4	CMU (T)
18-100-12	M12	30	30	42	14	18	56	10	32	0,5
18-100-16	M16	35	35	49	16	24	65	12	37	1
18-100-20	M20	40	40	57	19	30	74	16	43	2
18-100-24	M24	50	48	69	24	35	92	19	53	2,5

Exemple de commande — Référence **18-100-12**

Anneau d'ancrage anti-chute

18-134

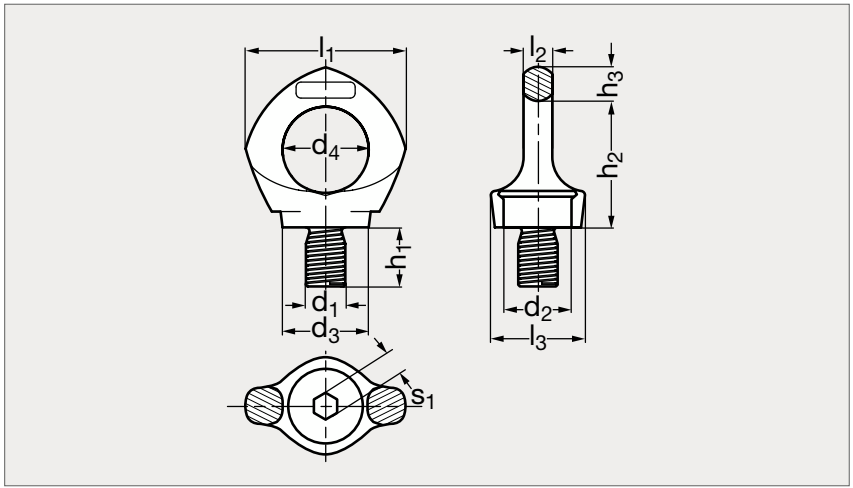



Inox | Acier | Longueur spéciale

MATIÈRE

- Acier 1.6541, forgé et amélioré par traitement.
- Forme en pentagone et couleur jaune pour une identification claire par rapport aux anneaux de levage.
- Testé 100 % anti-fissure selon la norme EN-1677. Coefficient de sécurité 4.

UTILISATION

- Rotatif sur 360°. Utilisable comme anneau d'équipement de protection individuelle (EPI) selon la norme EN 363:2008.
- Représente un "point d'ancrage" selon la norme Européenne 2016/425.

SUR DEMANDE

- Longueur de tige filetée spécifique : h_1 à préciser.

PRODUIT ASSOCIÉ



Plaquette d'identification
18-98
Page 1107

Acier	d_1	d_2 acier	d_2 inox	d_3	d_4	l_1	l_2	l_3 acier	l_3 inox	h_1	h_2	h_3	s_1	Poids (kg)	Inox
18-1341-12	M12	20	18	30	30	56	12	35	32	18	43	14	8	0,2	18-1345-12
18-1341-16	M16	24	22	35	35	65	15	40	38	24	50	16	10	0,3	18-1345-16
18-1341-20	M20	30	28	43	40	74	17	54	47	30	57	19	12	0,56	18-1345-20

Exemple de commande — **Référence** **18-1341-12**

Anneau de levage à souder

18-19

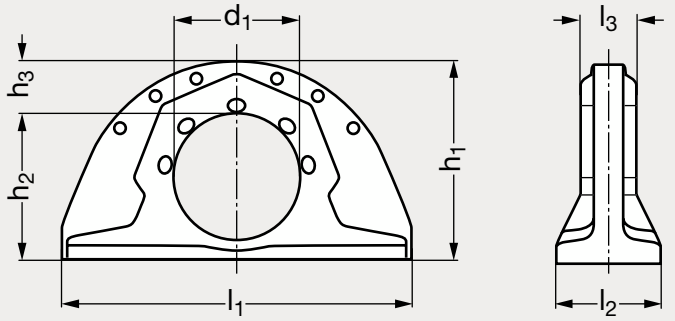



MATIÈRE

- Acier à souder, revêtement anticorrosion par phosphatation.
- 100 % testé anti-fissures. Coefficient de sécurité 4.

UTILISATION

- Soudure en chanfrein circulaire.
- Chargeable dans toutes les directions sans perte de capacité de charge.
- Nombreux marquages d'usure à l'intérieur et à l'extérieur de l'anneau.

PRODUITS ASSOCIÉS



Anneau à souder 18-125
Page 1083



Anneau à souder 18-126
Page 1084



Plaquette d'identification 18-98
Page 1107



Elingue 4 brins 18-254
Page 1159

	d_1	h_1	h_2	h_3	l_1	l_2	l_3	Epaisseur de soudure	CMU (T)
18-190- 8	32	50	38	12	70	22	12	3	0,8
18-190- 1	35	57	41,5	16	100	30	16	4	1,6
18-190- 3	50	80	59	21	137	41	23	6	3,2
18-190- 5	60	99	71,5	27,5	172	51	27	7	5
18-190-10	80	130	95	35	228	70	38	8	10
18-190-20	115	175	135	40	272	90	52	12	20
18-190-31	130	204	154	50	320	108	64	15	31,5

Exemple de commande

Référence
18-190-08

Anneau de levage à souder

18-125

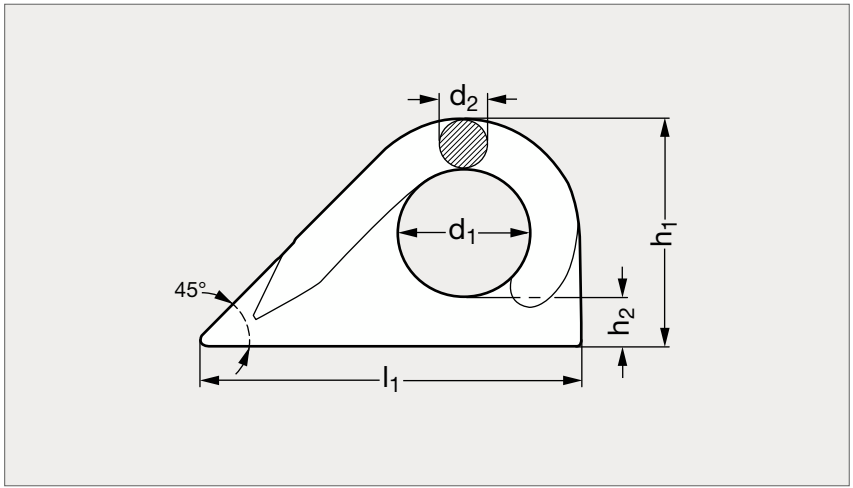



MATIÈRE

- Acier brut noir.
- Marquage CE et CMU.
- Coefficient de sécurité 5.

UTILISATION

- La soudure doit être faite selon la norme DIN 5817 resp. 15 429, par un soudeur qualifié selon la norme EN287-1.

PRODUITS ASSOCIÉS


Anneau à souder 18-126
Page 1084


Anneau à souder 18-19
Page 1082


Plaquette d'identification 18-98
Page 1107


Mini élingue avec réducteur 18-250
Page 1156

	d_1	d_2	h_1	h_2	l_1	CMU (T)
18-1251-5	31	12	55	13	89	0,5
18-1251-1	42	14	69	13	113	1
18-1251-2	45	18	81	18	134	2
18-1251-3	57	21	97	19	152	3
18-1251-4	65	24	113	23	167	4
18-1251-6	83	28	140	31	218	6

Exemple de commande

Référence

18-1251-05

Anneau de levage à souder

18-126

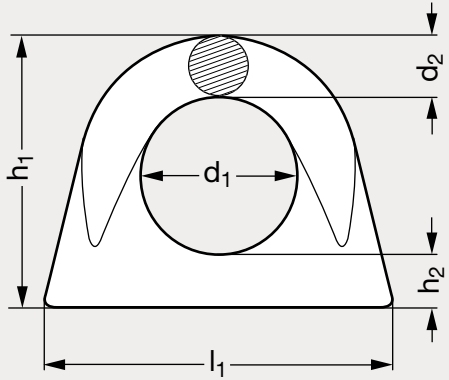



MATIÈRE

- Acier brut noir.
- Marquage CE et CMU.
- Coefficient de sécurité 5.

UTILISATION

- La soudure doit être faite selon la norme DIN 5817 resp. 15 429, par un soudeur qualifié selon la norme EN287-1.
- Dimensions susceptibles de varier, pour toutes dimensions précises, nous consulter.

PRODUITS ASSOCIÉS



Anneau à souder 18-125
Page 1083



Anneau à souder 18-19
Page 1082



Plaquette d'identification 18-98
Page 1107



Elingue 2 brins 18-252
Page 1158

	d_1	d_2	h_1	h_2	l_1	CMU (T)
18-1261-2	24	9	43	10	54	0,2
18-1261-5	31	12	55	12	68	0,5
18-1261-1	43	13	67	12	85	1
18-1261-2	48	18	82	16	105	2
18-1261-3	57	21	95	17	128	3
18-1261-4	67	25	107	15	148	4
18-1261-6	82	28	135	24	189	6
18-1261-8	100	30	165	35	210	8

Exemple de commande

Référence **18-1261-02**

Crochet de godet à visser

18-151

CMU 1,5 à 6,7T

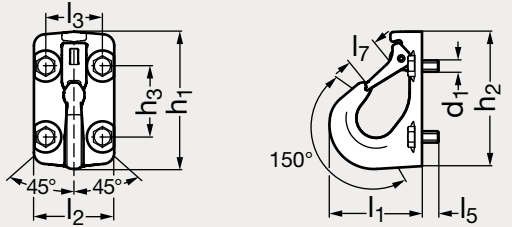

CMU 10 à 20T

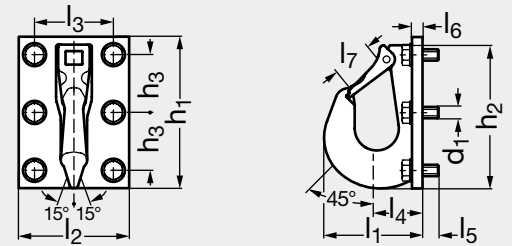



MATIÈRE

- Acier haute résistance Grade 100. Linguet forgé très résistant.
- Vis en acier 1.0037 breveté, anti-fissure, classe 10.9 minimum.
- Coefficient de sécurité 4.

UTILISATION

- Utiliser seulement les vis livrées.
- CMU 1,5 à 6,7T : amplitude de traction 150°. Amplitude de traction latérale + 45° à - 45°.
- CMU 10 à 20T : amplitude de traction 45°. Amplitude de traction latérale + 15° à - 15°.

PRODUITS ASSOCIÉS



Crochet à godet à souder
18-152
Page 1086



Plaquette d'identification
18-98
Page 1107

	d_1	l_1	l_2	l_3	l_4	l_5	l_6	l_7	h_1	h_2	h_3	CMU (T)
18-1510- 1	M10	76	70	48	38	13,5	6,5	26	115	111	60	1,5
18-1510- 2	M12	98	85	60	49	18	7,5	31,5	148	143	75	2,5
18-1510- 4	M16	119	104	70	59	25	11	35	168	164	90	4,5
18-1510- 6	M20	147	120	85	70	28	13	40	205	200	110	6,7
18-1510-10	M24	141	170	120	69	35	15	48	220	200	150	10
18-1510-16	M24	187	210	150	87	30	20	63	288	272	2 x 110	16
18-1510-20	M24	196	240	150	92	30	20	63	292	276	2 x 110	20

Exemple de commande

Référence
18-1510-01

Crochet à godet à souder

18-152

CMU 1,5 à 6,7T

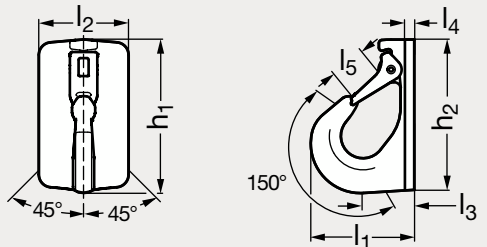

CMU 10 à 20T

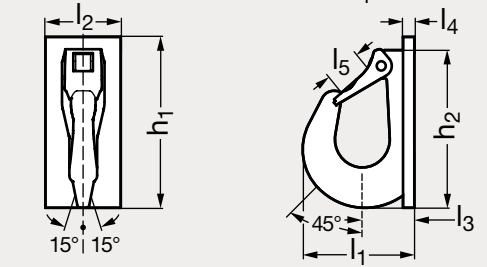



À souder CMU 1,5 à 6,7T



À souder CMU 10 à 20T

MATIÈRE

- Crochet en acier haute résistance 1.0570 et 1.6541. Linguet forgé très résistant.
- Coefficient de sécurité 4.

UTILISATION

- Connexion directe possible avec élingues, anneaux, câbles, chaînes... sans intermédiaire.
- Indication d'usure breveté pour plus de sécurité.
- CMU 1,5 à 6,7T : amplitude de traction 150°. Amplitude de traction latérale + 45° à - 45°.
- CMU 10 à 20T : amplitude de traction 45°. Amplitude de traction latérale + 15° à - 15°.
- e : épaisseur de la soudure.

MONTAGE

- Se référer à notre site internet pour les instructions de montage.

	l_1	l_2	l_3	l_4	l_5	h_1	h_2	h_3	e	CMU (T)
18-1520- 1	76	70	38	7,5	26	111	115	26	4	1,5
18-1520- 2	98	85	49	8,5	31,5	143	148	33	5	2,5
18-1520- 4	119	104	59	12	35	164	168	46	6	4
18-1520- 6	147	120	70	13	40	200	205	51	8	6,7
18-1520-10	141	100	69	15	48	220	200	49	8	10
18-1520-16	187	120	87	20	63	288	272	69	8	16
18-1520-20	196	120	92	20	63	292	276	74	8	20

Exemple de commande

Référence

18-1520-01

Mousqueton de levage acier ou inox

18-25

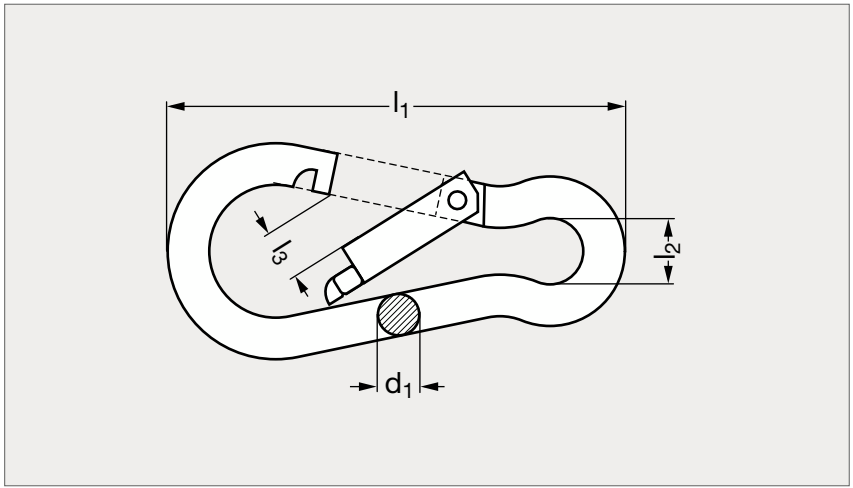


Acier


Inox


Inox

MATIÈRE

- Acier zingué blanc C15 ou inox A4 (AISI 316).
- Pour la version acier, la charge de rupture est obtenue en multipliant la CMU par le coefficient de sécurité 4.
- Aucun marquage sur le produit.
- Dimensions susceptibles de varier, pour toutes dimensions précises, nous consulter.

PRODUITS ASSOCIÉS


Mousqueton de levage à œil 18-26
Page 1088


Plaquette d'identification 18-98
Page 1107

Acier	d_1	l_1	l_2 acier	l_2 inox	l_3 acier	l_3 inox	CMU acier (kg)	CMU inox (kg)	Inox
18-251- 5	5	50	8	8	7	7	50	90	18-257- 5
18-251- 6	6	60	10	8,5	8	7,5	90	150	18-257- 6
18-251- 7	7	70	11	9,5	9	9	150	180	18-257- 7
18-251- 8	8	80	13	12	11	10	190	225	18-257- 8
18-251- 9	9	90	13		11		230		
18-251-10	10	100	16	15	12	12	310	375	18-257-10
18-251-11	11	120	19	19	17	16	340	390	18-257-11
18-251-12	12	140	20	22	19	21	380	410	18-257-12

Exemple de commande — Référence **18-257-5**

Mousqueton de levage à œil, acier ou inox

18-26

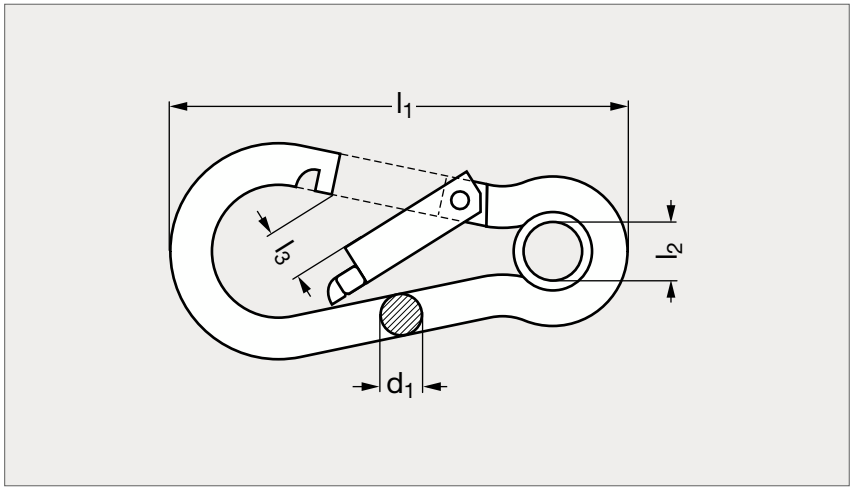



Acier



Inox



Inox

MATIÈRE

- Acier zingué blanc C15 ou inox A4 (AISI 316).
- Pour la version acier, la charge de rupture est obtenue en multipliant la CMU par le coefficient de sécurité 4.
- Aucun marquage sur le produit.
- Dimensions susceptibles de varier, pour toutes dimensions précises, nous consulter.

PRODUITS ASSOCIÉS



Mousqueton de levage
18-25
Page 1087



Plaquette d'identification
18-98
Page 1107

Acier	d_1	l_1	l_2 acier	l_2 inox	l_3 acier	l_3 inox	CMU acier (kg)	CMU inox (kg)	Inox
18-261- 5	5	50	6	8	7	7	50	90	18-267- 5
18-261- 6	6	60	7	8,5	8	7,5	90	150	18-267- 6
	7	70		9,5		9		180	18-267- 7
18-261- 8	8	80	10,5	12	10	10	190	225	18-267- 8
18-261-10	10	100	13	15	12	12	310	375	18-267-10
	11	120		19		16		390	18-267-11
	12	140		22		21		410	18-267-12

Exemple de commande — **Référence** **18 - 267 - 5**

Manille droite haute résistance, grade 60

18-161

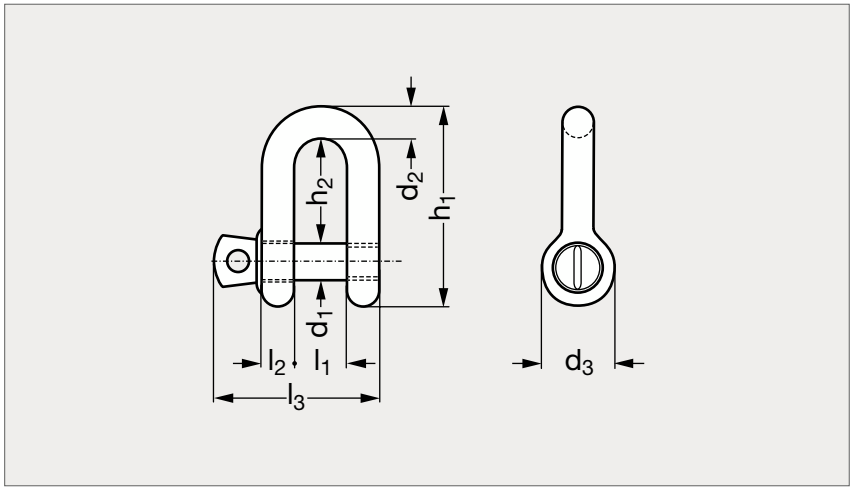



MATIÈRE

- Acier haute résistance, grade 60, trempé et revenu.
- La charge de rupture est obtenue en multipliant la CMU par le coefficient de sécurité 6.

UTILISATION

- Température d'emploi de - 40 °C à + 200 °C.

PRODUITS ASSOCIÉS



Manille lyre axe boulonné
18-163
Page 1094



Plaquette d'identification
18-98
Page 1107

	d_1	d_2	d_3	l_1	l_2	l_3	h_1	h_2	CMU (T)
18-1611- 6	6	5	12	9,5	5	29,5	33	19	0,33
18-1611- 8	8	7	16,5	12	7	38	41,5	22	0,5
18-1611-10	10	9	20	13,5	9	46,5	50	26	0,75
18-1611-11	11	10	22,5	17	10	54	59	32	1
18-1611-13	13	11	26,5	19	11	59,5	68	37	1,5
18-1611-16	16	13,5	34	22	13	73	81	43	2
18-1611-19	19	16	40	27	16	89	97	51	3,25
18-1611-22	22	19	46	31	19	103	112	59	4,75
18-1611-25	25	22	52	36	22	119	134	73	6,5

	d_1	d_2	d_3	l_1	l_2	l_3	h_1	h_2	CMU (T)
18-1611-28	28	25	59	43	25	137	154	85	8,5
18-1611-32	32	28	66	47	28	153	167	90	9,5
18-1611-35	35	32	72	51	32	170	180	94	12
18-1611-38	38	35	80	57	35	186	209	115	13,5
18-1611-42	42	38	88	60	38	203	230	127	17
18-1611-50	50	45	103	74	45	243	271	149	25
18-1611-57	57	50	111	83	50	272	305	171	35
18-1611-65	65	57	130	95	57	310	345	190	42,5
18-1611-70	70	65	145	105	65	344	376	203	55

Exemple de commande

Référence
18-1611-6

Manille droite avec axe boulonné goupillé, haute résistance, grade 60

18-161

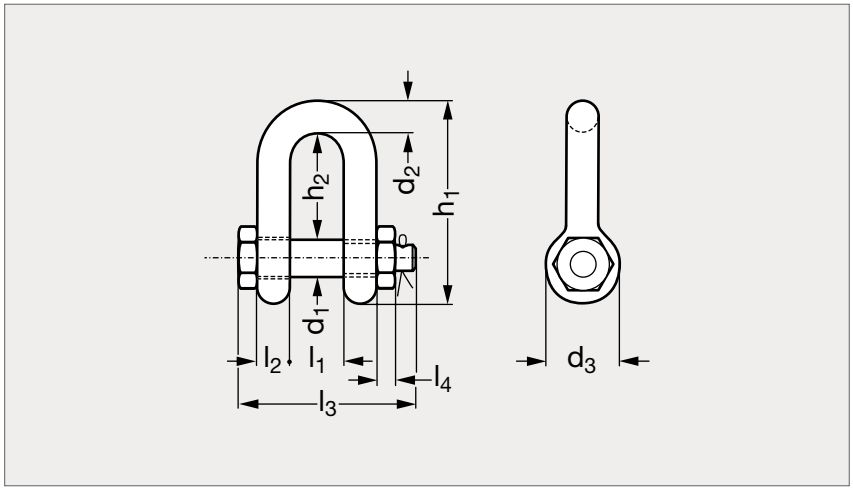

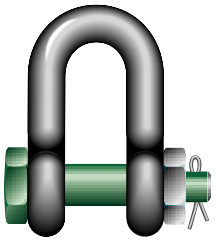

MATIÈRE

- Acier haute résistance, grade 60, trempé et revenu.
- La charge de rupture est obtenue en multipliant la CMU par le coefficient de sécurité 6.

UTILISATION

- Température d'emploi de - 40 °C à + 200 °C.

PRODUITS ASSOCIÉS



Manille lyre Grade 60
18-163
Page 1094



Plaquette d'identification
18-98
Page 1107

	d_1	d_2	d_3	l_1	l_2	l_3	l_4	h_1	h_2	CMU (T)
18-1613-16	16	13,5	34	22	13	82	13	81	43	2
18-1613-19	19	16	40	27	16	98	17	97	51	3,25
18-1613-22	22	19	46	31	19	114	19	112	59	4,75
18-1613-25	25	22	52	36	22	130	22	134	73	6,5
18-1613-28	28	25	59	43	25	150	25	154	85	8,5
18-1613-32	32	28	66	47	28	166	27	167	90	9,5
18-1613-35	35	32	72	51	32	178	30	180	94	12

	d_1	d_2	d_3	l_1	l_2	l_3	l_4	h_1	h_2	CMU (T)
18-1613-38	38	35	80	57	35	197	33	209	115	13,5
18-1613-42	42	38	88	60	38	202	19	230	127	17
18-1613-50	50	45	103	74	45	249	23	271	149	25
18-1613-57	57	50	111	83	50	269	26	305	171	35
18-1613-65	65	57	130	95	57	301	29	345	190	42,5
18-1613-70	70	65	145	105	65	330	32	376	203	55
18-1613-83	83	75	162	127	73	380	39	427	229	85

Exemple de commande

Référence
18-1613-16

Manille droite haute résistance

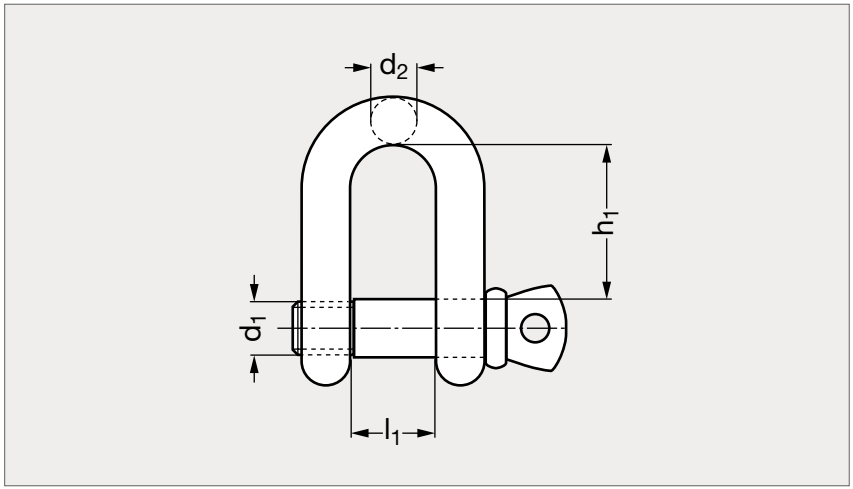



MATIÈRE

- Corps en acier C45 zingué blanc.
- Axe en acier allié peint en rouge.
- La charge de rupture est obtenue en multipliant la CMU par le coefficient de sécurité 5.
- Dimensions susceptibles de varier, pour toutes dimensions précises, nous consulter.

PRODUITS ASSOCIÉS



Manille haute résistance 18-161
Page 1089



Manille droite goupillée 18-67
Page 1092



Manille droite goupillée haute résistance 18-161
Page 1090



Plaquette d'identification 18-98
Page 1107

	d_1	d_2	l_1	h_1	CMU (kg)
18-671- 6	6	5	10	19	330
18-671- 8	8	7	12	25	500
18-671-10	10	9	13,5	27	750
18-671-11	11	10	17	31	1000
18-671-13	13	11	18,5	37	1500
18-671-16	16	13,5	22	43	2000
18-671-19	19	16	26	50	3250
18-671-22	22	19	31	59	4750

	d_1	d_2	l_1	h_1	CMU (kg)
18-671-25	25	22	36	73	6500
18-671-28	28	27	43	81	8500
18-671-32	32	28	47	90	9500
18-671-35	35	32	51	94	12000
18-671-38	38	35	57	115	13500
18-671-42	42	38	60	127	17000
18-671-50	50	45	74	149	25000
18-671-57	57	50	83	171	35000

Exemple de commande — Référence **18-671-6**

Manille droite goupillée haute résistance

18-67

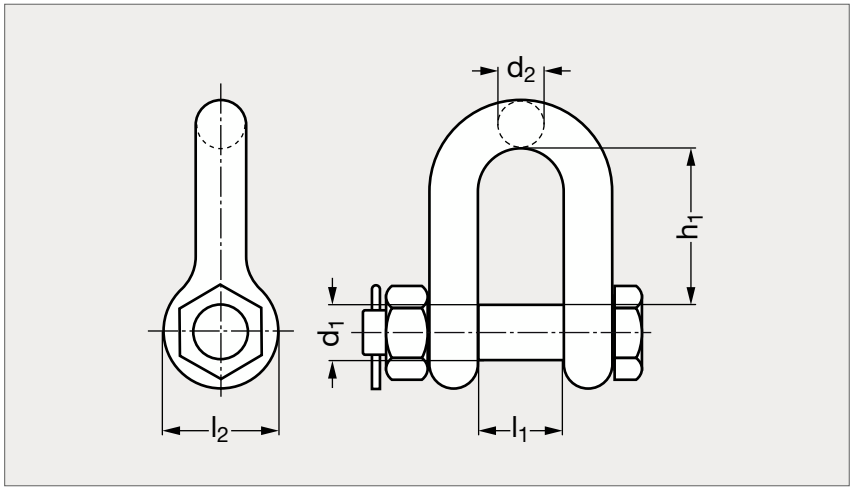



MATIÈRE

- Corps en acier C45 zingué blanc. Axe en acier allié peint en rouge.
- La charge de rupture est obtenue en multipliant la CMU par le coefficient de sécurité 5.
- Marquages : diamètre, CE, CMU, fabricant.
- Dimensions susceptibles de varier, pour toutes dimensions précises, nous consulter.

PRODUITS ASSOCIÉS



Manille droite goupillée haute résistance 18-161
Page 1090



Manille droite 18-67
Page 1091



Manille haute résistance 18-161
Page 1089



Plaquette d'identification 18-98
Page 1107

	d_1	d_2	l_1	l_2	h_1	CMU (T)
18-673-11	11	11	16,5	25,3	31	1
18-673-13	13	11	18,5	27,4	36,5	1,5
18-673-16	16	13	20,5	33	40,5	2
18-673-19	19	16	26	41	50	3,25
18-673-22	22	20	31,5	49	60	4,75
18-673-25	25	23	37	55	71	6,5
18-673-28	28	26	43	61,5	82	8,5
18-673-32	32	29	45	67	88	9,5
18-673-35	35	32	51	75,2	99	12
18-673-38	38	37	57	85	110	13,5

Exemple de commande — Référence **18-673-11**

Manille lyre haute résistance, grade 60

18-163

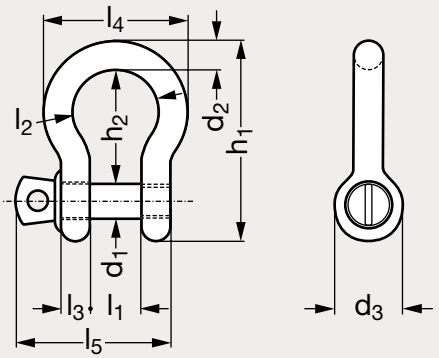



MATIÈRE

- Acier haute résistance, grade 60, trempé et revenu.
- La charge de rupture est obtenue en multipliant la CMU par le coefficient de sécurité 6.

UTILISATION

- Température d'emploi de - 40 °C à + 200 °C.

PRODUITS ASSOCIÉS



Manille lyre goupillée haute résistance 18-163 Page 1094



Manille lyre goupillée Grade 80 18-165 Page 1095



Manille droite haute résistance 18-161 Page 1089



Plaquette d'identification 18-98 Page 1107

	d_1	d_2	d_3	l_1	l_2	l_3	l_4	l_5	h_1	h_2	CMU (T)
18-1631- 6	6	5	12	9,5	16	5	26	29,5	36	22	0,33
18-1631- 8	8	7	16,5	12	20	7	34	38	48,5	29	0,5
18-1631-10	10	9	20	13,5	22	9	40	46,5	56	32	0,75
18-1631-11	11	10	22,5	17	26	10	46	54	63,5	36,5	1
18-1631-13	13	11	26,5	19	29	11	51	59,5	74	43	1,5
18-1631-16	16	13,5	34	22	32	13	58	73	89	51	2
18-1631-19	19	16	40	27	43	16	75	89	110	64	3,25
18-1631-22	22	19	46	31	51	19	89	103	129	76	4,75
18-1631-25	25	22	52	36	58	22	102	119	144	83	6,5

	d_1	d_2	d_3	l_1	l_2	l_3	l_4	l_5	h_1	h_2	CMU (T)
18-1631-28	28	25	59	43	68	25	118	137	164	95	8,5
18-1631-32	32	28	66	47	75	28	131	153	185	108	9,5
18-1631-35	35	32	72	51	83	32	147	170	201	115	12
18-1631-38	38	35	80	57	92	35	162	186	227	133	13,5
18-1631-42	42	38	88	60	99	38	175	203	249	146	17
18-1631-50	50	45	103	74	126	45	216	243	300	178	25
18-1631-57	57	50	111	83	138	50	238	272	331	197	35
18-1631-65	65	57	130	95	160	57	274	310	377	222	42,5
18-1631-70	70	65	145	105	180	65	310	344	433	260	55

Exemple de commande

Référence

18-1631-6

Manille lyre avec axe boulonné goupillé, haute résistance, grade 60

18-163

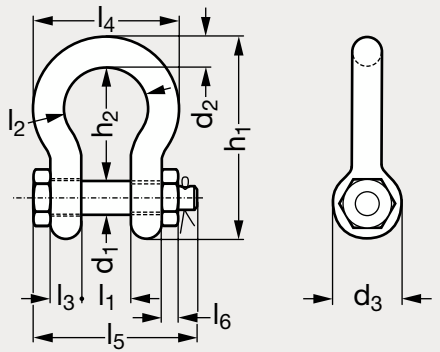

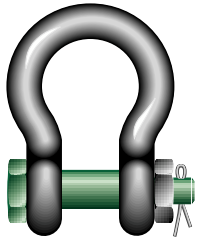

MATIÈRE

- Acier haute résistance, grade 60, trempé et revenu.
- La charge de rupture est obtenue en multipliant la CMU par le coefficient de sécurité 6.

UTILISATION

- Température d'emploi de - 40 °C à + 200 °C.

PRODUITS ASSOCIÉS



Manille lyre Grade 80
18-165
Page 1095



Manille lyre corps large
Grade 80 18-167
Page 1096



Plaquette d'identification
18-98
Page 1107

	d_1	d_2	d_3	l_1	l_2	l_3	l_4	l_5	l_6	h_1	h_2	CMU (T)
18-1633- 8	8	7	16,5	12	20	7	34	42	4	48,5	29	0,5
18-1633-10	10	9	20	13,5	22	9	40	50	5	56	32	0,75
18-1633-11	11	10	22,5	17	26	10	46	60	8	63,5	36,5	1
18-1633-13	13	11	26,5	19	29	11	51	67	11	74	43	1,5
18-1633-16	16	13,5	34	22	32	13	58	82	13	89	51	2
18-1633-19	19	16	40	27	43	16	75	98	17	110	64	3,25
18-1633-22	22	19	46	31	51	19	89	114	19	129	76	4,75
18-1633-25	25	22	52	36	58	22	102	130	22	144	83	6,5
18-1633-28	28	25	59	43	68	25	118	150	25	164	95	8,5

	d_1	d_2	d_3	l_1	l_2	l_3	l_4	l_5	l_6	h_1	h_2	CMU (T)
18-1633-32	32	28	66	47	75	28	131	166	27	185	108	9,5
18-1633-35	35	32	72	51	83	32	147	178	30	201	115	12
18-1633-38	38	35	80	57	92	35	162	197	33	227	133	13,5
18-1633-42	42	38	88	60	99	38	175	202	19	249	146	17
18-1633-50	50	45	103	74	126	45	216	249	23	300	178	25
18-1633-57	57	50	111	83	138	50	238	269	26	331	197	35
18-1633-65	65	57	130	95	160	57	274	301	29	377	222	42,5
18-1633-70	70	65	145	105	180	65	310	330	32	433	260	55
18-1633-83	83	75	162	127	190	73	340	380	39	527	329	85

Exemple de commande

Référence
18-1633-8

Manille lyre avec axe boulonné goupillé, haute résistance, grade 80

18-165

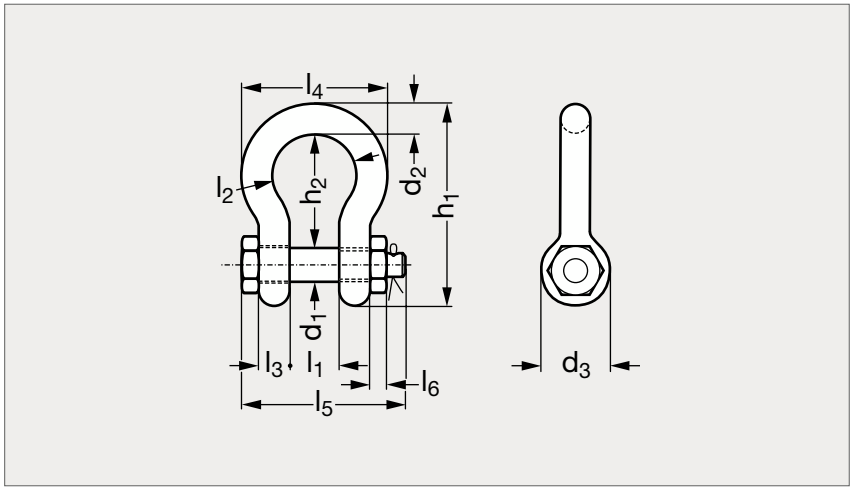

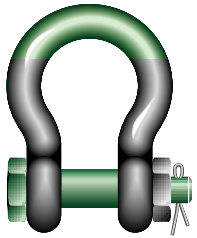

MATIÈRE

- Acier allié, grade 80, trempé et revenu.
- La charge de rupture est obtenue en multipliant la CMU par le coefficient de sécurité 5.

UTILISATION

- Température d'emploi de - 20 °C à + 200 °C.

	d_1	d_2	d_3	l_1	l_2	l_3	l_4	l_5	l_6	h_1	h_2	CMU (T)
18-1653-16	16	13,5	34	22	32	13	58	82	13	89	51	3,3
18-1653-19	19	16	40	27	43	16	75	98	17	110	64	5
18-1653-22	22	19	46	31	51	19	89	114	19	129	76	7
18-1653-25	25	22	52	36	58	22	102	130	22	144	83	9,5
18-1653-28	28	25	59	43	68	25	118	150	25	164	95	12,5
18-1653-32	32	28	66	47	75	28	131	166	27	185	108	15
18-1653-35	35	32	72	51	83	32	147	178	30	201	115	18
18-1653-38	38	35	80	57	92	35	162	197	33	227	133	21
18-1653-42	42	38	88	60	99	38	175	217	34	249	146	30
18-1653-50	50	45	103	74	126	45	216	260	40	300	178	40
18-1653-57	57	57	117	83	138	57	252	303	46	341	197	55
18-1653-70	70	70	143	105	180	70	320	363	56	437	260	85

Exemple de commande — Référence **18-1653-16**

Manille lyre à corps large, avec axe boulonné goupillé, haute résistance, grade 80

18-167

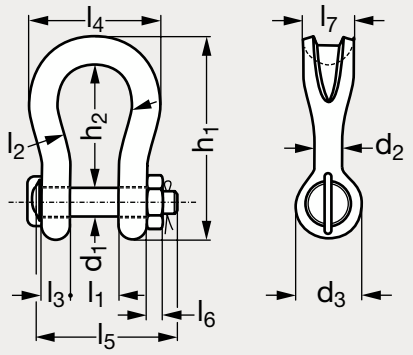

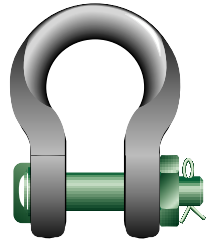

MATIÈRE

- Acier allié, grade 80, trempé et revenu.
- La charge de rupture est obtenue en multipliant la CMU par le coefficient de sécurité 5.

UTILISATION

- Température d'emploi de - 20 °C à + 200 °C.

PRODUITS ASSOCIÉS



Manille lyre Grade 80
18-165
Page 1095



Manille lyre bouche large
Grade 80 18-169
Page 1097



Manille lyre Grade 60
18-163
Page 1094



Plaquette d'identification
18-98
Page 1107

	d_1	d_2	d_3	l_1	l_2	l_3	l_4	l_5	l_6	l_7	h_1	h_2	CMU (T)
18-1673-22	22	22	46	32	64	19	110	115	19	41	153	96	7
18-1673-28	28	28	61	44	82	25	146	151	24	54	197	121	12,5
18-1673-35	35	35	69	54	102	30	180	175	29	64	239	148	18
18-1673-42	42	40	90	69	126	35	200	211	34	79	279	165	30
18-1673-51	51	55	109	84	140	45	235	252	38	97	331	199	40
18-1673-57	57	60	115	90	160	55	270	299	45	100	389	240	55
18-1673-70	70	68	125	110	185	54	317	327	54	120	473	290	75

Exemple de commande — Référence **18-1673-22**

Manille lyre à bouche large, avec axe boulonné goupillé, haute résistance, grade 80

18-169

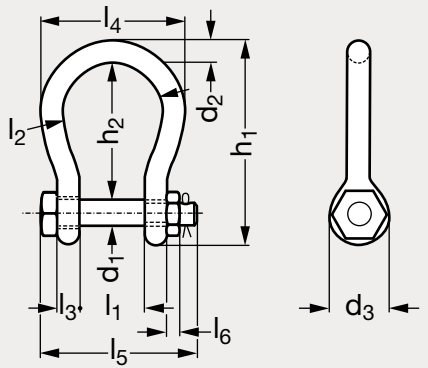

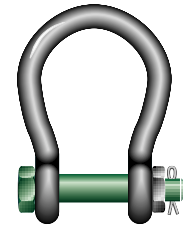

MATIÈRE

- Acier allié, grade 80, trempé et revenu.
- La charge de rupture est obtenue en multipliant la CMU par le coefficient de sécurité 6.

UTILISATION

- Température d'emploi de - 20 °C à + 200 °C.

PRODUITS ASSOCIÉS


Manille lyre corps large Grade 80 18-167 Page 1096


Manille lyre Grade 80 18-165 Page 1095


Manille lyre Grade 60 18-163 Page 1094


Plaquette d'identification 18-98 Page 1107

	d_1	d_2	d_3	l_1	l_2	l_3	l_4	l_5	l_6	h_1	h_2	CMU (T)
18-1693-25	25	22	52	63	88	22	132	157	22	173	112	4,75
18-1693-28	28	25	59	75	105	25	155	183	25	204	135	6,5
18-1693-32	32	28	66	82	115	28	171	205	27	225	148	8,5
18-1693-35	35	32	72	90	126	32	190	224	30	248	162	9,5
18-1693-38	38	35	79	100	140	35	210	245	33	274	180	12
18-1693-42	42	38	88	106	159	38	235	248	19	319	216	16
18-1693-50	50	45	103	127	175	45	265	296	23	370	248	25
18-1693-57	57	50	118	146	207	50	307	332	26	411	273	30
18-1693-70	70	65	145	165	213	65	343	391	32	487	314	55
18-1693-83	83	83	164	184	254	83	420	460	39	537	330	75

Exemple de commande

Référence

18-1693-25

Manille lyre avec axe vissé à trou carré, haute résistance, grade 60

18-171

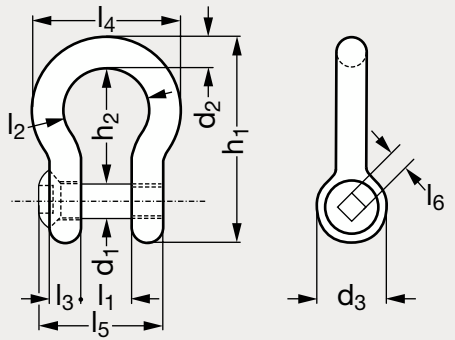



MATIÈRE

- Acier haute résistance, grade 60, trempé et revenu.
- La charge de rupture est obtenue en multipliant la CMU par le coefficient de sécurité 6.

PRODUIT ASSOCIÉ



Plaquette d'identification
18-98
Page 1107

	d_1	d_2	d_3	l_1	l_2	l_3	l_4	l_5	l_6	h_1	h_2	CMU (T)
18-1711-16	16	13,5	34	22	32	13	58	51	11	89	51	2
18-1711-19	19	16	40	27	43	16	75	63	11	110	64	3,25
18-1711-22	22	19	46	31	51	19	89	74	11	129	76	4,75
18-1711-25	25	22	52	36	58	22	102	85	13	144	83	6,5
18-1711-28	28	25	59	43	68	25	118	99	13	164	95	8,5
18-1711-32	32	28	66	47	75	28	131	110	17	185	108	9,5
18-1711-35	35	32	72	51	83	32	147	122	17	201	115	12
18-1711-38	38	35	80	57	92	35	162	135	17	227	133	13,5
18-1711-42	42	38	88	60	99	38	175	145	17	249	146	17

Exemple de commande

Référence
18-1711-16

Manille lyre haute résistance

18-64

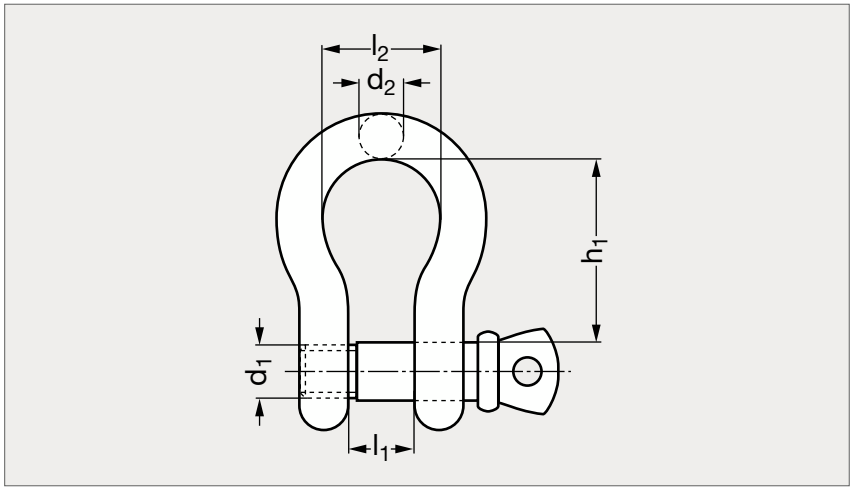



MATIÈRE

- Corps en acier C45 zingué blanc.
- Axe en acier allié peint en rouge.
- La charge de rupture est obtenue en multipliant la CMU par le coefficient de sécurité 5.
- Marquages : diamètre, CE, CMU, fabricant.
- Dimensions susceptibles de varier, pour toutes dimensions précises, nous consulter.

PRODUITS ASSOCIÉS



Manille lyre Grade 60
18-163
Page 1093



Plaquette d'identification
18-98
Page 1107

	d_1	d_2	l_1	l_2	h_1	CMU (kg)
18-641- 6	6	5	10	16	22	330
18-641- 8	8	6,4	13	20	28,5	500
18-641-10	10	7,9	14	21	31	750
18-641-11	11	9,5	17	26	37	1000
18-641-13	13	11,1	18	29	43	1500
18-641-16	16	12,7	21	33	48	2000
18-641-19	19	15,8	27	43	60	3250
18-641-22	22	19,1	32	51	71	4750

	d_1	d_2	l_1	l_2	h_1	CMU (kg)
18-641-25	25	22,2	37	58	84	6500
18-641-28	28	25	43	68	95	8500
18-641-32	32	28	46	74	108	9500
18-641-35	35	32	51	82	119	12000
18-641-38	38	36	57	90	132	13500
18-641-42	42	38	60	98	146	17000
18-641-50	50	45	73	127	178	25000
18-641-57	57	51	82,5	146	197	35000

Exemple de commande

Référence
18-641-6

Manille lyre goupillée haute résistance

18-64

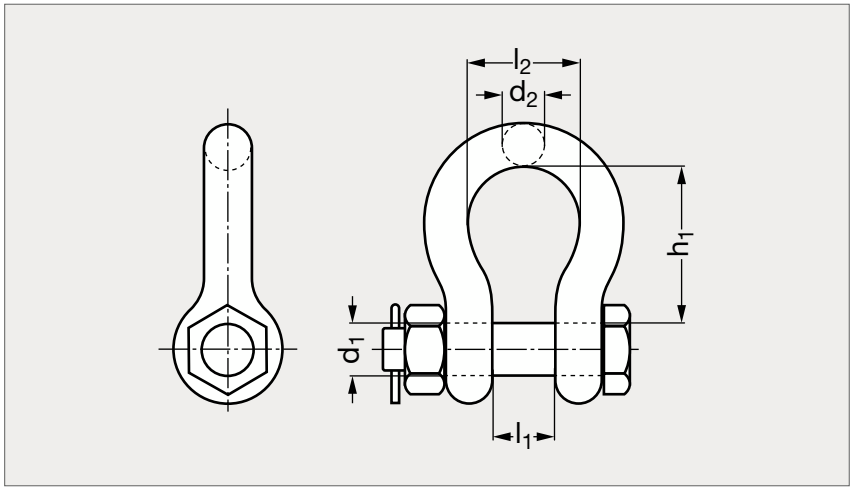



MATIÈRE

- Corps en acier C45 zingué blanc. Axe en acier allié peint en rouge.
- La charge de rupture est obtenue en multipliant la CMU par le coefficient de sécurité 5.
- Marquages : diamètre, CE, CMU, fabricant.
- Dimensions susceptibles de varier, pour toutes dimensions précises, nous consulter.

	d_1	d_2	l_1	l_2	h_1	CMU (T)
18-643-11	11	9,5	17	26	37	1
18-643-13	13	11,1	18	29	43	1,5
18-643-16	16	12,7	21	33	48	2
18-643-19	19	15,8	27	43	60	3,25
18-643-22	22	19,1	32	51	71	4,75
18-643-25	25	22,2	37	58	84	6,5
18-643-28	28	25	43	68	95	8,5
18-643-32	32	28	46	74	108	9,5
18-643-35	35	32	51	82	119	12
18-643-38	38	36	57	90	132	13,5
18-643-42	42	38	60	98	146	17
18-643-50	51	45	73	127	178	25
18-643-57	57	51	82,5	146	197	35

Exemple de commande

Référence **18-643-11**

Manille de levage torse

18-37

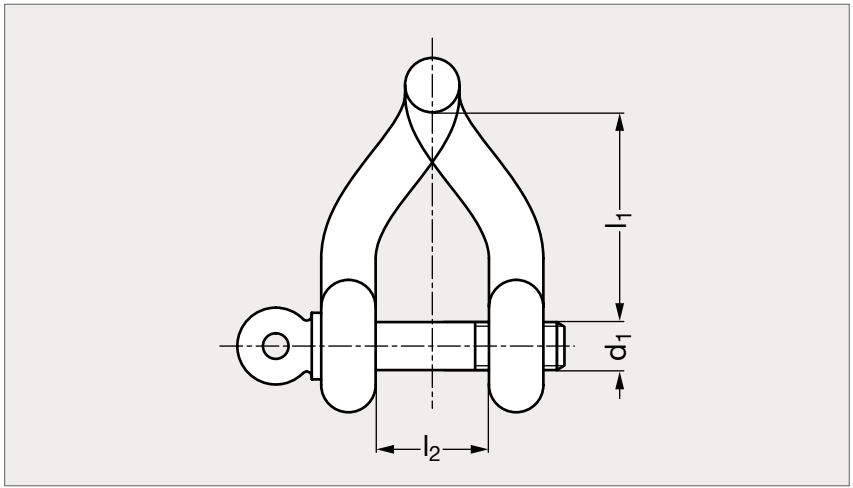

INOX



MATIÈRE

- Inox A4 (AISI 316).
- La charge de rupture est obtenue en multipliant la CMU par le coefficient de sécurité 5.
- Aucun marquage sur le produit.

PRODUITS ASSOCIÉS


Plaquette d'identification 18-98 Page 1107


Manille droite longue 18-38 Page 1102


Manille lyre 18-64 Page 1099


Manille lyre haute résistance 18-163 Page 1093

	d_1	l_1	l_2	CMU (kg)
18-375- 5	5	28	10	195
18-375- 6	6	33	12	360
18-375- 8	8	44	16	540
18-375-10	10	55	20	720
18-375-12	12	66	24	1080

Exemple de commande

Référence
18-375-5

Manille de levage droite, longue

18-38

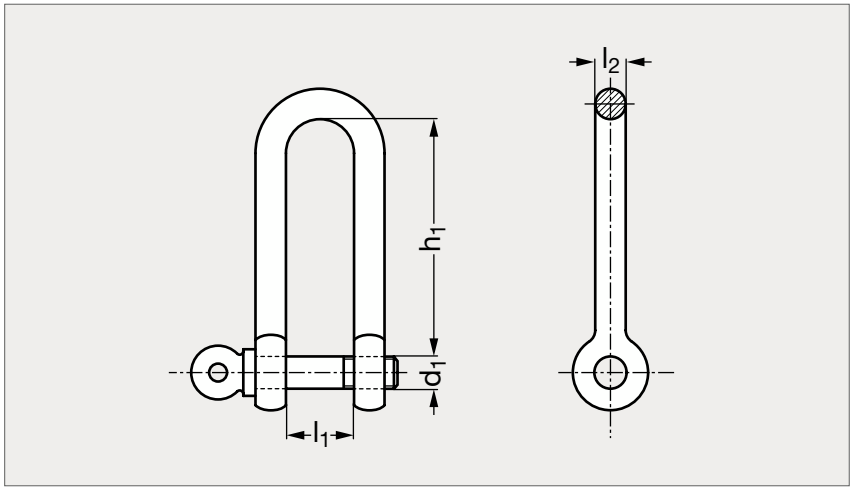







MATIÈRE

- Inox A4 (AISI 316).
- La charge de rupture est obtenue en multipliant la CMU par le coefficient de sécurité 5.
- Aucun marquage sur le produit.

PRODUITS ASSOCIÉS



Plaquette d'identification 18-98
Page 1107



Manille droite 18-67
Page 1091



Manille droite haute résistance 18-161
Page 1089

	d_1	l_1	l_2	h_1	CMU (kg)
18-385- 4	4	8	4	30	120
18-385- 5	5	10	5	38	195
18-385- 6	6	12	6	45	360
18-385- 8	8	16	8	60	540
18-385-10	10	20	10	70	720
18-385-12	12	24	12	90	1080

Exemple de commande — Référence **18-385-4**

Emérillon de levage 2 anneaux, inox

18-39

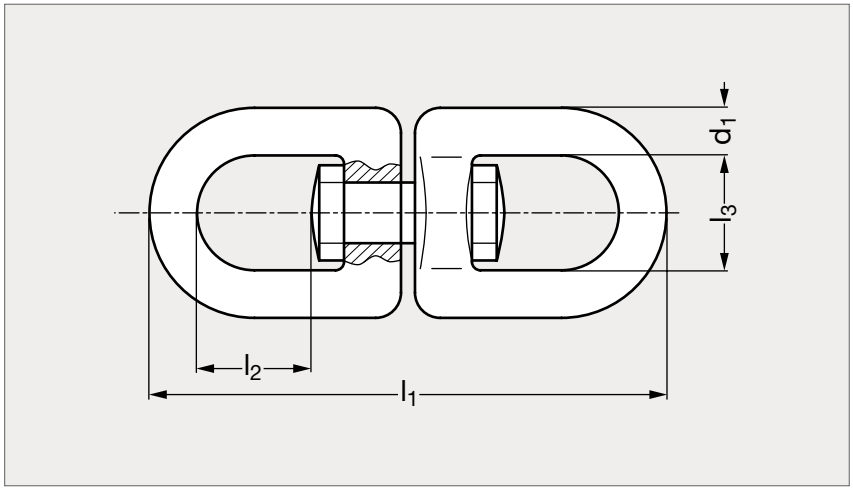

INOX





MATIÈRE

- Inox A4 (AISI 316).
- La charge de rupture est obtenue en multipliant la CMU par le coefficient de sécurité 5.
- Aucun marquage sur le produit.

PRODUITS ASSOCIÉS



Emerillion sur roulement 18-40
Page 1104



Emerillion 2 manilles 18-48
Page 1105



Plaquette d'identification 18-98
Page 1107

	d_1	l_1	l_2	l_3	CMU (kg)
18-395- 5	5	60	14	13	100
18-395- 6	6	66,5	15	15	160
18-395- 8	8	90	21	19	300
18-395-10	10	112	26	24	420
18-395-13	13	149	33,5	32	720
18-395-16	16	186	42,5	39	1260
18-395-19	19	223	51	40	2400

Exemple de commande — Référence **18-395-5**

Emérillon de levage 2 anneaux, sur roulement

18-40

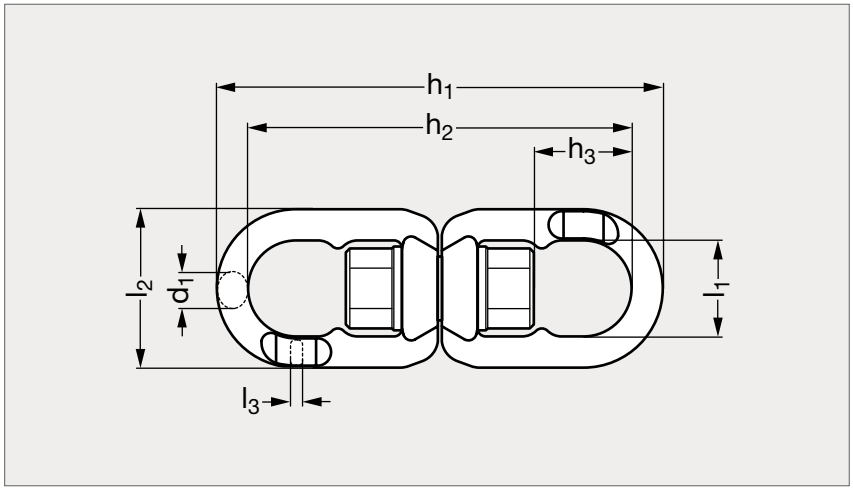



Grade 80, rouge



Grade 100



Grade 80, blanc

MATIÈRE

- Acier allié, trempé et revenu, Grade 80 peinture rouge, ou Grade 100 peinture bleue.
- À terme, la couleur rouge du Grade 80 sera remplacée par la couleur blanche, unique et très visible dans de nombreux cas.
- La charge de rupture est obtenue en multipliant la CMU par le coefficient de sécurité 4.
- Marquages : diamètre de chaîne, code de traçabilité, grade, code article, origine.

UTILISATION

- Émérillon monté sur roulement afin de permettre une rotation sous charge.
- Les émerillons et les autres composants qui y seront rattachés doivent être du même grade.

PRODUITS ASSOCIÉS



Emerillion inox 18-39
Page 1103



Emerillion 2 manilles 18-48
Page 1105



Plaquette d'identification 18-98
Page 1107

Grade 80	d_1	l_1	l_2	l_3	h_1	h_2	h_3	CMU Grade 80 (T)	CMU Grade 100 (T)	Poids (kg)	Grade 100
18-401-11	11	32	56	6	150	126	33	1,12	1,4	0,61	18-402-11
18-401-14	14	37	65	8	181	153	40	2	2,6	1,07	18-402-14
18-401-18	18	48	79	11	226	195	47	3,2	4	1,9	18-402-18
18-401-20	20	58	96	14	268	227	59	5,4	6,8	3,17	18-402-20
18-401-23	23	73	121	17	331	281	67	8,2	10,3	6,44	18-402-23
18-401-28	28	82	132	22	378	328	88	12,8	16	7,75	18-402-28

Exemple de commande

Référence
18-401-11

Emérillon de levage 2 manilles

18-48

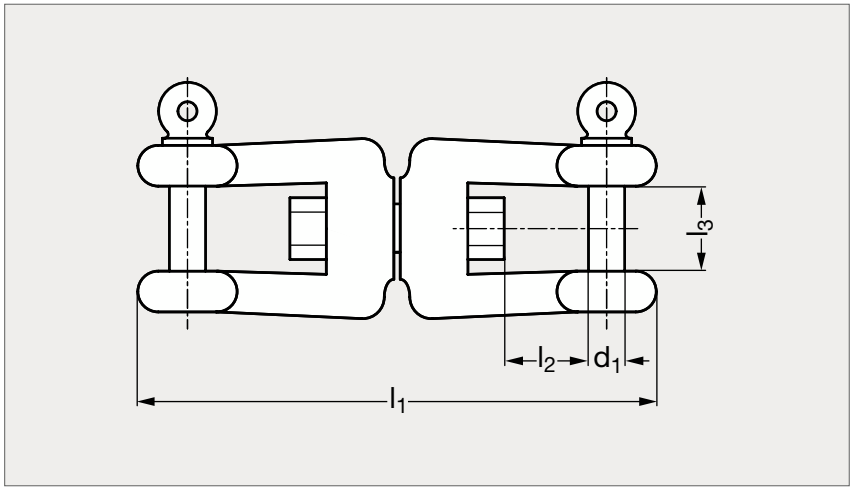

INOX





MATIÈRE

- Dimensions susceptibles de varier, pour toutes dimensions précises, nous consulter.
- Ne pas effectuer de rotation sous charge.
- Inox A4 (AISI 316).
- La charge de rupture est obtenue en multipliant la CMU par le coefficient de sécurité 5.
- Aucun marquage sur le produit.

PRODUITS ASSOCIÉS



Emerillion inox
18-39
Page 1103



Emerillion sur roulement
18-40
Page 1104



Plaquette d'identification
18-98
Page 1107

	d_1	l_1	l_2	l_3	CMU (kg)
18-480- 6	6	65	10	11	160
18-480- 8	8	87	15	17	300
18-480-10	10	111	21	19	420
18-480-13	13	144	26	26	720
18-480-16	16	180	35	31	1260
18-480-19	19	210	40	34	2400

Exemple de commande — Référence **18-480-6**

Ridoir de levage 2 chapes fixes, inox

18-36

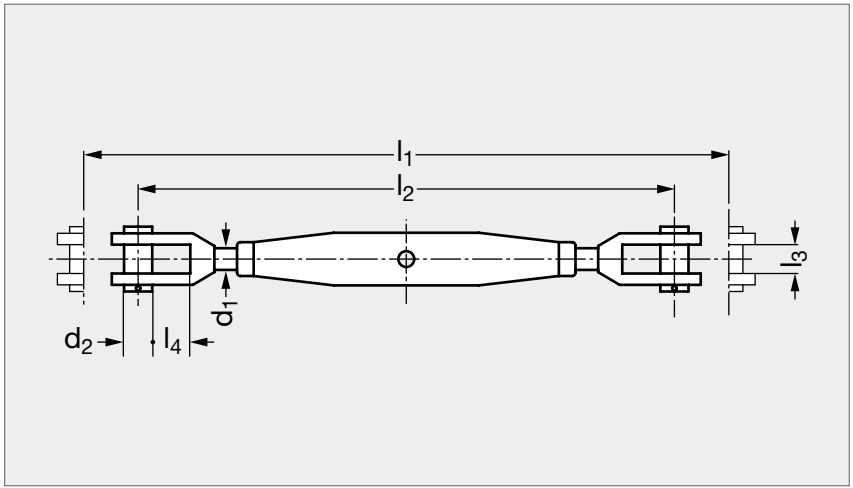





MATIÈRE

- Inox A4 (AISI 316).
- La charge de rupture est obtenue en multipliant la CMU par le coefficient de sécurité 4.

UTILISATION

- Livré avec contre-écrous montés.
- Dimensions susceptibles de varier, pour toutes dimensions précises, nous consulter.

PRODUIT ASSOCIÉ



Plaquette d'identification
18-98
Page 1107

	d_1	d_2	l_1	l_2	l_3	l_4	Charge (kg)
18-365- 5	M 5	5	190	126	6,5	8	150
18-365- 6	M 6	6	211	136	7,5	7	250
18-365- 8	M 8	8	255	170	11	9	360
18-365-10	M10	9	280	195	12	14	500
18-365-12	M12	12	380	260	14	20	650
18-365-14	M14	12	430	300	15	22	790
18-365-16	M16	16	455	315	21	24	980
18-365-20	M20	20	560	410	28	38	1300

Exemple de commande — Référence **18-365-5**

Plaquette d'identification

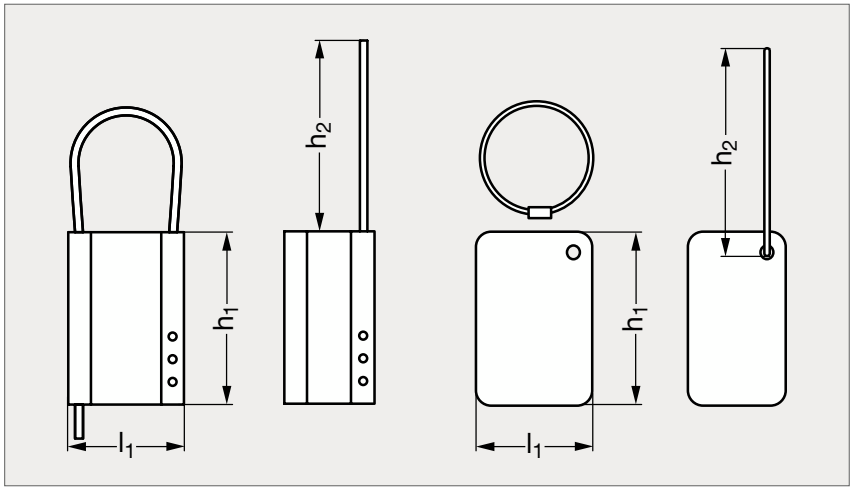



Brut | Rouge | Autres couleurs | Inox

MATIÈRE

- Corps en aluminium anodisé de couleur, aluminium brut ou en inox poli AISI 316.
- Câble en acier ou en inox AISI 316.

UTILISATION

- Se fixe sur tous types d'accessoires afin d'en assurer son suivi et sa traçabilité.

SUR DEMANDE

- Marquage sur 1 ou 2 faces.
- Plaquette sans câble acier.

ALUMINIUM								INOX
Brut	Jaune	Vert	Rouge	Bleu	h_1	h_2	l_1	Poli
18-981-38					38	260	51	
18-981-76	18-982-76	18-983-76	18-984-76	18-985-76	76	222	51	
					80	305	50	18-980-80

Exemple de commande — Référence **18-981-76**

Anneau de levage articulé

18-09

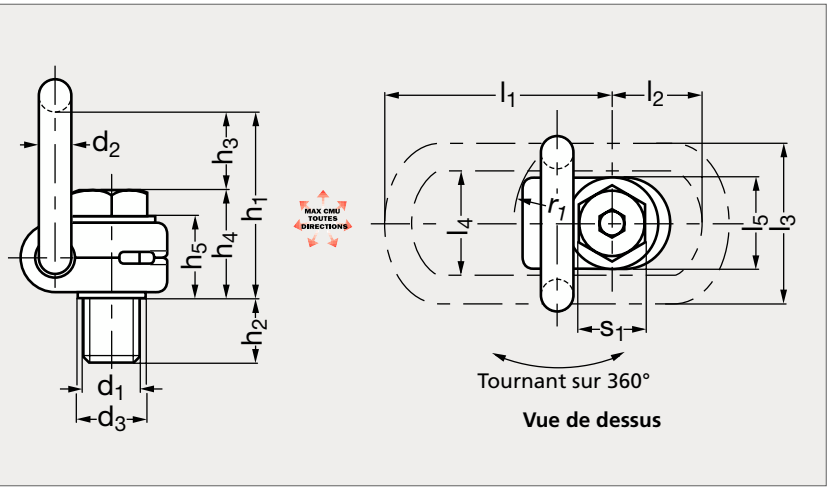



MATIÈRE

- Acier haute résistance Grade 100 et 120.
- Anneau, écrou et vis 100 % testés anti-fissures. Coefficient de sécurité 4.
- Vis avec revêtement anticorrosion spécial (20 fois supérieur à la galvanisation).

UTILISATION

- L'anneau doit être orienté dans le sens de la traction et doit pouvoir se mouvoir librement.
- Anneau monté sur ressort de positionnement anti-bruit.
- Anneau disponible avec une CMU de 8, 10, 15 et 20 tonnes et avec un filetage UNC.
- Se référer à notre site internet pour consulter l'ensemble des informations.

Grade 100	d_1	d_2	d_3	h_1	h_2	h_3	h_4	h_5	l_1	l_2	l_3	l_4	l_5	r_1	s_1	CMU (T)	Couple de serrage max. (N.m)	Grade 120
	M 8	10	24	75	11	40	35	29	75	45	54	34	30	32		0,63	30	18-090- 8
	M10	10	24	75	15	39	36	29	75	45	54	34	30	32		0,9	60	18-090-10
	M12	10	26	75	18	38	37	29	75	45	54	34	32	32		1,35	150	18-090-12
18-090-14	M14	13,5	30	85	21	39	46	36	86	47	56	36	33	38	24	1,2	120	
	M16	13,5	30	85	22	39	46	36	86	47	56	36	33	38		2	150	18-090-16
18-090-18	M18	16,5	45	110	27	55	55	43	113	64	82	54	50	48	30	2	200	
	M20	16,5	45	110	32	55	55	43	113	64	82	54	50	48		3,5	400	18-090-20
18-090-22	M22	16,5	45	110	33	54	56	43	113	64	82	54	50	48	30	2,5	250	
	M24	18	45	125	37	67	58	43	130	78	82	54	50	48		4,5	760	18-090-24
18-090-27	M27	22,5	60	147	39	69	78	61	151	80	103	65	60	67	41	4	400	
	M30	22,5	60	147	49	67	80	61	151	80	103	65	60	67		6,7	1000	18-090-30
18-090-36	M36	22,5	60	146	52	74	72	55	151	80	103	65	60	67	55	7	700	

Exemple de commande — Référence **18-090-8**

Anneau de levage articulé tige longue

18-116

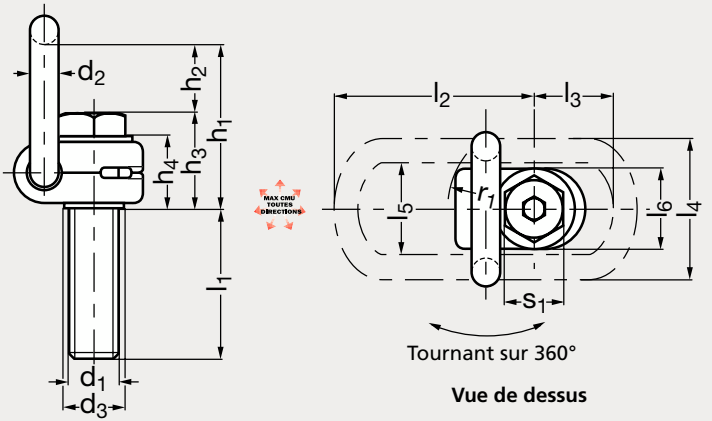



MATIÈRE

- Acier haute résistance Grade 120, revêtement thermochromique pourpre.
- Anneau, écrou et vis 100 % testés anti-fissures. Coefficient de sécurité 4.
- Vis avec revêtement anticorrosion spécial (20 fois supérieur à la galvanisation).

UTILISATION

- L'anneau doit être orienté dans le sens de la traction et doit pouvoir se mouvoir librement.
- Anneau monté sur ressort de positionnement anti-bruit.
- Fournis avec rondelle et écrou.
- Se référer à notre site internet pour consulter l'ensemble des informations.

SUR DEMANDE

- Longueur de tige filetée spécifique : l_1 à préciser, filetage UNC.

	d_1	d_2	d_3	h_1	h_2	h_3	h_4	l_1						l_2	l_3	l_4	l_5	l_6	r_1	CMU (T)	Couple de serrage max. (N.m)
18-1160- 8	M 8	10	24	75	40	35	29	25	30	40	50	60	76	75	45	54	34	30	32	0,63	30
18-1160-10	M10	10	24	75	39	36	29	30	40	50	60	80	96	75	45	54	34	30	32	0,9	60
18-1160-12	M12	10	26	75	38	37	29	36	50	60	80	100	116	75	45	54	34	32	32	1,35	150
18-1160-16	M16	13,5	30	85	39	46	36	50	60	80	100	120	149	86	47	56	36	33	38	2	150
18-1160-20	M20	16,5	45	110	55	55	43	60	80	100	120	150	187	113	64	82	54	50	48	3,5	400
18-1160-24	M24	18	45	125	67	58	43	50	75	100	150	200	222	130	78	82	54	50	48	4,5	760
18-1160-30	M30	22,5	60	147	67	80	61	60	80	100	150	200	279	151	80	103	65	60	67	6,7	1000
18-1160-36	M36	26,5	70	197	97	100	77	80	100	120	150	200	223	205	110	122	82	77	87	8	800

Exemple de commande

Référence - l_1
18-1160-8-25

Anneau de levage articulé à double roulement à bille

18-114

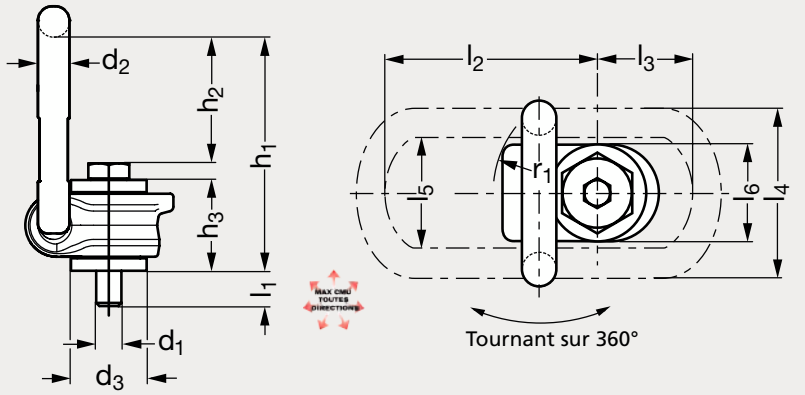



MATIÈRE

- Acier haute résistance Grade 120, revêtement thermochromique pourpre.
- Vis imperdable en acier breveté haute résistance.
- Anneau et vis testés 100 % anti-fissures. Coefficient de sécurité 4.

UTILISATION

- Pivotement de l'axe sur 360° et pivotement de l'anneau sur 180°.
- Pivotable sous charge grâce au double roulement à billes.
- CMU valable dans toutes les directions.
- Bruits absorbés grâce au ressort de positionnement.
- Bruits absorbés grâce au ressort de positionnement.
- Conforme à la norme européenne 2006/42/CE.

SUR DEMANDE

- Longueur de tige filetée spécifique : voir modèle 18-115 page suivante.

	d_1	d_2	d_3	h_1	h_2	h_3	l_1	l_2	l_3	l_4	l_5	l_6	r_1	CMU (T)	Couple de serrage (Nm)	Poids (kg)
18-1140- 8	M 8	10	24	75	40	29	12	75	43	50	34	32	32	0,6	30	0,3
18-1140-10	M10	10	24	74	39	29	15	75	43	50	34	32	32	0,9	60	0,31
18-1140-12	M12	10	26	74	38	29	18	75	43	50	34	32	32	1,35	150	0,34
18-1140-16	M16	13,5	30	84	39	34	24	86	46	54	40	36	38	2,5	150	0,52
18-1140-20	M20	17	45	110	53	45	30	113	61	82	60	54	48	3,5	400	1,3
18-1140-24	M24	18	45	125	66	45	36	130	76	82	60	54	48	4,5	760	1,4
18-1140-30	M30	22,5	55	145	66	60	50	151	79	102	69	63	67	6,7	1000	3,2

Exemple de commande — Référence **18-1140-8**

Anneau de levage articulé à double roulement à bille, tige longue

18-115

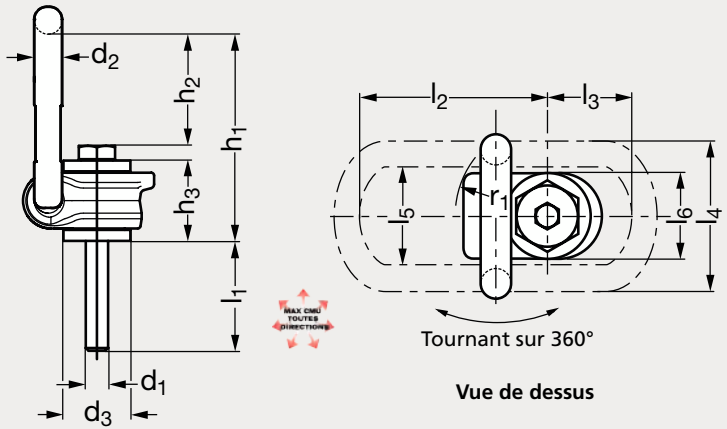



MATIÈRE

- Acier haute résistance Grade 120, revêtement thermochromique pourpre.
- Vis imperdable en acier breveté haute résistance.
- Anneau et vis testés 100 % anti-fissures. Coefficient de sécurité 4.

UTILISATION

- Pivotement de l'axe sur 360° et pivotement de l'anneau sur 180°.
- Pivotable sous charge grâce au double roulement à billes.
- CMU valable dans toutes les directions.
- Bruits absorbés grâce au ressort de positionnement.
- Fournis avec rondelle et écrou.
- Conforme à la norme européenne 2006/42/CE.

SUR DEMANDE

- Longueur de tige filetée spécifique : l_1 à préciser.

	d_1	d_2	d_3	h_1	h_2	h_3	l_1						l_2	l_3	l_4	l_5	l_6	r1	CMU (T)	Couple de serrage (Nm)
18-1150- 8	M 8	10	24	75	40	29	25	30	40	50	60	76	75	43	50	34	32	32	0,6	30
18-1150-10	M10	10	24	74	39	29	30	40	50	60	80	96	75	43	50	34	32	32	0,9	60
18-1150-12	M12	10	26	74	38	29	36	50	60	80	100	116	75	43	50	34	32	32	1,35	150
18-1150-16	M16	13,5	30	84	39	34	50	60	80	100	120	149	86	46	54	40	36	38	2,5	150
18-1150-20	M20	17	45	110	53	45	60	80	100	120	150	187	113	61	82	60	54	48	3,5	400
18-1150-24	M24	18	45	125	66	45	50	75	100	150	200	222	130	76	82	60	54	48	4,5	760
18-1150-30	M30	22,5	55	145	66	60	60	80	100	150	200	279	151	79	102	69	63	66	6,7	1000

Exemple de commande — Référence - l_1 : **18-1150-8-25**

Anneau de levage articulé avec embase à roulement à billes

18-11

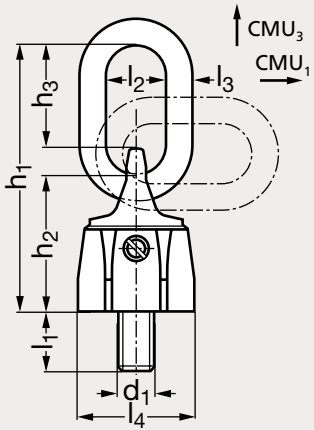

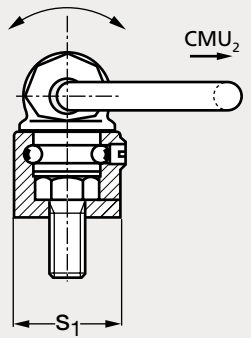





MATIÈRE

- Acier haute résistance Grade 100, poudrage époxy rose. Roulement à billes
- Anneau et vis testés 100 % anti-fissures. Coefficient de sécurité 4

UTILISATION

- L'anneau s'utilise dans de multiples directions de traction.
- Anneau disponible avec une CMU jusqu'à 50 tonnes.
- Se référer à notre site internet pour consulter l'ensemble des informations.

Filetage métrique	d_1 métrique	d_1 UNC	h_1	h_2	h_3	l_1 métrique	l_1 UNC	l_2	l_3	l_4	s_1	CMU_1 (T)	CMU_2 (T)	CMU_3 (T)	Filetage UNC
18-110- 8	M 8	5/16"	76	36	31	13	13	29	8	30	28	0,3	0,4	0,6	18-112-5/16"
18-110-10	M10	3/8"	78	38	31	17	17	29	8	33,5	30	0,45	0,6	0,9	18-112-3/8"
18-110-12	M12	1/2"	107	47	49	21	21	35	10	42	36	0,6	0,75	1,2	18-112-1/2"
18-110-14	M14		114	56	46	21		38	13	48	41	1	1,25	2	
18-110-16	M16	5/8"	114	56	46	25	29	38	13	48	41	1,3	1,5	2,6	18-112-5/8"
18-110-18	M18		137	67	54	27		35	13	62	55	1,8	2	3,6	
18-110-20	M20	3/4"	137	67	54	33	28	35	13	62	55	2	2,5	4	18-112-3/4"
18-110-22	M22		137	67	54	33		35	13	62	55	2	2,5	4	
18-110-24	M24	1"	173	88	66	40	38	40	18	81	70	3,5	4	7	18-112-1"
18-110-27	M27		173	88	66	41		40	18	81	70	3,5	4	7	
18-110-30	M30	1 1/4"	221	106	90	50	47	50	22	99	85	5	6	10	18-112-1 1/4"

Exemple de commande — **Référence** **18-110-8**

Anneau de levage articulé avec embase à roulement à billes, tige longue

18-117

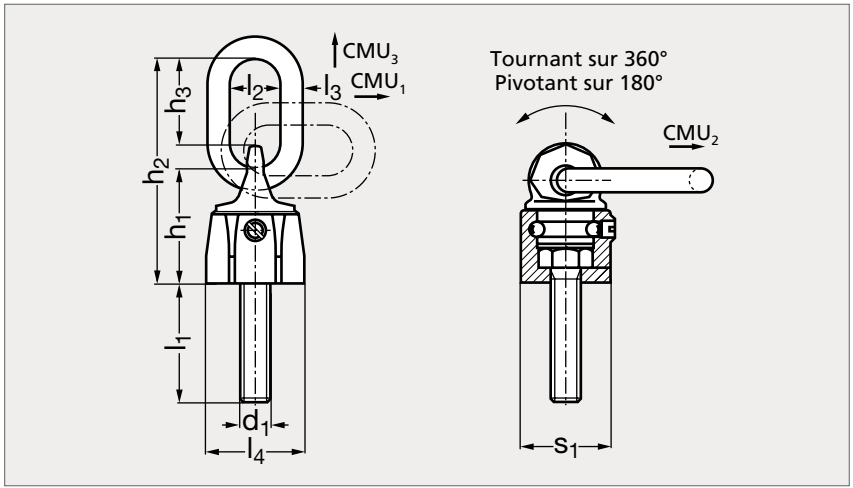



MATIÈRE

- Acier haute résistance Grade 100, poudrage époxy rose. Roulement à billes.
- Anneau et vis testés 100 % anti-fissures. Coefficient de sécurité 4.

UTILISATION

- L'anneau s'utilise dans de multiples directions de traction.
- Les valeurs indiquées de la CMU_1 correspondent au cas le plus défavorable possible.
- La surface de vissage doit être bien plane. Fournis avec rondelle et écrou.
- Conforme à la norme européenne 2006/42/CE.

SUR DEMANDE

- CMU jusqu'à 50 tonnes.
- Longueur de tige filetée spécifique : l_1 à préciser.

	d_1	h_1	h_2	h_3	l_1						l_2	l_3	l_4	s_1	CMU_1 (T)	CMU_2 (T)	CMU_3 (T)
18-1170- 8	M 8	76	36	31	25	30	40	50	60	102	29	8	30	28	0,3	0,4	0,6
18-1170-10	M10	78	38	31	30	40	50	60	80	122	29	8	33,5	30	0,45	0,6	0,9
18-1170-12	M12	107	47	49	36	50	60	80	100	140	35	10	42	36	0,6	0,75	1,2
18-1170-16	M16	114	56	46	50	60	80	100	150	180	38	13	48	41	1,3	1,5	2,6
18-1170-20	M20	137	67	54	50	80	100	150	200	223	35	13	62	55	2	2,5	4
18-1170-24	M24	173	88	66	50	75	100	150	200	257	40	18	81	70	3,5	4	7
18-1170-30	M30	221	106	90	60	80	100	150	200	330	50	22	99	85	5	6	10

Exemple de commande

Référence - l_1

18-1170-8-25

Anneau de levage articulé avec embase à roulement à billes, charges lourdes

18-11

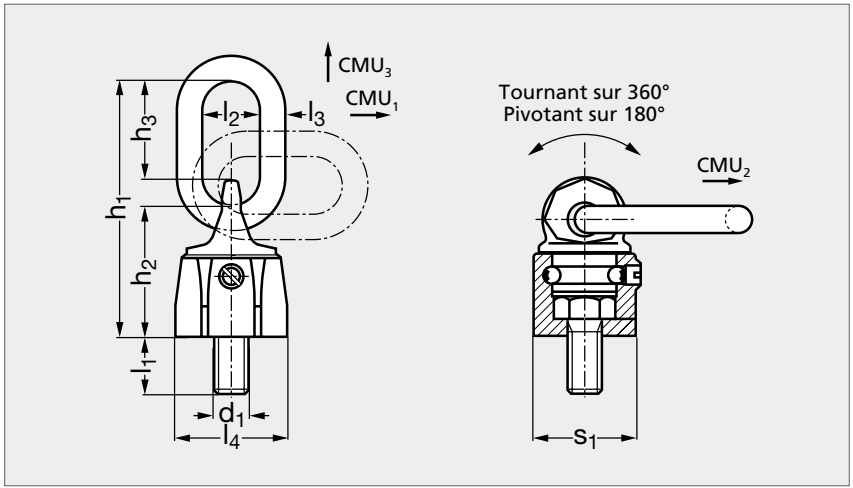



MATIÈRE

- Acier haute résistance Grade 100, poudrage époxy rose. Roulement à billes.
- Anneau et vis testés 100% anti-fissures. Coefficient de sécurité 4.

UTILISATION

- L'anneau s'utilise dans de multiples directions de traction.
- Les valeurs indiquées de la CMU1 correspondent au cas le plus défavorable possible.
- La surface de vissage doit être bien plane.
- Conforme à la norme européenne 2006/42/CE.

SUR DEMANDE

- CMU jusqu'à 50 tonnes.
- Filetage UNC.

	d_1	l_1	l_2	l_3	l_4	h_1	h_2	h_3	s_1	CMU_1 (T)	CMU_2 (T)	CMU_3 (T)
18-110-36	M36	54	50	22	90	208	94	86	80	8	10	15
18-110-42	M42	63	65	26	98	234	95	111	85	12	13	17
18-110-45	M45	67	65	26	98	234	95	111	85	12	15	18
18-110-48	M48	68	65	26	98	234	95	111	85	13	16	18
18-110-52	M52	78	70	32	120	271	120	119	95	14	20	25
18-110-56	M56	84	70	32	120	271	120	119	95	16	22	28
18-110-64	M64	94	70	32	120	271	120	119	95	16	25	28

Exemple de commande — Référence **18-110-36**

Anneau de levage articulé à tige filetée acier, grade 80

18-119

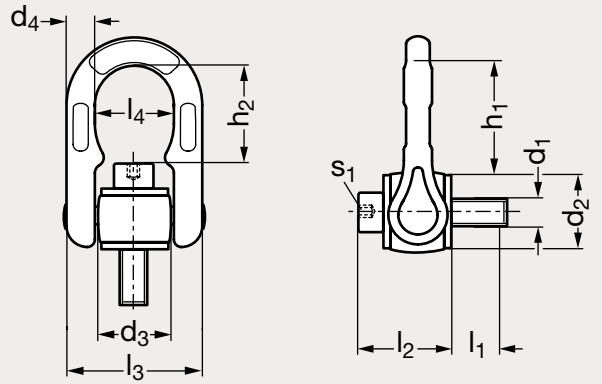



Acier, rouge



Acier, blanc

MATIÈRE

- Acier allié, grade 80, trempé et revenu, peint en rouge.
- À terme, la couleur rouge du Grade 80 sera remplacée par la couleur blanche, unique et très visible dans de nombreux cas.
- Coefficient de sécurité 5.

UTILISATION

- Idéal pour les levages nécessitant une rotation.
- La double articulation permet un alignement parfait avec l'élingue.
- Attention : la charge appliquée dépend de l'angle d'orientation de l'anneau, nous consulter.
- Anneau disponible avec une CMU de 10 (M36, M39) et 12,5 tonnes (M42).

Filetage métrique	d_1	d_1 métrique	d_2	d_3	d_4	l_1	l_2	l_3	l_4	h_1	h_2	s_1	CMU (T) métrique	CMU (T) UNC	Filetage UNC
18-1190- 8	M 8	5/16"	34	38	13	18	35	68	35	43	41	6	0,4	0,4	18-1192-516
18-1190-10	M10	3/8"	34	38	13	18	37	68	35	43	39	8	0,7	0,6	18-1192- 38
18-1190-12	M12	1/2"	34	38	13	2224	39	68	35	43	36	10	1	1	18-1192- 12
18-1190-14	M14		34	38	13	22	42	68	35	43	35	12	1,3		
18-1190-16	M16	5/8"	34	38	13	2831	43	68	35	52	42	1413	1,6	1,7	18-1192- 58
18-1190-18	M18		34	38	13	28	45	68	35	52	40	14	2		
18-1190-20	M20	3/4"	34	38	13	3231	47	68	35	52	38	1716	2,5	2,5	18-1192- 34
18-1190-22	M22	7/8"	49	56	20	3337	69	105	53	71	57	1719	3	3,5	18-1192- 78
18-1190-24	M24	1"	49	56	20	3943	71	105	53	71	55	19	4	4,5	18-1192- 1
18-1190-27	M27		49	56	20	45	65	105	53	71	61	19	5		
18-1190-30	M30		49	56	20	45	65	105	53	71	61	19	6,3		
18-1190-33	M33		68	77	30	54	83	146	71	98	87	19	7		

Exemple de commande

Référence

18-1190-8

Anneau de levage articulé à tige filetée longue acier, grade 80

18-120

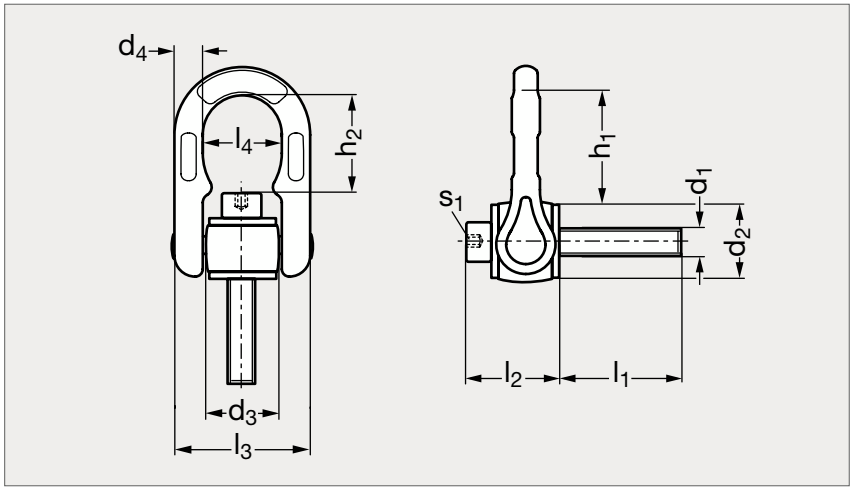



Acier, rouge



Acier, blanc

MATIÈRE

- Acier allié, grade 80, trempé et revenu, peint en rouge.
- À terme, la couleur rouge du Grade 80 sera remplacée par la couleur blanche, unique et très visible dans de nombreux cas.
- Coefficient de sécurité 5.

UTILISATION

- Idéal pour les levages nécessitant une rotation.
- La double articulation permet un alignement parfait avec l'élingue.
- Attention : la charge appliquée dépend de l'angle d'orientation de l'anneau, nous consulter.

	d_1	d_2	d_3	d_4	l_1		l_2	l_3	l_4	h_1	h_2	s_1	CMU (T)
18-1200- 8	M 8	34	38	13	52	92	35	68	35	43	41	6	0,4
18-1200-10	M10	34	38	13	62	125	37	68	35	43	39	8	0,7
18-1200-12	M12	34	38	13	62	125	39	68	35	43	36	10	1
18-1200-16	M16	34	38	13	92	172	43	68	35	52	42	14	1,6
18-1200-20	M20	34	38	13	112	172	47	68	35	52	38	17	2,5
18-1200-24	M24	49	56	20	112	172	71	105	53	71	55	19	4
18-1200-27	M27	49	56	20	90		65	105	53	71	61	19	5
18-1200-30	M30	49	56	20	90	240	65	105	53	71	61	19	6,3
18-1200-36	M36	68	77	30	110		84	146	71	98	87	19	10
18-1200-42	M42	68	77	30	120		84	146	71	98	87	19	12,5

Exemple de commande

Référence - l_1

18-1200-8-52

Anneau de levage articulé à tige filetée

18-100

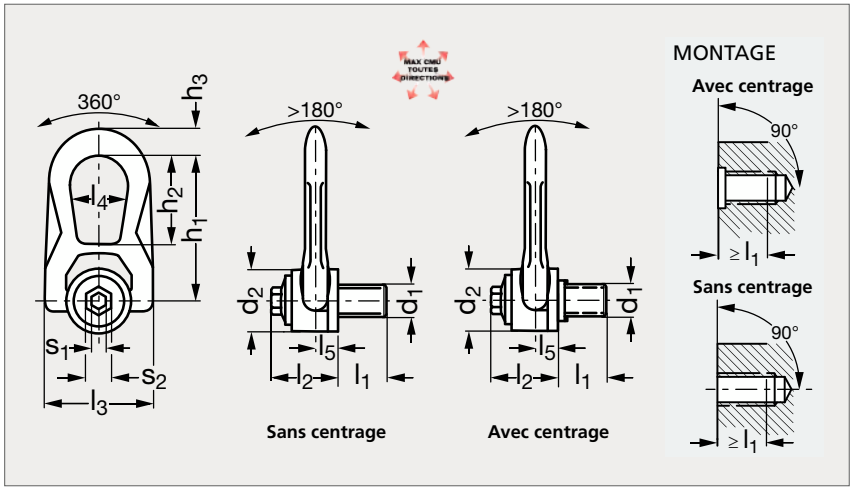



Sans centrage



Avec centrage (sur demande)

MATIÈRE

- Acier haute résistance classe > 8. Coefficient de sécurité 4.

UTILISATION

- La double articulation permet un alignement parfait avec l'élingue.
- Possibilité de serrage par clé Allen ou par clé plate.
- Anneau disponible avec une CMU jusqu'à 9 tonnes (M42).
- Version avec bague de centrage sur demande.
- Se référer à notre site internet pour consulter l'ensemble des informations.

	d_1	d_2	l_1	l_2	l_3	l_4	l_5	h_1	h_2	h_3	s_1	s_2	CMU (T)	Poids (kg)
18-1001- 05	M 5	30	15	33	53	27	9,5	68	38	14	4	16	0,1	0,3
18-1001- 06	M 6	30	15	33	53	27	9,5	68	38	14	5	16	0,2	0,3
18-1001- 08	M 8	30	15	33	53	27	9,5	68	38	14	8	16	0,5	0,3
18-1001- 10	M10	30	18	33	53	27	9,5	68	38	14	8	16	0,9	0,3
18-1001- 12	M12	30	21	33	53	27	9,5	68	38	14	8	16	1,3	0,3
18-1001- 14	M14	45	23	45	76	38	13	93	53	17	8	20	1,8	0,9
18-1001- 16	M16	45	27	45	76	38	13	93	53	17	8	20	2,3	0,9
18-1001- 18	M18	45	27	45	76	38	13	93	53	17	8	20	2,3	0,9
18-1001-202	M20	45	30	45	76	38	13	93	53	17	8	20	2,5	0,9
18-1001-203	M20	60	25	62	115	55	19	138	83	25	14	24	3,2	2,6
18-1001- 22	M22	60	33	62	115	55	19	138	83	25	14	24	4,5	2,6
18-1001- 24	M24	60	36	62	115	55	19	138	83	25	14	24	5,5	2,6

Exemple de commande — Référence **18-1001-4**

Anneau de levage articulé à tige filetée, inox

18-101

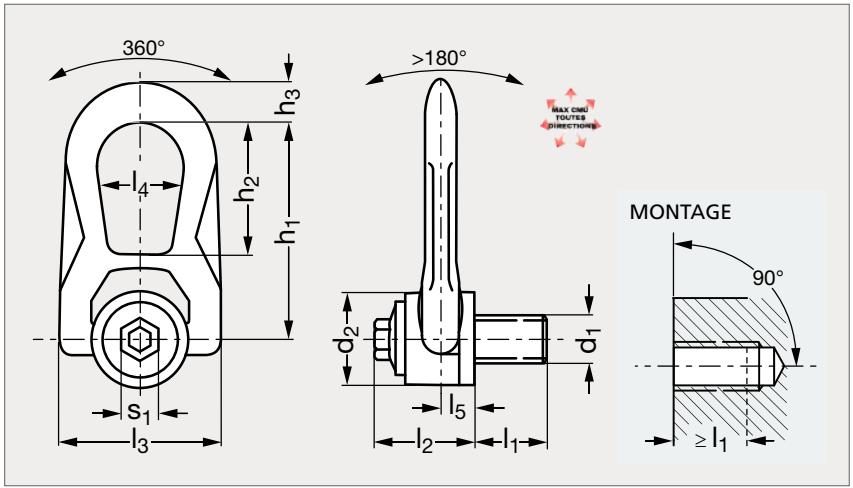





MATIÈRE

- Inox. Coefficient de sécurité 4.

UTILISATION

- Idéal pour les levages nécessitant une rotation. La double articulation permet un alignement parfait avec l'élingue.
- Serrage par clé Allen.
- Cette version inoxydable permet une utilisation en milieux humides, corrosifs, marins, chimiques, agricoles...

	d_1	d_2	l_1	l_2	l_3	l_4	l_5	h_1	h_2	h_3	s_1	CMU (T)
18-1010- 8	M 8	30	16	30	53	28	9,5	69	39	13	13	0,3
18-1010-10	M10	30	16	31	53	28	9,5	69	39	13	17	0,5
18-1010-12	M12	30	19	30	53	28	9,5	69	39	13	19	0,8
18-1010-14	M14	45	19	44	77	38	13	94	54	17	21	1
18-1010-16	M16	45	29	44	77	38	13	94	54	17	24	1,5
18-1010-18	M18	45	26	44	77	38	13	94	54	17	27	1,5
18-1010-20	M20	45	30	43	77	38	13	94	54	17	30	1,6
18-1010-22	M22	60	30	62	117	55	19	138	83	25	34	2
18-1010-24	M24	60	42	62	117	55	19	138	83	25	35	2,7
18-1010-27	M27	60	47	62	117	55	19	138	83	25	41	2,8
18-1010-30	M30	60	47	62	117	55	19	138	83	25	45	3

Exemple de commande — Référence **18-1010-8**

Anneau de levage articulé taraudé

18-102

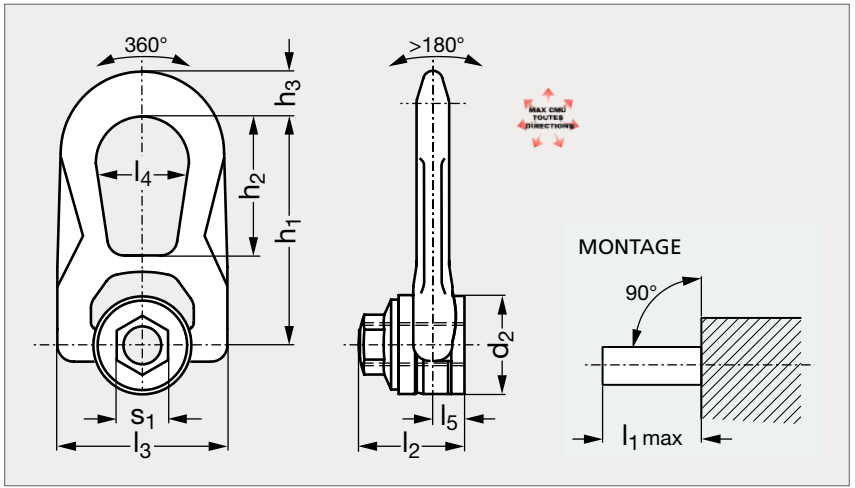



MATIÈRE

- Acier haute résistance classe > 8.
- Coefficient de sécurité 4.

UTILISATION

- Idéal pour les levages nécessitant une rotation.
- La double articulation permet un alignement parfait avec l'élingue.

SUR DEMANDE

- Autres variantes de taraudage, trou lisse...

	d_1	d_2	l_1 max.	l_2	l_3	l_4	l_5	h_1	h_2	h_3	s_1	CMU (T)	Poids (kg)
18-1020- 8	M 8	45	45	45	76	38	13	93	53	17	20	0,5	0,9
18-1020-10	M10	45	45	45	76	38	13	93	53	17	20	0,9	0,9
18-1020-12	M12	45	45	45	76	38	13	93	53	17	20	1,3	0,9
18-1020-14	M14	45	45	45	76	38	13	93	53	17	20	1,8	0,9
18-1020-16	M16	45	45	45	76	38	13	93	53	17	20	2,3	0,9
18-1020-18	M18	60	62	62	115	55	19	138	83	25	24	2,3	2,6
18-1020-20	M20	60	62	62	115	55	19	138	83	25	24	2,5	2,6
18-1020-22	M22	60	62	62	115	55	19	138	83	25	24	4,5	2,6

Exemple de commande — Référence **18-1020-8**

Anneau de levage articulé taraudé, inox

18-103

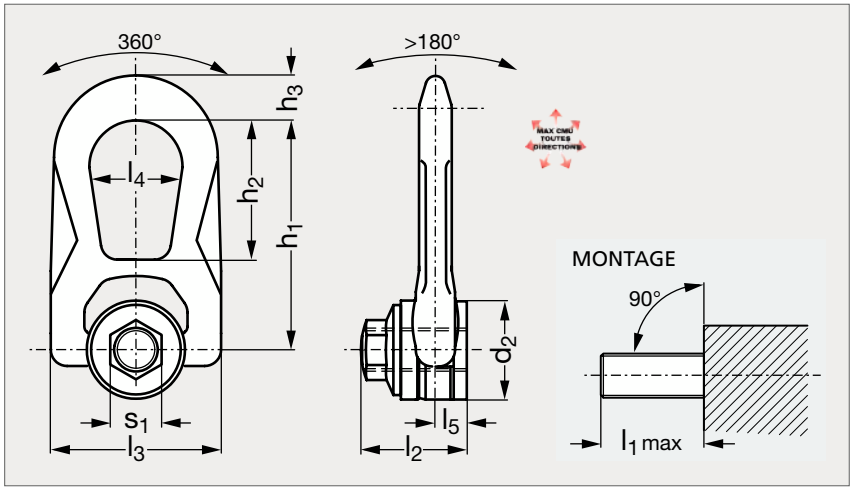

INOX



MATIÈRE

- Inox.
- Coefficient de sécurité 4.

UTILISATION

- Idéal pour les levages nécessitant une rotation. La double articulation permet un alignement parfait avec l'élingue.
- Cette version inoxydable permet une utilisation en milieux humides, corrosifs, marins, chimiques, agricoles...

SUR DEMANDE

- Autres variantes de taraudage, trou lisse...

	d_1	d_2	l_1 max.	l_2	l_3	l_4	l_5	h_1	h_2	h_3	s_1	CMU (T)	Poids (Kg)
18-1030- 8	M 8	45	43	43	76	38	13	93	53	17	20	0,3	0,9
18-1030-10	M10	45	43	43	76	38	13	93	53	17	20	0,5	0,9
18-1030-12	M12	45	43	43	76	38	13	93	53	17	20	0,8	0,9
18-1030-14	M14	45	43	43	76	38	13	93	53	17	20	1	0,9
18-1030-16	M16	45	43	43	76	38	13	93	53	17	20	1,5	0,9
18-1030-18	M18	58	62	62	115	56	19	138	83	25	24	1,5	2,6
18-1030-20	M20	58	62	62	115	56	19	138	83	25	24	1,6	2,6
18-1030-22	M22	58	62	62	115	56	19	138	83	25	24	2	2,6

Exemple de commande — Référence **18-1030-8**

Anneau de levage articulé à tige filetée, charges lourdes

18-105

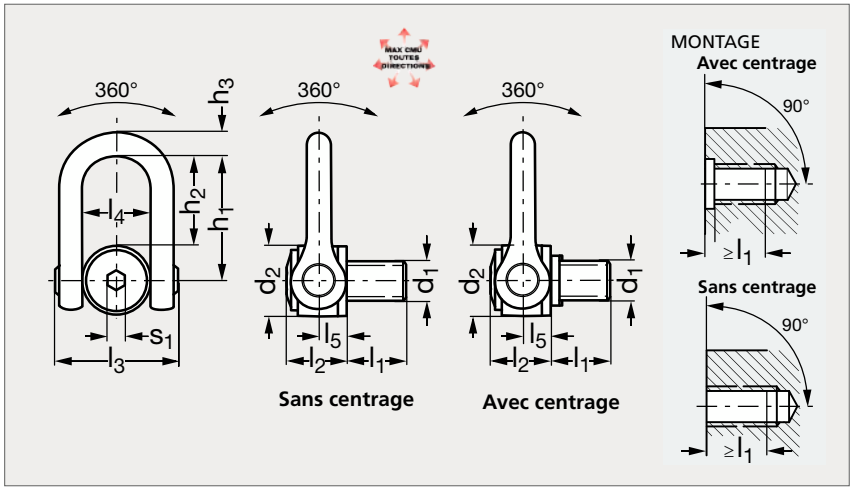



Sans centrage



Avec centrage (sur demande)

MATIÈRE

- Acier haute résistance classe > 8.
- Coefficient de sécurité 4.

UTILISATION

- Idéal pour les levages nécessitant une rotation.
- La double articulation permet un alignement parfait avec l'élingue.
- Serrage par clé Allen.
- Version avec bague de centrage sur demande.
- Se référer à notre site internet pour consulter l'ensemble des informations.

Pas standard	d_1 Standard	d_1 Pas fin	d_2	l_1	l_2	l_3	l_4	l_5	h_1	h_2	h_3	s_1	CMU (T)	Poids (kg)	Pas fin
18-1051-24	M24		70	36	61	149	73	31	139	104	33	19	5,5	5,4	
18-1051-30	M30		70	45	61	149	73	31	139	104	33	19	8,5	5,5	
18-1051-33	M33		70	50	61	149	73	31	139	104	33	19	10,5	5,5	
18-1051-36	M36	M36x3	70	54	61	149	73	31	139	104	33	19	12	5,5	18-1053-36
18-1051-39	M39		70	58	61	149	73	31	139	104	33	19	14	5,7	
18-1051-42	M42	M42x3	70	63	61	149	73	31	139	104	33	19	15	5,8	18-1053-42
18-1051-45	M45		70	63	61	149	73	31	139	104	33	19	16	5,9	
18-1051-48	M48	M48x4	90	68	79	182	91	38	170	125	45	19	20	11	18-1053-48
18-1051-52	M52		90	68	79	182	91	38	170	125	45	19	20	11,2	
18-1051-56	M56	M56x4	90	78	79	182	91	38	170	125	45	19	25	11,3	18-1053-56
18-1051-64	M64	M64x4	95	90	79	182	91	38	172,5	125	45	19	32,1	12,2	18-1053-64

Exemple de commande

Référence

18-1051-24

Anneau de levage articulé à tige filetée, charges lourdes, inox

18-111

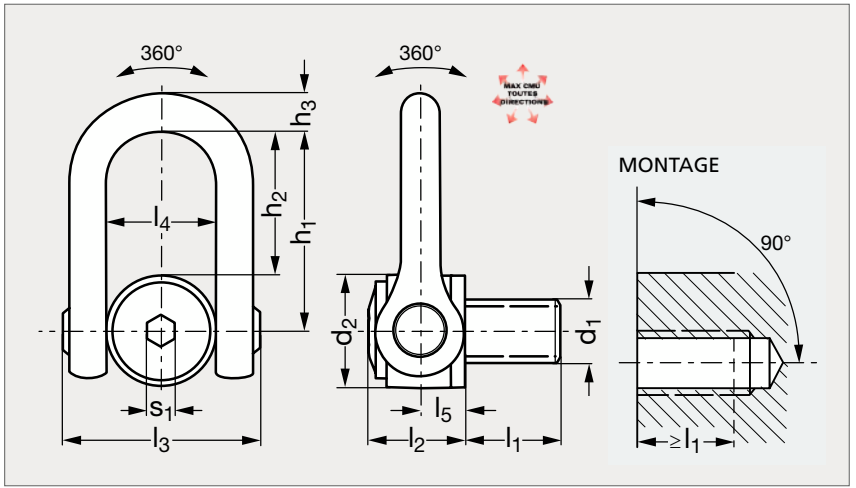



MATIÈRE

- Inox. Coefficient de sécurité de 4.

UTILISATION

- Idéal pour les levages à fortes charges nécessitant une rotation ou un retournement.
- La double articulation permet un alignement parfait avec l'élingue.
- Se référer à notre site internet pour consulter l'ensemble des informations.

SUR DEMANDE

- Pas spéciaux, tige filetée avec longueurs spéciales...

Pas standard	d_1 Standard	d_1 Pas fin	d_2	l_1	l_2	l_3	l_4	l_5	h_1	h_2	h_3	s_1	CMU (T)	Poids (Kg)	Pas fin
18-1111-24	M24		70	36	61	149	73	31	139	104	30	19	2,7	5,2	
18-1111-30	M30		70	45	61	149	73	31	139	104	30	19	3,5	5,2	
18-1111-33	M33		70	50	61	149	73	31	139	104	30	19	3,5	5,2	
18-1111-36	M36	M36x3	70	54	61	149	73	31	139	104	30	19	5	5,2	18-1112-36
18-1111-39	M39		70	54	61	149	73	31	139	104	30	19	5	5,4	
18-1111-42	M42	M42x3	70	63	61	149	73	31	139	104	30	19	6	5,4	18-1112-42
18-1111-45	M45		70	63	61	149	73	31	139	104	30	19	6	5,7	
18-1111-48	M48	M48x4	90	68	79	182	91	38	170	125	41	19	6,4	11	18-1112-48
18-1111-52	M52		90	68	79	182	91	38	170	125	41	19	6,4	12,2	
18-1111-56	M56	M56x4	90	78	79	182	91	38	170	125	41	19	8	11,4	18-1112-56

Exemple de commande — Référence **18-1111-24**

Anneau de levage articulé taraudé, charges lourdes

18-112

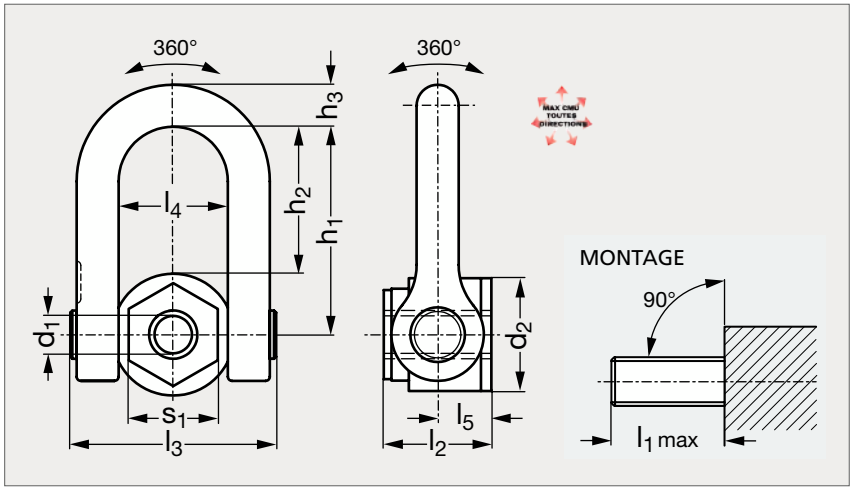



MATIÈRE

- Acier haute résistance classe > 8. Coefficient de sécurité de 4.

UTILISATION

- Idéal pour les levages à fortes charges nécessitant une rotation ou un retournement.
- La double articulation permet un alignement parfait avec l'élingue.
- L'anneau possède un très large passage pour la manille.

SUR DEMANDE

- Autres variantes de taraudage, trou lisse, CMU supérieure.

	d_1	d_2	l_1 max.	l_2	l_3	l_4	l_5	h_1	h_2	h_3	s_1	CMU (T)	Poids (Kg)
18-1120-24	M24	70	66	66	149	73	31	139	104	33	50	5,5	5,8
18-1120-27	M27	70	66	66	149	73	31	139	104	33	50	6,5	5,8
18-1120-30	M30	70	66	66	149	73	31	139	104	33	50	8,5	5,8
18-1120-33	M33	70	66	66	149	73	31	139	104	33	50	10,5	5,8
18-1120-36	M36	70	66	66	149	73	31	139	104	33	50	12	5,8
18-1120-39	M39	95	89	89	182	91	38	172,5	125	45	60	14	12
18-1120-42	M42	95	89	89	182	91	38	172,5	125	45	60	15	12
18-1120-45	M45	95	89	89	182	91	38	172,5	125	45	60	16	12
18-1120-48	M48	95	89	89	182	91	38	172,5	125	45	60	20	12
18-1120-52	M52	95	89	89	182	91	38	172,5	125	45	60	21	12

Exemple de commande — Référence **18-1120-24**

Anneau de levage articulé taraudé, charges lourdes, inox

18-113

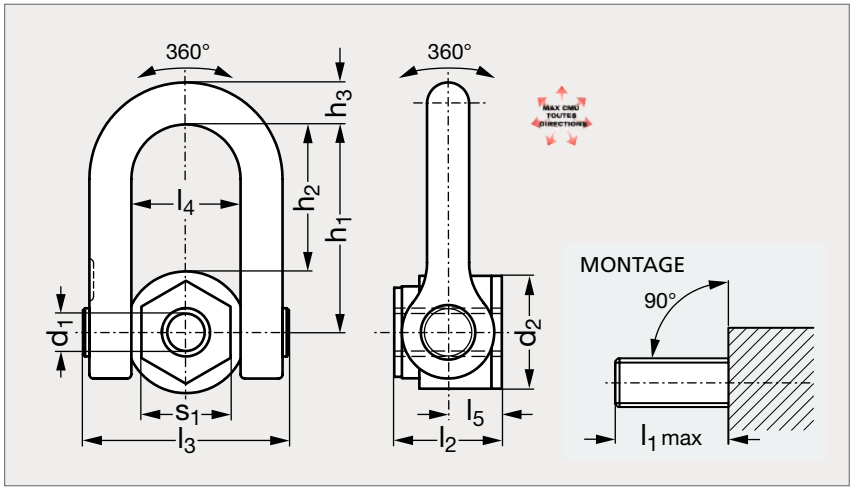



MATIÈRE

- Inox.
- Coefficient de sécurité 5.

UTILISATION

- Idéal pour les levages à fortes charges nécessitant une rotation ou un retournement.
- La double articulation permet un alignement parfait avec l'élingue.
- L'anneau possède un très large passage pour la manille.

SUR DEMANDE

- Autres variantes de taraudage, trou lisse, CMU supérieure.

PRODUITS ASSOCIÉS



Anneau charges lourdes acier 18-112
Page 1123



Plaquette d'identification 18-98
Page 1107

	d_1	d_2	l_1 max.	l_2	l_3	l_4	l_5	h_1	h_2	h_3	s_1	CMU (T)	Poids (Kg)
18-1130-24	M24	70	66	66	149	73	31	139	104	30	50	2,7	5,8
18-1130-30	M30	70	66	66	149	73	31	139	104	30	50	3,5	5,8
18-1130-33	M33	70	66	66	149	73	31	139	104	30	50	3,5	5,8
18-1130-36	M36	70	66	66	149	73	31	139	104	30	50	5	5,8

Exemple de commande

Référence

18-1130-24

Anneau de levage articulé

18-106

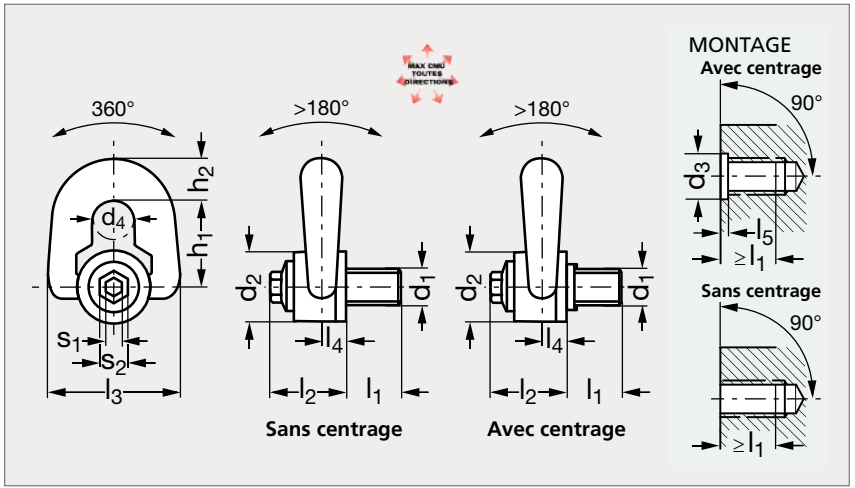



Sans centrage



Avec centrage

MATIÈRE

- Acier haute résistance classe > 8.
- Coefficient de sécurité 5.

UTILISATION

- Idéal pour les levages nécessitant une rotation.
- Possibilité d'adapter des accessoires de levage tels qu'un anneau, un câble, une corde...
- Serrage par clé Allen ou par clé plate.
- La version avec centrage permettant de renforcer la résistance de l'axe lorsque l'anneau est fixé latéralement sur la pièce à déplacer.

Sans centrage	d_1	d_2	d_3	Tolérance d_3	d_4	l_1	l_2	l_3	l_4	l_5 $^{+1}_{+0,5}$	h_1	h_2	s_1	s_2	CMU (T)	Poids (kg)	Avec centrage
18-1061- 8	M 8	30	16	$^{+0,25}_{0}$	19	14	33	58	9,5	3	37	19	8	16	0,3	0,3	18-1062- 8
18-1061-10	M10	30	20	$^{+0,25}_{0}$	19	17	33	58	9,5	3	37	19	8	16	0,6	0,3	18-1062-10
18-1061-12	M12	30	20	$^{+0,25}_{0}$	19	21	33	58	9,5	3	37	19	8	16	1	0,3	18-1062-12
18-1061-14	M14	45	20	$^{+0,25}_{0}$	25	23	45	79	13	3	54	27	8	20	1,3	0,9	18-1062-14
18-1061-16	M16	45	20	$^{+0,25}_{0}$	25	27	45	79	13	3	54	27	8	20	1,6	0,9	18-1062-16
18-1061-18	M18	45	30	$^{+0,30}_{0}$	25	27	45	79	13	3	54	27	8	20	2	1	18-1062-18
18-1061-20	M20	45	30	$^{+0,30}_{0}$	25	30	45	79	13	3	54	27	8	20	2,5	1	18-1062-20

Exemple de commande — Référence **18-1061-8**

Anneau de levage articulé à maille libre

18-107

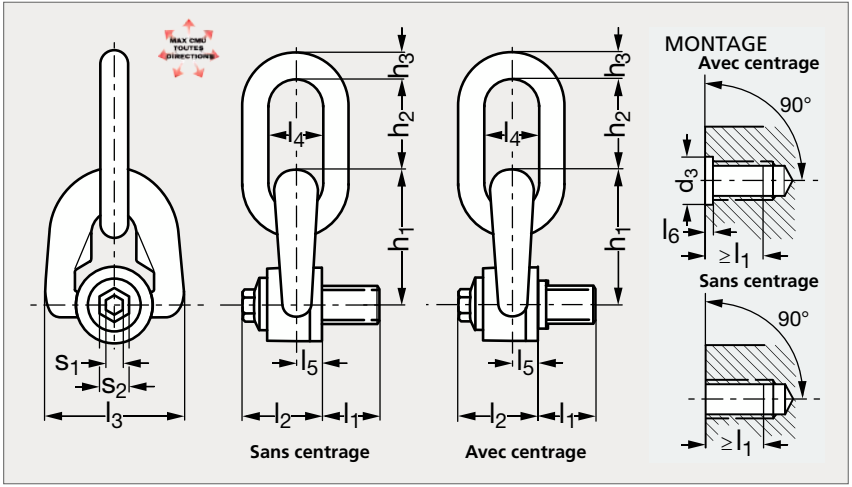



Sans centrage



Avec centrage

MATIÈRE

- Acier haute résistance classe > 8.
- Coefficient de sécurité 5, sauf pour les anneaux de CMU 20 et 22T, coefficient de sécurité 4.

UTILISATION

- Idéal pour les levages nécessitant une rotation. Permet d'éloigner le crochet à attacher à la maille libre, de l'objet à lever.
- Possibilité de serrage par clé Allen ou par clé plate.
- Disponible avec une CMU de 12,5, 20 et 22 tonnes.

Sans centrage	d_1	d_2	d_3	Tolérance d_3	l_1	l_2	l_3	l_4	l_5	l_6 $^{+1}_{+0,5}$	h_1	h_2	h_3	s_1	s_2	CMU (T)	Poids (kg)	Avec centrage
18-1071- 8	M 8	30	16	$^{+0,25}_{0}$	14	33	58	25	9,5	3	56	41	10	8	16	0,3	0,4	18-1072- 8
18-1071-10	M10	30	20	$^{+0,25}_{0}$	17	33	58	25	9,5	3	56	41	10	8	16	0,6	0,4	18-1072-10
18-1071-12	M12	30	20	$^{+0,25}_{0}$	21	33	58	25	9,5	3	56	41	10	8	16	1	0,4	18-1072-12
18-1071-14	M14	45	20	$^{+0,25}_{0}$	23	45	79	37	13	3	81	56	14	8	20	1,3	1,1	18-1072-14
18-1071-16	M16	45	20	$^{+0,25}_{0}$	27	45	79	37	13	3	81	56	14	8	20	1,6	1,2	18-1072-16
18-1071-18	M18	45	30	$^{+0,30}_{0}$	27	45	79	37	13	3	81	56	14	8	20	2	1,2	18-1072-18
18-1071-20	M20	45	30	$^{+0,30}_{0}$	30	45	79	37	13	3	81	56	14	8	20	2,5	1,2	18-1072-20
18-1071-22	M22	60	30	$^{+0,30}_{0}$	33	62	106	45	19	4	105	80	20	14	24	3	2,8	18-1071-22
18-1071-24	M24	60	30	$^{+0,30}_{0}$	36	62	106	45	19	4	105	80	20	14	24	4	2,9	18-1071-24
18-1071-27	M27	60	30	$^{+0,30}_{0}$	36	62	106	45	19	4	105	80	20	14	24	5	2,9	18-1071-27
18-1071-30	M30	60	36	$^{+0,30}_{0}$	45	62	106	45	19	4	105	80	20	14	24	6,3	3	18-1071-30
18-1071-36	M36	80	48	$^{+0,50}_{+0,10}$	54	81	148	71	26,5	6	140	111	30	19	30	10	7,6	18-1071-36

Exemple de commande

Référence

18-1071-8

Anneau de levage articulé avec crochet

18-108

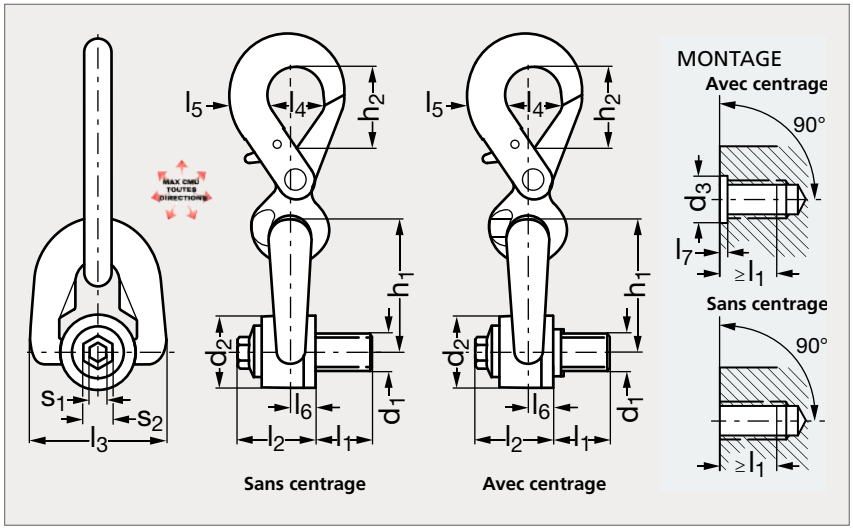



Sans centrage



Avec centrage

MATIÈRE

- Acier haute résistance classe > 8. Coefficient de sécurité 5.

UTILISATION

- Idéal pour les levages nécessitant une rotation. Cet anneau combine un anneau de levage à double articulation avec un crochet.
- Crochet à verrouillage automatique pour une meilleure sécurité.
- Compatible avec tous les systèmes de fixation : chaînes, câbles, élingues textiles...
- Gain de temps car ne nécessite pas d'éléments de raccord.
- Possibilité de serrage par clé Allen ou par clé plate.
- La version avec centrage permet de renforcer la résistance de l'axe lorsque l'anneau est fixé latéralement sur la pièce à déplacer.

Sans centrage	d_1	d_2	d_3	Tolérance d_3	l_1	l_2	l_3	l_4	l_5	l_6	l_6 $^{+1}_{+0,5}$	h_1	h_2	s_1	s_2	CMU (T)	Poids (kg)	Avec centrage
18-1081- 8	M 8	30	16	$^{+0,25}_{0}$	14	33	58	32	23	9,5	3	56	44	8	16	0,3	0,8	18-1082- 8
18-1081-10	M10	30	20	$^{+0,25}_{0}$	17	33	58	32	23	9,5	3	56	44	8	16	0,6	0,8	18-1082-10
18-1081-12	M12	30	20	$^{+0,25}_{0}$	21	33	58	32	23	9,5	3	56	44	8	16	1	0,8	18-1082-12
18-1081-14	M14	45	20	$^{+0,25}_{0}$	23	45	79	46	29	13	3	81	65	8	20	1,3	1,9	18-1082-14
18-1081-16	M16	45	20	$^{+0,25}_{0}$	27	45	79	46	29	13	3	81	65	8	20	1,6	2	18-1082-16
18-1081-18	M18	45	30	$^{+0,30}_{0}$	27	45	79	46	29	13	3	81	65	8	20	2	2	18-1082-18
18-1081-20	M20	45	30	$^{+0,30}_{0}$	30	45	79	46	29	13	3	81	65	8	20	2,5	2	18-1082-20

Exemple de commande — Référence **18-1081-8**

Anneau de levage articulé avec embase à roulement à billes

18-12

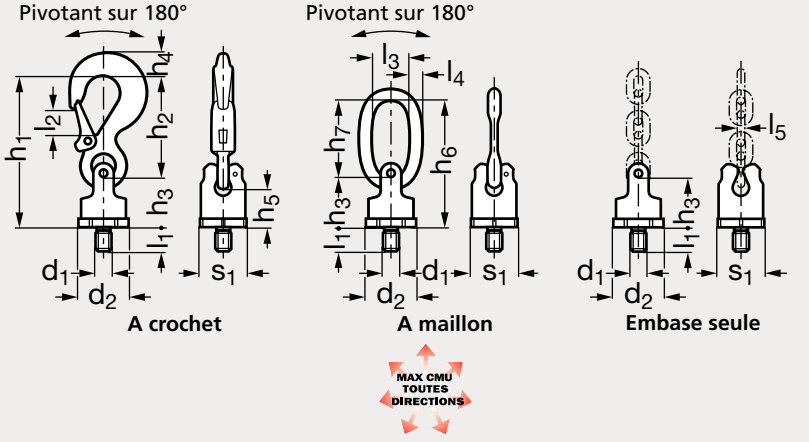


À crochet


À maillon

MATIÈRE

- Crochet et maillon en acier forgé, revêtement rose thermochromique, 100 % testé anti-fissures. Coefficient de sécurité 4.
- Embase en acier forgé, linguet forgé (modèle avec crochet).
- Double roulement à billes.

UTILISATION

- Modèle crochet : s'utilise avec tous systèmes de levage : élingues câble et synthétique, élingues rondes, chaînes sans fin, cosses, crochets, anneaux...
- Aucune pointe ou arête de crochet agrippante évitant toutes mauvaises manipulations ou accrochages accidentels.
- Embase seule : s'utilise avec des chaînes.
- Se référer à notre site internet pour consulter l'ensemble des informations.

SUR DEMANDE

- Tige filetée avec longueur spéciale (l_1).
- Anneau CMU jusqu'à 40 tonnes.

À crochet	À maillon	Embase seule	d_1	d_2	h_1	h_2	h_3	h_4	h_5	h_6	h_7	l_1	l_2	l_3	l_4	l_5 (chaîne)	s_1	CMU (T)
18-121-0,6	18-122-0,6	18-123-0,6	M12	40	116	75	41	13	33	106	65	18	18	35	9	4	36	0,63
18-121-1,5	18-122-1,5	18-123-1,5	M16	46	147	97	50	20	40	115	65	25	25	35	11	6	41	1,5
18-121-2,5	18-122-2,5	18-123-2,5	M20	61	187	126	61	28	47	135	75	30	30	40	13	8	55	2,5
18-121-4	18-122-4	18-123-4	M24	78	227	150	77	36	60	172	95	36	35	45	16	10	70	4
18-121-5	18-122-5	18-123-5	M30	95	267	174	93	37	71	223	130	45	40	60	21	13	85	5
18-121-8	18-122-8	18-123-8	M36	100	310	208	102	49	76	242	140	54	48	65	24	16	90	8

Exemple de commande — Référence - d_1 : **18-121-0,6-12**

Anneau de levage articulé avec embase à roulement à billes, à souder

18-16

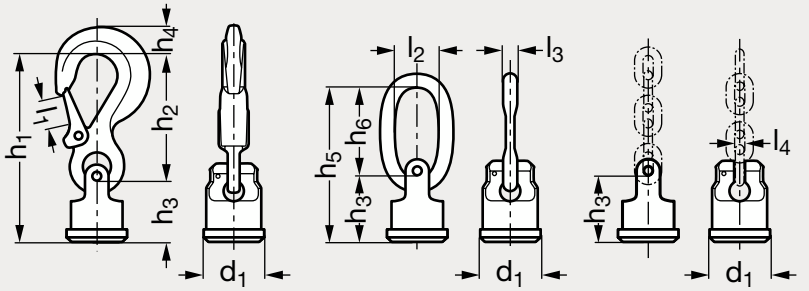



À crochet



À maillon

MATIÈRE

- Crochet en acier forgé, revêtement rose thermochromique, 100 % testé anti-fissures.
- Embase en acier forgé, linguet forgé (modèle avec crochet).
- Double roulement à billes.
- Coefficient de sécurité 4.

UTILISATION

- Modèle crochet : s'utilise avec tous systèmes de levage : élingues câble et synthétique, élingues rondes, chaînes sans fin, cosses, crochets, anneaux...
- Aucune pointe ou arête de crochet agrippante évitant ainsi toutes surcharges ou contacts d'accrochage indésirables.
- Embase seule : s'utilise avec des chaînes.

SUR DEMANDE

- Chaînes pour montage avec l'embase.

À crochet	À maillon	Embase seule	d_1	h_1	h_2	h_3	h_4	h_5	h_6	l_1	l_2	l_3	l_4	CMU (T)
18-161-0,6	18-162-0,6	18-163-0,6	40	115	75	40	13	105	65	18	35	9	4	0,63
18-161-1,5	18-162-1,5	18-163-1,5	46	147	97	50	20	115	65	25	35	11	6	1,5
18-161-2,5	18-162-2,5	18-163-2,5	61	187	126	61	28	135	74	30	40	13	8	2,5
18-161-4	18-162-4	18-163-4	78	227	150	77	36	172	95	35	45	16	10	4
18-161-5	18-162-5	18-163-5	95	267	174	93	37	223	130	40	60	19	13	5
18-161-8	18-162-8	18-163-8	100	310	208	102	49	242	140	48	65	24	16	8

Exemple de commande — Référence **18-161-0,6**

Anneau de levage articulé avec embase fixe, à souder

18-17

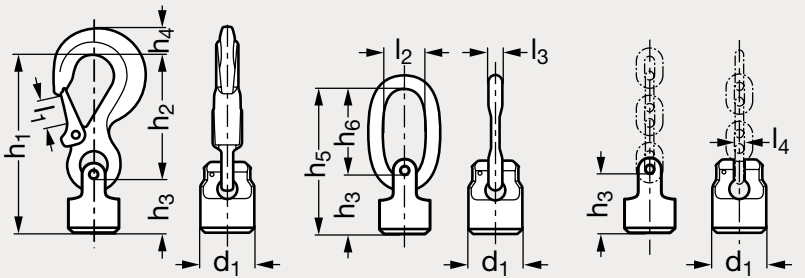



À crochet



À maillon

MATIÈRE

- Crochet en acier forgé, revêtement rose thermochromique, 100 % testé anti-fissures.
- Embase en acier forgé, linguet forgé (modèle avec crochet).
- Coefficient de sécurité 4.

UTILISATION

- S'utilise avec tous systèmes de levage : élingues câble et synthétique, élingues rondes, chaînes sans fin, cosses, crochets, anneaux...
- Aucune pointe ou arête de crochet agrippante évitant ainsi toutes surcharges ou contacts d'accrochage indésirables.
- Conforme à la norme européenne 2006/42/CE.

SUR DEMANDE

- Chaînes pour montage avec l'embase.

À crochet	À maillon	Embase seule	d_1	h_1	h_2	h_3	h_4	h_5	h_6	l_1	l_2	l_3	l_4 (chaîne)	CMU(T)
18-171-0,6	18-172-0,6	18-173-0,6	34	109	75	34	13	99	65	18	35	9	4	0,63
18-171-1,5	18-172-1,5	18-173-1,5	40	141	97	44	20	109	65	25	35	11	6	1,5
18-171-2,5	18-172-2,5	18-173-2,5	53	179	126	53	28	127	74	30	40	13	8	2,5
18-171-4	18-172-4	18-173-4	68	217	150	66	36	163	95	35	45	16	10	4
18-171-5	18-172-5	18-173-5	83	253	174	79	37	209	130	40	60	19	13	5
18-171-8	18-172-8	18-173-8	88	296	208	88	49	228	140	48	65	24	16	8

Exemple de commande — Référence **18-171-0,6**

Broche à billes de levage

18-153

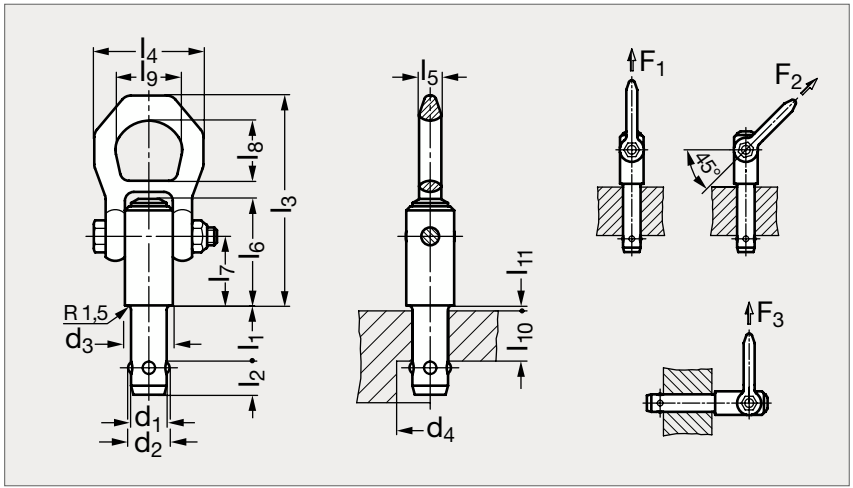


Inox


Acier

MATIÈRE

- Broche en acier traité ou en inox (AFNOR Z 7 CNU 16-04, Werk 1.4542, AISI 630).
- Manille en acier traité ou en inox (AFNOR Z 6 CNDT 17-12, Werk 1.4571, AISI 316 Ti).
- Bouton poussoir en aluminium anodisé rouge.
- Ressort en inox.
- Disponible avec une CMU (F1) jusqu'à 10 kN (d_1 = 20).

Inox	d_1	d_2	d_3	d_4 min.	l_1	l_2	l_3	l_4	l_5	l_6	l_7	l_8	l_9	l_{10} min.	l_{11}	F_1 (kN)	F_2 (kN)	F_3 (kN)	Acier
18-1531- 8	8	9,35	21,5	9,9	10	8,75	87,5	49	9,5	38,5	25,7	27	30	5	1,5	1,5	1,2	0,5	18-1532- 8
18-1531- 8	8	9,35	21,5	9,9	15	8,75	87,5	49	9,5	38,5	25,7	27	30	5	1,5	1,5	1,2	0,5	18-1532- 8
18-1531- 8	8	9,35	21,5	9,9	25	8,75	87,5	49	9,5	38,5	25,7	27	30	10	1,5	1,5	1,2	0,5	18-1532- 8
18-1531- 8	8	9,35	21,5	9,9	35	8,75	87,5	49	9,5	38,5	25,7	27	30	20	1,5	1,5	1,2	0,5	18-1532- 8
18-1531-10	10	11,7	21,5	12,2	15	10,2	87,5	49	9,5	38,5	25,7	27	30	5	1,5	2,7	2,4	2,1	18-1532-10
18-1531-10	10	11,7	21,5	12,2	25	10,2	87,5	49	9,5	38,5	25,7	27	30	15	1,5	2,7	2,4	2,1	18-1532-10
18-1531-10	10	11,7	21,5	12,2	35	10,2	87,5	49	9,5	38,5	25,7	27	30	25	1,5	2,7	2,4	2,1	18-1532-10
18-1531-10	10	11,7	21,5	12,2	50	10,2	87,5	49	9,5	38,5	25,7	27	30	40	1,5	2,7	2,4	2,1	18-1532-10
18-1531-12	12	14,2	21,5	14,7	15	11	87,5	49	9,5	38,5	25,7	27	30	5	1,5	3,5	3,2	2,8	18-1532-12
18-1531-12	12	14,2	21,5	14,7	25	11	87,5	49	9,5	38,5	25,7	27	30	10	1,5	3,5	3,2	2,8	18-1532-12
18-1531-12	12	14,2	21,5	14,7	35	11	87,5	49	9,5	38,5	25,7	27	30	20	1,5	3,5	3,2	2,8	18-1532-12
18-1531-12	12	14,2	21,5	14,7	50	11	87,5	49	9,5	38,5	25,7	27	30	35	1,5	3,5	3,2	2,8	18-1532-12
18-1531-16	16	18,6	25	19,2	25	15,1	92,8	49	9,5	47,5	31	27	30	10	1,5	4,8	4,5	4,1	18-1532-16

Exemple de commande — Référence - l_1 : **18-1531-8-10**

Douille de maintien pour broche à billes de levage

18-154

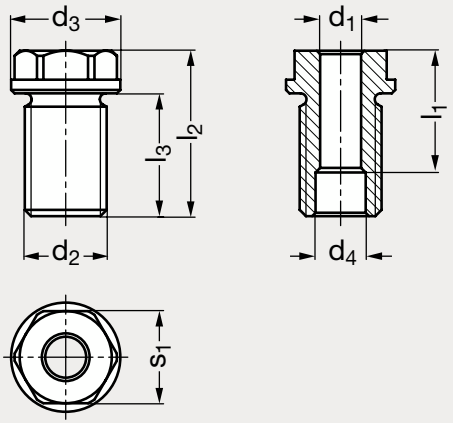

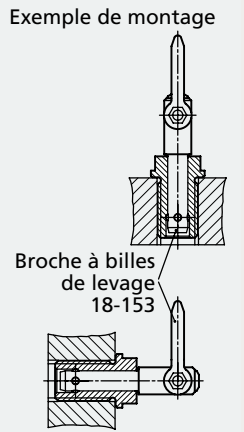

INOX



MATIÈRE

- Corps en inox (AFNOR Z 7 CNU 16-04, Werk 1.4542, AISI 630) durci par précipitation.

UTILISATION

- S'utilise avec une broche à billes de levage.
- La cote l_1 de la douille de maintien 18-154 doit être égale à la cote l_1 de la broche à billes de levage 18-153 pour atteindre la spécification de charge donnée dans son tableau de données.

	d_1	d_2	d_3	d_4	l_1	l_2	l_3	s_1	Couple (Nm)
18-1540- 8	8	M16x1,5	24	9,8	10	27,5	20	19	90
18-1540- 8	8	M16	24	9,8	25	37,5	25	19	75
18-1540-10	10	M20x1,5	28	12,2	15	35,5	24	24	145
18-1540-10	10	M20	28	12,2	35	46	29	24	130
18-1540-12	12	M24x1,5	32	14,7	15	35,5	24	27	220
18-1540-12	12	M24	32	14,7	35	48,5	36	27	200
18-1540-16	16	M30x2	39	19,2	25	44	29	30	440
18-1540-16	16	M30	39	19,2	50	66	44	30	400
18-1540-20	20	M36x2	43	26	50	70	55	36	440

Exemple de commande

Référence - l_1

18-1540-8-10

Anneau de levage articulé à souder

18-104

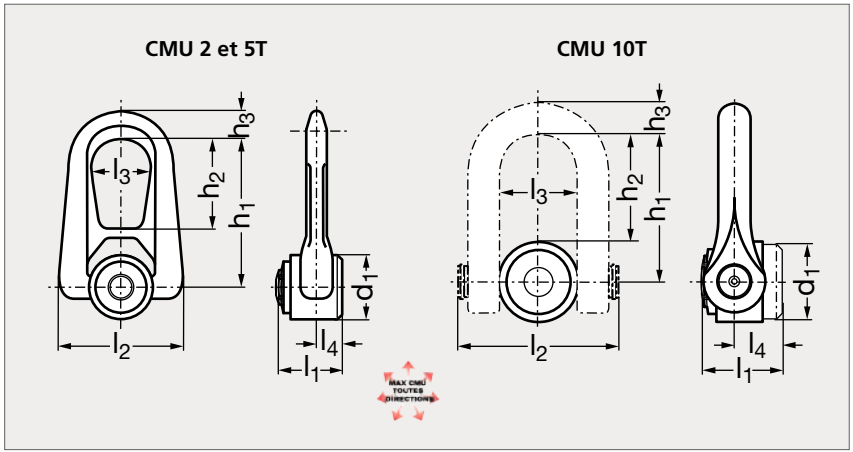



CMU 2 et 5T



CMU 10T

MATIÈRE

- Acier haute résistance. Coefficient de sécurité 5.
- Gravage individuel.

UTILISATION

- Idéal pour les levages nécessitant une rotation. La double articulation permet un alignement parfait avec l'élingue.
- La charge peut se faire dans toutes les directions.

MONTAGE

- L'énergie de soudage minimum requise pour réaliser ces assemblages doit être de 1 kJ/mm.
- Les dépôts doivent être réalisés en trois passes continues au minimum, avec un décrassage entre chacune.
- Un préchauffage de l'anneau doit être effectué (100 °C ± 5 °C pour CMU 2 et 5T et 120 °C ± 5 °C pour CMU 10t) afin de limiter les risques de fissurations à froid.
- Un contrôle US ou par ressuage ou magnétoscopie est préconisé 48 heures après soudage.

	d_1	l_1	l_2	l_3	l_4	h_1	h_2	h_3	Hauteur de gorge min.	CMU (T)	Poids (kg)
18-1040- 2	45	44	76	38	20	93	53	17	5	2	0,9
18-1040- 5	60	60	115	55	24	138	83	25	6	5	2,6
18-1040-10	70	74	149	73	44	139	104	33	7	10	5,5

Exemple de commande — Référence **18-1040-2**

Anneau de levage articulé à souder

18-15

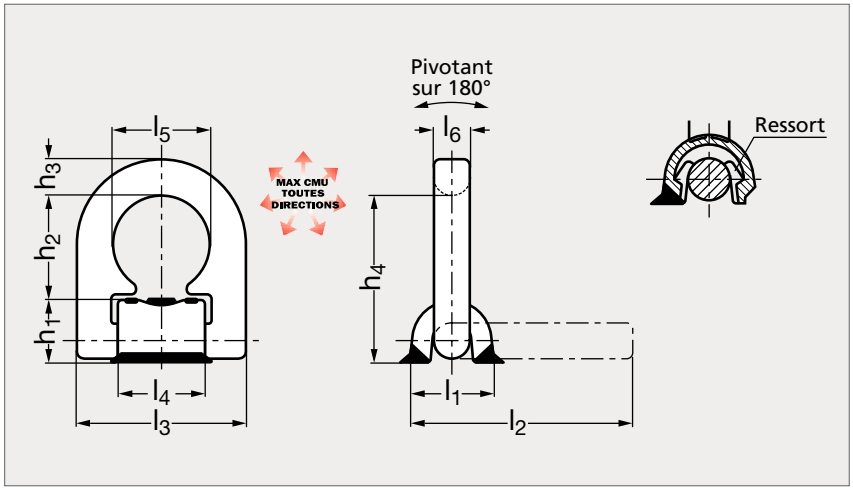





MATIÈRE

- Anneau en acier forgé, couleur rose thermochromique, 100 % testé anti-fissures.
- Étrier forgé en acier 1.0570, facilement soudable.
- Ressort de positionnement anti-bruit.
- Coefficient de sécurité 4.

UTILISATION

- Les soudures doivent être exécutées en continu, en chanfrein, fermées et remplies (livré avec instructions de soudage).
- Conforme à la norme européenne 2006/42/CE.

PRODUITS ASSOCIÉS



Anneau à souder acier ou inox 18-122
Page 1135



Plaquette d'identification 18-98
Page 1107

Avec ressort	h_1	h_2	h_3	h_4	l_1	l_2	l_3	l_4	l_5	l_6	CMU (T)	Sans ressort
18-150- 1	25	40	14	65	33	87	66	33	38	13,5	1,5	18-150- 1
18-150- 2	27	48	16	75	36	97	77	40	45	14	2,5	18-150- 2
18-150- 4	31	52	18	83	42	112	87	46	51	16,5	4	18-150- 4
18-150- 6	44	73	24	117	61	157	115	60	67	22,5	6,7	18-150- 6
18-150-10	55	71	26,5	126	75	173	129	60	67	26,5	10	18-150-10
18-150-16	69	105	40	174	96		190	90	100	26,5	16	18-150-16

Exemple de commande — Référence **18-150-1**

Anneau de levage articulé à souder, acier ou inox

18-122

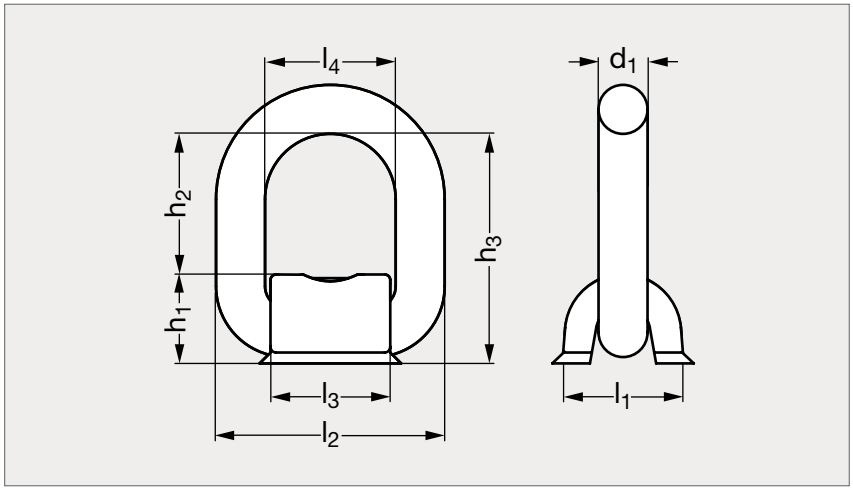



Acier, rouge | Inox | Acier, blanc

MATIÈRE

- Acier, grade 80, peint en rouge ou inox (AFNOR Z 6 CND 17-11, Werk 1.4401, AISI 316), grade 50, poli.
- À terme, la couleur rouge du Grade 80 sera remplacée par la couleur blanche, unique et très visibles dans de nombreux cas.
- Coefficient de sécurité 4.

PRODUITS ASSOCIÉS



Anneau à souder 18-15
Page 1134



Plaquette d'identification 18-98
Page 1107

Acier	CMU acier (T)	d_1	h_1	h_2	h_3	l_1	l_2	l_3	l_4	Poids	CMU inox (T)	Inox
		13	28	42	83	40	66	35	40	0,4	0,75	18-1225-7
18-1223- 1	1,2	13	28	42	83	40	66	35	40	0,4		
		18	33	48	99	49	81	42	45	0,77	1,25	18-1225-1
18-1223- 3	3,2	18	33	48	99	49	81	42	45	0,77		
		22	42	57	121	60	99	49	55	1,42	3,2	18-1225-3
18-1223- 5	5,4	22	42	57	121	60	99	49	55	1,42		
		26	50	67	143	73	122	64	70	2,5	5	18-1225-5
18-1223- 8	8,2	26	50	67	143	73	122	64	70	2,5		
18-1223-12	12,8	28	55	90	173	81	141	78	85	3,7		
18-1223-15	15,5	34	63	93	190	89	167	90	99	5,67		

Exemple de commande — **Référence** **18-1223-1**

Anneau de levage articulé à palier, à souder

18-18

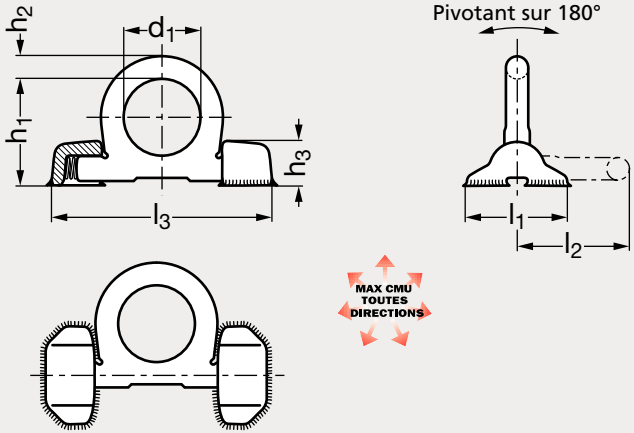



MATIÈRE

- Anneau en acier forgé conformément à EN 1677-1, revêtement époxy rose thermochromique, 100 % testé anti-fissures.
- Palier à souder en acier forgé 1.0570, 100 % testé anti-fissures.
- Coefficient de sécurité 4.

UTILISATION

- Anneau pivotant sur 180°.
- Conforme à la norme européenne 2006/42/CE.

MONTAGE

- Se référer à notre site internet pour les instructions de soudure.

PRODUITS ASSOCIÉS



Anneau à palier fixes, à souder 18-08
Page 1137



Anneau à souder pour arête 18-08
Page 1138



Plaquette d'identification 18-98
Page 1107

	d_1	h_1	h_2	h_3	l_1	l_2	l_3	CMU (T)
18-181- 4	48	65	14	28	62	71	135	4
18-181- 6	60	84	20	39	88	92	170	6,7
18-181-10	65	95	22	46	100	100	195	10
18-181-16	90	127	30	57	130	134	263	16
18-181-31	130	178	42	78	160	195	375	31,5

Exemple de commande — Référence **18-181-4**

Anneau de levage articulé à paliers fixes, à souder

18-08

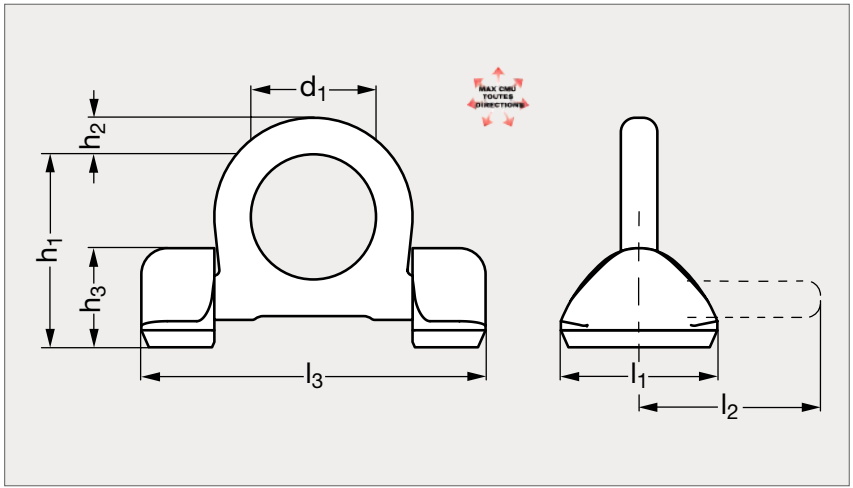



MATIÈRE

- Anneau en acier forgé conformément à EN 1677-1, revêtement époxy rose thermochromique, 100 % testé anti-fissures. Coefficient de sécurité 4.
- Paliers solidaires de l'anneau, aucune pièce détachée libre.

UTILISATION

- Ressort de positionnement permettant d'éliminer les bruits intempestifs et l'usure par frottements.
- Conforme à la norme européenne 2006/42/CE.

PRODUITS ASSOCIÉS



Anneau à palier à souder
18-18
Page 1136



Anneau à souder pour arête 18-08
Page 1138



Plaquette d'identification
18-98
Page 1107

	d_1	h_1	h_2	h_3	l_1	l_2	l_3	CMU (T)
18-080- 4	48	74	14	39	60	69	132	4
18-080- 6	60	97	20	50	88	91	167	6,7
18-080-10	65	108	22	60	100	100	191	10
18-080-16	90	140	30	72	130	134	267	16
18-080-31	130	202	42	99	160	195	366	31,5

Exemple de commande

Référence
18-080-4

Anneau de levage articulé à souder, pour arête

18-08

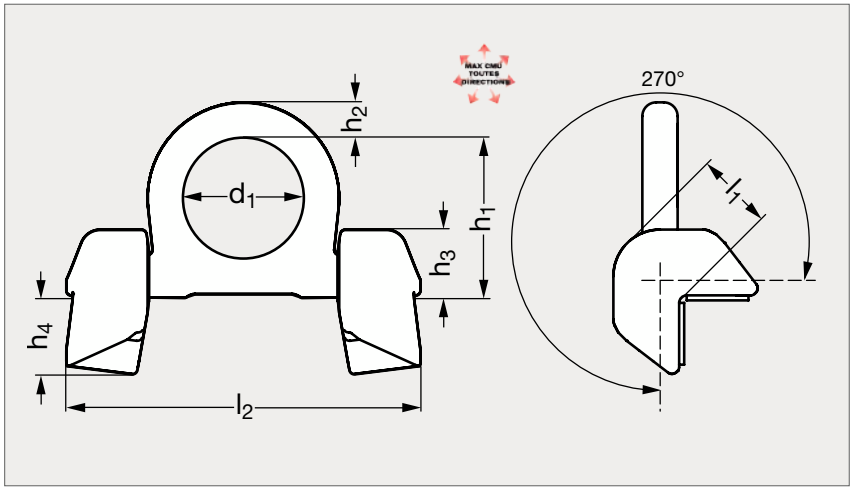



MATIÈRE

- Acier forgé conformément à EN 1677-1, Grade 100, revêtement époxy rose thermochromique.
- Anneau testé 100 % anti-fissures. Coefficient de sécurité 4.
- Palier à souder forgés en acier 1.0577+N.

UTILISATION

- Pivotement possible sur 270°. CMU valable dans toutes les directions.
- Très bonne répartition des forces grâce aux multiples fixations.
- Le bruit est absorbé grâce au ressort de positionnement qui maintient l'anneau dans la position souhaitée.

MONTAGE

- Se référer à notre site internet pour les instructions de montage.

	d_1	h_1	h_2	h_3	h_4	l_1	l_2	CMU (T)
18-082- 4	48	65	14	28	29	32	140	4
18-082- 6	60	84	20	35	33	40	180	6,7
18-082-10	65	94	22	46	46	52	212	10
18-082-31	130	177	42	78	70	89	394	31,5
18-082-50	230	303	70	118	96	133	626	50

Exemple de commande — Référence **18-082-4**

Anneau de levage articulé à paliers

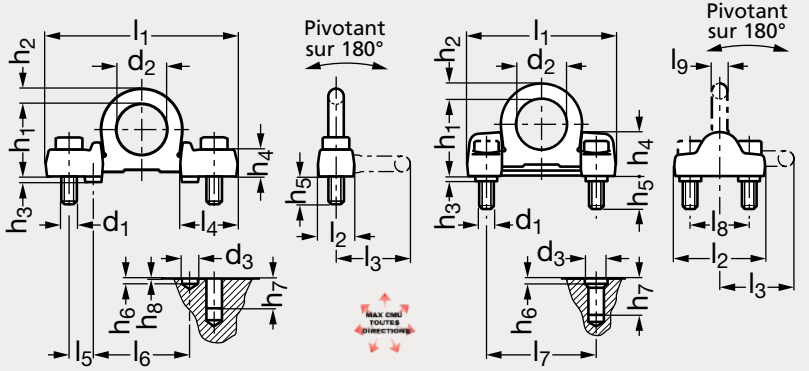

Anneau 3 tonnes **Anneau 10 et 16 tonnes**



3 tonnes



10 et 16 tonnes

MATIÈRE

- Anneau en acier forgé conformément à EN 1677-1, revêtement époxy rouge, 100 % testé anti-fissures.
- Vis CHc 100 % testées anti-fissures. Coefficient de sécurité 4.
- Butées de charge brevetées protégeant les vis contre les efforts en flexion et les sollicitations au cisaillement.

UTILISATION

- Anneau pivotant sur 180°.
- Conforme à la norme européenne 2006/42/CE.

SUR DEMANDE

- Anneau avec CMU de 30 et 50 tonnes.

PRODUIT ASSOCIÉ



Plaquette d'identification
18-98
Page 1107

	d_1	d_2	d_3	h_1	h_2	h_3	h_4	h_5	h_6	h_7	h_8	l_1	l_2	l_3	l_4	l_5	l_6	l_7	l_8	l_9	Couple de serrage (Nm)	CMU (T)
18-140- 3	M16	48	18	67	16	5	24	25	6	30	1	178	34	71	53	22	92				120	3
18-140-10	M20	65	30	102	22	6	54	43	8	50		194	120	100				143	78	25	300	10
18-140-16	M30	90	46	134	30	8	67	63	10	70		270	170	134				198	104	32	600	16

Exemple de commande

Référence
18-140-3

Maille de tête 1 brin pour élingue 1 brin, grade 100 ou 120

18-201

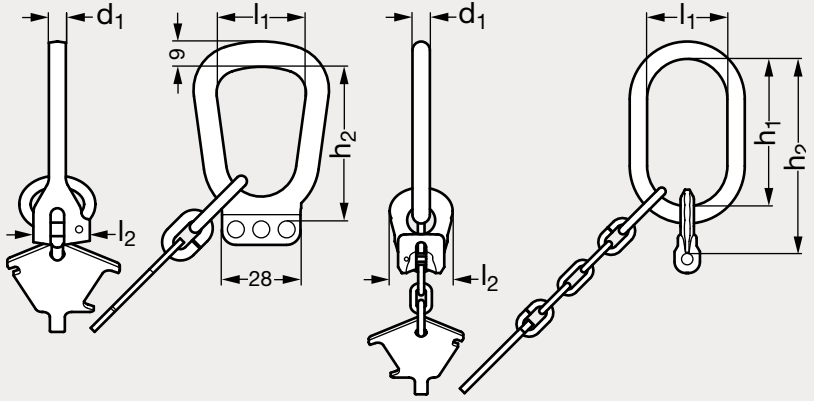

Chaîne de 4 mm **Chaîne de 6 à 16 mm**



4 mm, 1 ou 2 brins



6 à 16 mm, 1 brin

MATIÈRE

- Maille de tête et connecteur à chape intégré en acier haute résistance VIP Grade 100, revêtement thermochromique rose ou ICE Grade 120, revêtement thermochromique pourpre.

UTILISATION

- Livrée avec axe de montage et goupille élastique prémontés.
- Livrée avec plaquette d'identification avec gabarits de contrôle.
- Conforme à la norme européenne EN 1677-4.
- Voir notre fiche technique sur les bases de l'élingage sur notre site internet.

PRODUITS ASSOCIÉS

Plaquette d'identification 18-98 Page 1107

Chaîne à maillon 18-240 Page 1155

Crochet à linguet forgé 18-221 Page 1153

Crochet automatique 18-223 Page 1154

Grade 100	Ø chaîne	d_1	l_1	l_2	h_1	h_2	CMU (T)	Poids (kg)
18-2010- 4	4	6	30	20		55	0,63	0,2
18-2010- 6	6	13	60	37	110	138	1,5	0,6
18-2010- 8	8	16	60	50	110	147	2,5	0,9
18-2010-10	10	18	75	60	135	181	4	1,4
18-2010-13	13	22	90	75	160	218	6,7	2,4
18-2010-16	16	26	100	92	180	250	10	3,7

Grade 120	Ø chaîne	d_1	l_1	l_2	h_1	h_2	CMU (T)	Poids (kg)
18-2012- 4	4	8	34	22,5		58	0,8	0,2
18-2012- 6	6	13	60	44	110	144	1,8	0,57
18-2012- 8	8	16	75	56	135	178	3	1,23
18-2012-10	10	22	90	70	160	213	5	2,19
18-2012-13	13	26	100	88	180	247	8	3,58
18-2012-16	16	32	140	109	260	343	12,5	7,2

Exemple de commande — Référence **18-2010-6**

Maille de tête 2 brins pour élingue 2 brins, grade 100 ou 120

18-202

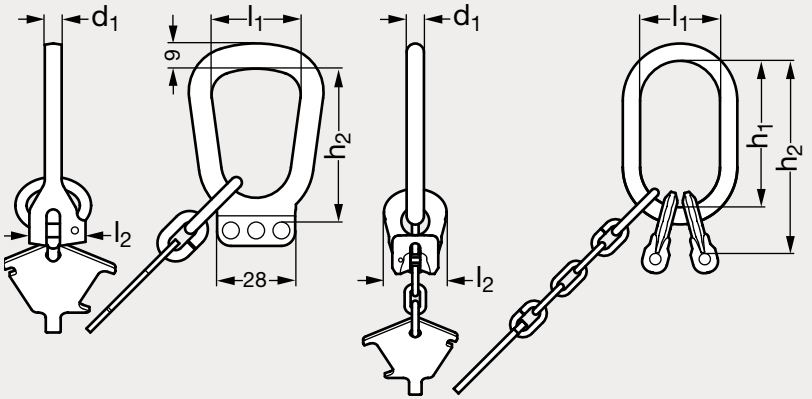

Chaîne de 4 mm **Chaîne de 6 à 16 mm**



4 mm, 1 ou 2 brins



6 à 16 mm, 2 brins

MATIÈRE

- Maille de tête et connecteur à chape intégré en acier haute résistance VIP Grade 100, revêtement thermochromique rose ou ICE Grade 120, revêtement thermochromique pourpre.

UTILISATION

- Livrée avec axes de montage et goupilles élastiques prémontés.
- Livrée avec plaquette d'identification avec gabarits de contrôle.
- Conforme à la norme européenne EN 1677-4.
- Voir notre fiche technique sur les bases de l'élingage sur notre site internet.

PRODUITS ASSOCIÉS



Plaquette d'identification 18-98 Page 1107



Chaîne à maillon 18-240 Page 1155



Crochet à linguet forgé 18-221 Page 1153



Crochet automatique 18-223 Page 1154

Grade 100	Ø chaîne	d_1	l_1	l_2	h_1	h_2	CMU (T) 0 à 45°	CMU (T) 45 à 60°	Poids (kg)
18-2010- 4	4	6	30	20		55	0,88	0,63	0,2
18-2020- 6	6	13	60	37	110	138	2,1	1,5	0,7
18-2020- 8	8	18	75	50	135	172	3,5	2,5	1,4
18-2020-10	10	22	90	60	160	206	5,6	4	2,3
18-2020-13	13	26	100	75	180	238	9,5	6,7	3,9
18-2020-16	16	32	110	92	200	270	14	10	6,6

Grade 120	Ø chaîne	d_1	l_1	l_2	h_1	h_2	CMU (T) 0 à 45°	CMU (T) 45 à 60°	Poids (kg)
18-2012- 4	4	8	34	22,5		58	1,12	0,8	0,2
18-2022- 6	6	16	75	44	135	171	2,5	1,8	1
18-2022- 8	8	22	90	56	160	23	4,25	3	2,1
18-2022-10	10	26	100	70	180	233	7,1	5	3,5
18-2022-13	13	32	110	88	200	267	11,2	8	6,7
18-2022-16	16	36	180	109	340	423	17	12,5	13

Exemple de commande — Référence **18-2020-6**

Maille de tête 4 brins pour élingue 3 ou 4 brins, grade 100 ou 120

18-204

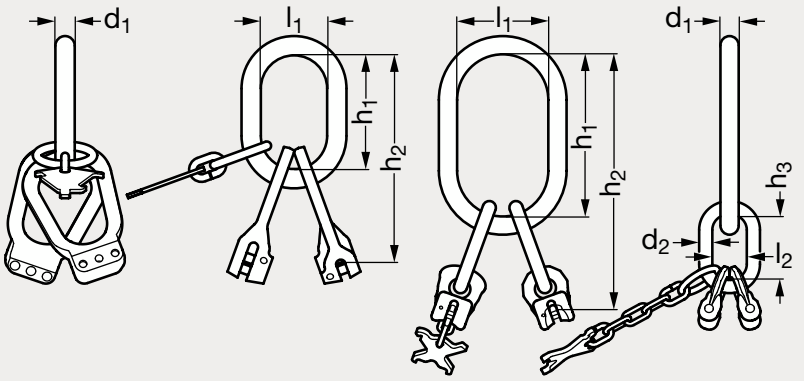

Chaîne de 4 mm **Chaîne de 6 à 16 mm**



4 mm, 4 brins



6 à 16 mm, 4 brins

MATIÈRE

- Maille de tête et connecteur à chape intégré en acier haute résistance VIP Grade 100, revêtement thermochromique rose ou ICE Grade 120, revêtement thermochromique pourpre.

UTILISATION

- Livrée avec axes de montage et goupilles élastiques prémontés.
- Livrée avec plaquette d'identification avec gabarits de contrôle.
- Conforme à la norme européenne EN 1677-4.
- Voir notre fiche technique sur les bases de l'élingage sur notre site internet.

PRODUITS ASSOCIÉS



Plaquette d'identification 18-98 Page 1107



Chaîne à maillon 18-240 Page 1155



Maillon d'assemblage 18-213 Page 1144



Crochet de réduction 18-215 Page 1145

Grade 100	Ø chaîne	d_1	d_2	l_1	l_2	h_1	h_2	h_3	CMU (T) 0 à 45°	CMU (T) 45 à 60°	Poids (kg)
18-2040- 4	4	10	9	35		60	106	30	1,32	0,95	0,34
18-2040- 6	6	18	13	75	25	135	217	54	3,1	2,2	1,5
18-2040- 8	8	22	16	90	34	160	268	70	5,2	3,7	2,8
18-2040-10	10	26	18	100	40	180	311	85	8,4	6	4,6
18-2040-13	13	32	22	110	50	200	373	115	14	10	8,3
18-2040-16	16	36	26	140	65	260	470	140	21	15	13,7

Grade 120	Ø chaîne	d_1	d_2	l_1	l_2	h_1	h_2	h_3	CMU (T) 0 à 45°	CMU (T) 45 à 60°	Poids (kg)
18-2042- 4	4	10	13	35		60	120	34	1,7	1,18	0,5
18-2042- 6	6	18	13	90	34	160	265	70	3,75	2,7	2,04
18-2042- 8	8	26	18	100	40	180	309	85	6,3	4,5	4,59
18-2042-10	10	32	22	110	50	200	369	115	10,6	7,5	8,37
18-2042-13	13	38	26	140	65	260	467	140	17	11,8	14,44
18-2042-16	16	46	32	190	75	350	603	170	26,5	19	28,87

Exemple de commande — Référence **18-2040-4**

Maille d'assemblage pour élingue, grade 100 ou 120

18-211

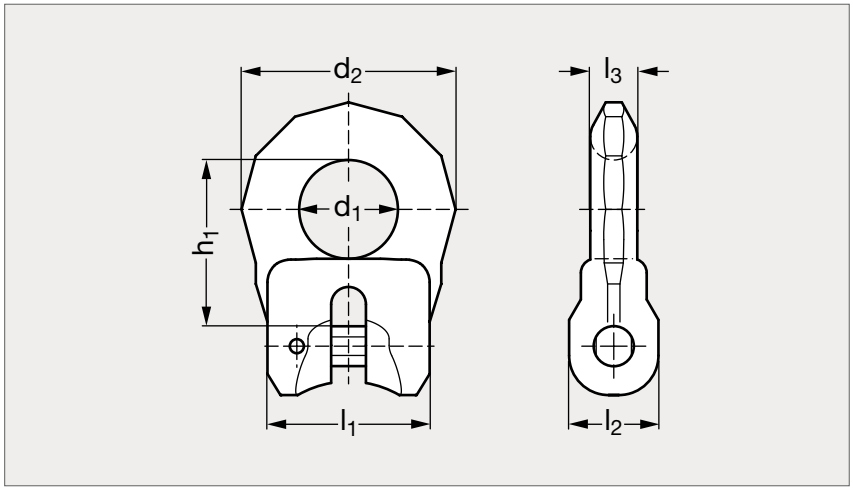



MATIÈRE

- Acier haute résistance VIP Grade 100, revêtement thermochromique rose ou ICE Grade 120, revêtement thermochromique pourpre.

UTILISATION

- Livrée avec axe de montage et goupille élastique prémontés.
- Puce RFID intégrée et pré-programmée.
- Voir notre fiche technique sur les bases de l'élingage sur notre site internet.

PRODUITS ASSOCIÉS



Plaquette d'identification 18-98 Page 1107



Chaîne à maillon 18-240 Page 1155



Crochet à linguet forgé 18-221 Page 1153



Griffe de raccourcissement 18-217 Page 1146

Grade 100	Ø chaîne	d_1	d_2	l_1	l_2	l_3	h_1	CMU (T)	Poids (kg)
18-2110- 6	6	16	37	30	17	8	28	1,5	0,09
18-2110- 8	8	22	50	40	23	10	37	2,5	0,2
18-2110-10	10	26	60	50	28	13	46	4	0,36
18-2110-13	13	32	75	64	36	17	58	6,7	0,79
18-2110-16	16	40	92	75	45	20	74	10	1,45

Grade 120	Ø chaîne	d_1	d_2	l_1	l_2	l_3	h_1	CMU (T)	Poids (kg)
18-2112- 6	6	21	44	34	19	9	36	1,8	0,12
18-2112- 8	8	27	56	45	24	12	43	3	0,25
18-2112-10	10	32	70	56	30	15	53	5	0,53
18-2112-13	13	38	88	73	38	18	67	8	1,04
18-2112-16	16	48	109	90	47	23	83	12,5	2,08

Exemple de commande — Référence **18-2110-6**

Maillon d'assemblage pour élingue, grade 100 ou 120

18-213

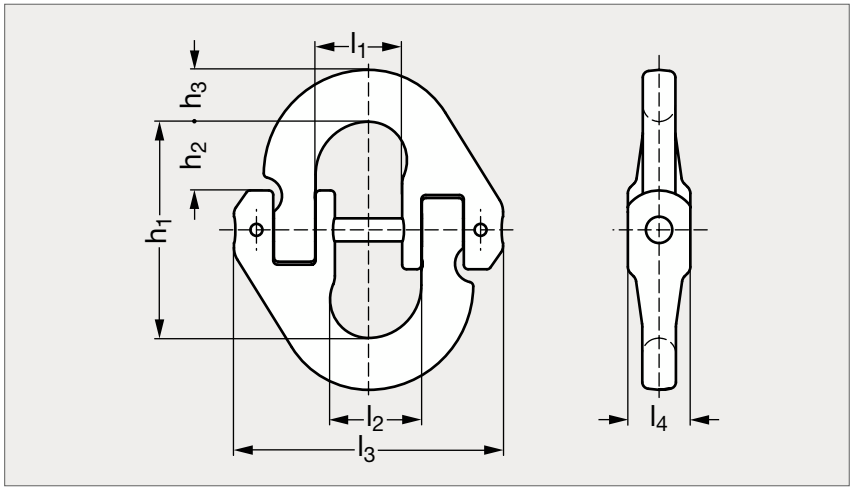



Grade 120



Grade 100

MATIÈRE

- Acier haute résistance VIP Grade 100, revêtement thermochromique rose ou ICE Grade 120, revêtement thermochromique pourpre.

UTILISATION

- Livré avec axe de montage et goupille élastique prémontés.
- Connectez différents accessoires tels que crochets, anneaux, manilles...
- Forme et fonction anti-coincement. Témoins d'usure brevetés.
- Puce RFID intégrée et pré-programmée.
- Voir notre fiche technique sur les bases de l'élingage sur notre site internet.

PRODUITS ASSOCIÉS



Plaquette d'identification 18-98 Page 1107



Chaîne à maillon 18-240 Page 1155



Maille de tête 1 brin 18-201 Page 1140



Crochet de réduction 18-215 Page 1145

Grade 100	Ø chaîne	l_1	l_2	l_3	l_4	h_1	h_2	h_3	CMU (T) Grade 100	CMU (T) Grade 120	Poids (kg)	Grade 120
18-2130- 6	6	18	21	55	13	46	17	11	1,5	1,8	0,12	18-2132- 6
18-2130- 8	8	24	27	70	18	61	23	14	2,5	3	0,29	18-2132- 8
18-2130-10	10	28	32	88	22	74	27	17	4	5	0,57	18-2132-10
18-2130-13	13	34	40	111	28	93	33	23	6,7	8	1,2	18-2132-13
18-2130-16	16	39	46	130	33	108	37	27	10	12,5	2	18-2132-16

Exemple de commande — Référence **18-2130-6**

Crochet de réduction pour élingue, grade 100 ou 120

18-215

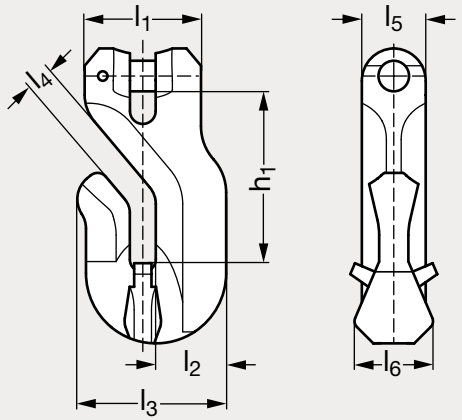



Grade 120



Grade 100

MATIÈRE

- Acier haute résistance VIP Grade 100, revêtement thermochromique rose ou ICE Grade 120, revêtement thermochromique pourpre.

UTILISATION

- Livré avec axe de montage et goupille élastique prémontés.
- Angle d'ouverture oblique pour s'opposer aux fuites de la chaîne.
- Conforme aux exigences de la norme DIN 5692.
- Puce RFID intégrée et pré-programmée.
- Voir notre fiche technique sur les bases de l'élingage sur notre site internet.

PRODUITS ASSOCIÉS



Plaquette d'identification
18-98
Page 1107



Chaîne à maillon 18-240
Page 1155



Maillon d'assemblage
18-213
Page 1144



Maille de tête 2 brins
18-202
Page 1141

Grade 100	Ø chaîne	l_1	l_2	l_3	l_4	l_5	l_6	h_1	CMU (T)	Poids (kg)
18-2150- 6	6	34	20	44	7,5	18	23	53	1,5	0,27
18-2150- 8	8	38	25	54	9,5	22	33	64	2,5	0,35
18-2150-10	10	47	31	68	12	28	42	80	4	0,8
18-2150-13	13	60	40	87	15	36	47	103	6,7	2,2
18-2150-16	16	75	50	108	18,5	45	57	125	10	3,5

Grade 120	Ø chaîne	l_1	l_2	l_3	l_4	l_5	l_6	h_1	CMU (T)	Poids (kg)
18-2152- 6	6	34	20	44	7,5	18	22	53	1,8	0,27
18-2152- 8	8	43	26	55	9,5	24	29	67	3	0,5
18-2152-10	10	55	34	71	12	30	38	86	5	1,2
18-2152-13	13	70	43	90	15	38	48	105	8	2,5
18-2152-16	16	83	53	110	18,5	46	59	128	12,5	4,5

Exemple de commande

Référence
18-2150-6

Griffe de raccourcissement pour élingue, grade 100 ou 120

18-217

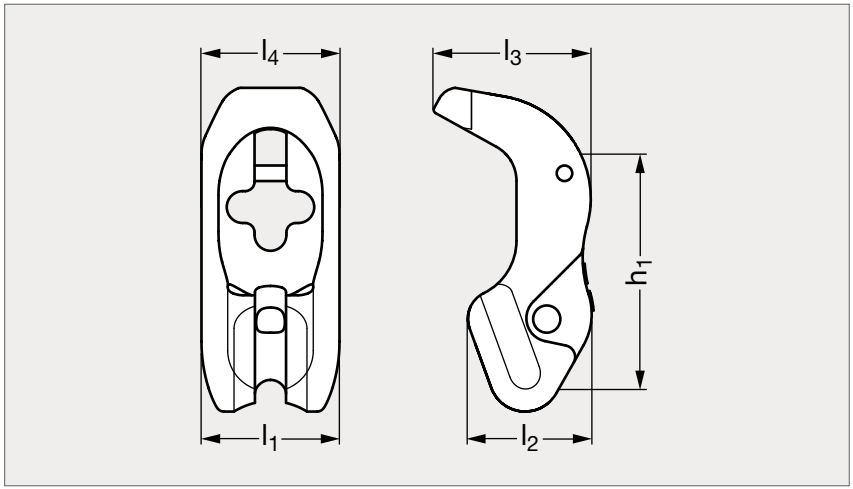



Grade 120



Grade 100



Montage

MATIÈRE

- Acier haute résistance VIP Grade 100, revêtement thermochromique rose ou ICE Grade 120, revêtement thermochromique pourpre.

UTILISATION

- Aucun accessoire d'assemblage est nécessaire.
- Mise en appui idéal de la chaîne grâce à sa forme s'adaptant à l'arrondi du maillon.
- Verrou mécanique empêchant tout décrochage accidentel à vide comme en charge.
- Conforme aux exigences de la norme DIN 5692.
- Voir notre fiche technique sur les bases de l'élingage sur notre site internet.

MONTAGE

- Montage coulissant imperdable sur la chaîne, ne nécessite aucun accessoires d'assemblage.
- Peut être monter sur tous les maillons ou rester en position libre sur la chaîne.

Grade 100	Ø chaîne	CMU (T) Grade 100	Poids (kg) Grade 100	l_1	l_2	l_3	l_4	h_1	Poids (kg) Grade 120	CMU (T) Grade 120	Grade 120
18-2170- 6	6	1,5	0,23	38	34	40	38	66	0,28	1,8	18-2172- 6
18-2170- 8	8	2,5	0,61	46	41	52	48	88	0,61	3	18-2172- 8
18-2170-10	10	4	1,22	58	50	64	60	11	1,61	5	18-2172-10
18-2170-13	13	6,7	2,35	74	64	86	76	143	2,6	8	18-2172-13
18-2170-16	16	10	4,38	91	79	105	98	176	4,85	12,5	18-2172-16

Exemple de commande — Référence **18-2170-6**

Crochet de levage pour sangle

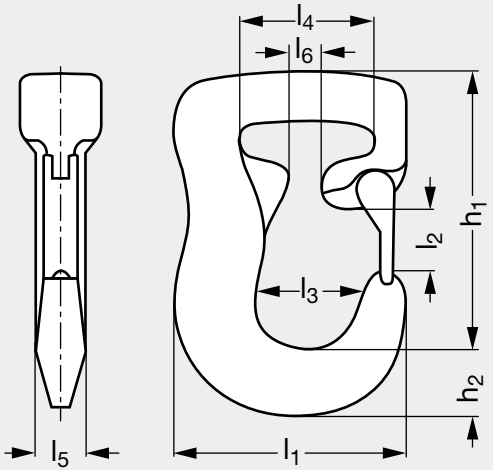

Exemple d'utilisation

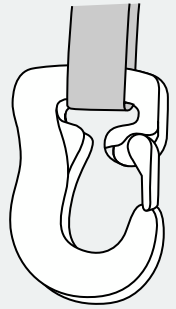



CMU 1T



CMU 2T



CMU 3T

MATIÈRE

- Acier Grade 80 plus.
- Couleurs différentes en fonction de la CMU :
  - 1T : violet,
  - 2T : vert,
  - 3T : jaune.

SUR DEMANDE

- CMU jusqu'à 10T

PRODUIT ASSOCIÉ



Plaquette d'identification
18-98
Page 1107

	h_1	h_2	l_1	l_2	l_3	l_4	l_5	CMU (T)
18-230-10	110	20	73	29	32	30	15	1
18-230-32	143	26	93	34	42	38	21	2
18-230-50	151	32	111	34	50	46	26	3

Exemple de commande — Référence **18-230-10**

Crochet de levage à œil

18-21

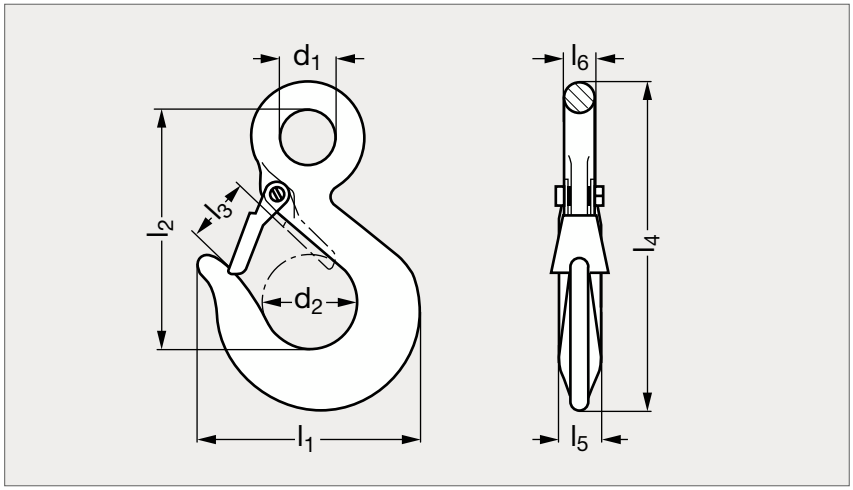



MATIÈRE

- Acier C40 peint en rouge ou acier C15 zingué blanc.
- La charge de rupture est obtenue en multipliant la CMU par le coefficient de sécurité 4.
- Linguet sécurisé par une vis et un écrou nylstop.
- Dimensions susceptibles de varier, pour toutes dimensions précises, nous consulter.
- Voir notre fiche technique sur les bases de l'élingage sur notre site internet.

PRODUITS ASSOCIÉS



Plaquette d'identification
18-98
Page 1107



Chaîne à maillon 18-240
Page 1155



Maille de tête 1 brin
18-201
Page 1140



Maille de tête 4 brins
18-204
Page 1142

	d_1	d_2	l_1	l_2	l_3	l_4	l_5	l_6	CMU (kg)
18-210- 2	12	23	53,5	64	15	88,5	13	7,5	250
18-210- 5	16	31	71,5	85	22	117,5	17	10	500
18-210- 7	19	30	73	80	21,5	110	15	10	750
18-210-10	23	32	82	93	23	125	17,5	12	1000
18-210-15	27	35	93	103	23	142	20,5	13	1500
18-210-20	30	38	105	117	24	163	22	16	2000
18-210-30	38	46	125	145	26,5	204	28,5	19	3200
18-210-50	50	60	168	185	40	255	35	24	5000

Exemple de commande — Référence **18-210-2**

Crochet de levage à oeil, à linguet, acier ou inox 316 L

18-224

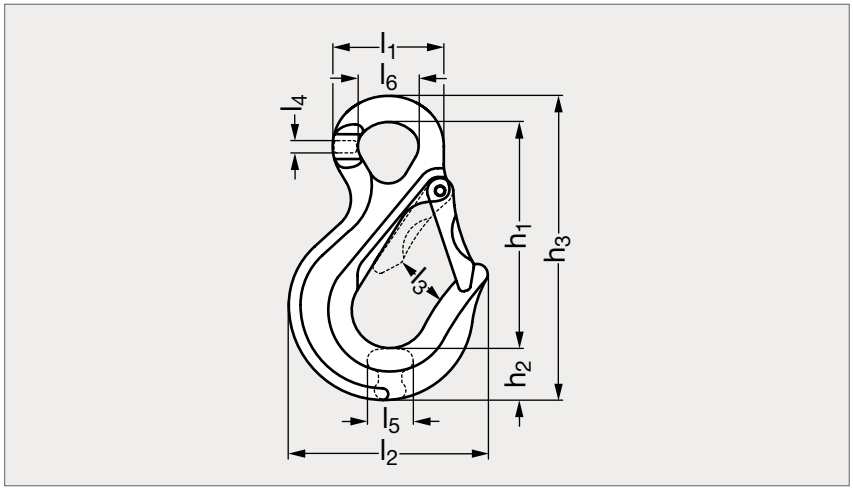



Grade 80, rouge | Grade 100, bleu | Grade 80, jaune | Grade 80, blanc

MATIÈRE

- Acier allié, trempé et revenu, Grade 80 : peinture rouge ou jaune (sur demande), ou Grade 100 : peinture bleue, ou inox (AFNOR Z 2 CND 17-12, Werk 1.4404, AISI 316 L) Grade 50, poli.
- À terme, les couleurs du Grade 80 seront remplacées par la couleur blanche, unique et très visibles dans de nombreux cas.
- Coefficient de sécurité 4.
- Marquages : diamètre de chaîne, code de traçabilité, grade, code article, origine.
- Grade 80 : sans méplat à partir de 8,2 t. Grade 100 : sans méplat à partir de 10 t.
- Voir notre fiche technique sur les bases de l'élingage sur notre site internet.

SUR DEMANDE

- Acier.
- Diamètre de chaîne jusqu'à 32 mm.

PRODUITS ASSOCIÉS



Plaquette d'identification 18-98 Page 1107



Chaîne à maillon 18-240 Page 1155



Maille de tête 2 brins 18-202 Page 1141



Maille de tête 4 brins 18-204 Page 1142

ACIER																INOX
Grade 80	Grade 100	ø chaîne	l_1	l_2	l_3	l_4	l_5	l_6	h_1	h_2	h_3	CMU grade 80 (T)	CMU grade 100 (T)	CMU grade 50 (T)	Poids (kg)	Grade 50
18-2241- 6	18-2245- 6	5-06	43	72	26	6	15	23	84	20	114	1,12	1,4	0,7	0,28	18-2247- 6
18-2241- 8	18-2245- 8	7-08	51	87	30	8	20	26	103	24	139	2	2,6	1,2	0,56	18-2247- 8
18-2241-10	18-2245-10	10	65	106	33	10	24	35	128	29	172	3,2	4	1,6	1,09	18-2247-10
18-2241-13	18-2245-13	13	77	133	37	12	32	41	152	39	209	5,4	6,8	2,7	1,98	18-2247-13
18-2241-16	18-2245-16	16	94	165	44	16	40	52	190	44	255	8,2	10,3		3,55	

Exemple de commande — Référence **18-2241-6**

Crochet de levage à œil, automatique, grade 80 ou 100

18-225

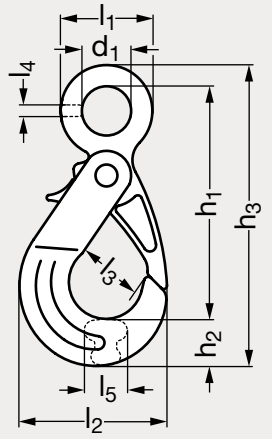


Grade 80, rouge


Grade 100, bleu


Grade 80, jaune


Grade 80, blanc

MATIÈRE

- Acier allié, trempé et revenu, Grade 80 : peinture rouge ou jaune (sur demande), ou Grade 100 : peinture bleue.
- À terme, les couleurs du Grade 80 seront remplacées par une couleur blanche, unique et très visibles dans de nombreux cas.
- Coefficient de sécurité 4.
- Marquages : diamètre de chaîne, code de traçabilité, grade, code article, origine.
- Voir notre fiche technique sur les bases de l'élingage sur notre site internet.

SUR DEMANDE

- Diamètre de chaîne 18-20 mm.

PRODUITS ASSOCIÉS


Plaquette d'identification
18-98
Page 1107


Chaîne à maillon 18-240
Page 1155


Maille de tête 1 brin
18-201
Page 1140


Maille de tête 2 brins
18-202
Page 1141

Grade 80	ø chaîne	d_1	l_1	l_2	l_3	l_4	l_5	h_1	h_2	h_3	CMU Grade 80 (T)	CMU Grade 100 (T)	Poids (kg)	Grade 100
18-2251- 6	5-06	24	47	77	32	7	16	111	26	147	1,12	1,4	0,51	18-2255- 6
18-2251- 8	7-08	29	57	92	43	7	23	134	29	176	2	2,6	0,91	18-2255- 8
18-2251-10	10	35	69	111	47	10	32	168	35	219	3,2	4	1,79	18-2255-10
18-2251-13	13	46	87	142	61	13	37	199	45	264	5,4	6,8	3,36	18-2255-13
18-2251-16	16	59	111	185	74	16	43	247	56	328	8,2	10,3	7	18-2255-16

Exemple de commande — Référence **18-2251-06**

Crochet de levage à émerillon à linguet, grade 80

18-226

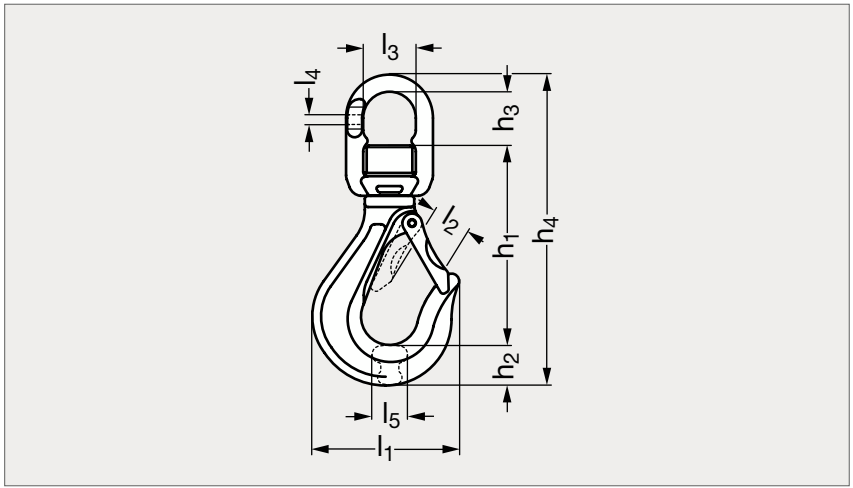



Grade 80, rouge



Grade 80, jaune



Grade 80, blanc

MATIÈRE

- Acier allié, trempé et revenu, Grade 80 peinture rouge, ou jaune (sur demande).
- À terme, les couleurs du Grade 80 seront remplacées par une couleur blanche, unique et très visibles dans de nombreux cas.
- La charge de rupture est obtenue en multipliant la CMU par le coefficient de sécurité 4.
- Marquages : diamètre de chaîne, code de traçabilité, grade, code article, origine.
- Voir notre fiche technique sur les bases de l'élingage sur notre site internet.

SUR DEMANDE

- Diamètre de chaîne 18-20 mm.

PRODUITS ASSOCIÉS



Plaquette d'identification 18-98 Page 1107



Chaîne à maillon 18-240 Page 1155



Maille de tête 1 brin 18-201 Page 1140



Maille de tête 4 brins 18-204 Page 1142

	ø chaîne	l_1	l_2	l_3	l_4	l_5	h_1	h_2	h_3	h_4	CMU (T)	Poids (kg)
18-2261- 6	5-06	72	26	32	6	15	100	20	33	164	1,12	0,55
18-2261- 8	7-08	87	30	37	8	20	126	24	39	200	2	1
18-2261-10	10	106	33	48	11	24	159	29	47	250	3,2	1,9
18-2261-13	13	133	37	58	14	32	189	39	59	307	5,4	3,39
18-2261-16	16	165	44	73	17	40	216	44	68	352	8,2	6,25
18-2261-20	18-20	208	61	82	22	49	263	62	87	437	12,8	10,5

Exemple de commande

Référence
18-2261-06

Crochet de levage à émerillon, automatique, grade 80 ou 100

18-227

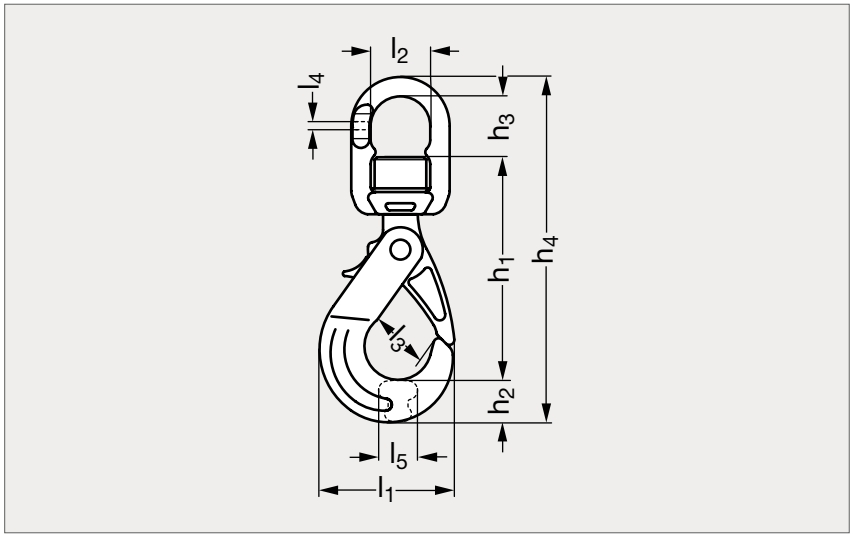


Grade 80, rouge


Grade 100, bleu


Grade 80, jaune


Grade 80, blanc

MATIÈRE

- Acier allié, trempé et revenu, Grade 80 peinture rouge, ou jaune (sur demande), ou Grade 100 peinture bleue.
- À terme, les couleurs du Grade 80 seront remplacées par une couleur blanche, unique et très visibles dans de nombreux cas.
- Crochet rotatif sous charge grâce aux roulements à rouleaux.
- La charge de rupture est obtenue en multipliant la CMU par le coefficient de sécurité 4.
- Marquages : diamètre de chaîne, code de traçabilité, grade, code article, origine.
- Voir notre fiche technique sur les bases de l'élingage sur notre site internet.

SUR DEMANDE

- Diamètre de chaîne 18-20 mm.

PRODUITS ASSOCIÉS


Plaquette d'identification
18-98
Page 1107


Chaîne à maillon 18-240
Page 1155


Maille de tête 2 brins
18-202
Page 1141


Maille de tête 4 brins
18-204
Page 1142

Grade 80	ø chaîne	l_1	l_2	l_3	l_4	l_5	h_1	h_2	h_3	h_4	CMU Grade 80 (T)	CMU Grade 100 (T)	Poids (kg)	Grade 100
18-2271- 6	5-06	77	32	32	6	16	122	26	32	192	1,12	1,4	0,78	18-2275- 6
18-2271- 8	7-08	92	37	43	8	23	148	29	39	231	2	2,6	1,39	18-2275- 8
18-2271-10	10	111	48	47	11	32	183	35	46	282	3,2	4	2,56	18-2275-10
18-2271-13	13	142	58	61	14	37	214	45	57	336	5,4	6,8	4,56	18-2275-13
18-2271-16	16	185	73	74	17	39	269	56	65	416	8,2	10,3	9,37	18-2275-16

Exemple de commande

Référence
18-2271-06

Crochet de levage à linguet forgé, grade 100 ou 120

18-221

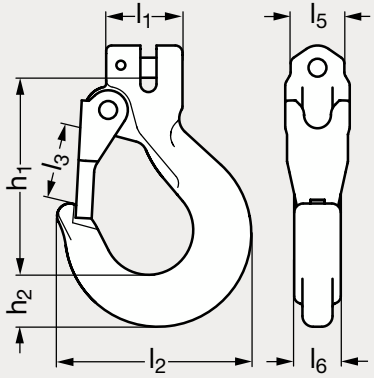

Chaîne Ø 4 mm

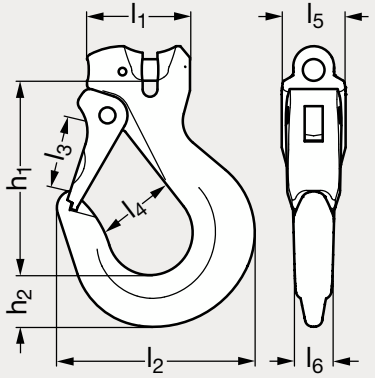

Chaîne Ø 6 à 16 mm



Pour chaîne 4 mm
Grade 120



Pour chaîne 6 à 16 mm
Grade 120



Pour chaîne 4 mm
Grade 100



Pour chaîne 6 à 16 mm
Grade 100

MATIÈRE

- Acier haute résistance VIP Grade 100, revêtement thermochromique rose ou ICE Grade 120, revêtement thermochromique pourpre.
- Linguet forgé en alliage renforcé. Ressort à triple enroulement en inox.

UTILISATION

- Livré avec axe de montage et goupille élastique prémontés.
- Indicateurs d'usure brevetés. Puce RFID intégrée et pré-programmée.
- Le linguet de sécurité s'encastre dans le pic du crochet pour éviter toutes pliures latérales.
- Voir notre fiche technique sur les bases de l'élingage sur notre site internet.

PRODUITS ASSOCIÉS



Plaquette d'identification
18-98
Page 1107



Chaîne à maillon 18-240
Page 1155



Maille de tête 1 brin
18-201
Page 1140



Crochet automatique
18-223
Page 1154

Grade 100	Ø chaîne	l_1	l_2	l_3	l_4	l_5	l_6	h_1	h_2	CMU (T)	Poids (kg)
18-2210- 4	4	20	52	18		14	12,5	56	13	0,8	0,13
18-2210- 6	6	38	72	25	45	22	16	76	20	1,5	0,39
18-2210- 8	8	50	95	30	52	28	20	97	28	2,5	0,78
18-2210-10	10	60	118	35	65	36	26	108	36	4	1,47
18-2210-13	13	76	135	40	73	46	30	126	37	6,7	2,43
18-2210-16	16	83	161	48	87	56	36	152	49	10	4,5

Grade 120	Ø chaîne	l_1	l_2	l_3	l_4	l_5	l_6	h_1	h_2	CMU (T)	Poids (kg)
18-2212- 4	4	22	53	20		15	13	55	14,5	0,8	0,16
18-2212- 6	6	48	97	30	51	28	18	97	26	1,8	0,73
18-2212- 8	8	45	112	36	58	36	20	110	29	3	1,17
18-2212-10	10	71	135	41	66	43	25	127	37	5	2
18-2212-13	13	85	163	50	80	52	31	153	48	8	3,5
18-2212-16	16	94	196	58	96	58	38	184	56	12,5	6,23

Exemple de commande

Référence
18-2210-4

Crochet de levage automatique, grade 100 ou 120

18-223

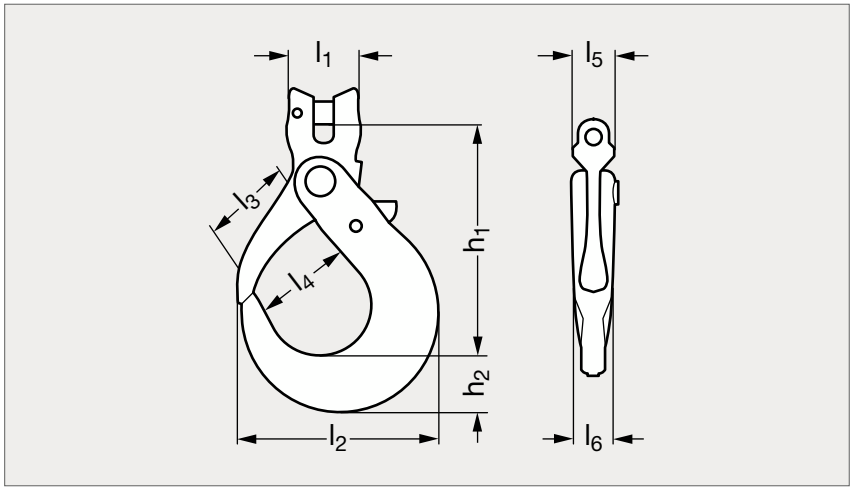



Grade 120



Grade 100

MATIÈRE

- Acier haute résistance VIP Grade 100, revêtement thermochromique rose ou ICE Grade 120, revêtement thermochromique pourpre.
- Levier de verrouillage ergonomique avec surface anti-glissement.
- Bec du crochet renforcé évitant le chargement dangereux sur la pointe.

UTILISATION

- Livré avec axe de montage et goupille élastique prémontés.
- Indicateurs d'usure brevetés. Puce RFID intégrée et pré-programmée.
- Voir notre fiche technique sur les bases de l'élingage sur notre site internet.

PRODUITS ASSOCIÉS



Plaquette d'identification 18-98 Page 1107



Chaîne à maillon 18-240 Page 1155



Maille de tête 1 brin 18-201 Page 1140



Griffe de raccourcissement 18-217 Page 1146

Grade 100	Ø chaîne	l_1	l_2	l_3	l_4	l_5	l_6	h_1	h_2	CMU (T)	Poids (kg)
18-2230- 8	8	40	97	44	60	30	27	121	28	2,5	1
18-2230-10	10	49	107	48	66	37	30	135	31	4	1,5
18-2230-13	13	61	133	61	81	48	36	169	40	6,7	2,9

Grade 120	Ø chaîne	l_1	l_2	l_3	l_4	l_5	l_6	h_1	h_2	CMU (T)	Poids (kg)
18-2232- 6	6	34	97	44	60	24	27	113	28	1,8	0,9
18-2232- 8	8	45	106	48	66	31	30	124	31	3	1,2
18-2232-10	10	50	136	61	81	38	36	154	40	5	2,4
18-2232-13	13	73	173	78	107	50	44	200	51	8	4,9
18-2232-16	16	90	192	85	121	61	49	232	53	12,5	7,4

Exemple de commande

Référence

18-2230-8

Chaîne à maillon rond pour élingue, grade 100 ou 120

18-240

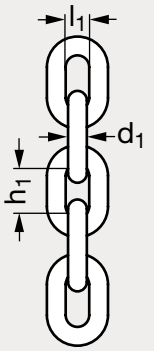



Grade 120



Grade 100

MATIÈRE

- Acier haute résistance VIP Grade 100, revêtement thermochromique rose ou ICE Grade 120, revêtement thermochromique pourpre.
- Fe = Force d'épreuve.
- Fr = Force de rupture.
- Unité de vente au mètre.
- Voir notre fiche technique sur les bases de l'élingage sur notre site internet.

PRODUITS ASSOCIÉS



Plaquette d'identification
18-98
Page 1107



Maille de tête 1 brin
18-201
Page 1140



Crochet à linguet forgé
18-221
Page 1153



Crochet de réduction
18-215
Page 1145

Grade 100	d_1	h_1	l_1	CMU (T)	Fe (KN)	Fr (KN)	Poids (kg)/m
18-2400- 4	4	12	5,2	0,63	15,7	25	0,36
18-2400- 6	6	18	7,8	1,5	37,5	60	0,85
18-2400- 8	8	24	10,4	2,5	62,5	100	1,5
18-2400-10	10	30	13	4	100	160	2,4
18-2400-13	13	39	17	6,7	166	265	4
18-2400-16	16	48	21	10	250	400	6

Grade 120	d_1	h_1	l_1	CMU (T)	Fe (KN)	Fr (KN)	Poids (kg)/m
18-2402- 6	4	12	5,2	0,8	19,6	31,4	0,44
18-2402- 6	6	18	7,8	1,8	44,1	71	0,98
18-2402- 8	8	24	10,4	3	73,5	118	1,66
18-2402-10	10	30	13	5	123	196	2,2
18-2402-13	13	39	17	8	196	314	4,25
18-2402-16	16	48	21	12,5	314	503	6,72

Exemple de commande — Référence **18-2400-4**

Mini élingue 1 à 4 brins, avec réducteur intégré

18-250

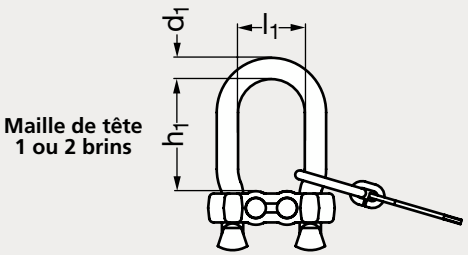

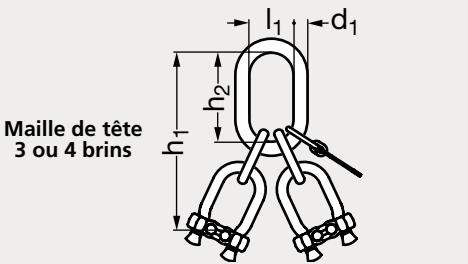



Deux brins
Grade 120



Quatre brins
Grade 120



Exemple d'utilisation
2 brins



Exemple d'utilisation
4 brins

MATIÈRE

- Acier haute résistance VIP Grade 100, revêtement thermochromique rose ou ICE Grade 120, revêtement thermochromique pourpre.
- Coefficient de sécurité 4.

UTILISATION

- Grande ouverture pour une utilisation sur la majorité des palans fixes.
- Réducteur directement intégré à l'élingue. Réglage de la longueur des brins très facile à l'aide d'un bouton poussoir.
- Indicateur de fermeture pour une meilleure sécurité.
- Idéale pour les petites charges.
- Plaquette d'identification avec contrôleur de chaîne.
- Puce RFID implémentée et programmée.
- Si utilisation en 1 seul brin : CMU grade 100 = 0,63 T ou CMU grade 120 = 0,80 T.
- Voir notre fiche technique sur les bases de l'élingage sur notre site internet.

SUR DEMANDE

- Maillon final pour une utilisation en 1 brin avec la mini élingue 2 brins.

GRADE 100														GRADE 120	
2 brins	4 brins	CMU (T) 0 à 45°	CMU (T) 45 à 60°	Poids (Kg)	Ø chaîne	d_1	l_1	h_1	h_2	lg chaîne	Poids (Kg)	CMU (T) 0 à 45°	CMU (T) 45 à 60°	2 brins	4 brins
18-2500-4		0,88	0,63	0,98	4	10	30	66		1000	1,11	1,12	0,8	18-2502-4	
	18-2501-4	1,32	0,95	2,05	4	10	35	150	60	1000	2,37	1,7	1,18		18-2503-4

Exemple de commande — Référence **18-2500-4**

Elingue 1 brin, simple ou réductible, grade 100 ou 120

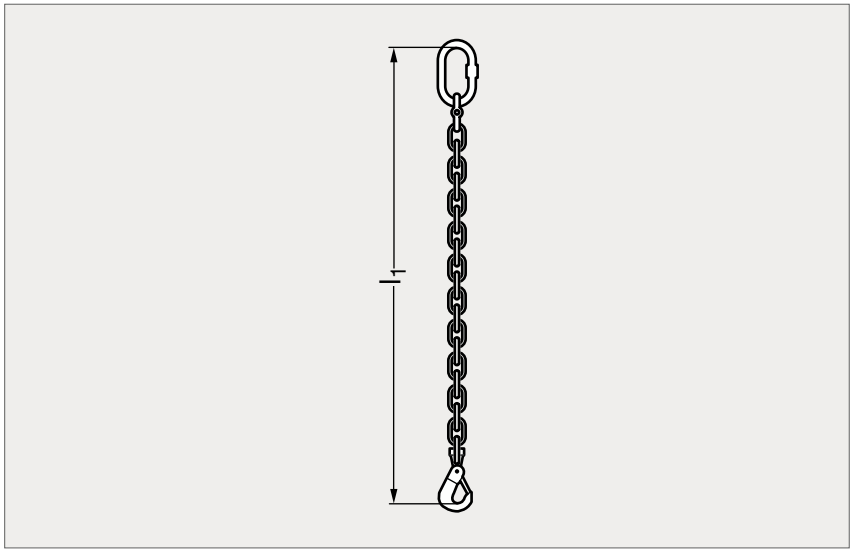


Grade 120


Exemple d'utilisation


Grade 120

MATIÈRE

- Acier haute résistance VIP Grade 100, revêtement thermochromique rose ou ICE Grade 120, revêtement thermochromique pourpre.

UTILISATION

- Livrée montée avec maille de tête, chaîne, crochet de levage à linguet et/ou crochet de réduction ou multigriffe de raccourcissement.
- Pour les élingues Ø 4 avec réducteur, voir le modèle 18-250.
- Voir notre fiche technique sur les bases de l'élingage sur notre site internet.

SUR DEMANDE

- Crochet de levage automatique 18-223 : préciser A à la fin de la référence.
- Longueur utile hors standard : préciser l_1 désiré.
- Ø de chaîne de 13 ou 16 mm.

PRODUITS ASSOCIÉS


18-215
Page 1145


18-217
Page 1146


18-213
Page 1144

GRADE 100

Simple	Simple + Crochet de réduction	Simple + Griffe de raccourcissement	Ø chaîne	CMU (T)	l_1 ≈	
18-2511- 4			4	0,63	1000	2000
18-2511- 6	18-2513- 6	18-2515- 6	6	1,5	1000	2000
18-2511- 8	18-2513- 8	18-2515- 8	8	2,5	1000	2000
18-2511-10	18-2513-10	18-2515-10	10	4	1000	2000

GRADE 120

Simple	Simple + Crochet de réduction	Simple + Griffe de raccourcissement	Ø chaîne	CMU (T)	l_1 ≈	
18-2512- 4			4	0,8	1000	2000
18-2512- 6	18-2514- 6	18-2516- 6	6	1,8	1000	2000
18-2512- 8	18-2514- 8	18-2516- 8	8	3	1000	2000
18-2512-10	18-2514-10	18-2516-10	10	5	1000	2000

Exemple de commande — Référence - l_1 : **18-2511-4-1000**

Elingue 2 brins, simples ou réductibles, grade 100 ou 120

18-252

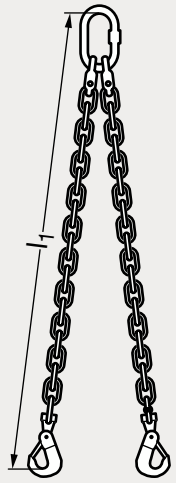



Grade 120



Exemple d'utilisation

MATIÈRE

- Acier haute résistance VIP Grade 100, revêtement thermochromique rose ou ICE Grade 120, revêtement thermochromique pourpre.

UTILISATION

- Livrée montée avec maille de tête, chaîne, crochet de levage à linguet et/ou crochet de réduction ou multigriffe de raccourcissement.
- Pour les élingues Ø 4 avec réducteur, voir le modèle 18-250.
- En cas d'utilisation 1 seul brin ou de chargement asymétrique, la capacité de l'élingue sera limitée à la CMU 1 brin.
- Voir notre fiche technique sur les bases de l'élingage sur notre site internet.

SUR DEMANDE

- Crochet de levage automatique 18-223 : préciser A à la fin de la référence.
- Longueur utile hors standard : préciser l_1 désiré.
- Ø de chaîne de 13 ou 16 mm.

GRADE 100

Simple	Simple + Crochet de réduction	Simple + Griffe de raccourcissement	Ø chaîne	CMU (T) 1 brin	CMU (T) 0 à 45°	CMU (T) 45 à 60°	l_1 ≈	
18-2521- 4			4	0,63	0,88	0,63	1000	2000
18-2521- 6	18-2523- 6	18-2525- 6	6	1,5	2,1	1,5	1000	2000
18-2521- 8	18-2523- 8	18-2525- 8	8	2,5	3,5	2,5	1000	2000
18-2521-10	18-2523-10	18-2525-10	10	4	5,6	4	1000	2000

GRADE 120

Simple	Simple + Crochet de réduction	Simple + Griffe de raccourcissement	Ø chaîne	CMU (T) 1 brin	CMU (T) 0 à 45°	CMU (T) 45 à 60°	l_1 ≈	
18-2522- 4			4	0,8	1,12	0,8	1000	2000
18-2522- 6	18-2524- 6	18-2526- 6	6	1,8	2,5	1,8	1000	2000
18-2522- 8	18-2524- 8	18-2526- 8	8	3	4,25	3	1000	2000
18-2522-10	18-2524-10	18-2526-10	10	5	7,1	5	1000	2000

Exemple de commande — Référence - l_1 : **18-2521-4-1000**

Elingue 4 brins, simples ou réductibles, grade 100 ou 120

18-254

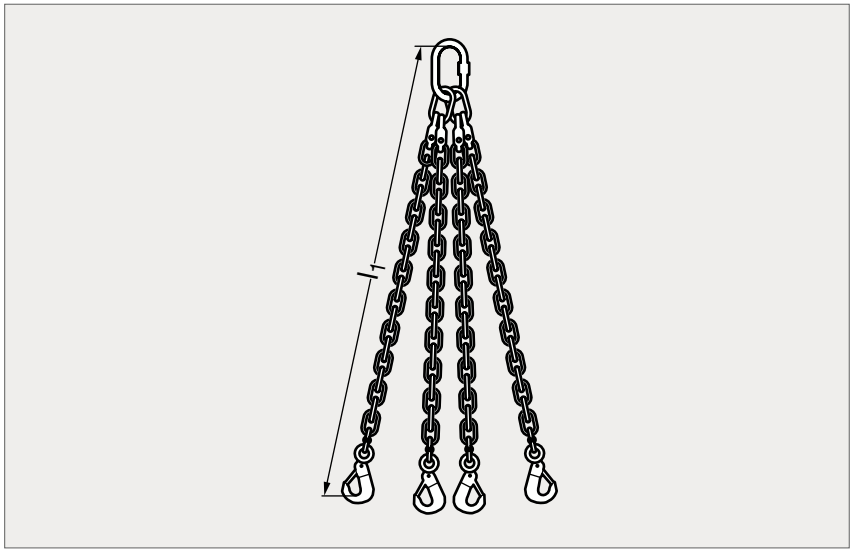



Grade 120



Exemple d'utilisation

MATIÈRE

- Acier haute résistance VIP Grade 100, revêtement thermochromique rose ou ICE Grade 120, revêtement thermochromique pourpre.

UTILISATION

- Livrée montée avec maille de tête, chaîne, crochet de levage à linguet et/ou crochet de réduction ou multigriffe de raccourcissement
- Pour les élingue Ø 4 avec réducteur, voir le modèle 18-250.
- En cas d'utilisation 1 seul brin ou de chargement asymétrique, la capacité de l'élingue sera limitée à la CMU 1 brin.
- Voir notre fiche technique sur les bases de l'élingage sur notre site internet.

SUR DEMANDE

- Crochet de levage automatique 18-223 : préciser A à la fin de la référence.
- Longueur utile hors standard : préciser l_1 désiré.
- Ø de chaîne de 13 ou 16 mm.

GRADE 100

Simple	Simple + Crochet de réduction	Simple + Griffe de raccourcissement	Ø chaîne	CMU (T) 0 à 45°	CMU (T) 45 à 60°	l_1 ≈	
18-2541- 4			4	1,32	0,95	1000	2000
18-2541- 6	18-2543- 6	18-2545- 6	6	3,1	2,2	1000	2000
18-2541- 8	18-2543- 8	18-2545- 8	8	5,2	3,7	1000	2000
18-2541-10	18-2543-10	18-2545-10	10	8,4	6	1000	2000

GRADE 120

Simple	Simple + Crochet de réduction	Simple + Griffe de raccourcissement	Ø chaîne	CMU (T) 0 à 45°	CMU (T) 45 à 60°	l_1 ≈	
18-2542- 4			4	1,7	1,18	1000	2000
18-2542- 6	18-2544- 6	18-2546- 6	6	3,75	2,7	1000	2000
18-2542- 8	18-2544- 8	18-2546- 8	8	6,3	4,5	1000	2000
18-2542-10	18-2544-10	18-2546-10	10	10,6	7,5	1000	2000

Exemple de commande — Référence - l_1 : **18-2541-4-1000**

Mousqueton inox

18-30

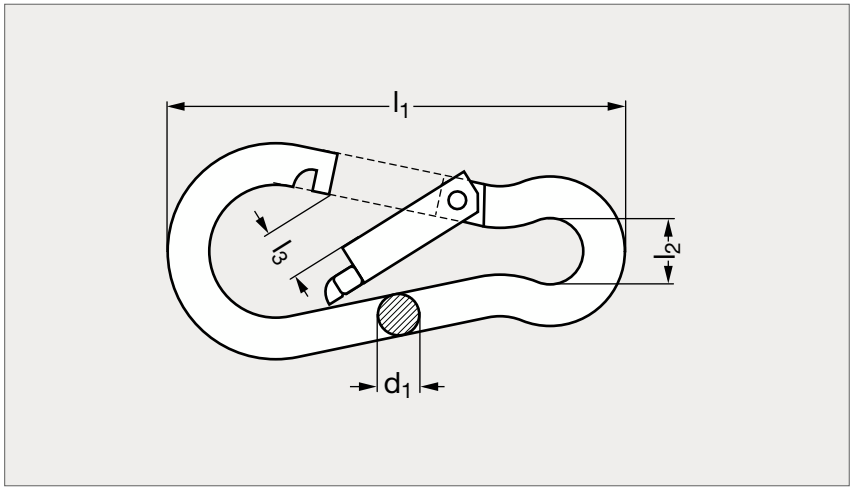



MATIÈRE

- Inox A4 (AISI 316).

UTILISATION

- Attention : ne pas utiliser comme élément de traction ou de levage.

PRODUITS ASSOCIÉS



Mousqueton de levage, inox 18-25
Page 1087



Plaquette d'identification 18-98
Page 1107

	d_1	l_1	l_2	l_3
18-305- 4	4	40	6,5	5,5
18-305- 5	5	50	8	6,5
18-305- 6	6	60	9	7,5
18-305- 7	7	70	10,5	8
18-305- 8	8	80	12	9
18-305-10	10	100	15	12
18-305-11	11	120	18	16
18-305-12	12	140	20	19
18-305-13	13	160	22	25

Exemple de commande — Référence **18-305-4**

Mousqueton à œil, inox

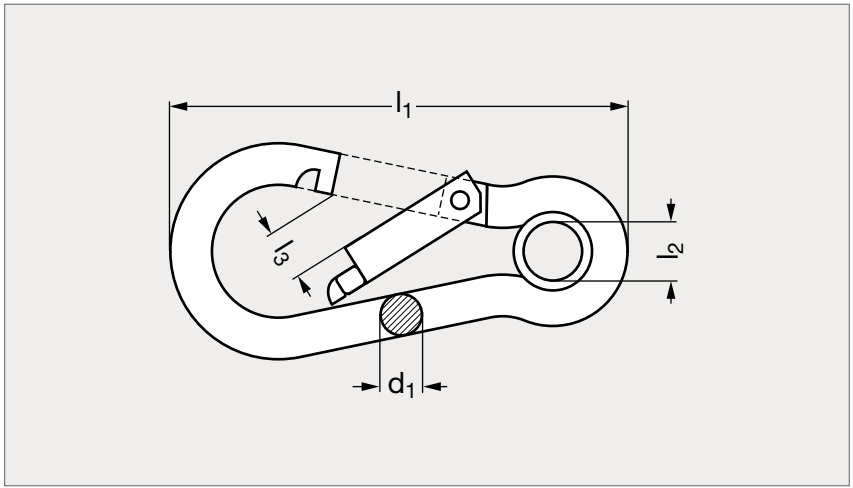

INOX



MATIÈRE

- Inox A4 (AISI 316).

UTILISATION

- Attention : ne pas utiliser comme élément de traction ou de levage.

PRODUITS ASSOCIÉS



Mousqueton de levage, à œil inox 18-26
Page 1088



Plaquette d'identification 18-98
Page 1107

	d_1	l_1	l_2	l_3
18-345- 4	4	40	4,5	5,5
18-345- 5	5	50	6	6,5
18-345- 6	6	60	7	7,5
18-345- 7	7	70	9	8
18-345- 8	8	80	10	9
18-345-10	10	100	13	12
18-345-11	11	120	14,5	16
18-345-12	12	140	18	19
18-345-13	13	160	20	25

Exemple de commande — Référence **18-345-4**

Mousqueton à vis de sécurité

18-27

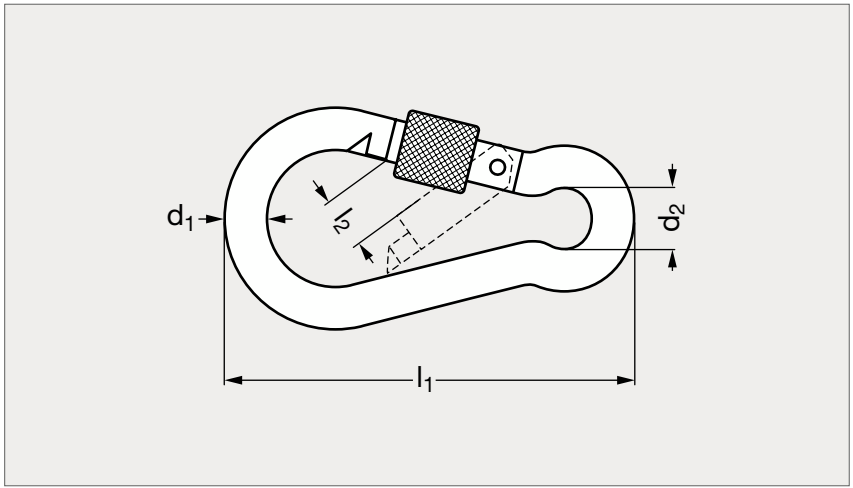



Acier



Inox

MATIÈRE

- Acier zingué blanc ou inox A4 (AISI 316).
- Dimensions susceptibles de varier, pour toutes dimensions précises, nous consulter.

UTILISATION

- Attention : ne pas utiliser comme élément de traction ou de levage.

PRODUIT ASSOCIÉ



Plaquette d'identification
18-98
Page 1107

Acier	d_1	d_2	l_1	l_2	Inox
	5	8	50	5,5	18-275- 5
	6	9	60	6,5	18-275- 6
18-271- 8	8	12	80	8,5	18-275- 8
18-271-10	10	15	100	10	18-275-10
18-271-11	11	19	120	14,5	
18-271-12	12	20	140	19	18-275-12

Exemple de commande — Référence **18-271-8**

Mousqueton à œil et vis de sécurité, inox

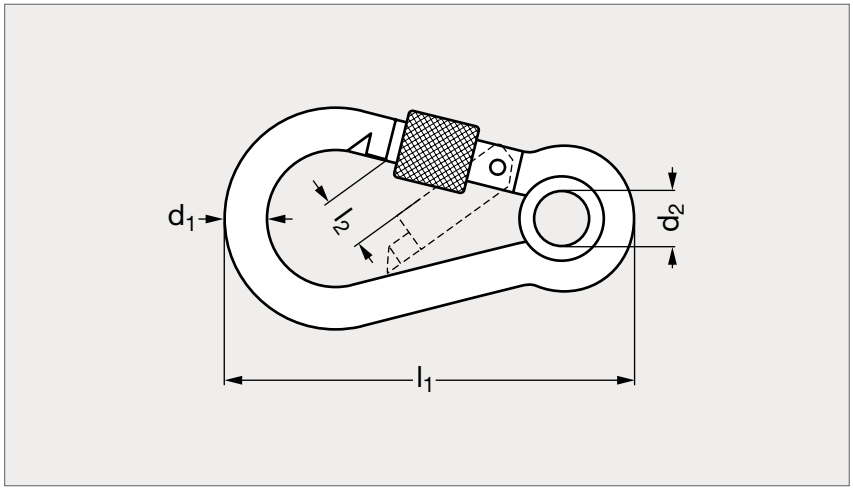



MATIÈRE

• Inox A4 (AISI 316).

UTILISATION

• Attention : ne pas utiliser comme élément de traction ou de levage.

PRODUIT ASSOCIÉ



Plaquette d'identification
18-98
Page 1107

	d_1	d_2	l_1	l_2
18-280- 5	5	6,5	50	5,5
18-280- 6	6	7,5	60	6,5
18-280- 8	8	10	80	8,5
18-280-10	10	13	100	12
18-280-12	12	18	140	19

Exemple de commande — Référence **18-280-5**

Mousqueton à émerillon, inox

18-24

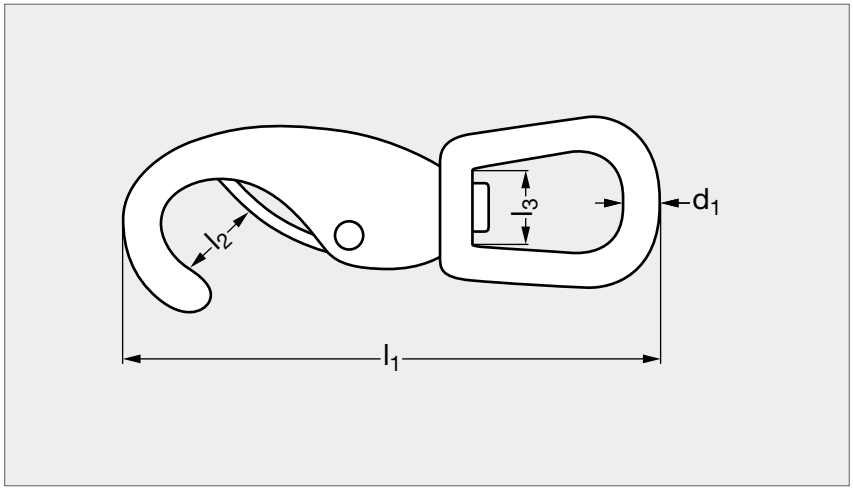



MATIÈRE

• Inox A4 (AISI 316).

UTILISATION

• Attention : ne pas utiliser comme élément de traction ou de levage.

PRODUITS ASSOCIÉS



Plaquette d'identification
18-98
Page 1107



Mousqueton avec targette
18-29
Page 1165



Émérillon de levage inox
18-39
Page 1103



Émérillon de levage
2 manilles 18-48
Page 1105

	d_1	l_1	l_2	l_3
18-240-4	4	70	7	13
18-240-5	5	85	10	16
18-240-6	6	100	12	19
18-240-7	7	118	15	21

Exemple de commande — Référence **18-240-4**

Mousqueton à émerillon à targette

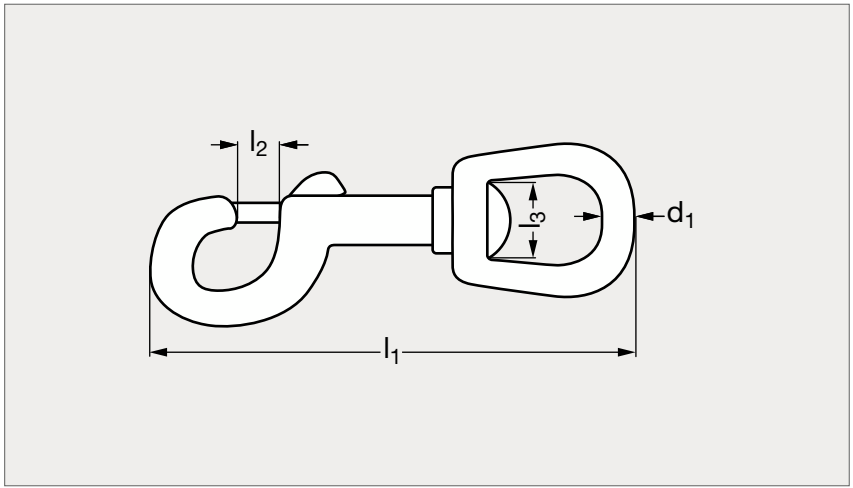

INOX



MATIÈRE

• Inox A4 (AISI 316).

UTILISATION

• Attention : ne pas utiliser comme élément de traction ou de levage.

PRODUITS ASSOCIÉS



Plaquette d'identification
18-98
Page 1107



Mousqueton à émerillon
18-24
Page 1164



Émérillon de levage inox
18-39
Page 1103



Émérillon de levage
2 manilles 18-48
Page 1105

	d_1	l_1	l_2	l_3
18-290- 3	3	64	7	10
18-290- 4	4	80	8	13
18-290- 5	5	87	9	16
18-290-51	5	90	10	19

Exemple de commande

Référence
18-290-3

Maillon rapide acier ou inox

18-31

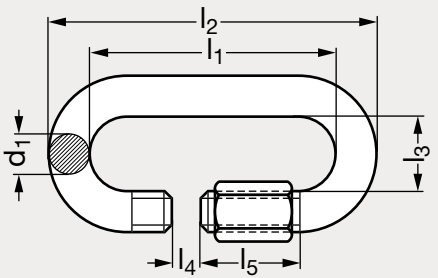



MATIÈRE

- Maillon en acier zingué blanc FM-8 ou en inox (AFNOR Z2 CND 17-12, Werk 1.4404, AISI 316 L).
- Écrou en acier zingué blanc A-42-FM ou en inox (AFNOR Z2 CND 17-12, Werk 1.4404, AISI 316 L).
- La charge de rupture est obtenue en multipliant la CMU par le coefficient de sécurité 5.
- Marquages : diamètre, CE, CMU, n° de lot.
- Dimensions susceptibles de varier, pour toutes dimensions précises, nous consulter.

Acier	d_1	l_1	l_2	l_3	l_4	l_5	CMU acier (kg)	CMU inox (kg)	Inox
18-311- 3	3	25	31	8,5	4	9	50	160	18-315- 3
18-311- 3,5	3,5	29	36	10	5	11	100	220	18-315- 3,5
18-311- 4	4	31,5	39,5	11,5	5,5	12,5	180	280	18-315- 4
18-311- 5	5	39,5	49,5	13	6,5	16	280	450	18-315- 5
18-311- 6	6	45	57	14,5	7,5	19	400	650	18-315- 6
18-311- 7	7	52	66	16	8,5	21,5	550	900	18-315- 7
18-311- 8	8	58	74	17,5	11	24	700	1100	18-315- 8
18-311- 9	9	62	80	19	11	26	900	1400	18-315- 9
18-311-10	10	69	89	20,5	12	29	1100	1800	18-315-10
18-311-12	12	80,5	105	23,5	15	33	1500	2500	18-315-12
18-311-14	14	93	121	26,5	17	38,5	2200	3500	18-315-14
18-311-16	16	108	140	29,5	19	45	2900	4500	18-315-16
18-311-18	18	121	157	32,5	23	52	3500		
18-311-20	20	137,5	177,5	35,5	26	60	4000		

Exemple de commande — Référence **18-311-3**

Maillon rapide à grande ouverture, acier ou inox

18-32

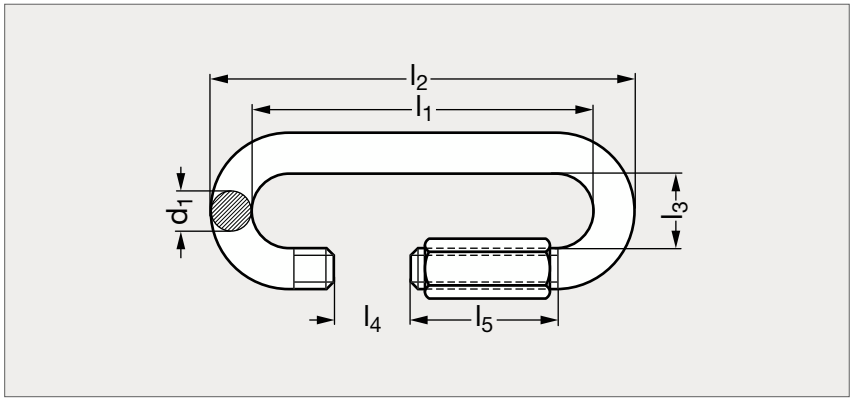



MATIÈRE

- Maillon en acier zingué blanc FM-8 ou en inox (AFNOR Z 2 CND 17-12, Werk 1.4404, AISI 316 L).
- Écrou en acier zingué blanc A-42-FM ou en inox (AFNOR Z 2 CND 17-12, Werk 1.4404, AISI 316 L).
- Coefficient de sécurité 5.
- Marquages : diamètre, CE, CMU, n° de lot.
- Dimensions susceptibles de varier, pour toutes dimensions précises, nous consulter.

Acier	d_1	l_1	l_2	l_3	l_4	l_5	CMU acier (kg)	CMU inox (kg)	Inox
18-321- 3	3	33,5	39,5	8,5	8,5	13,5	45	145	18-325- 3
18-321- 3,5	3,5	39	46	10	10	16	90	200	18-325- 3,5
18-321- 4	4	45	53	11,5	11,5	19	160	250	18-325- 4
18-321- 5	5	52	62	13	13	22	250	400	18-325- 5
18-321- 6	6	58,5	70,5	14,5	14,5	25	350	580	18-325- 6
18-321- 7	7	65	79	16	16	28	500	800	18-325- 7
18-321- 8	8	72	88	17,5	17,5	31,5	650	980	18-325- 8
18-321- 9	9	77	95	19	19	33	800	1250	18-325- 9
18-321-10	10	85,5	105,5	20,5	20,5	36	1000	1600	18-325-10
18-321-12	12	100	124	23,5	23,5	43	1250	2200	18-325-12
18-321-14	14	114	142	26,5	26,5	49	2000	3100	18-325-14
18-321-16	16	129	161	29,5	29,5	54	2500	4000	18-325-16
18-321-18	18	140,5	176,5	32,5	32,5	62	3000		
18-321-20	20	158,5	198,5	34,5	35,5	71	3600		

Exemple de commande — Référence **18-321-3**

Maillon rapide delta, acier ou inox

18-33

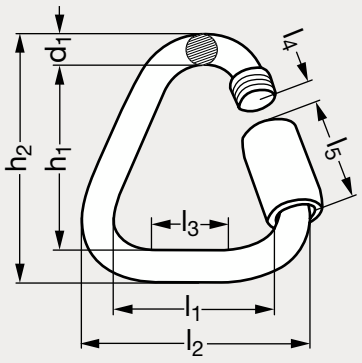



Acier



Inox

MATIÈRE

- Maillon en acier zingué blanc FM-8 ou en inox (AFNOR Z 2 CND 17-12, Werk 1.4404, AISI 316 L).
- Écrou en acier zingué blanc A-42-FM ou en inox (AFNOR Z 2 CND 17-12, Werk 1.4404, AISI 316 L).
- Coefficient de sécurité 5.
- Marquages : diamètre, CE, CMU, n° de lot.
- Dimensions susceptibles de varier, pour toutes dimensions précises, nous consulter.

Acier	d_1	l_1	l_2	l_3	l_4	l_5	h_1	h_2	CMU acier (kg)	CMU inox (kg)	Inox
18-331- 4	4	27,5	35,5	16	5,5	12,5	32	40	100	200	18-335- 4
18-331- 5	5	30	40	17	6,5	16	38	48	150	325	18-335- 5
18-331- 6	6	35	47	20,5	7,5	19	44	56	250	450	18-335- 6
18-331- 7	7	37	51	21	8,5	21,5	49	57	400	625	18-335- 7
18-331- 8	8	40	56	22,5	10	24	57	73	550	770	18-335- 8
18-331- 9	9	42	60	23	11	26	60	78	700	980	18-335- 9
18-331-10	10	46	66	25,5	12	29	67	87	900	1250	18-335-10
18-331-12	12	51	75	27,5	15	33	80	104	1100	1750	18-335-12
18-331-14	14	57	85	30,5	17	38,5	95	123	1800	2450	18-335-14
18-331-16	16	61	93	31,5	19	45	106	138	2200	3150	18-335-16

Exemple de commande — Référence **18-331-4**

Cosse cœur acier ou inox

18-35

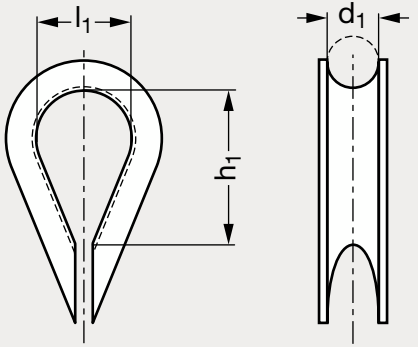



Acier zingué



Inox

MATIÈRE

- Acier zingué blanc Fe 360 B ou inox A4 (AISI 316).
- Dimensions susceptibles de varier, pour toutes dimensions précises, nous consulter.

UTILISATION

- Attention : ne pas utiliser comme élément de traction ou de levage.

Acier	d_1	l_1	h_1
18-351- 3	3	10	15
18-351- 4	4	13	21
18-351- 5	5	14	23
18-351- 6	6	16	25
18-351- 8	8	19	36
18-351-10	10	30	45
18-351-12	12	38	55
18-351-14	14	40	57
18-351-16	16	42	60
18-351-18	18	45	67
18-351-20	20	51	76
18-351-22	22	54	83
18-351-24	24	64	90
18-351-30	30	79	120

Inox	d_1	l_1	h_1
18-355- 2	2	7	12
18-355- 3	3	10	17
18-355- 4	4	11	18
18-355- 5	5	13	20
18-355- 6	6	15	26
18-355- 8	8	18	33
18-355-10	10	23	41
18-355-12	12	27	48
18-355-14	14	34	53
18-355-16	16	36	57
18-355-18	18	40	67
18-355-20	20	45	75
18-355-22	22	52	84
18-355-24	24	56	96

Exemple de commande — Référence **18-351-3**

Piton à œil inox

18-135

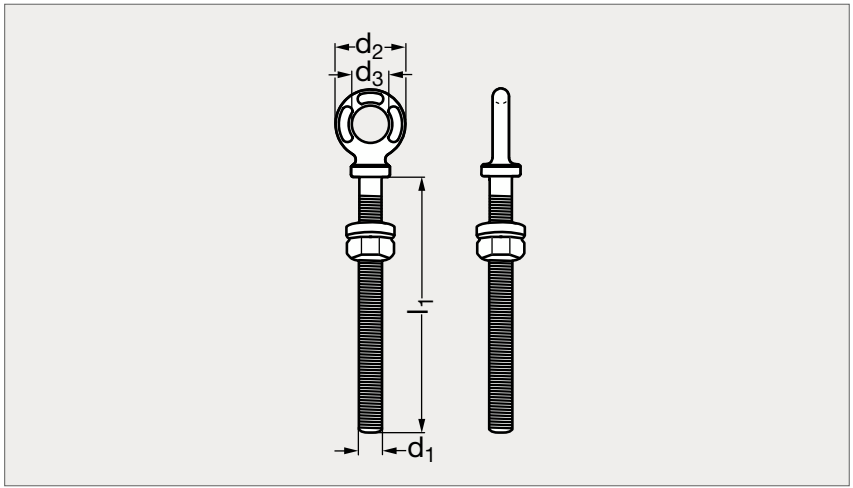





MATIÈRE

- Inox (AFNOR Z 6 CND 17-11, Werk 1.4401, AISI 316).
- Aucun marquage sur le produit.
- Dimensions susceptibles de varier, pour toutes dimensions précises, nous consulter.

PRODUITS ASSOCIÉS



Plaquette d'identification 18-98 Page 1107



Anneau rotatif tige longue 18-133 Page 1078



Anneau articulé tige longue 18-116 Page 1109

	d_1	d_2	d_3	l_1	CMU (kg)
18-1350- 6	M 6	22	12	40	120
18-1350- 6	M 6	22	12	60	120
18-1350- 6	M 6	22	12	80	120
18-1350- 8	M 8	26	14	60	225
18-1350- 8	M 8	26	14	80	225
18-1350- 8	M 8	26	14	100	225
18-1350-10	M10	30	16	100	375
18-1350-12	M12	35	16	120	600

Exemple de commande — Référence - l_1 : **18-1350-6-40**

Tendeur à lanterne 2 anneaux, acier

18-41

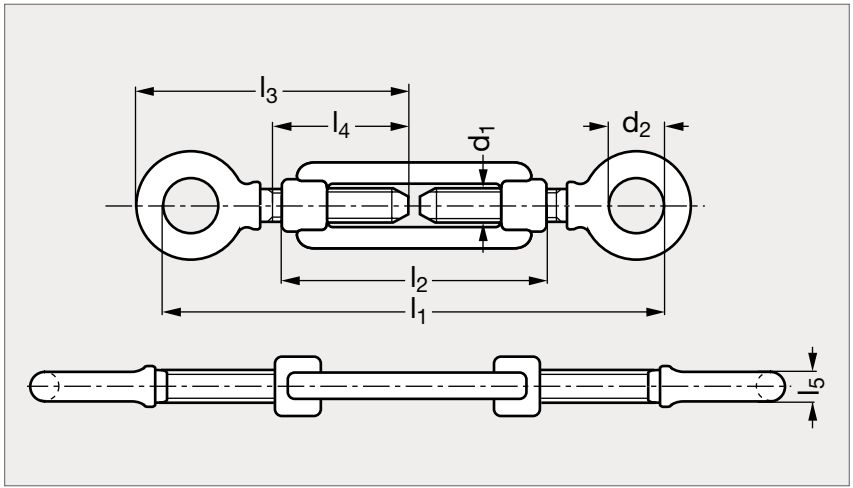



MATIÈRE

- Anneau en acier zingué blanc Fe 430 B, et cage en acier zingué blanc C15.
- Marquages : diamètre, CE.
- Attention : ne pas utiliser comme élément de traction ou de levage.
- Dimensions susceptibles de varier, pour toutes dimensions précises, nous consulter.

PRODUITS ASSOCIÉS



Plaquette d'identification 18-98 Page 1107



Tendeur 2 crochets acier 18-43 Page 1173



Tendeur anneau et crochet acier 18-45 Page 1175



Tendeur 2 chapes acier 18-47 Page 1177

	d_1	d_2	l_1 min.	l_1 max.	l_2	l_3	l_4	l_5
18-411- 5	M 5	8	119	180	80	61	45	3,5
18-411- 6	M 6	10	148	207	80	74,5	55	4,5
18-411- 8	M 8	11	155	235	105	79	57	6
18-411-10	M10	14	190	280	125	94	68	7
18-411-12	M12	17	215	310	140	106	74	8
18-411-14	M14	18	250	380	170	127	93	8,5
18-411-16	M16	25	290	430	190	145	100	13

	d_1	d_2	l_1 min.	l_1 max.	l_2	l_3	l_4	l_5
18-411-18	M18	25	340	495	205	161	117	14
18-411-20	M20	26	370	535	220	185	130	16
18-411-22	M22	30	410	590	240	200	140	18
18-411-24	M24	34	450	645	260	220	145	18
18-411-27	M27	38	490	690	300	230	160	20
18-411-30	M30	41	530	720	310	250	170	25

Exemple de commande

Référence
18-411-5

Tendeur à lanterne 2 anneaux, inox

18-41

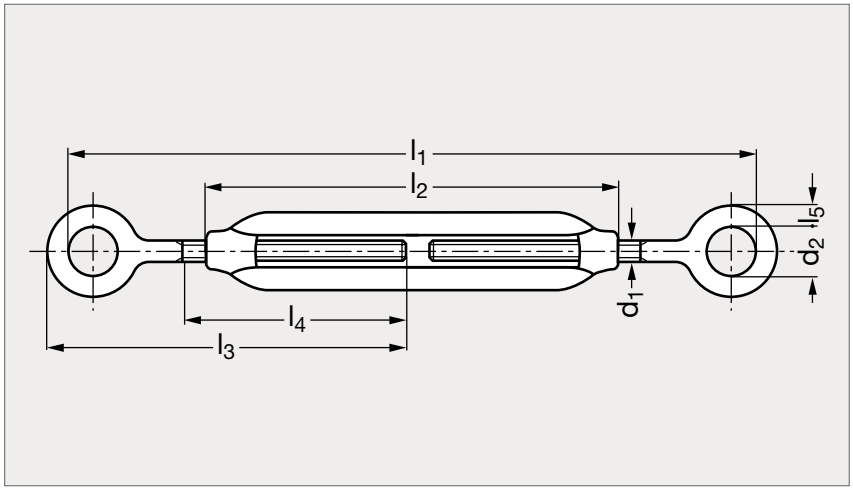



MATIÈRE

- Inox (AFNOR Z 6 CND 17-11, Werk 1.4401, AISI 316).
- Marquage : Ø, CE.
- Attention : ne pas utiliser comme élément de traction ou de levage.
- Dimensions susceptibles de varier, pour toutes dimensions précises, nous consulter.

PRODUITS ASSOCIÉS



Plaquette d'identification 18-98 Page 1107



Tendeur 2 crochets inox 18-43 Page 1174



Tendeur anneau et crochet inox 18-45 Page 1176



Tendeur 2 chapes inox 18-47 Page 1178

	d_1	d_2	l_1 min.	l_1 max.	l_2	l_3	l_4	l_5
18-415- 5	M 5	8	120	174	70	61	36	4
18-415- 6	M 6	10	158	229	90	73	45	5
18-415- 8	M 8	12	207	301	120	108	63	7
18-415-10	M10	15	250	368	150	122	75	8,5
18-415-12	M12	18	315	480	200	158	97	10
18-415-16	M16	26	400	593	250	217	145	14

Exemple de commande — Référence **18-415-5**

Tendeur à lanterne 2 crochets, acier

18-43

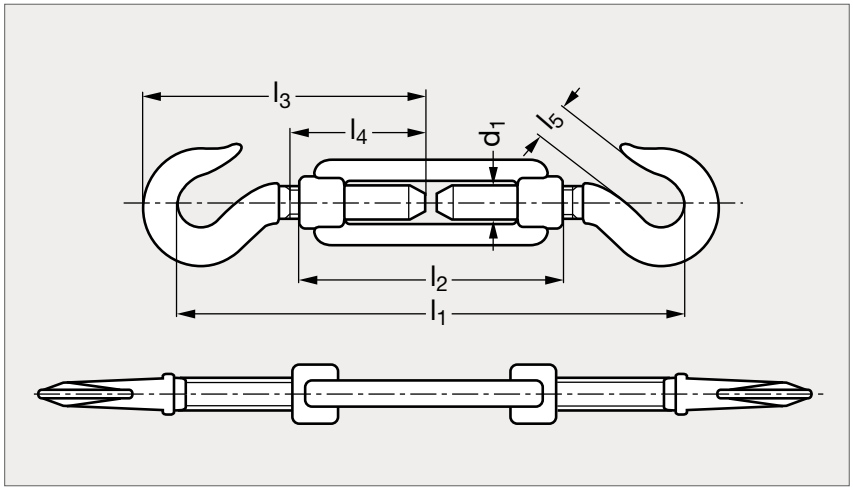



MATIÈRE

- Crochet en acier zingué blanc Fe 430B et cage en acier zingué blanc C15.
- Marquages : diamètre, CE.
- Attention : ne pas utiliser comme élément de traction ou de levage.
- Dimensions susceptibles de varier, pour toutes dimensions précises, nous consulter.

PRODUITS ASSOCIÉS



Plaquette d'identification 18-98 Page 1107



Tendeur 2 anneaux acier 18-41 Page 1171



Tendeur anneau et crochet acier 18-45 Page 1175



Tendeur 2 chapes acier 18-47 Page 1177

	d_1	l_1 min.	l_1 max.	l_2	l_3	l_4	l_5
18-431- 5	M 5	126	185	80	62	40	6
18-431- 6	M 6	154	214	80	77	50	8
18-431- 8	M 8	180	260	105	90	52	10
18-431-10	M10	210	300	125	103,5	60	12,5
18-431-12	M12	250	345	140	122	66	16
18-431-14	M14	300	425	170	144	82	16
18-431-16	M16	330	475	190	157	95	19

	d_1	min.	max.	l_2	l_3	l_4	l_5
18-431-18	M18	370	525	205	176	100	20
18-431-20	M20	400	565	220	196	110	20
18-431-22	M22	475	655	240	223	120	23
18-431-24	M24	505	705	260	234	135	25
18-431-27	M27	550	755	300	252	150	28
18-431-30	M30	570	745	310	270	150	30

Exemple de commande

Référence
18-431-5

Tendeur à lanterne 2 crochets, inox

18-43

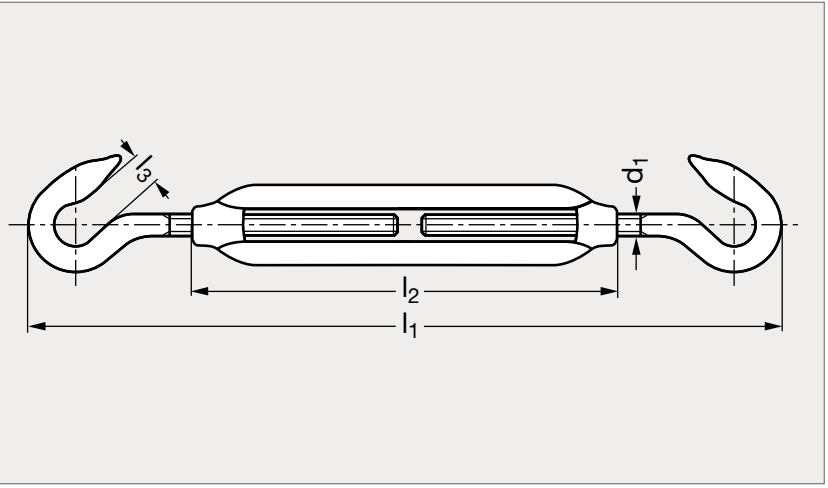



MATIÈRE

- Inox (AFNOR Z 6 CND 17-11, Werk 1.4401, AISI 316).
- Marquage : Ø.
- Attention : ne pas utiliser comme élément de traction ou de levage.
- Dimensions susceptibles de varier, pour toutes dimensions précises, nous consulter.

PRODUITS ASSOCIÉS



Plaquette d'identification 18-98 Page 1107



Tendeur 2 anneaux inox 18-41 Page 1172



Tendeur anneau et crochet inox 18-45 Page 1176



Tendeur 2 chapes inox 18-47 Page 1178

	d_1	l_1 min.	l_1 max.	l_2	l_3
18-435- 5	M 5	128	184	70	9
18-435- 6	M 6	160	228	90	10
18-435- 8	M 8	215	309	120	11
18-435-10	M10	265	380	150	12
18-435-12	M12	310	480	200	15
18-435-16	M16	400	594	250	16
18-435-19	M20	490	733	300	20

Exemple de commande — Référence **18-435-5**

Tendeur à lanterne anneau et crochet, acier

18-45

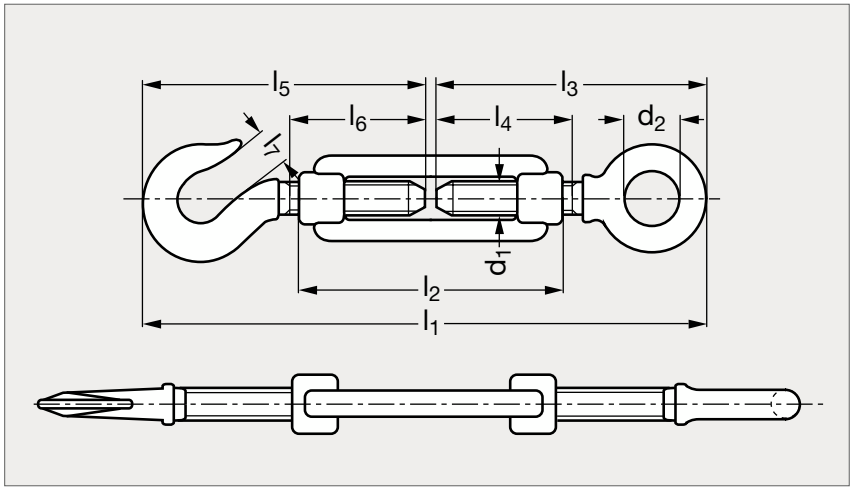

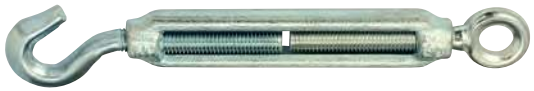

MATIÈRE

- Anneau et crochet en acier zingué blanc Fe 430B et cage en acier zingué blanc C15.
- Marquages : diamètre, CE.
- Attention : ne pas utiliser comme élément de traction ou de levage.
- Dimensions susceptibles de varier, pour toutes dimensions précises, nous consulter.

PRODUITS ASSOCIÉS



Plaquette d'identification
18-98
Page 1107



Tendeur 2 anneaux acier
18-41
Page 1171



Tendeur 2 crochets acier
18-43
Page 1173



Tendeur 2 chapes acier
18-47
Page 1177

	d_1	d_2	l_1 min.	l_1 max.	l_2	l_3	l_4	l_5	l_6	l_7
18-451- 5	M 5	8	122	183	80	62	40	61	45	6
18-451- 6	M 6	10	150	211	80	77	50	74,5	55	8
18-451- 8	M 8	11	167	246	105	90	52	79	57	10
18-451-10	M10	14	200	290	125	103,5	60	94	68	11
18-451-12	M12	17	235	330	140	122	66	106	74	16
18-451-14	M14	18	275	405	170	144	82	127	93	15
18-451-16	M16	23	315	460	190	157	105	145	100	20

	d_1	d_2	l_1 min.	l_1 max.	l_2	l_3	l_4	l_5	l_6	l_7
18-451-18	M18	25	350	500	205	176	100	161	117	20
18-451-20	M20	26	395	560	220	196	110	185	130	21
18-451-22	M22	30	440	620	240	223	117	200	140	22
18-451-24	M24	34	470	670	260	234	130	220	145	23
18-451-27	M27	38	520	710	300	252	150	230	160	27
18-451-30	M30	41	545	730	310	250	135	250	170	29

Exemple de commande — Référence **18-451-5**

Tendeur à lanterne anneau et crochet, inox

18-45

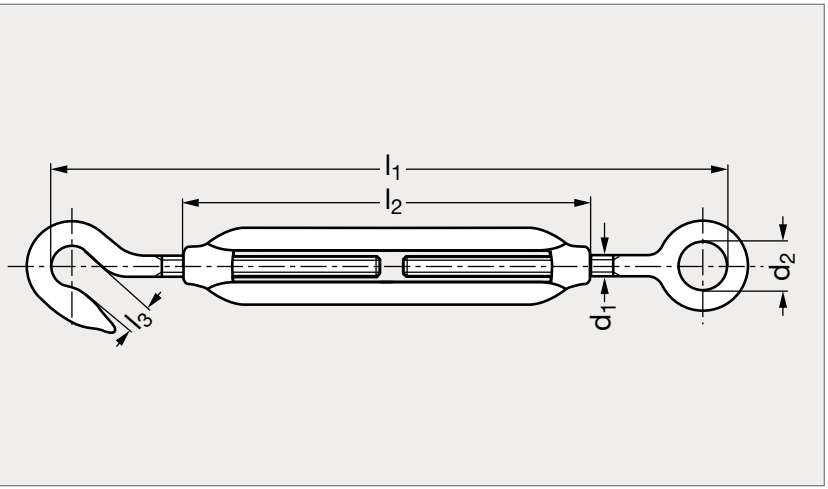



MATIÈRE

- Inox (AFNOR Z 6 CND 17-11, Werk 1.4401, AISI 316).
- Marquage : Ø.
- Attention : ne pas utiliser comme élément de traction ou de levage.
- Dimensions susceptibles de varier, pour toutes dimensions précises, nous consulter.

PRODUITS ASSOCIÉS



Plaquette d'identification
18-98
Page 1107



Tendeur 2 anneaux inox
18-41
Page 1172



Tendeur 2 crochets inox
18-43
Page 1174



Tendeur 2 chapes inox
18-47
Page 1178

	d_1	d_2	l_1 min.	l_1 max.	l_2	l_3
18-455- 5	M 5	8	122	179	70	9
18-455- 6	M 6	10	160	228	90	10
18-455- 8	M 8	12	210	303	120	11
18-455-10	M10	15	255	376	150	12
18-455-12	M12	18	305	473	200	15
18-455-16	M16	26	400	593	250	15
18-455-19	M20	30	442	679	300	20

Exemple de commande — Référence **18-455-5**

Tendeur à lanterne 2 chapes, acier

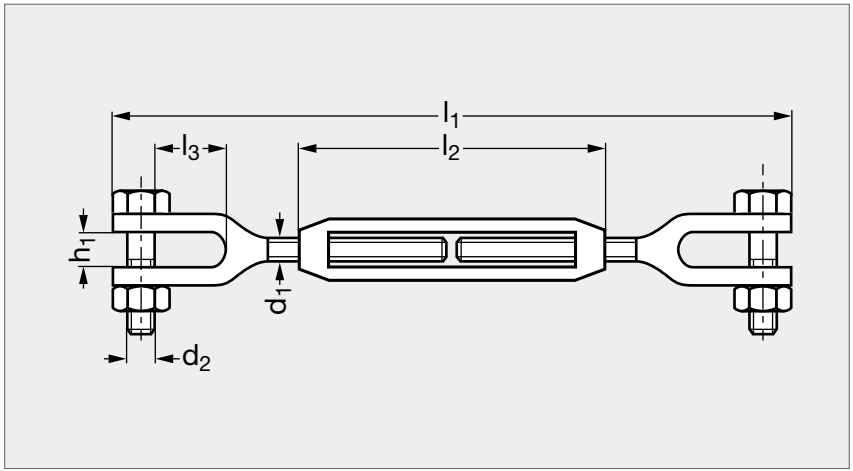



MATIÈRE

- Acier estampé.
- Boulon en acier classe 8.8.
- Marquages : diamètre, CE.
- Attention : ne pas utiliser comme élément de traction ou de levage.
- Dimensions susceptibles de varier, pour toutes dimensions précises, nous consulter.

	d_1	d_2	l_1 min.	l_1 max.	l_2	l_3	h_1
18-471- 6	M 6	M 6	160	220	80	16	7
18-471- 8	M 8	M 8	268	350	105	26	10,5
18-471-10	M10	M 8	268	365	125	26	10,5
18-471-12	M12	M10	314	420	140	33	14
18-471-14	M14	M12	372	502	170	38	18
18-471-16	M16	M14	372	517	190	37	18
18-471-18	M18	M16	406	560	205	42	22
18-471-20	M20	M16	406	570	220	42	22
18-471-22	M22	M18	466	645	240	47	23,5
18-471-24	M24	M20	466	658	260	46	23,5
18-471-27	M27	M24	550	746	300	50	28
18-471-30	M30	M27	620	816	310	65	42

Exemple de commande — Référence **18-471-6**

Tendeur à lanterne 2 chapes, inox

18-47

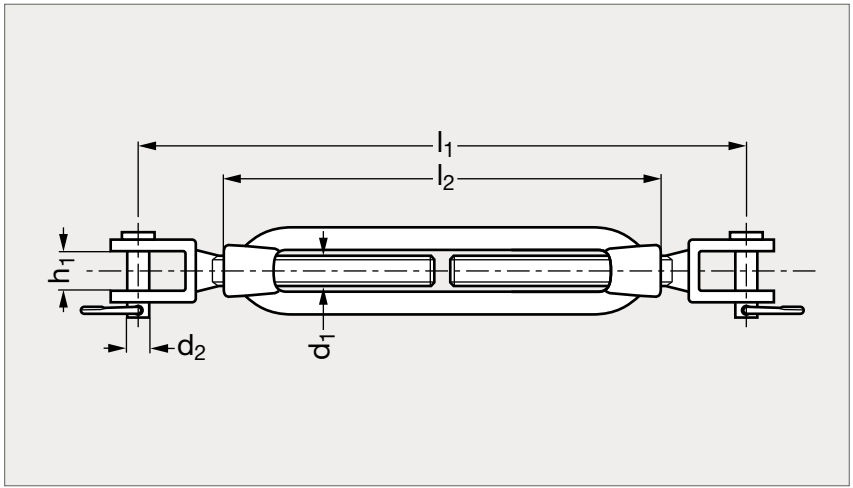



MATIÈRE

- Inox (AFNOR Z 6 CND 17-11, Werk 1.4401, AISI 316).
- Axe et anneau en inox.
- Livré avec contre-écrous montés.
- Marquage : Ø.
- Attention : ne pas utiliser comme élément de traction ou de levage.
- Dimensions susceptibles de varier, pour toutes dimensions précises, nous consulter.

PRODUITS ASSOCIÉS



Plaquette d'identification 18-98 Page 1107



Tendeur 2 anneaux inox 18-41 Page 1172



Tendeur 2 crochets inox 18-43 Page 1174



Tendeur anneau et crochet inox 18-45 Page 1176

	d_1	d_2	l_1 min.	l_1 max.	l_2	h_1
18-475- 5	M 5	5	117	168	70	6,5
18-475- 6	M 6	6	143	209	90	7,5
18-475- 8	M 8	8	175	265	120	11
18-475-10	M10	9	222	330	150	12
18-475-12	M12	12	304	470	200	14
18-475-14	M14	12	355	540	225	14,5
18-475-16	M16	16	385	574	250	21

Exemple de commande — Référence **18-475-5**

Ridoir 2 chapes fixes, inox

18-51

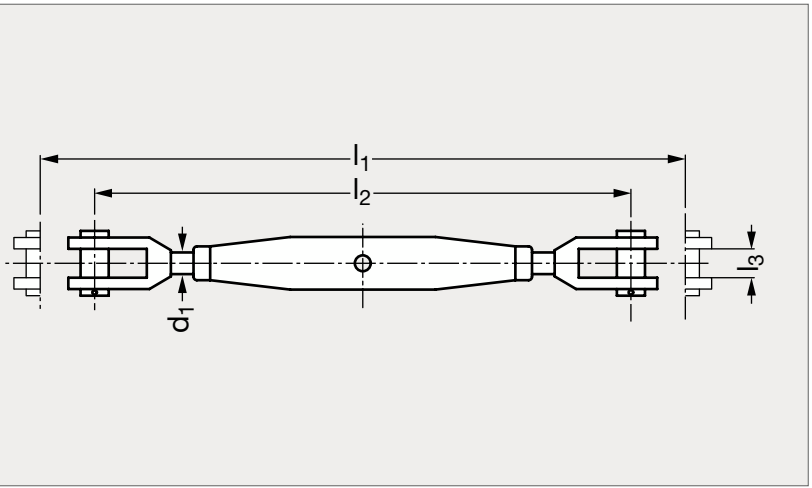



MATIÈRE

• Inox A4 (AISI 316).

UTILISATION

• Attention : ne pas utiliser comme élément de traction ou de levage.

PRODUIT ASSOCIÉ



Plaquette d'identification
18-98
Page 1107

	d_1	l_1	l_2	l_3	ø câble
18-510- 4	4	170	110	5,5	2
18-510- 5	5	190	130	6,5	2,5
18-510- 6	6	220	150	7,5	3
18-510- 8	8	240	165	11	4
18-510-10	10	280	190	12	5
18-510-12	12	360	245	14	6-07
18-510-14	14	390	270	15	8
18-510-16	16	450	310	17	10
18-510-20	20	510	360	20	14

Exemple de commande — Référence **18-510-4**

Embout rapide à tige filetée

18-56

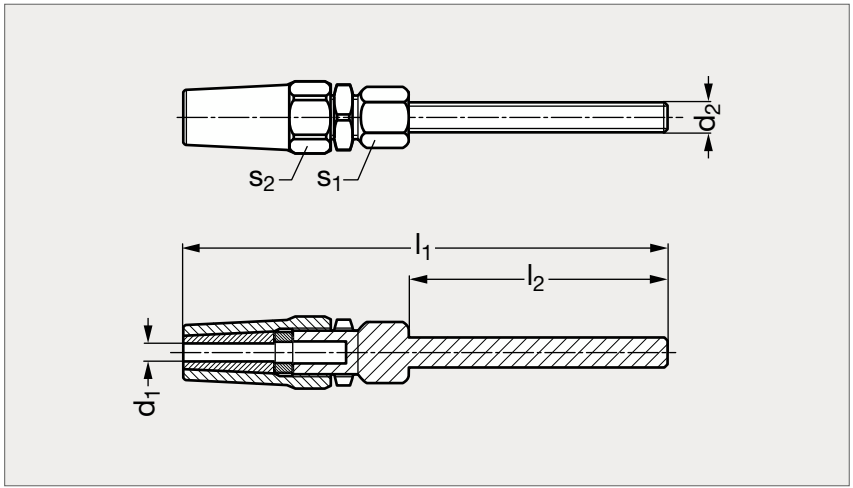



MATIÈRE

- Inox (AFNOR Z 6 CND 17-11, Werk 1.4401, AISI 316).
- Filetage ISO, pas à droite.
- Dimensions susceptibles de varier, pour toutes dimensions précises, nous consulter.

	d_1 ø câble	d_2	l_1	l_2	s_1	s_2
18-560-3	3	M 5	82	41	10	12
18-560-3	3	M 6	88	47	10	12
18-560-4	4	M 6	96	47	12	14
18-560-4	4	M 8	106	56	12	14
18-560-5	5	M 8	112	56	14	16
18-560-5	5	M10	118	62	13	16
18-560-6	6	M10	124	62	16	19
18-560-6	6	M12	144	79	16	19
18-560-8	8	M14	168	88	19	24
18-560-8	8	M16	180	99	19	24

Exemple de commande — Référence - d_2 : **18-560-3-5**

Embout rapide à œil

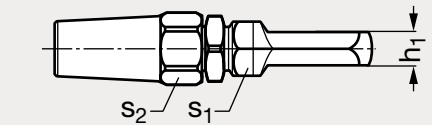

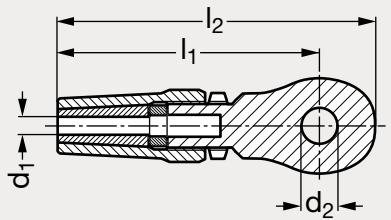

INOX



MATIÈRE

- Inox (AFNOR Z 6 CND 17-11, Werk 1.4401, AISI 316).
- Dimensions susceptibles de varier, pour toutes dimensions précises, nous consulter.

PRODUIT ASSOCIÉ



Plaquette d'identification
18-98
Page 1107

	d_1 ø câble	d_2	l_1	l_2	h_1	s_1	s_2
18-570-3	3	6	48	57	6	12	12
18-570-4	4	8	56	69	7	14	14
18-570-5	5	10	66	82	8	14	16
18-570-6	6	13	83	100	9	17	19
18-570-8	8	14	102	123	10	19	24

Exemple de commande — Référence **18-570-3**

Manille droite acier

18-61

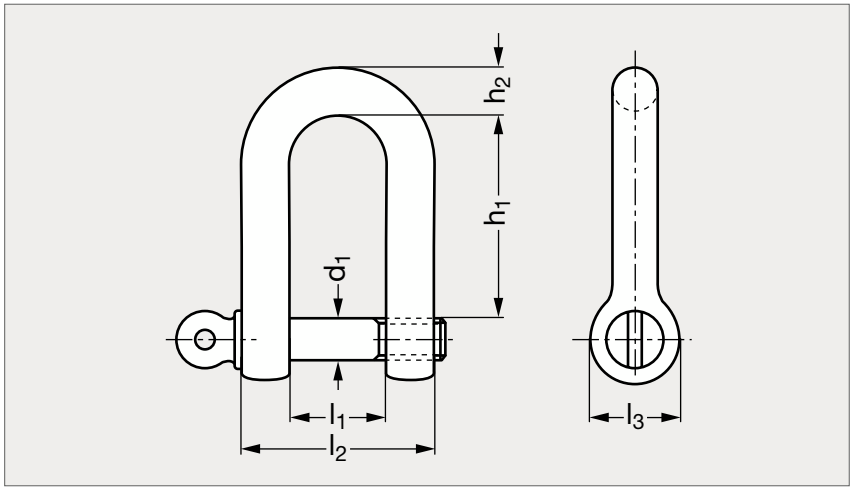



MATIÈRE

- Acier zingué blanc C15 estampé.
- La charge de rupture est obtenue en multipliant la CMU par le coefficient de sécurité 5.
- Marquages : diamètre, CE, CMU, fabricant, n° de lot.
- Dimensions susceptibles de varier, pour toutes dimensions précises, nous consulter.

PRODUITS ASSOCIÉS



Plaquette d'identification 18-98
Page 1107



Manille lyre acier 18-63
Page 1185



Manille droite acier 18-67
Page 1091



Manille droite haute résistance 18-161
Page 1089

	d_1	l_1	l_2	l_3	h_1	h_2	CMU (kg)
18-611- 5	5	8	18	23	5	12	100
18-611- 6	6	12	23	29	6	14	160
18-611- 8	8	15	32	37	8	18	250
18-611-10	10	18	38	41	10	21	400
18-611-12	12	26	49	56	12	27	630
18-611-14	14	27	53	57	14	30	800
18-611-16	16	32	64	63	16	35	1000
18-611-18	18	32	63	65	18	36	1300

	d_1	l_1	l_2	l_3	h_1	h_2	CMU (kg)
18-611-20	20	38	67	67	20	40	1600
18-611-22	22	42	81	76	22	44	2000
18-611-25	25	44	78	81	22	50	2500
18-611-28	28	44	87	89	25	56	3150
18-611-32	32	45	104	99	30	64	4000
18-611-36	36	48	115	109	31	72	5000
18-611-40	40	53	122	120	34	78	6300
18-611-42	42	60	140	140	40	80	8000

Exemple de commande — Référence **18-611-5**

Manille droite inox

18-61

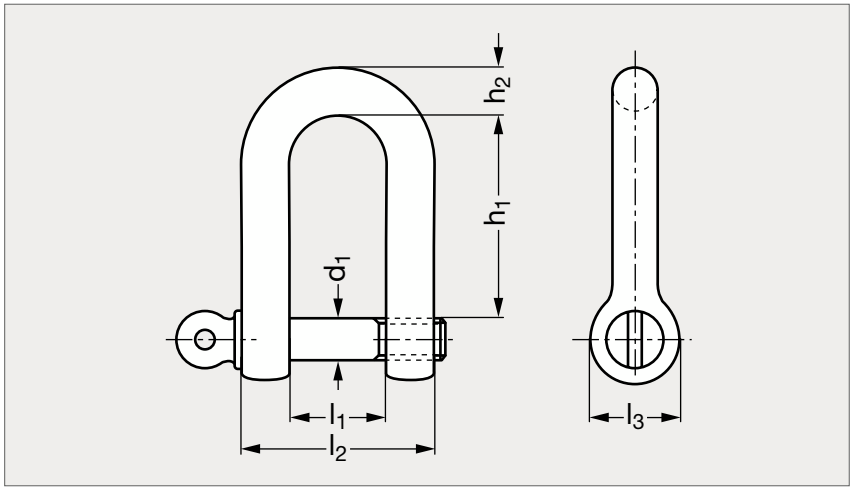



MATIÈRE

- Inox (AFNOR Z 6 CND 17-11, Werk 1.4401, AISI 316).
- Attention : ne pas utiliser comme élément de traction ou de levage.
- Dimensions susceptibles de varier, pour toutes dimensions précises, nous consulter.

PRODUITS ASSOCIÉS



Plaquette d'identification 18-98
Page 1107



Manille droite longue inox 18-62
Page 1184



Manille lyre inox 18-63
Page 1186



Manille torse inox 18-65
Voir notre site internet

	d_1	l_1	l_2	l_3	h_1	h_2
18-615- 4	4	8	16	8	15	4
18-615- 5	5	9,5	19,5	10	19	5
18-615- 6	6	12	24	12	23	6
18-615- 8	8	16	31	11	30,6	7,5
18-615-10	10	19,3	37,3	20	39	9
18-615-12	12	25	47	23	49	11
18-615-13	13	27	53	28	55	13
18-615-16	16	32,8	62,8	31	65	15
18-615-19	19	38	74	38	74	18
18-615-25	25	50	98	47,5	99	24

Exemple de commande — Référence **18-615-4**

Manille droite longue inox

18-62

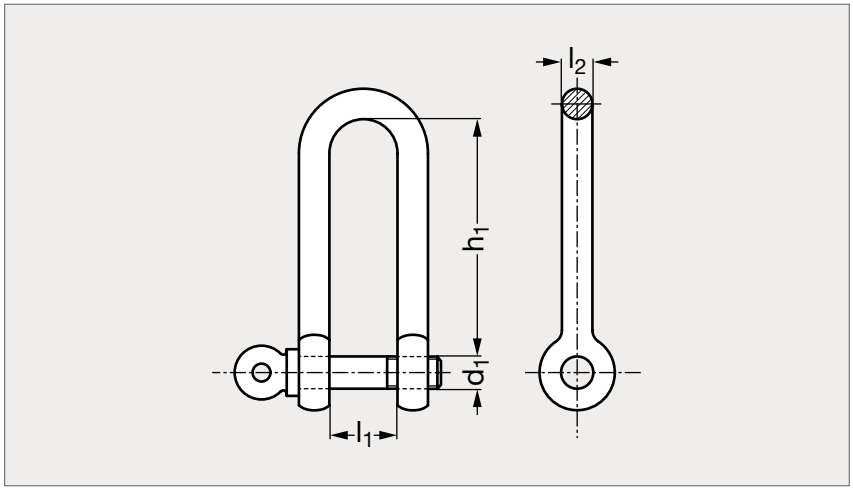

INOX



MATIÈRE

- Inox A4 (AISI 316).

UTILISATION

- Attention : ne pas utiliser comme élément de traction ou de levage.

PRODUITS ASSOCIÉS



Plaquette d'identification 18-98
Page 1107



Manille de levage droite, longue 18-38
Page 1102



Manille droite inox 18-61
Page 1183

	d_1	l_1	l_2	h_1
18-620- 4	4	8	4	32
18-620- 5	5	10	5	40
18-620- 6	6	12	6	48
18-620- 8	8	16	8	64
18-620-10	10	20	10	80
18-620-12	12	24	12	96

Exemple de commande — Référence **18-620-4**

Manille lyre acier

18-63

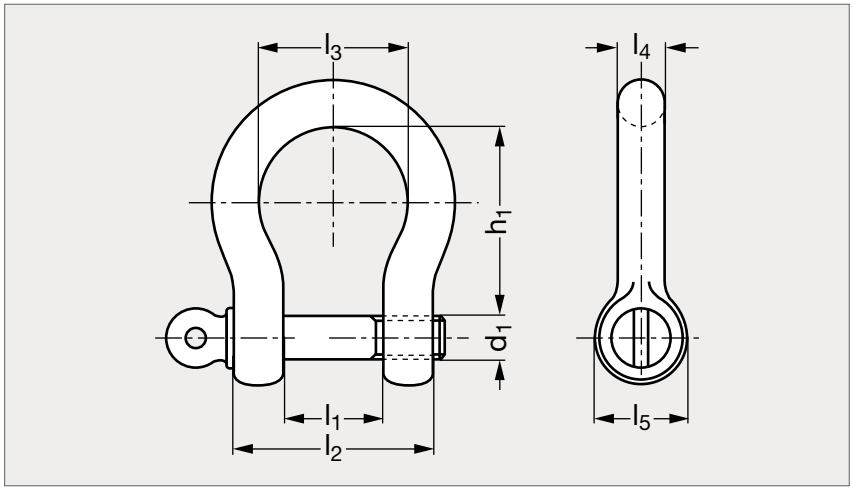



MATIÈRE

- Acier zingué blanc C15 estampé.
- La charge de rupture est obtenue en multipliant la CMU par le coefficient de sécurité 5.
- Marquages : diamètre, CE, CMU, fabricant, n° de lot.
- Dimensions susceptibles de varier, pour toutes dimensions précises, nous consulter.

PRODUITS ASSOCIÉS



Plaquette d'identification 18-98
Page 1107



Manille lyre acier 18-64
Page 1099



Manille lyre haut résistance 18-163
Page 1093

	d_1	l_1	l_2	l_3	l_4	l_5	h_1	CMU (kg)
18-631- 5	5	8	18	15	5	10	20	100
18-631- 6	6	12	24	18	6	12	24	160
18-631- 8	8	15	31	24	8	16	32	250
18-631-10	10	18	38	30	10	20	38	400
18-631-12	12	22	46	36	12	24	50	630
18-631-14	14	25	53	42	14	28	56	800
18-631-16	16	28	60	48	16	32	64	1000

	d_1	l_1	l_2	l_3	l_4	l_5	h_1	CMU (kg)
18-631-18	18	35	71	54	18	36	72	1300
18-631-20	20	38	78	60	20	40	80	1600
18-631-22	22	44	88	66	22	49	85	2000
18-631-25	25	50	100	75	25	57	95	2500
18-631-28	28	54	108	81	27	58	110	3150
18-631-32	32	68	130	93	31	64	120	4000

Exemple de commande

Référence
18-631-5

Manille lyre inox

18-63

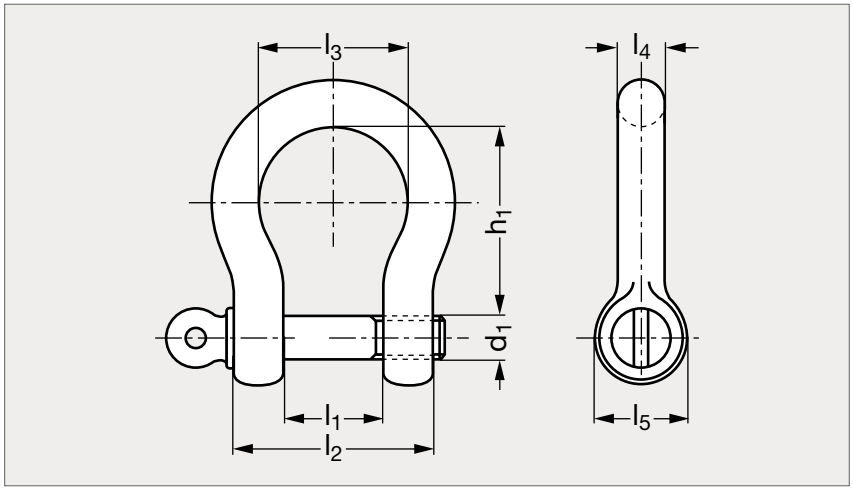





MATIÈRE

- Inox (AFNOR Z 6 CND 17-11, Werk 1.4401, AISI 316).
- Attention : ne pas utiliser comme élément de traction ou de levage.
- Dimensions susceptibles de varier, pour toutes dimensions précises, nous consulter.

PRODUITS ASSOCIÉS



Plaquette d'identification 18-98
Page 1107



Manille droite longue inox 18-62
Page 1184



Manille droite inox 18-61
Page 1183

	d_1	l_1	l_2	l_3	l_4	l_5	h_1
18-635- 4	4	8	16	11	4	8	14
18-635- 5	5	10	20	14	5	10	17,5
18-635- 6	6	13	25	16	6	12	23
18-635- 8	8	17	33	23	8	17	30
18-635-10	10	19	39	29	10	19,5	40
18-635-12	12	24,6	47,6	35	11,5	23	48
18-635-13	13	28	56	42	14	27	58,5
18-635-16	16	33	63	48	15	30	63
18-635-19	19	40	76	57,8	18	37	83

Exemple de commande

Référence **18-635-4**

Emérillon 2 manilles, inox

18-73

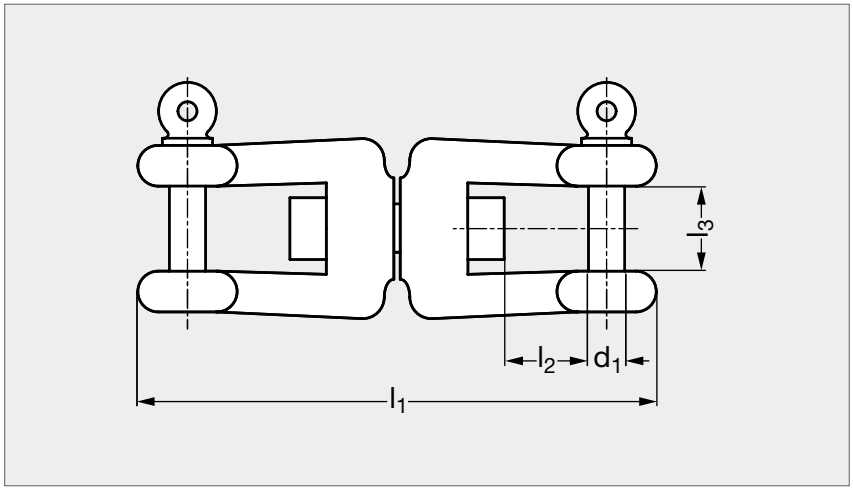

INOX



MATIÈRE

• Inox A4 (AISI 316).

UTILISATION

• Attention : ne pas utiliser comme élément de traction ou de levage.

PRODUITS ASSOCIÉS



Plaquette d'identification 18-98
Page 1107



Émérillon de levage 2 manilles 18-48
Page 1105



Émérillon de levage sur roulement 18-40
Page 1104

	d_1	l_1	l_2	l_3
18-730- 6	6	66	12	12
18-730- 8	8	94	16	16
18-730-10	10	118	22	20
18-730-13	13	152	28	26
18-730-16	16	188	37	32
18-730-19	19	229	44	38

Exemple de commande

Référence
18-730-6

Serre-câble plat, acier ou inox

18-83

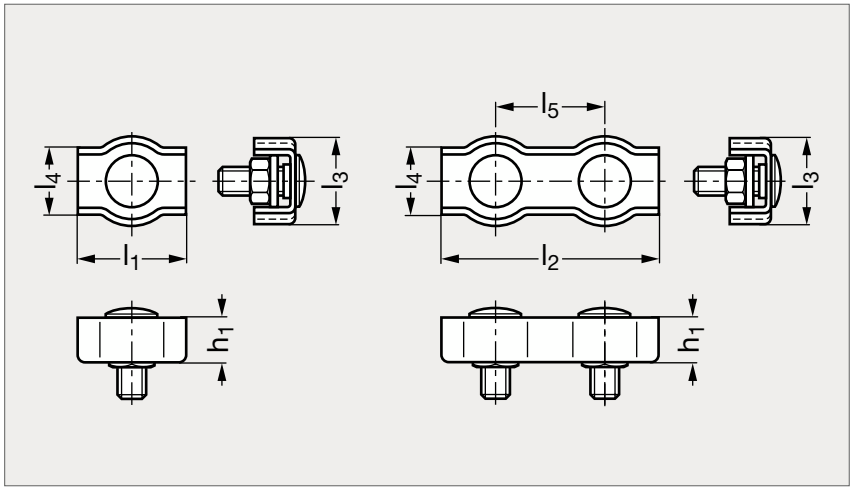



Acier



Inox

MATIÈRE

- Acier zingué blanc Fe 360 B ou Inox A4 (AISI 316).
- Dimensions susceptibles de varier, pour toutes dimensions précises, nous consulter.

PRODUIT ASSOCIÉ



Plaquette d'identification
18-98
Page 1107

ACIER

Simple	Double	ø câble	l_1	l_2	l_3	l_4	l_5	h_1
18-831- 2	18-833- 2	2	18,5	37	12,6	7	17	5
18-831- 3	18-833- 3	3	20	40	14	9	19	6,7
18-831- 4	18-833- 4	4	21,5	43	17	12	21	7
18-831- 5	18-833- 5	5	26	52	21	14	26	8,5
18-831- 6	18-833- 6	6	30	60	25	17	32	10
18-831- 8	18-833- 8	8	36	72	31	23	40	14
18-831-10	18-833-10	10	42	84	35	25	45	15

INOX

Simple	Double	ø câble	l_1	l_2	l_3	l_4	l_5	h_1
18-835- 2	18-837- 2	2	15	30	12	6,5	16	4
18-835- 3	18-837- 3	3	18	36	14	8,9	18	5,5
18-835- 4	18-837- 4	4	20	40	18	11,5	20	7
18-835- 5	18-837- 5	5	25	50	20	13,5	25	8
18-835- 6	18-837- 6	6	30	60	24	16,5	31	9
18-835- 8	18-837- 8	8	36	72	30	22	37	11
18-835-10	18-837-10	10	42	84	35	26	43	15

Exemple de commande — Référence **18-831-2**

Serre-câble à étrier, acier ou inox

18-81

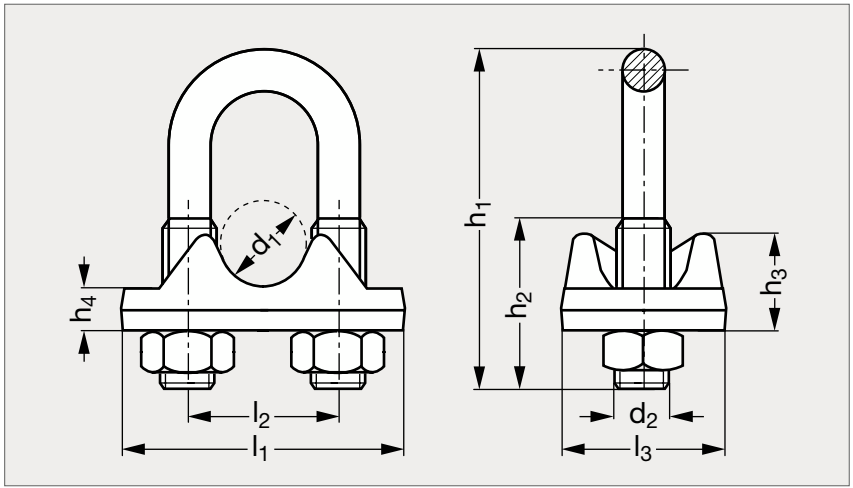

INOX



MATIÈRE

- Semelle en acier forgé (estampé), étrier en acier, finition zingué blanc ou inox (AFNOR Z 6 CND 17-11, Werk 1.4401, AISI 316).
- Marquages : diamètre, CE (sauf 18-811-3).
- Dimensions susceptibles de varier, pour toutes dimensions précises, nous consulter.

UTILISATION

- Nb : indique le nombre de serre-câble à utiliser suivant d_1.

PRODUIT ASSOCIÉ



Plaquette d'identification
18-98
Page 1107

Acier	d_1	d_2	l_1	l_2	l_3	h_1	h_2	h_3	h_4	Nb	Inox
18-811- 3	3	4	22	9	14	22	12	10	6	4	18-815- 3
18-811- 5	5	5	25	11	18	24	14	9	6	4	18-815- 5
18-811- 6	6	6	30	14,5	19	34	18	11	7,5	4	18-815- 6
18-811- 8	8	6	33	16	20	35	19	12	7	4	18-815- 8
18-811-10	10	8	38	20	22	44	22	14	6	4	18-815-10
18-811-12	12	10	45	23	25	55	30	16	6	4	18-815-12
18-811-14	14	10	46	24	27	55	30	18	7,5	5	18-815-14
18-811-16	16	10	53	28	31	65	30	20	8	5	18-815-16

Acier	d_1	d_2	l_1	l_2	l_3	h_1	h_2	h_3	h_4	Nb	Inox
18-811-18	18	12	59	30	33	80	35	21	8	5	18-815-18
18-811-20	20	12	60	33	34	80	35	22	9	5	18-815-20
18-811-22	22	12	64	36	34	85	43	23	9,5	6	18-815-22
18-811-25	24-25	12	70	38	40	86	43	24	10	6	18-815-25
18-811-28	28	14	80	42	43	110	55	30	12	7	18-815-32
18-811-32	32	16	92	49	46	115	52	37	14	7	
18-811-38	36-38	16	95	57	51	130	63	39	16	8	

Exemple de commande

Référence
18-811-3

Serre-câble cylindrique, inox

18-82

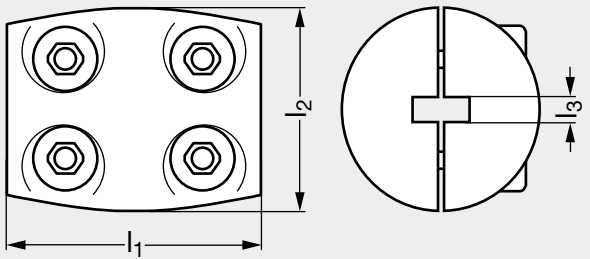

INOX



MATIÈRE

- Inox (AFNOR Z 6 CND 17-11, Werk 1.4401, AISI 316).

PRODUIT ASSOCIÉ



Plaquette d'identification
18-98
Page 1107

	ø câble	l_1	l_2	l_3
18-825-3	3	27	22	3
18-825-4	4	27	22	4
18-825-5	5	42	28	5
18-825-6	6	42	28	6

Exemple de commande

Référence
18-825-3

Serre-câble croisillon, inox

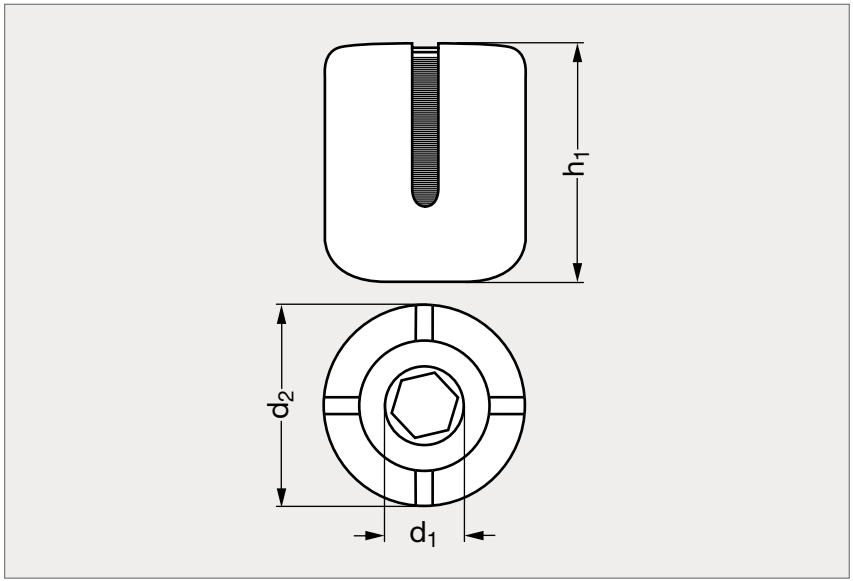

INOX



MATIÈRE

- Inox (AFNOR Z 6 CND 17-11, Werk 1.4401, AISI 316).

PRODUIT ASSOCIÉ



Plaquette d'identification
18-98
Page 1107

	ø câble	d_1	d_2	h_1
18-845-2	2	M10	17	18
18-845-3	3	M10	17	19
18-845-4	4	M12	20	21
18-845-5	5	M12	20	23
18-845-6	6	M12	20	25

Exemple de commande

Référence **18-845-2**

Etrier en U à double plaque

18-85

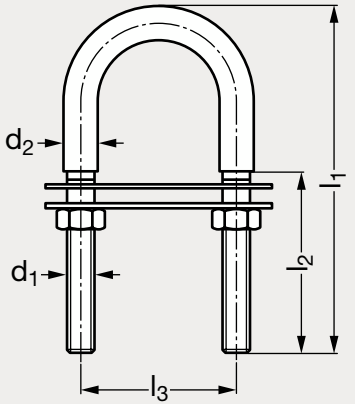

INOX



MATIÈRE

• Inox A4 (AISI 316).

UTILISATION

• Attention : ne pas utiliser comme élément de traction ou de levage.

	d_1	d_2	l_1	l_2	l_3
18-850- 4	4	5	62	30	30
18-850- 5	5	6	78	48	36
18-850- 6	6	8	80	42	36
18-850- 6	6	8	90	42	36
18-850- 8	8	10	80	40	35
18-850- 8	8	10	100	52	45
18-850-10	10	12	90	35	50
18-850-10	10	12	110	55	50
18-850-10	10	12	135	80	50
18-850-12	12	14	130	65	60
18-850-12	12	14	150	85	60

Exemple de commande — Référence - l_1 : **18-850-4-62**

Pontet inox

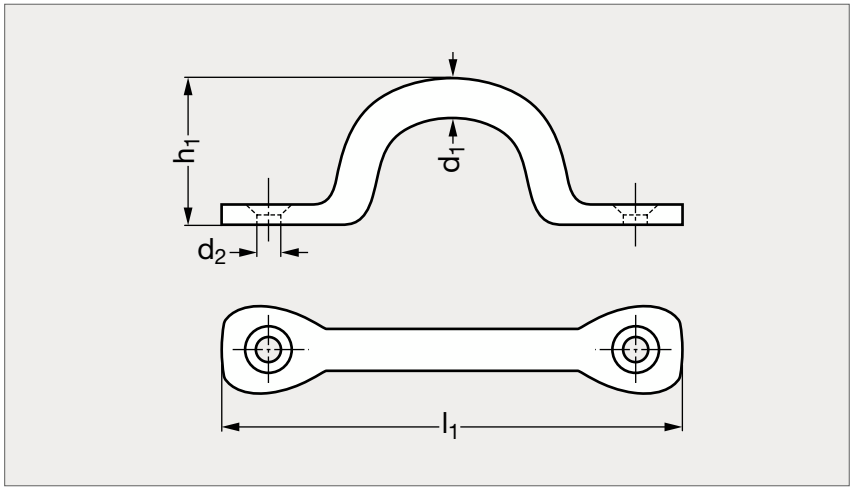



MATIÈRE

• Inox A2 (AISI 304).

UTILISATION

• Attention : ne pas utiliser comme élément de traction ou de levage.

PRODUIT ASSOCIÉ



Plaquette d'identification
18-98
Page 1107

	d_1	d_2	l_1	h_1
18-870-5	5	4,2	50	17
18-870-6	6	5,2	60	22
18-870-8	8	6,2	65	24

Exemple de commande

Référence

18-870-5

Pontet sur platine

18-88

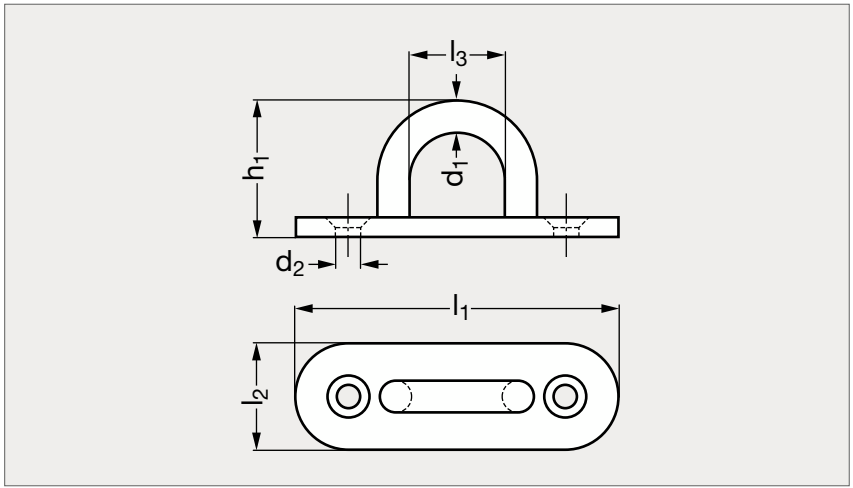



MATIÈRE

- Acier Inoxydable A2 (AISI 304) ou acier inoxydable A4 (AISI 316).

UTILISATION

- Attention : ne pas utiliser comme élément de traction ou de levage.
- Dimensions susceptibles de varier, pour toutes dimensions précises, nous consulter.

PRODUIT ASSOCIÉ



Plaquette d'identification
18-98
Page 1107

Inox 304	d_1	d_2	l_1	l_2	l_3	h_1
18-880-5	5	4,5	45	15	10,4	20
18-880-6	6	4,5	60	20	17,4	26
18-880-8	8	6,2	80	26	20	32
18-880-9	9	6,2	100	36	26,2	39

Inox 316	d_1	d_2	l_1	l_2	l_3	h_1
18-881-5	5	4	45	15	14	20
18-881-6	6	5	60	20	16	25
18-881-8	8	5	80	26	20	33

Exemple de commande — Référence **18-880-5**

Pontet sur platine rectangulaire

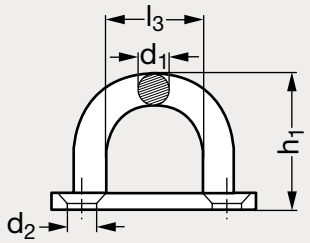



MATIÈRE

- Acier Inoxydable A2 (AISI 304) ou acier inoxydable A4 (AISI 316).
- Aucun marquage sur le produit.

UTILISATION

- Attention : ne pas utiliser comme élément de traction ou de levage.
- Dimensions susceptibles de varier, pour toutes dimensions précises, nous consulter.

PRODUIT ASSOCIÉ



Plaquette d'identification
18-98
Page 1107

Inox 304	d_1	d_2	l_1	l_2	l_3	h_1
18-891-5	5	4,5	30	35	16	20
18-891-6	6	4,5	35	40	16,3	27
18-891-8	8	6,2	40	50	20,6	34

Inox 316	d_1	d_2	l_1	l_2	l_3	h_1
18-892-5	5	5	30	35	16	22
18-892-6	6	5	35	40	20	25
18-892-8	8	5	40	50	23	32

Exemple de commande — Référence **18-891-5**

Pontet sur platine losange

18-90

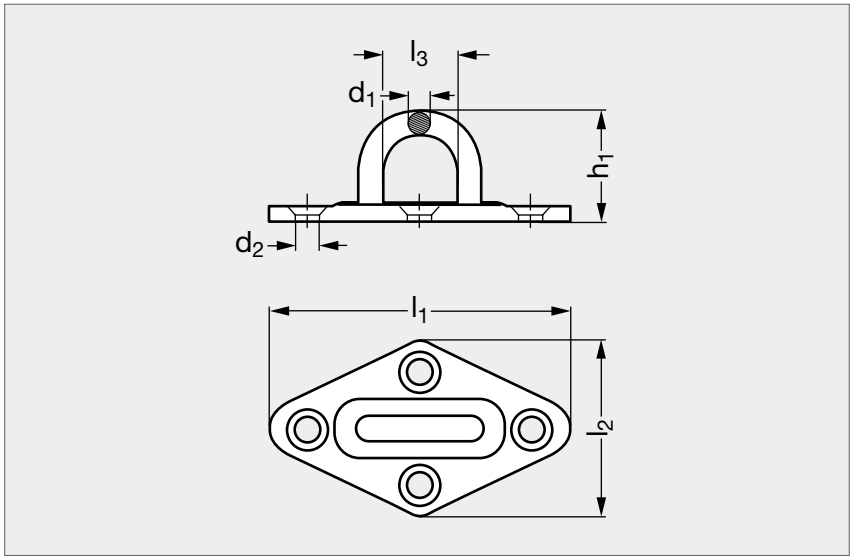



MATIÈRE

- Acier Inoxydable A2 (AISI 304) ou acier inoxydable A4 (AISI 316).
- Aucun marquage sur le produit.

UTILISATION

- Attention : ne pas utiliser comme élément de traction ou de levage.
- Dimensions susceptibles de varier, pour toutes dimensions précises, nous consulter.

PRODUIT ASSOCIÉ



Plaquette d'identification
18-98
Page 1107

Inox 304	d_1	d_2	l_1	l_2	l_3	h_1
18-901-5	5	4,5	36	60	17,2	20
18-901-6	6	4,5	40	65	17,1	26
18-901-8	8	6,2	50	80	24	32

Inox 316	d_1	d_2	l_1	l_2	l_3	h_1
18-902-5	5	4	37	59	11	21
18-902-6	6	4	40	64	15	27
18-902-8	8	5	50	80	18	33

Exemple de commande — Référence **18-901-5**

Pontet sur platine ronde

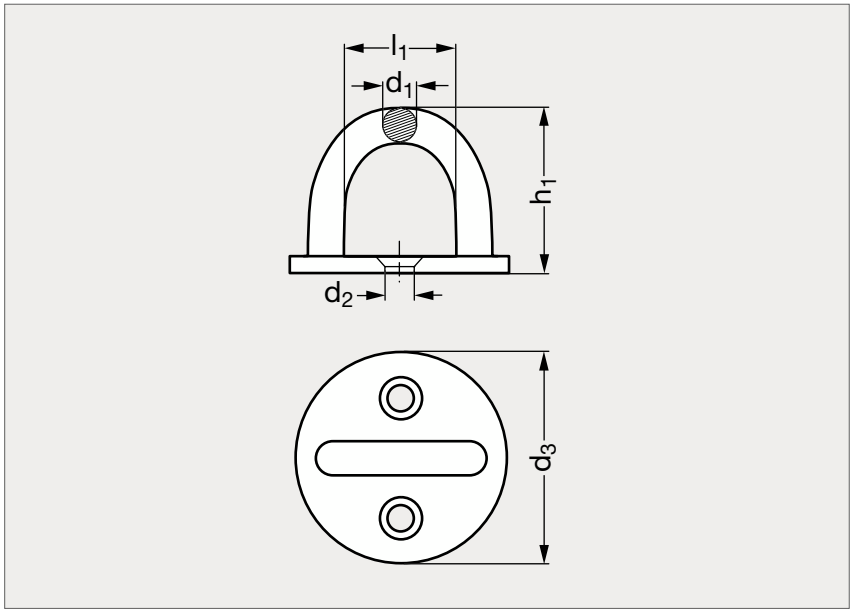

INOX





MATIÈRE

- Acier Inoxydable A4 (AISI 316).
- Aucun marquage sur le produit.

UTILISATION

- Attention : ne pas utiliser comme élément de traction ou de levage.
- Dimensions susceptibles de varier, pour toutes dimensions précises, nous consulter.

PRODUIT ASSOCIÉ



Plaquette d'identification
18-98
Page 1107

	d_1	d_2	d_3	l_1	h_1
18-910-5	5	4	33	13	20
18-910-6	6	5	40	17	26
18-910-8	8	5	50	20	33

Exemple de commande — Référence **18-910-5**

Anneau tournant sur platine carrée

18-92

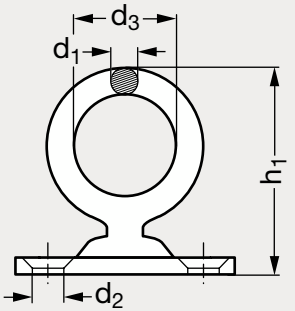





MATIÈRE

- Acier Inoxydable A4 (AISI 316).
- Aucun marquage sur le produit.

UTILISATION

- Attention : ne pas utiliser comme élément de traction ou de levage.
- Dimensions susceptibles de varier, pour toutes dimensions précises, nous consulter.

PRODUIT ASSOCIÉ



Plaquette d'identification
18-98
Page 1107

	d_1	d_2	d_3	l_1	h_1
18-920-5	5	4	15	35	33
18-920-6	6	5	18	40	40
18-920-8	8	5	19	50	45

Exemple de commande

Référence

18-920-5

Esse acier ou inox

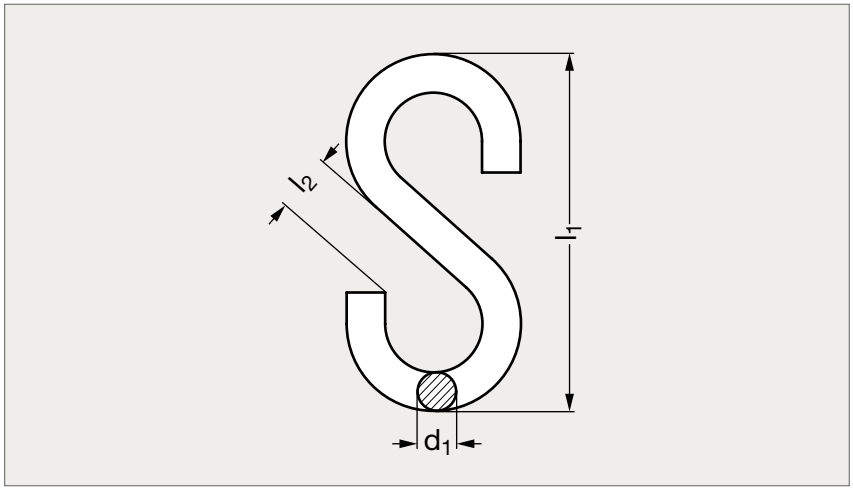





Acier



Inox

MATIÈRE

- Acier zingué blanc ou inox A4 (AISI 316).
- Dimensions susceptibles de varier, pour toutes dimensions précises, nous consulter.

UTILISATION

- Attention : ne pas utiliser comme élément de traction ou de levage.

PRODUIT ASSOCIÉ



Plaquette d'identification
18-98
Page 1107

Acier	d_1	l_1	l_2
18-991-2	2	20	2,5
18-991-2,5	2,5	27	3,5
18-991-3	3	28	3,5
18-991-4	4	32	4
18-991-5	5	38	5
18-991-6	6	50	7
18-991-7	7	55	8
18-991-8	8	60	10

Inox	d_1	l_1	l_2
18-995-3	3	30	4
18-995-4	4	40	6,5
18-995-5	5	50	8
18-995-6	6	60	9
18-995-8	8	80	12

Exemple de commande — Référence **18-991-2**

SAUTERELLES



Sauterelle verticale à embase horizontale

26-01

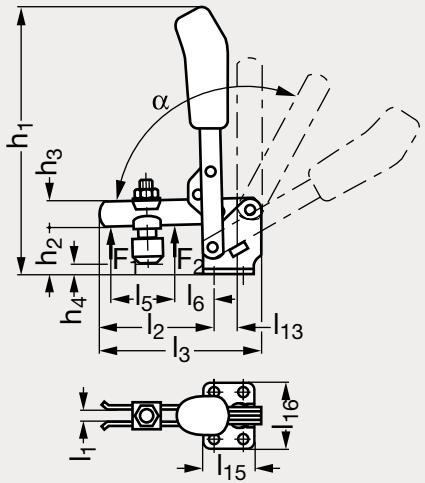

Embase n°1

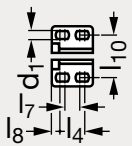

Embase n°2

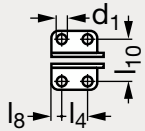

Embase n°3

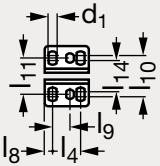

Embase n°4

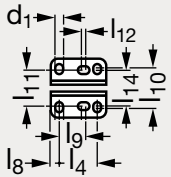



Poignée rouge



Poignée verte



Poignée noire



Poignée bleue

MATIÈRE

- Acier zingué, passivé.
- Rivets en inox tournant dans des bagues cémentées, graissées.
- Poignée ergonomique en plastique bi-matière rouge et noir résistant aux huiles.
- Livrée avec vis de placage traitée zinguée 26-58 (page 1267).

SUR DEMANDE

- Autres couleurs de poignée : préciser la 1ère lettre de la couleur à la fin de la référence : Jaune, Orange, Bleu, Vert ou Noir.

PRODUITS ASSOCIÉS



Palonnier 26-52
Page 1262



Vis de placage 26-58
Page 1267



Vis de placage 26-66
Page 1272



Sauterelle inox, embase horizontale 26-21
Page 1213

	d_1	h_1	h_2	h_3	h_4	l_1	l_2	l_3	l_4	l_5	l_6	l_7	l_8	l_9	l_{10}	l_{11}	l_{12}	l_{13}	l_{14}	l_{15}	l_{16}	α		F_1 (kN)	F_2 (kN)	Vis	Embase
26-011-00	4,5	81	17,5	8	-3 à 4	4	31	49	13,5	14	10	8,5	4,3		23			10		22	32	95°		0,5	0,7	M 4x 25	1
26-011-10	4,5	98	20	10	-4 à 3	5	38	60	16	18	14		5,5		24			12		27	34	95°		0,8	1,1	M 5x 30	2
26-011-20	5,5	129	25	12	-3 à 6	6	51	78	20	25	20		6	12,5	30	27		13	24	32	43	60°	105°	1	1,2	M 6x 35	3
26-011-30	7,1	186	36	18	-0 à 12	8	80	112	20	36	27		7,5		32			16		35	46	60°	105°	1,4	2,5	M 8x 45	2
26-011-40	8,5	220	45	20	-8 à 21	10	100	140	32	54	30		13		45			22		53	64	60°	105°	2	3	M 8x 65	2
26-011-50	8,5	282	55	25	-4 à 34	14	142	195	45	73	40		9,5	31,5	50	45	5	31	45	65	70	60°	115°	3	5	M12x 80	4
26-011-60	13	335	85	30	-7 à 53	14	165	230	50,5	89	55		24,5		70			35,5		90	100	60°	140°	3,5	5,5	M12x110	2

Exemple de commande — **Référence** **26-011-00**

Sauterelle verticale à embase verticale

26-01

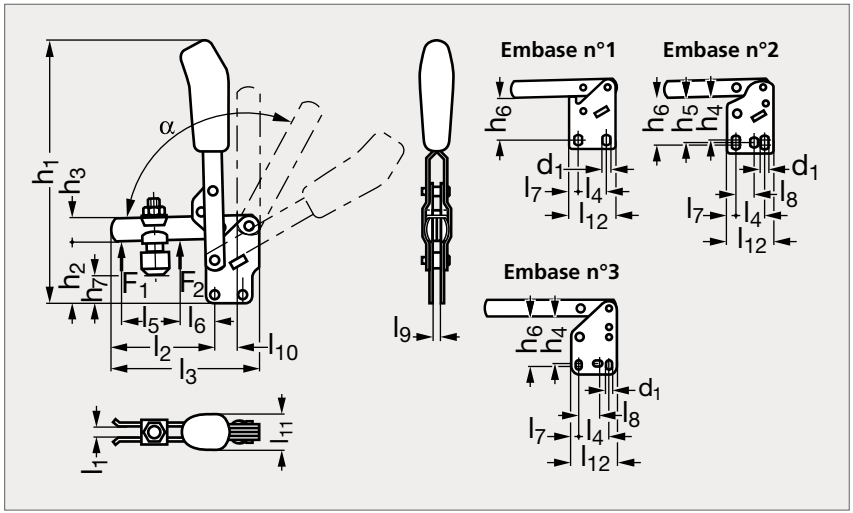



Poignée rouge



Poignée verte



Poignée noire



Poignée bleue

MATIÈRE

- Acier zingué, passivé.
- Rivets en inox tournant dans des bagues cémentées, graissées.
- Poignée ergonomique en plastique bi-matière rouge et noir résistant aux huiles.
- Livrée avec vis de placage traitée zinguée 26-58 (page 1267).

SUR DEMANDE

- Autres couleurs de poignée : préciser la 1ère lettre de la couleur à la fin de la référence : Jaune, Orange, Bleu, Vert ou Noir.

PRODUITS ASSOCIÉS



Palonnier 26-52
Page 1262



Vis de placage 26-58
Page 1267



Vis de placage 26-66
Page 1272



Sauterelle à poignée de sécurité 26-17
Page 1211

	d_1	h_1	h_2	h_3	h_4	h_5	h_6	h_7	l_1	l_2	l_3	l_4	l_5	l_6	l_7	l_8	l_9	l_{10}	l_{11}	l_{12}	α		F_1 (kN)	F_2 (kN)	Embase	Vis
26-012-10	4,5	108	31	10			26,5	2 à 9	5	38	60	16	19	14	5,5		5	12	20	27	95°		0,8	1,1	1	M 5x 30
26-012-20	5,5	146	38	12	30	31,5	33	5 à 14	6	51	78	20	25	20	6	12,5	5	13	21	32	60°	105°	1	1,2	2	M 6x 35
26-012-30	7,1	205	48	18			42	8 à 20	8	80	112	20	43	27	7,5		6	16	27	35	60°	105°	1,4	2,5	1	M 8x 45
26-012-40	8,5	244	65	20			55,5	5 à 33	10	100	140	32	61	30	13		8	22	35	53	60°	105°	2	3	1	M 8x 65
26-012-50	8,5	302	76	25	64		66,5	8 à 45	14	142	195	45	88	40	9,5	31,5	10	31	45	65	60°	115°	3	5	3	M12x 80
26-012-60	13	370	117	30			102	18 à 75	14	165	230	50,5	90	55	24,5		10	35,5	45	90	60°	140°	3,5	5,5	1	M12x110

Exemple de commande

Référence

26-012-10

Sauterelle verticale à embase latérale

26-01

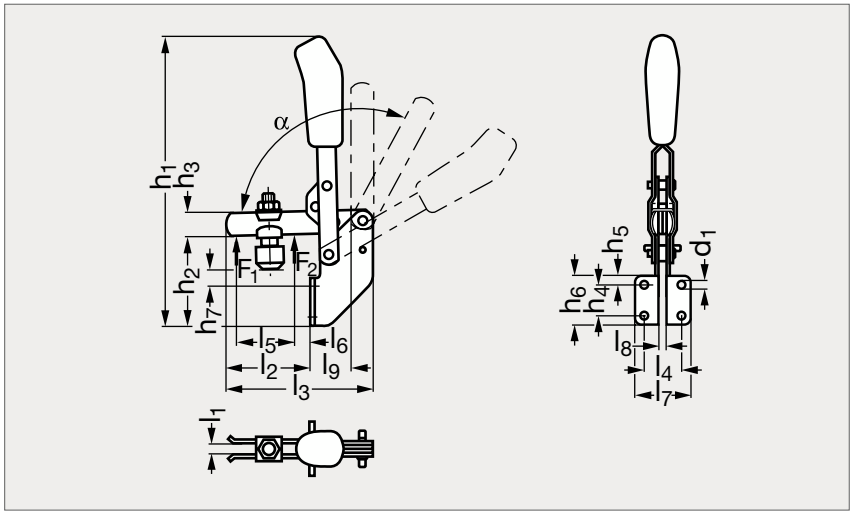


Poignée rouge


Poignée verte


Poignée noire


Poignée bleue

MATIÈRE

- Acier zingué, passivé.
- Rivets en inox tournant dans des bagues cémentées, graissées.
- Poignée ergonomique en plastique bi-matière rouge et noir résistant aux huiles.
- Livrée avec vis de placage traitée zinguée 26-58 (page 1267).

SUR DEMANDE

- Autres couleurs de poignée : préciser la 1ère lettre de la couleur à la fin de la référence : Jaune, Orange, Bleu, Vert ou Noir.

PRODUITS ASSOCIÉS


Palonnier 26-52
Page 1262


Vis de placage 26-58
Page 1267

Vis de placage 26-66
Page 1272


Sauterelle à poignée de sécurité 26-17
Page 1212

	d_1	h_1	h_2	h_3	h_4	h_5	h_6	h_7	l_1	l_2	l_3	l_4	l_5	l_6	l_7	l_8	l_9	α		F_1 (kN)	F_2 (kN)	Vis
26-013-10	4,5	132	47	10	14	10	30	-1,5 à 5,5	5	34	60	20	19	8	30	5	16		105°	0,8	1,1	M5x30
26-013-20	5,5	180	61	12	20	6	32	2 à 11	6	40	78	25,5	25	9	38	5	24	60°	105°	1	1,2	M6x35
26-013-30	6,5	243	71	18	24	7	38	6 à 18	8	65	112	28,5	43	11	43	6	31	60°	105°	1,4	2,5	M8x45
26-013-40	8,5	280	102	20	32	54	96	11 à 40	10	84	140	32	50	17	52	8	40	60°	105°	2	3	M8x65

Exemple de commande

Référence
26-013-10

Sauterelle verticale à vis de placage fixe

26-01

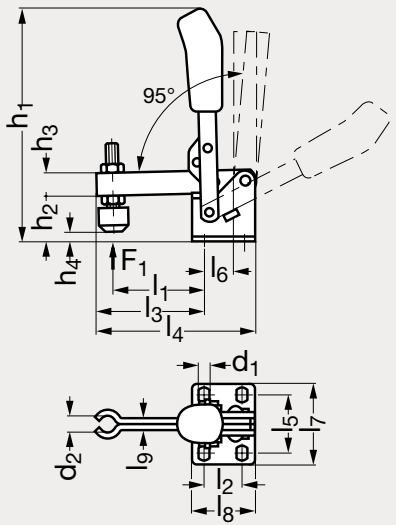



Poignée rouge



Poignée verte



Poignée noire



Poignée bleue

MATIÈRE

- Acier zingué, passivé.
- Rivets en inox tournant dans des bagues cémentées, graissées.
- Poignée ergonomique en plastique bi-matière rouge et noir résistant aux huiles.
- Livrée avec vis de placage traitée zinguée à souder.

SUR DEMANDE

- Autres couleurs de poignée : préciser la 1ère lettre de la couleur à la fin de la référence : Jaune, Orange, Bleu, Vert ou Noir.

PRODUITS ASSOCIÉS



Sauterelle renforcée, embase horizontale 26-06
Page 1208



Sauterelle à embase horizontale 26-01
Page 1201



Embout de protection 26-50
Page 1260

	d_1	d_2	h_1	h_2	h_3	h_4	l_1	l_2	l_3	l_4	l_5	l_6	l_7	l_8	l_9	α	F_1 (kN)	Vis
26-014-10	4,5	5	98	20	10	-4,5 à 6	40	16	45	67	24	12	34	27	5	95°	1	M5x30

Exemple de commande — **Référence** **26-014-10**

Sauterelle verticale anti-reflets, à embase horizontale

26-01

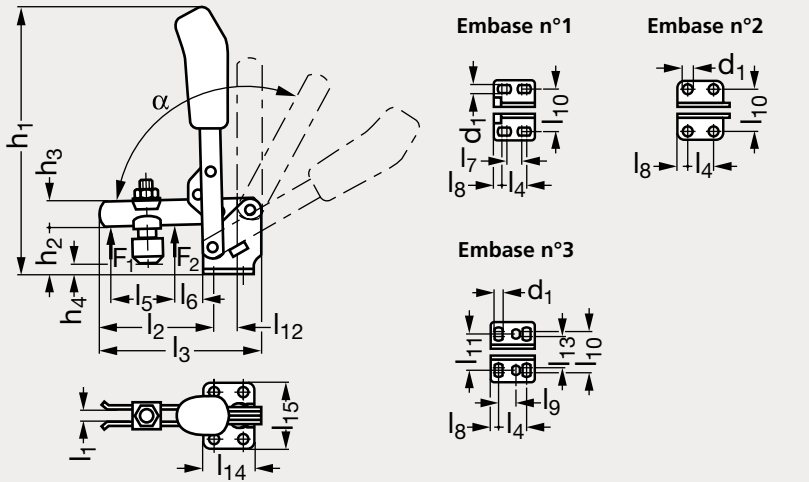



MATIÈRE

- Acier zingué, noir.
- Rivets en inox tournant dans des bagues cémentées, graissées.
- Poignée ergonomique en plastique bi-matière noir résistant aux huiles.
- Livrée avec vis de placage en acier galvanisé noir 26-58 (page 1267).

UTILISATION

- Le revêtement noir anti-reflets favorise leur utilisation dans la mesure optique des pièces à usiner.

PRODUITS ASSOCIÉS



Vis de placage anti-reflets 26-58
Voir notre site internet



Sauterelle anti-reflets, embase verticale 26-01
Voir notre site internet

	d_1	h_1	h_2	h_3	h_4	l_1	l_2	l_3	l_4	l_5	l_6	l_7	l_8	l_9	l_{10}	l_{11}	l_{12}	l_{13}	l_{14}	l_{15}	α		F_1 (kN)	F_2 (kN)	Vis	Embase
26-015-00	4,5	81	17,5	8	-3 à 4	4	31	49	13,5	16	10	8,5	4,3		23		10		22	32	95°		0,5	0,7	M4x32	1
26-015-10	4,5	98	20	10	-4 à 3	5	38	60	16	19	14		5,5		24		12		27	34	95°		0,8	1,1	M5x38	2
26-015-20	5,5	129	25	12	-3 à 6	6	51	78	20	25	20		6	12,5	30	27	13	24	32	43	60°	105°	1	1,2	M6x45	3
26-015-30	7,1	186	36	18	-0 à 12	8	80	112	20	43	27		7,5		32		16		35	46	60°	105°	1,4	2,5	M8x58	2

Exemple de commande

Référence
26-015-00

Sauterelle verticale à bras plein, à embase horizontale

26-02

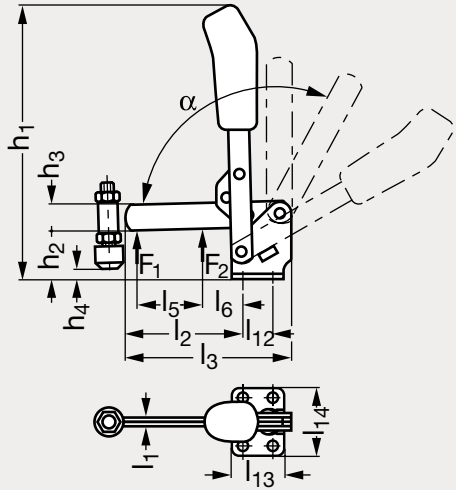

Embase n°1

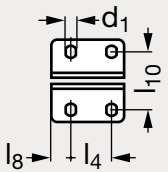

Embase n°2

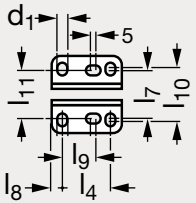



Poignée rouge



Poignée verte



Poignée noire



Poignée bleue

MATIÈRE

- Acier zingué, passivé.
- Rivets en inox tournant dans des bagues cémentées, graissées.
- Poignée ergonomique en plastique bi-matière rouge et noir résistant aux huiles.
- Livrée avec vis de placage traitée zinguée à souder.

SUR DEMANDE

- Autres couleurs de poignée : préciser la 1ère lettre de la couleur à la fin de la référence : Jaune, Orange, Bleu, Vert ou Noir.

PRODUITS ASSOCIÉS



Sauterelle à poignée de sécurité, bras plein 26-17
Voir notre site internet



Embout de protection 26-50
Page 1260

	d_1	h_1	h_2	h_3	h_4	l_1	l_2	l_3	l_4	l_5	l_6	l_7	l_8	l_9	l_{10}	l_{11}	l_{12}	l_{13}	l_{14}	α		F_1 (kN)	F_2 (kN)	Embase	Vis
26-021-30	7,1	186	34	18	0 à 12	6	81	112	20	43	27		7,5		32		16	35	46	60°	105°	1,4	2,5	1	M 8x 45
26-021-40	8,5	220	42	20	-8 à 21	8	101	140	32	61	30		13		45		22	53	64	60°	105°	2	3	1	M 8x 65
26-021-50	8,5	282	55	25	10 à 34	10	143	195	45	88	40	45	9,5	31,5	50	45	31	65	70	60°	115°	3	5	2	M12x 80
26-021-60	13	335	81	30	-7 à 51	10	165	230	50,5	90	55		24,5		70		35,5	90	100	60°	140°	3,5	5,5	1	M12x110

Exemple de commande

Référence

26-021-30

Sauterelle verticale à bras plein, à embase verticale

26-02

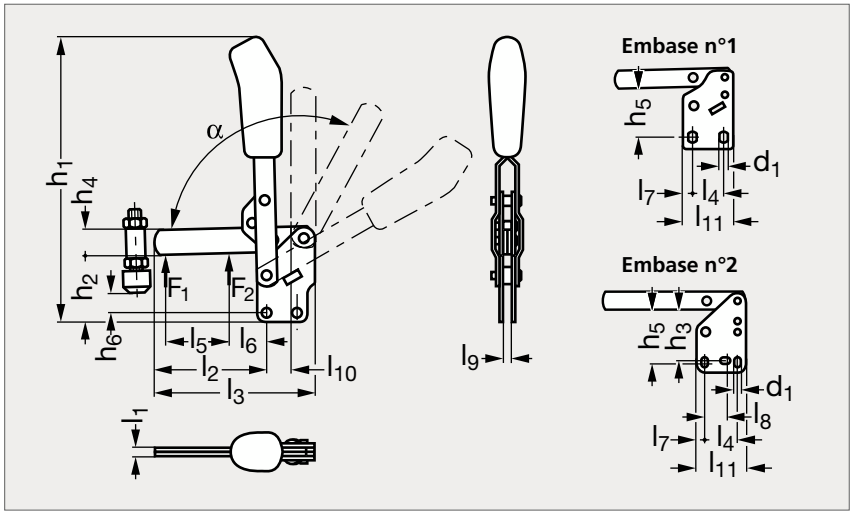


Poignée rouge


Poignée verte


Poignée noire


Poignée bleue

MATIÈRE

- Acier zingué, passivé.
- Rivets en inox tournant dans des bagues cémentées, graissées.
- Poignée ergonomique en plastique bi-matière rouge et noir résistant aux huiles.
- Livrée avec vis de placage traitée zinguée à souder.

SUR DEMANDE

- Autres couleurs de poignée : préciser la 1ère lettre de la couleur à la fin de la référence : Jaune, Orange, Bleu, Vert ou Noir.

PRODUITS ASSOCIÉS


Sauterelle à bras plein, embase horizontale 26-02
Page 1206


Sauterelle à bras plein, poignée de sécurité 26-17
Voir notre site internet


Embout de protection 26-50
Page 1260

	d_1	h_1	h_2	h_3	h_4	h_5	h_6	l_1	l_2	l_3	l_4	l_5	l_6	l_7	l_8	l_9	l_{10}	l_{11}	α		F_1 (kN)	F_2 (kN)	Embase	Vis
26-022-30	7,1	205	48		18	42	8 à 20	6	81	112	20	43	27	7,5		6	16	35	60°	105°	1,4	2,5	1	M 8x 45
26-022-40	8,5	244	65		20	55,5	5 à 33	8	101	140	32	61	30	13		8	22	53	60°	105°	2	3	1	M 8x 65
26-022-50	8,5	302	76	64	25	66,5	8 à 45	10	143	195	45	88	40	9,5	31,5	10	31	65	60°	115°	3	5	2	M12x 80
26-022-60	13	370	117		30	102	18 à 75	10	165	230	50,5	90	55	24,5		10	35,5	90	60°	140°	3,5	5,5	1	M12x110

Exemple de commande

Référence

26-022-30

Sauterelle verticale renforcée, à embase horizontale

26-06

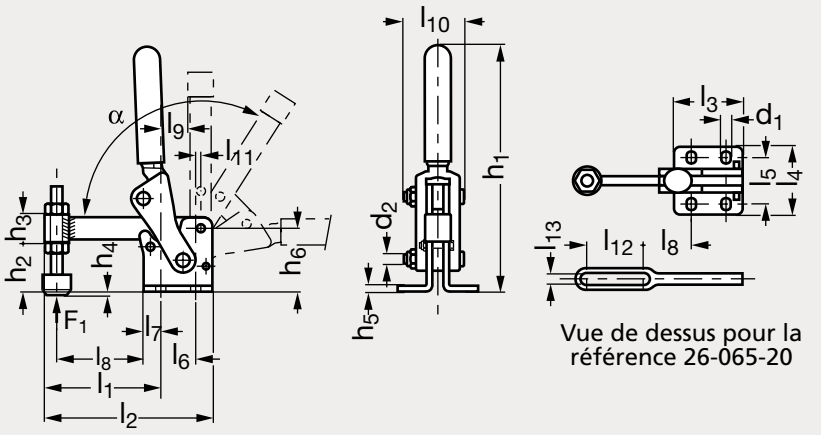

Vue de dessus pour la référence 26-065-20



MATIÈRE

- Acier bruni.
- Poignée en plastique rouge résistant aux huiles.
- Douilles de roulement alésées, cémentées.
- Axes trempés, rectifiés, graissés.
- Livrée avec vis de placage fixe traitée.
- Référence 26-065-80 livrée sans patin caoutchouc.

PRODUITS ASSOCIÉS



Vis de placage courte 26-59
Page 1268



Vis de placage à effort réglable 26-60
Page 1269



Vis de placage 26-66
Page 1272

	d_1	d_2	h_1	h_2	h_3	h_4	h_5	h_6	l_1	l_2	l_3	l_4	l_5	l_6	l_7	l_8	l_9	l_{10}	l_{11}	l_{12}	l_{13}	α	F_1 (kN)	Vis
26-065-20	7,1	M 6	130	25	15	-12 à 9	5	33	57	85	37	48	32	20	9	21	13	31	1	30	6,5	120°	2,5	M 6x 50
26-065-40	8,5	M 8	215	44	24	-13 à 15	5	57	88	148	60	65	45	30	15	90	23	52	5		12,2	120°	5	M12x 80
26-065-60	10,5	M10	265	65	30	-21 à 36	5	79,5	95	182	75	78	52	45	15	110	32	60	2,5		12,2	120°	6	M12x110
26-065-80	12,5	M12	305	71	36	-10 à 42	6	90	132	228	95	108	75	55	20	140	42	76	5		12,2	120°	12	M12x110

Exemple de commande — Référence **26-065-20**

Sauterelle verticale renforcée, à embase verticale

26-06

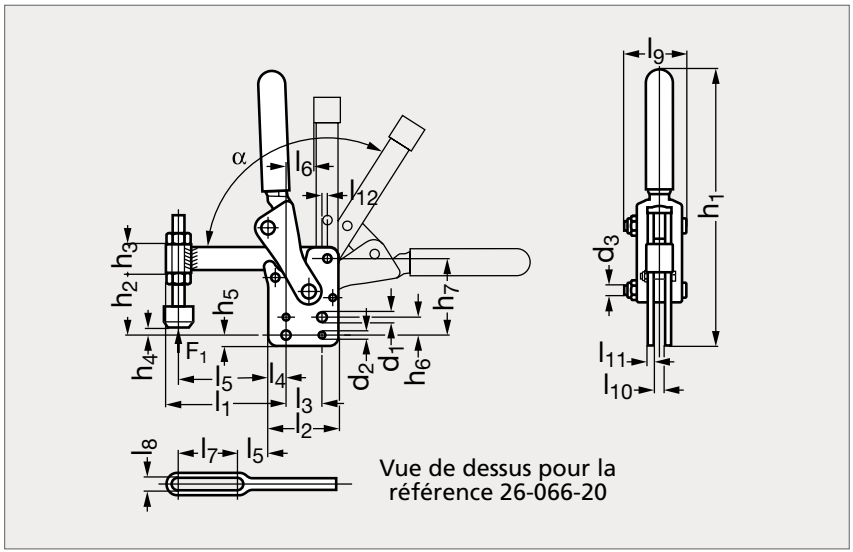

Vue de dessus pour la référence 26-066-20



MATIÈRE

- Acier bruni.
- Poignée en plastique rouge résistant aux huiles.
- Douilles de roulement alésées, cémentées.
- Axes trempés, rectifiés, graissés.
- Embase verticale à souder.
- Livrée avec vis de placage fixe traitée.
- Référence 26-066-80 livrée sans patin caoutchouc.

PRODUITS ASSOCIÉS



Vis de placage courte 26-59 Page 1268



Vis de placage à effort réglable 26-60 Page 1269



Vis de placage 26-66 Page 1272

	d_1	d_2	d_3	h_1	h_2	h_3	h_4	h_5	h_6	h_7	l_1	l_2	l_3	l_4	l_5	l_6	l_7	l_8	l_9	l_{10}	l_{11}	l_{12}	α	F_1 (kN)	Vis
26-066-20			M 6	145	42	15	5 à 26				48	37			12	22	30	6,2	31	6	3		190°	2,5	M 6x 50
26-066-40	8,5	5,7	M 8	234	52	24	8 à 24	10	15	65	86	60	30	15	90	23		12,2	52	10	5	5	120°	10	M12x 80
26-066-60	10,5	7,7	M10	288	72	30	12 à 45	15	20	87,5	106	75	45	15	110	32,5		12,2	60	12	5	2,5	120°	12	M12x110
26-066-80	12,5	9,7	M12	340	91	36	4 à 62	15	25	110	132	95	55	20	140	42		12,2	76	16	6	5	120°	20	M12x110

Exemple de commande

Référence

26-066-20

Sauterelle verticale à poignée de sécurité, à embase horizontale

26-17

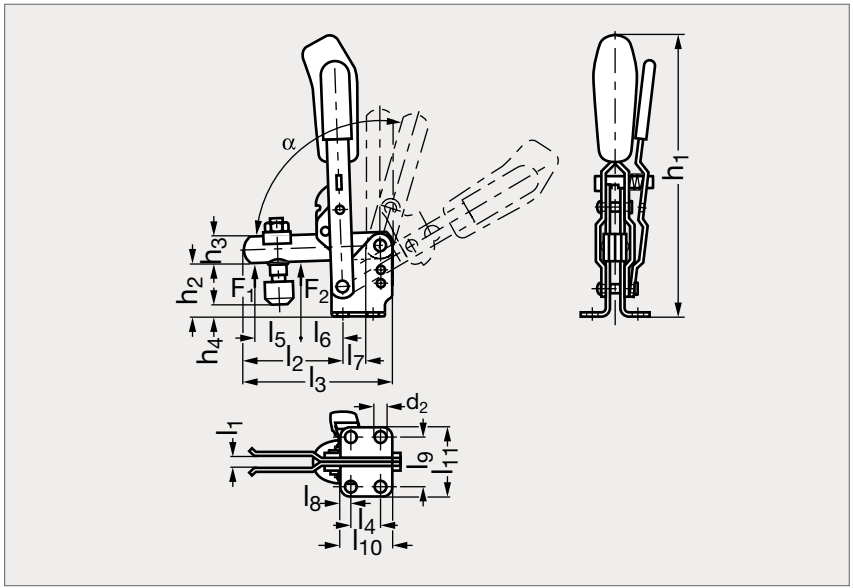


Poignée rouge


Poignée verte


Poignée noire


Poignée bleue

MATIÈRE

- Acier zingué, passivé.
- Rivets en inox tournant dans des bagues cémentées, graissées.
- Poignée ergonomique en plastique bi-matière rouge et noir résistant aux huiles.
- Livrée avec vis de placage traitée zinguée 26-58 (page 1267).

SUR DEMANDE

- Autres couleurs de poignée : préciser la 1ère lettre de la couleur à la fin de la référence : Jaune, Orange, Bleu, Vert ou Noir.

PRODUITS ASSOCIÉS


Palonnier 26-52
Page 1262


Vis de placage 26-58
Page 1267


Vis de placage 26-66
Page 1272


Sauterelle à embase horizontale 26-01
Page 1201

	d_1	h_1	h_2	h_3	h_4	l_1	l_2	l_3	l_4	l_5	l_6	l_7	l_8	l_9	l_{10}	l_{11}	α		F_1 (kN)	F_2 (kN)	Vis
26-171-20	5,5	129	25	12	-3 à 6	6	81	78	20	25	20	13	6	30	32	43	60°	105°	1	1,2	M6x35
26-171-30	7,1	186	36	18	0 à 12	8	80	112	20	43	27	16	7,5	32	35	46	60°	105°	1,4	2,5	M8x45
26-171-40	8,5	220	45	20	-8 à 21	10	100	140	32	61	30	22	13	45	53	64	60°	105°	2	3	M8x65

Exemple de commande — **Référence** **26-171-20**

Sauterelle verticale à poignée de sécurité, à embase verticale

26-17

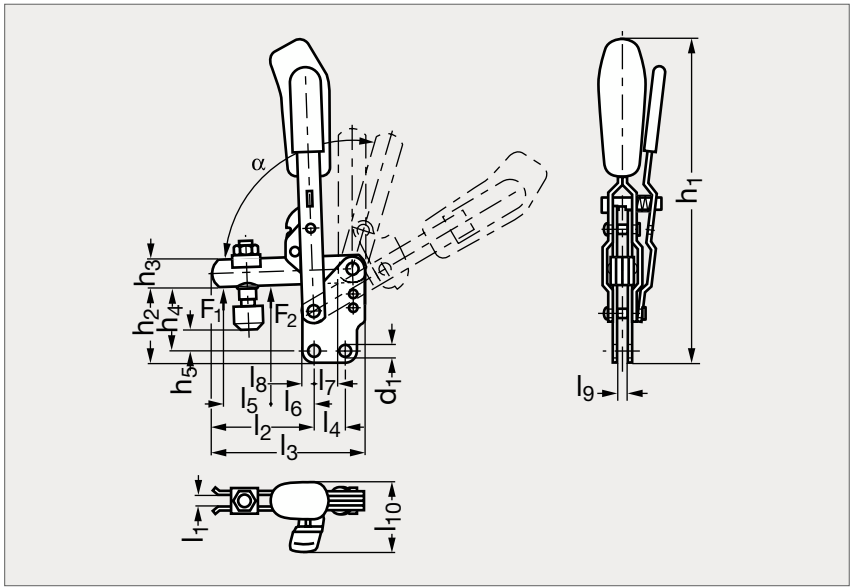


Poignée rouge


Poignée verte


Poignée noire


Poignée bleue

MATIÈRE

- Acier zingué, passivé.
- Rivets en inox tournant dans des bagues cémentées, graissées.
- Poignée ergonomique en plastique bi-matière rouge et noir résistant aux huiles.
- Livrée avec vis de placage traitée zinguée 26-58 (page 1267).

SUR DEMANDE

- Autres couleurs de poignée : préciser la 1ère lettre de la couleur à la fin de la référence : Jaune, Orange, Bleu, Vert ou Noir.

PRODUITS ASSOCIÉS


Palonnier 26-52
Page 1262


Vis de placage 26-58
Page 1267

Vis de placage 26-66
Page 1272


Sauterelle à embase verticale 26-01
Page 1202

	d_1	h_1	h_2	h_3	h_4	h_5	l_1	l_2	l_3	l_4	l_5	l_6	l_7	l_8	l_9	l_{10}	α		F_1 (kN)	F_2 (kN)	Vis
26-172-20	5,5	146	25	12	33	5 à 14	6	51	78	20	25	20	13	6	5	37,5	60°	105°	1	1,2	M6x35
26-172-30	7,1	205	48	18	42	8 à 20	8	80	112	20	43	27	16	7,5	6	46,5	60°	105°	1,4	2,5	M8x45
26-172-40	8,5	244	65	20	55,5	5 à 33	10	100	140	32	61	30	22	13	8	49,5	60°	105°	2	3	M8x65

Exemple de commande

Référence
26-172-20

Sauterelle verticale à poignée de sécurité, à embase latérale

26-17

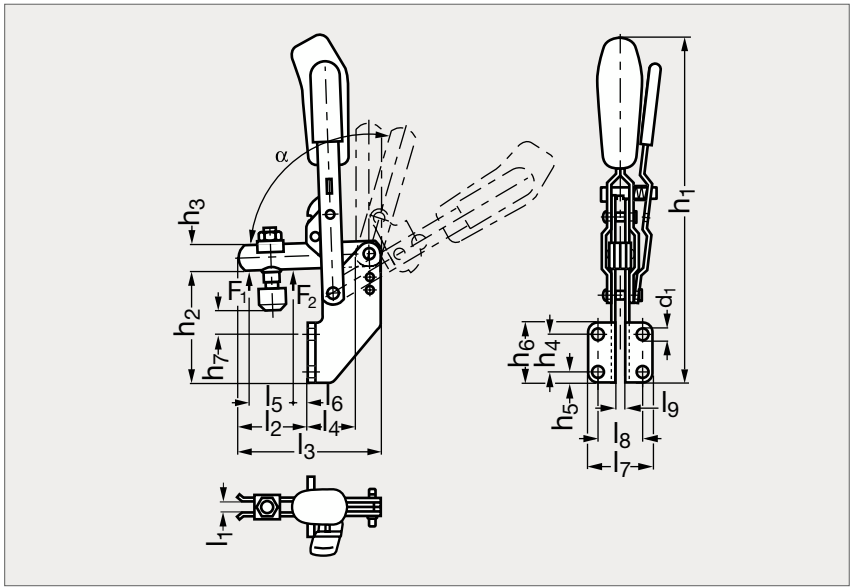



Poignée rouge



Poignée verte



Poignée noire



Poignée bleue

MATIÈRE

- Acier zingué, passivé.
- Rivets en inox tournant dans des bagues cémentées, graissées.
- Poignée ergonomique en plastique bi-matière rouge et noir résistant aux huiles.
- Livrée avec vis de placage traitée zinguée 26-58 (page 1267).

SUR DEMANDE

- Autres couleurs de poignée : préciser la 1ère lettre de la couleur à la fin de la référence : Jaune, Orange, Bleu, Vert ou Noir.

PRODUITS ASSOCIÉS



Palonnier 26-52 Page 1262



Vis de placage 26-58 Page 1267

Vis de placage 26-66 Page 1272



Sauterelle à embase latérale 26-01 Page 1203

	d_1	h_1	h_2	h_3	h_4	h_5	h_6	h_7	l_1	l_2	l_3	l_4	l_5	l_6	l_7	l_8	l_9	α		F_1 (kN)	F_2 (kN)	Vis
26-173-20	5,5	180	61	12	20	6	32	2 à 11	6	40	78	25	25	9	38	25,5	5	60°	105°	1	1,2	M6x35
26-173-30	6,5	243	71	18	24	7	38	6 à 18	8	65	112	31,5	43	11	43	28,5	6	60°	105°	1,4	2,5	M8x45
26-173-40	8,5	280	102	20	32	54	96	11 à 40	10	84	140	40	50	17	52	32	8	60°	105°	2	3	M8x65

Exemple de commande

Référence

26-173-20

Sauterelle verticale inox, à embase horizontale

26-21

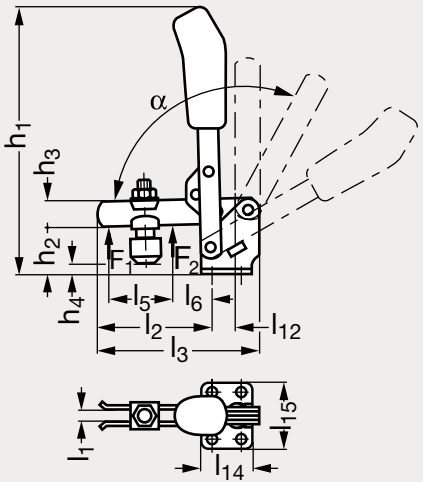

Embase n°1

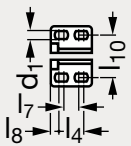

Embase n°2

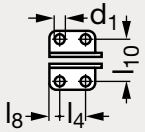

Embase n°3

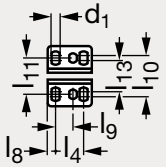



Poignée rouge | Poignée verte | Poignée noire | Poignée bleue

MATIÈRE

- Inox (AFNOR Z 6 CN 18-09, Werk 1.4301, AISI 304, A2) poli.
- Poignée ergonomique en plastique bi-matière rouge et noir résistant aux huiles.
- Livrée avec vis de placage inox 26-58 (page 1267).

SUR DEMANDE

- Autres couleurs de poignée : préciser la 1ère lettre de la couleur à la fin de la référence : Jaune, Orange, Bleu, Vert ou Noir.

PRODUITS ASSOCIÉS



Sauterelle à embase horizontale 26-01 Page 1201



Sauterelle à poignée de sécurité 26-17 Page 1210



Vis de placage 26-58 Page 1267



Vis de placage 26-59 Page 1268

	d_1	h_1	h_2	h_3	h_4	l_1	l_2	l_3	l_4	l_5	l_6	l_7	l_8	l_9	l_{10}	l_{11}	l_{12}	l_{13}	l_{14}	l_{15}	α		F_1 (kN)	F_2 (kN)	Vis	Embase
26-217-00	4,5	81	17,5	8	-3 à 4	4	31	49	13,5	14	10	8,5	4,3		23		10		22	32	95°		0,5	0,7	M4x25	1
26-217-10	4,5	98	20	10	-4 à 3	5	38	60	16	17,5	14		5,5		24		12		27	35	95°		0,8	1,1	M5x30	2
26-217-20	5,5	129	25	12	-3 à 6	6	51	78	20	25	20		6	12,5	30	27	13	24	32	43	60°	105°	1	1,2	M6x35	3
26-217-30	7,1	186	36	18	0 à 12	8	80	112	20	36	27		7,5		32		16		35	46	60°	105°	1,4	2,5	M8x45	2
26-217-40	8,5	220	45	20	-8 à 21	10	100	140	32	54	30		13		45		22		53	64	60°	105°	2	3	M8x65	2

Exemple de commande — **Référence** **26-217-00**

Sauterelle verticale inox, à embase latérale

26-21

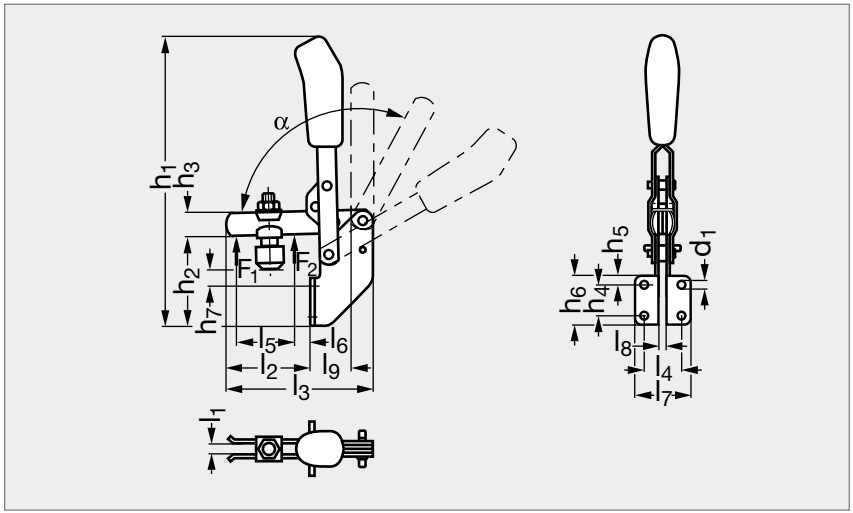



Poignée rouge | Poignée verte | Poignée noire | Poignée bleue

MATIÈRE

- Inox (AFNOR Z 6 CN 18-09, Werk 1.4301, AISI 304, A2) poli.
- Poignée ergonomique en plastique bi-matière rouge et noir résistant aux huiles.
- Livrée avec vis de placage inox 26-58 (page 1267).

SUR DEMANDE

- Autres couleurs de poignée : préciser la 1ère lettre de la couleur à la fin de la référence : Jaune, Orange, Bleu, Vert ou Noir.

PRODUITS ASSOCIÉS



Sauterelle à embase latérale 26-01
Page 1203



Sauterelle à poignée de sécurité 26-17
Page 1212



Vis de placage 26-58
Page 1267



Vis de placage 26-59
Page 1268

	d_1	h_1	h_2	h_3	h_4	h_5	h_6	h_7	l_1	l_2	l_3	l_4	l_5	l_6	l_7	l_8	l_9	α		F_1 (kN)	F_2 (kN)	Vis
26-219-20	5,5	180	61	12	20	6	32	2 à 11	6	40	78	25,5	25	9	38	5	24	60°	105°	1	1,2	M6x35

Exemple de commande

Référence
26-219-20

Sauterelle verticale à embase horizontale

26-91

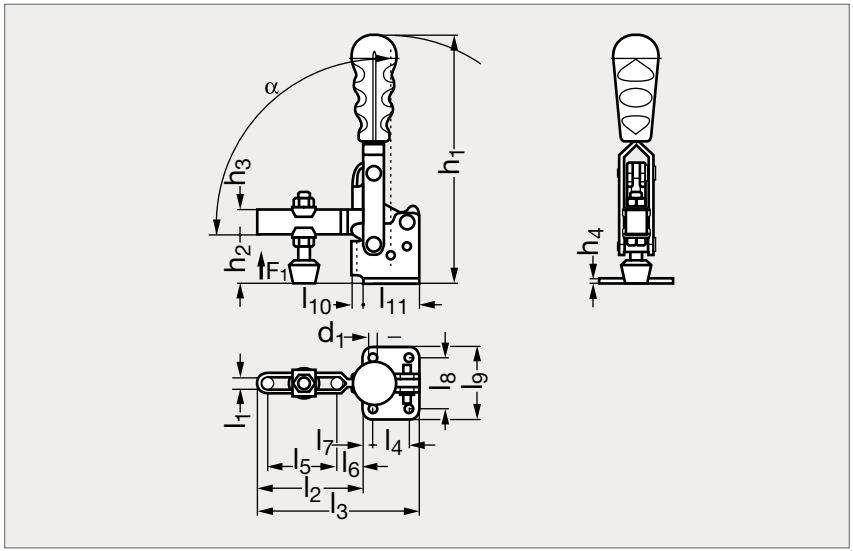



MATIÈRE

- Acier zingué, passivé.
- Rivets en inox tournant dans des bagues d'articulation.
- Poignée ergonomique en plastique résistant aux huiles.
- Sécurité anti-pincement.
- Bras d'appui long.
- Grand dégagement de la poignée en position ouverte.
- Livrée avec vis de placage.

PRODUITS ASSOCIÉS



Sauterelle à embase horizontale 26-01
Page 1201



Sauterelle inox, embase horizontale 26-21
Page 1213



Sauterelle à poignée de sécurité 26-17
Page 1210

	d_1	h_1	h_2	h_3	h_4	l_1	l_2	l_3	l_4	l_5	l_6	l_7	l_8	l_9	l_{10}	l_{11}	α	F_1 (kN)	Vis
26-911-10	4,4	77	19	8	2	5	24,4	50,4	16	16,4	3,5	5	23,4	33,4		26	67,4°	0,45	M 5
26-911-20	5,1	111	23	11	3	6	42,9	69,9	12,7	21,5	15	7	26,9	37,9		27	93°	1,5	M 6
26-911-30	7,1	175	32	17,5	3,2	8,9	55	90	19	28	19	8	32	47	5,5	35	90,4°	2,5	M 8
26-911-40	8,3	218	42	22	4	10,6	92,8	143	32	60,5	23	9	45	64	10	50	90°	3,4	M10
26-911-50	8,7	224	50,8	22,5	3	13,4	125	176	32	82,5	31	9,5	45	64	12,2	50,8	101°	3,6	M12

Exemple de commande

Référence
26-911-10

Sauterelle verticale à embase verticale

26-91

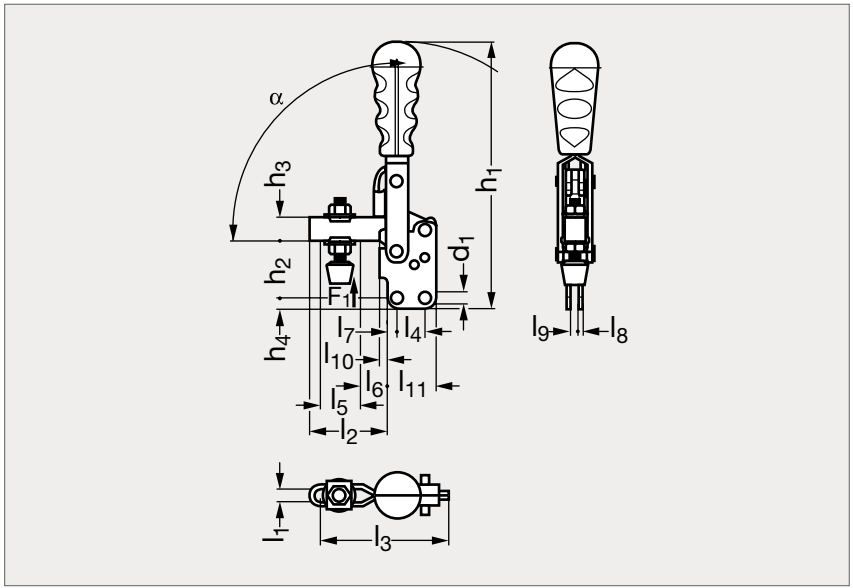



MATIÈRE

- Acier zingué, passivé.
- Rivets en inox tournant dans des bagues d'articulation.
- Poignée ergonomique en plastique résistant aux huiles.
- Sécurité anti-pincement.
- Bras d'appui long.
- Grand dégagement de la poignée en position ouverte.
- Livrée avec vis de placage.

PRODUITS ASSOCIÉS



Sauterelle à embase verticale 26-01
Page 1202



Sauterelle à poignée de sécurité 26-17
Page 1211

	d_1	h_1	h_2	h_3	h_4	l_1	l_2	l_3	l_4	l_5	l_6	l_7	l_8	l_9	l_{10}	l_{11}	α		F_1 (kN)	Vis
26-912-20	5,2	122	28,5	11	5,5	6,2	43	71,2	12,7	21,7	8,3	7	3	6	6,7	27	93°		1,1	M 6
26-912-30	7,1	190	40,4	17,5	7,5	8,9	55,2	90,2	19	29,2	18,8	8	3	6	5,5	35	91°		1,7	M 8
26-912-40	8,3	240	54,5	22	9,5	10,6	92,8	142	32	62	12,3	9	4	8	10	50	90°	115°	2,8	M10
26-912-50	8,7	240	57,4	22,5	9,5	13,4	125	179	31,8	81,4	20	9,5	5	10	12,2	50,8	101°	129°	3,6	M12

Exemple de commande

Référence

26-912-20

Sauterelle horizontale à embase horizontale

26-03

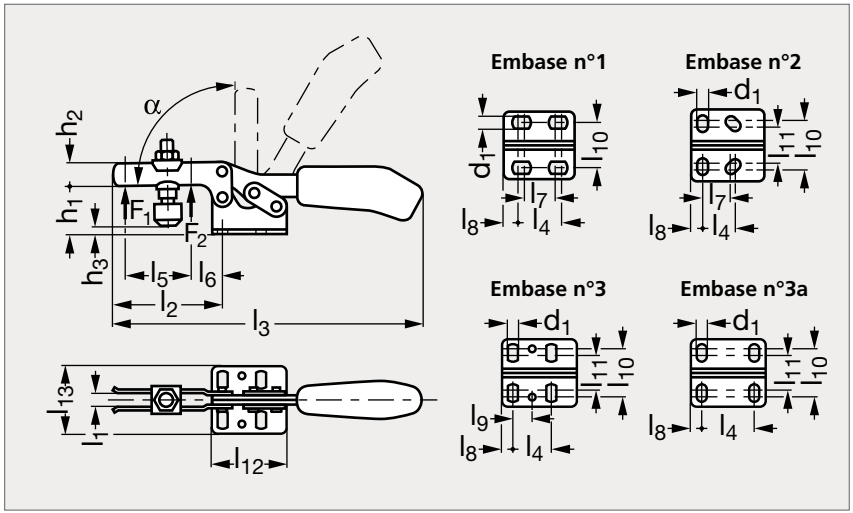



Poignée rouge | Poignée verte | Poignée noire | Poignée bleue

MATIÈRE

- Acier zingué, passivé.
- Rivets en inox tournant dans des bagues cémentées, graissées.
- Poignée ergonomique en plastique bi-matière rouge et noir résistant aux huiles.
- Livrée avec vis de placage traitée zinguée 26-58 (page 1267).

SUR DEMANDE

- Autres couleurs de poignée : préciser la 1ère lettre de la couleur à la fin de la référence : Jaune, Orange, Bleu, Vert ou Noir.

PRODUITS ASSOCIÉS



Palonnier 26-52
Page 1262



Vis de placage 26-58
Page 1267



Vis de placage 26-66
Page 1272

	d_1	h_1	h_2	h_3	l_1	l_2	l_3	l_4	l_5	l_6	l_7	l_8	l_9	l_{10}	l_{11}	l_{12}	l_{13}	α	F_1 (kN)	F_2 (kN)	Embase	Vis
26-031-00	4,6	15	7	-5 à 2	4	26	79	16	11	10	11,2	5		15,6		25,5	25	90°	0,25	0,4	1	M4x25
26-031-10	4,8	20	10	-4 à 3	5	40	119	15	26	11	13	5,5		22	18	34	34	90°	0,8	1,1	2	M5x30
26-031-20	5,5	25	13	-3 à 6	6	64	162	26	35	22		6	12,7	29	20	38	42	90°	1	1,2	3	M6x35
26-031-30	6,5	33	15	-1 à 11	8	72	206	25,5	44	22		7		31	23	50	45	90°	1,8	2,5	3a	M8x45
26-031-40	8,5	44	20	-6 à 23	10	111	281	41	66	34		8	20,5	43	29	57	58	90°	2	3	3	M8x65
26-031-50	8,5	46	25	-1 à 25	10	121	321	41,5	78	30		12,5		41,5		77	58	90°	3	5	1	M8x65

Exemple de commande

Référence
26-031-00

Sauterelle horizontale à embase verticale

26-03

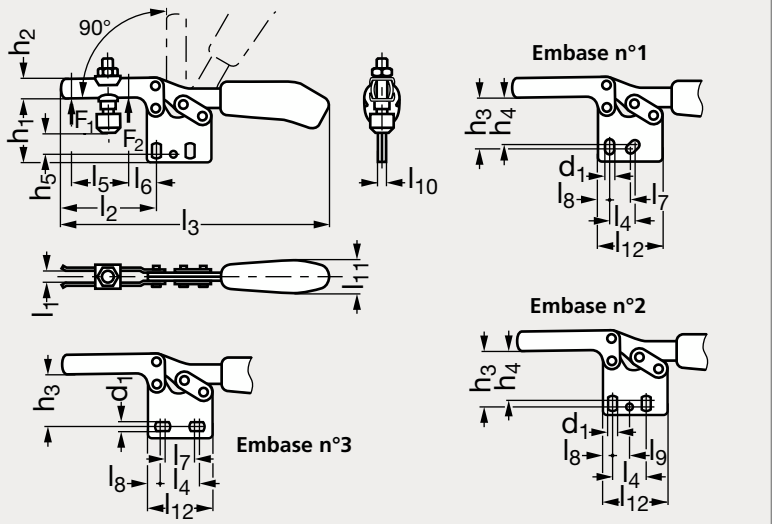



Poignée rouge



Poignée verte



Poignée noire



Poignée bleue

MATIÈRE

- Acier zingué, passivé.
- Rivets en inox tournant dans des bagues cémentées, graissées.
- Poignée ergonomique en plastique bi-matière rouge et noir résistant aux huiles.
- Livrée avec vis de placage traitée zinguée 26-58 (page 1267).

SUR DEMANDE

- Autres couleurs de poignée : préciser la 1ère lettre de la couleur à la fin de la référence : Jaune, Orange, Bleu, Vert ou Noir.

PRODUITS ASSOCIÉS



Palonnier 26-52
Page 1262



Vis de placage 26-58
Page 1267



Vis de placage 26-66
Page 1272

	d_1	h_1	h_2	h_3	h_4	h_5	l_1	l_2	l_3	l_4	l_5	l_6	l_7	l_8	l_9	l_{10}	l_{11}	l_{12}	α	F_1 (kN)	F_2 (kN)	Embase	Vis
26-032-00	4,6	24	7	20		0 à 7	4	26	79	16	11	10	11,2	5		3	12	25,5	90°	0,25	0,4	3	M4x25
26-032-10	4,8	32	10	27	25	3 à 10	5	40	119	15	26	11	13	5,5		5	18	34	90°	0,8	1,1	1	M5x30
26-032-20	5,5	40	13	35	31	7 à 16	6	64	162	26	35	22		6	12,7	5	21	38	90°	1	1,2	2	M6x35
26-032-30	6,5	48	15	42	39	8 à 20	8	72	206	25,5	44	22		7		6	27	50	90°	1,8	2,5	2	M8x45
26-032-40	8,5	66	20	59	52	9 à 38	10	111	281	41	66	34		8	20,5	8	34	57	90°	2	3	2	M8x65
26-032-50	8,5	66	25	58		13 à 37	10	121	321	41,5	78	30	41,5	12,5		10	36	77	90°	3	5	3	M8x65

Exemple de commande

Référence

26 - 032 - 00

Sauterelle horizontale à embase latérale

26-03

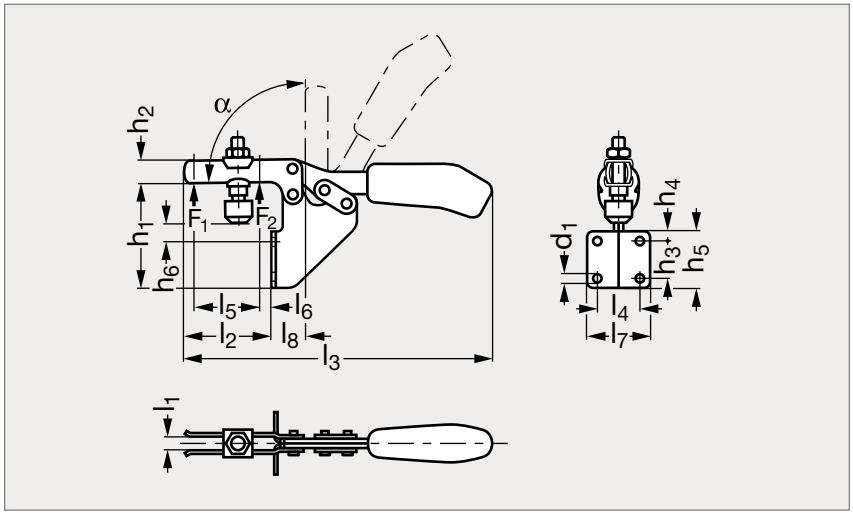


Poignée rouge


Poignée verte


Poignée noire


Poignée bleue

MATIÈRE

- Acier zingué, passivé.
- Rivets en inox tournant dans des bagues cémentées, graissées.
- Poignée ergonomique en plastique bi-matière rouge et noir résistant aux huiles.
- Livrée avec vis de placage traitée zinguée 26-58 (page 1267).

SUR DEMANDE

- Autres couleurs de poignée : préciser la 1ère lettre de la couleur à la fin de la référence : Jaune, Orange, Bleu, Vert ou Noir.

PRODUITS ASSOCIÉS


Palonnier 26-52
Page 1262


Vis de placage 26-58
Page 1267


Vis de placage 26-66
Page 1272

	d_1	h_1	h_2	h_3	h_4	h_5	h_6	l_1	l_2	l_3	l_4	l_5	l_6	l_7	l_8	α	F_1 (kN)	F_2 (kN)	Vis
26-033-10	4,8	57	10	13,5	8	28	20 à 29	5	40	119	19	26	2,5	31		90°	0,8	1,1	M5x30
26-033-20	5,5	74	13	20	6	32	6 à 18	6	52	162	25,5	35	10	37	8	90°	1	1,2	M6x35
26-033-30	6,5	71	15	24	7	38	6 à 14	8	58	206	28,5	40	8	43	5	90°	1,8	2,5	M8x45
26-033-40	8,5	102	20	32	40	82	12 à 40	10	93	281	32	66	11	52	20	90°	2	3	M8x65

Exemple de commande

Référence
26-033-10

Sauterelle horizontale à bras plein, à embase horizontale

26-04

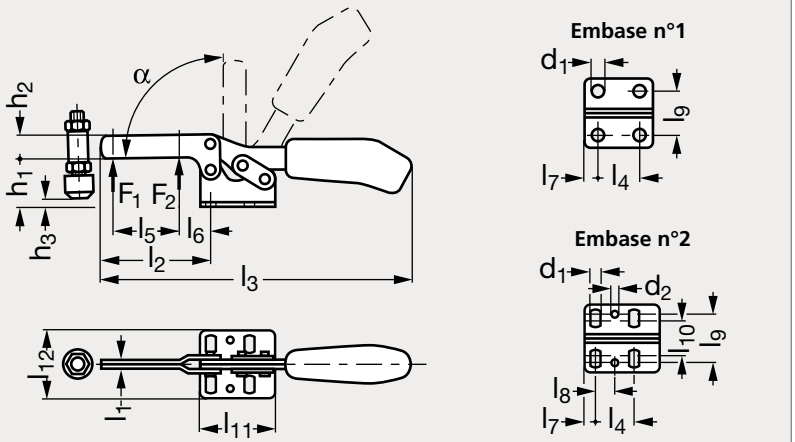



Poignée rouge | Poignée verte | Poignée noire | Poignée bleue

MATIÈRE

- Acier zingué, passivé.
- Rivet en inox tournant dans des bagues cémentées, graissées.
- Poignée ergonomique en plastique bi-matière rouge et noir résistant aux huiles.
- Livrée avec vis de placage traitée zinguée, à souder.

SUR DEMANDE

- Autres couleurs de poignée : préciser la 1ère lettre de la couleur à la fin de la référence : Jaune, Orange, Bleu, Vert ou Noir.

PRODUIT ASSOCIÉ



Sauterelle à bras plein, poignée de sécurité 26-18
Voir notre site internet

	d_1	d_2	h_1	h_2	h_3	l_1	l_2	l_3	l_4	l_5	l_6	l_7	l_8	l_9	l_{10}	l_{11}	l_{12}	α	F_1 (kN)	F_2 (kN)	Vis	Embase
26-041-20	5,5	5,5	25	13	- 3 à 6	5	64	162	26	35	22	6	12,7	29	20	38	42	90°	1	1,2	M 6x35	2
26-041-30	6,5	5	33	15	- 1 à 11	6	72	206	25,5	44	22	7	13	31	23	50	45	90°	1,8	2,5	M 8x45	2
26-041-40	8,5	8,5	44	20	- 6 à 23	8	111	281	41	66	34	8	20,5	43	29	57	58	90°	2	3	M 8x65	2
26-041-50	8,5		46	25	-10 à 12	10	121	321	41,5	78	30	12,5		41,5		77	58	90°	3	5	M12x80	1

Exemple de commande — **Référence** **26-041-20**

Sauterelle horizontale anti-reflets, à embase horizontale

26-03

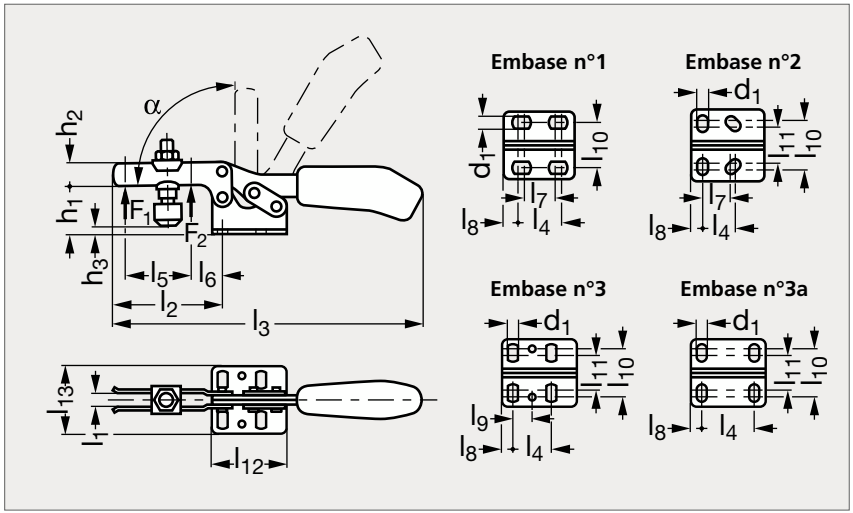



MATIÈRE

- Acier zingué, noir.
- Rivets en inox tournant dans des bagues cémentées, graissées.
- Poignée ergonomique en plastique bi-matière rouge et noir résistant aux huiles.
- Livrée avec vis de placage traitée galvanisée noir 26-58 (page 1267).

UTILISATION

- Le revêtement noir anti-reflets favorise leur utilisation dans la mesure optique des pièces à usiner.

PRODUITS ASSOCIÉS



Vis de placage anti-reflets 26-58 Voir notre site internet



Sauterelle anti-reflets, embase verticale 26-03 Voir notre site internet



Sauterelle anti-reflets, embase verticale ouverte 26-03 Voir notre site internet

	d_1	h_1	h_2	h_3	l_1	l_2	l_3	l_4	l_5	l_6	l_7	l_8	l_9	l_{10}	l_{11}	l_{12}	l_{13}	α	F_1 (kN)	F_2 (kN)	Embase	Vis
26-035-00	4,6	15	7	-5 à 2	4	26	79	16	11	10	11,2	5		15,6		25,5	25	90°	0,25	0,4	1	M4x32
26-035-10	4,8	20	10	-4 à 3	5	40	119	15	26	11	13	5,5		22	18	34	34	90°	0,8	1,1	2	M5x38
26-035-20	5,5	25	13	-3 à 6	6	64	162	26	35	22		6	12,7	29	20	38	42	90°	1,0	1,2	3	M6x45
26-035-30	6,5	33	15	-1 à 11	8	72	206	25,5	44	22		7		31	23	50	45	90°	1,8	2,5	3a	M8x58

Exemple de commande

Référence

26-035-00

Sauterelle horizontale à poignée de sécurité, à embase horizontale

26-18

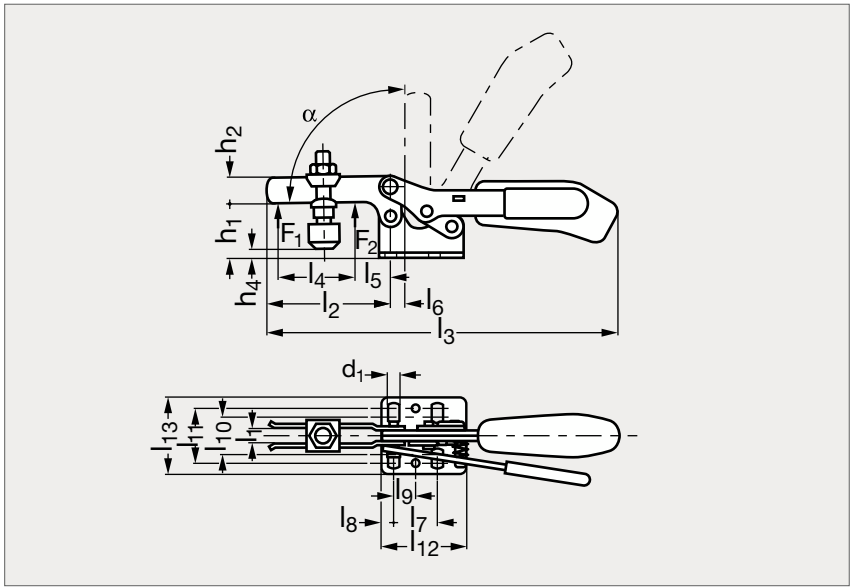



Poignée rouge



Poignée verte



Poignée noire



Poignée bleue

MATIÈRE

- Acier zingué, passivé.
- Rivets en inox tournant dans des bagues cémentées, graissées.
- Poignée ergonomique en plastique bi-matière rouge et noir résistant aux huiles.
- Livrée avec vis de placage traitée zinguée 26-58 (page 1267).

SUR DEMANDE

- Autres couleurs de poignée : préciser la 1ère lettre de la couleur à la fin de la référence : Jaune, Orange, Bleu, Vert ou Noir.

PRODUITS ASSOCIÉS



Palonnier 26-52
Page 1262



Vis de placage 26-58
Page 1267



Vis de placage 26-66
Page 1272

	d_1	h_1	h_2	h_3	h_4	l_1	l_2	l_3	l_4	l_5	l_6	l_7	l_8	l_9	l_{10}	l_{11}	l_{12}	l_{13}	α	F_1 (kN)	F_2 (kN)	Vis
26-181-30	6,5	33	15	48	-1 à 11	8	72	206	44	22	8	25,5	7		29	43	57	58	90°	1,8	2,5	M8x45
26-181-40	8,5	44	20	74	-6 à 23	10	111	281	66	34	1	41	8	20,5	23	31	50	45	90°	2	3	M8x65

Exemple de commande

Référence

26-181-30

Sauterelle horizontale à poignée de sécurité, à embase verticale

26-18

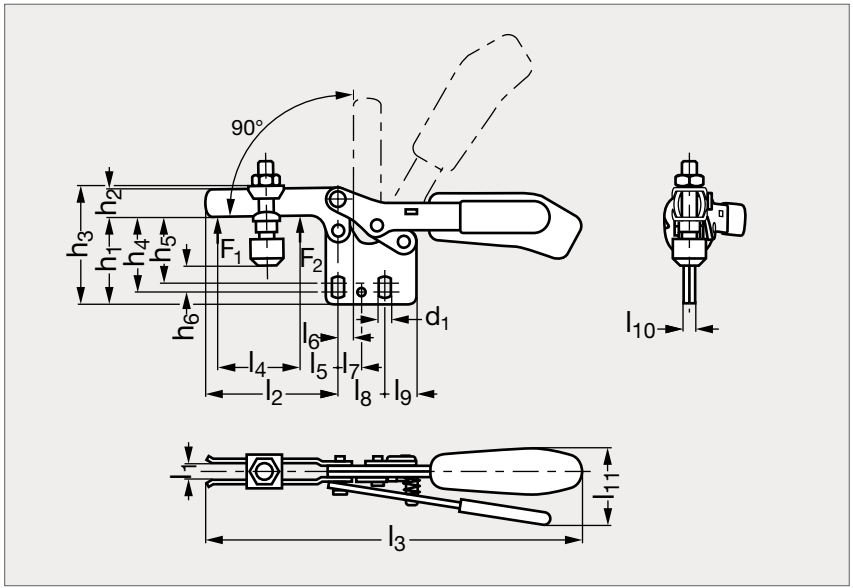



Poignée rouge



Poignée verte



Poignée noire



Poignée bleue

MATIÈRE

- Acier zingué, passivé.
- Rivets en inox tournant dans des bagues cémentées, graissées.
- Poignée ergonomique en plastique bi-matière rouge et noir résistant aux huiles.
- Livrée avec vis de placage traitée zinguée 26-58 (page 1267).

SUR DEMANDE

- Autres couleurs de poignée : préciser la 1ère lettre de la couleur à la fin de la référence : Jaune, Orange, Bleu, Vert ou Noir.

PRODUITS ASSOCIÉS



Palonnier 26-52
Page 1262



Vis de placage 26-58
Page 1267



Vis de placage 26-66
Page 1272

	d_1	h_1	h_2	h_3	h_4	h_5	h_6 min.	h_6 max.	l_1	l_2	l_3	l_4	l_5	l_6	l_7	l_8	l_9	l_{10}	l_{11}	α	F_1 (kN)	F_2 (kN)	Vis
26-182-30	6,5	48	15	64	42	39	8	20	8	72	206	44	22	8		25,5	7	6	45	90°	1,8	2,5	M8x45
26-182-40	8,5	66	20	96	59	52	9	38	10	111	281	66	34	1	20,5	41	8	8	57	90°	2	3	M8x65

Exemple de commande — **Référence** **26-182-30**

Sauterelle horizontale inox, à embase horizontale

26-23

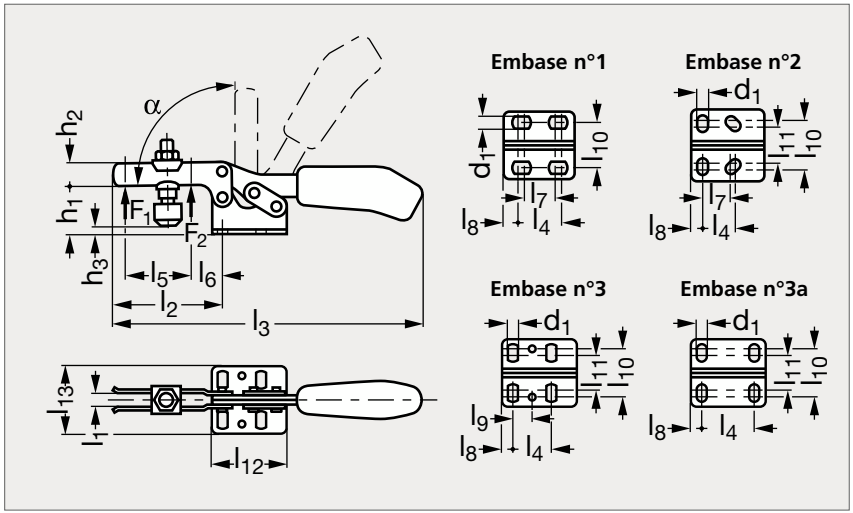



Poignée rouge | Poignée verte | Poignée noire | Poignée bleue

MATIÈRE

- Inox (AFNOR Z 6 CN 18-09, Werk 1.4301, AISI 304) poli.
- Poignée ergonomique en plastique bi-matière rouge et noir résistant aux huiles.
- Livrée avec vis de placage inox 26-58 (page 1267).

SUR DEMANDE

- Autres couleurs de poignée : préciser la 1ère lettre de la couleur à la fin de la référence : Jaune, Orange, Bleu, Vert ou Noir.

PRODUITS ASSOCIÉS



Vis de placage 26-58
Page 1267



Vis de placage 26-59
Page 1268

	d_1	h_1	h_2	h_3	l_1	l_2	l_3	l_4	l_5	l_6	l_7	l_8	l_9	l_{10}	l_{11}	α	F_1 (kN)	F_2 (kN)	Vis	Embase
26-237-00	4,3	15	7	-5 à 2	4	26	79	16	11	10	11,2	5		15,6		90°	0,25	0,4	M4x25	1
26-237-10	4,8	20	10	-4 à 3	5	40	119	15	26	11	13	5,5		22	18	90°	0,8	1,1	M5x30	2
26-237-20	5,5	25	13	-3 à 6	6	64	162	26	35	22		6	12,7	29	20	90°	1	1,2	M6x35	3
26-237-30	6,5	33	15	-1 à 11	8	72	206	25,5	44	22		7		31	23	90°	1,8	2,5	M8x45	3a
26-237-40	8,5	44	20	-6 à 23	10	111	281	41	66	34		8	20,5	43	29	90°	2	3	M8x65	3

Exemple de commande — **Référence** **26-237-00**

Sauterelle horizontale combiclamp à embase horizontale

26-26

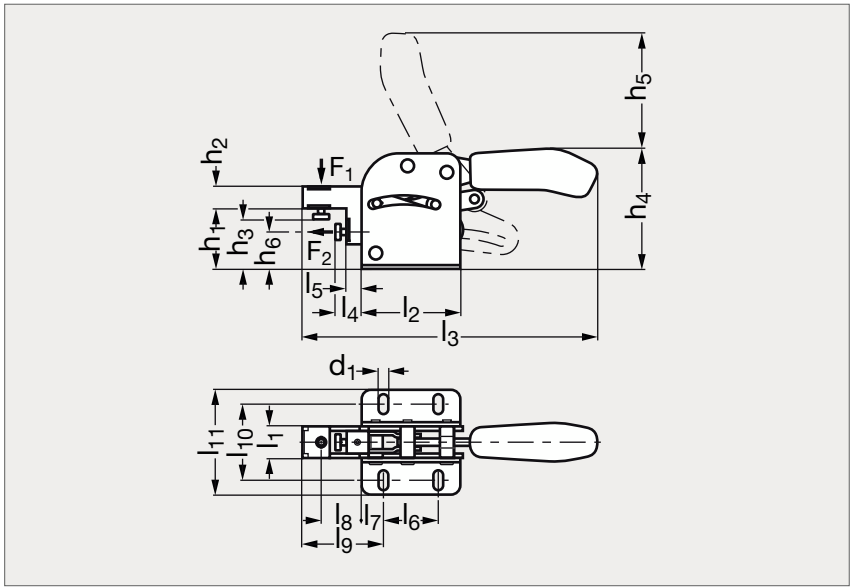


Poignée rouge


Poignée verte


Poignée noire


Poignée bleue

MATIÈRE

- Acier zingué, passivé.
- Rivets en inox tournant dans des bagues cémentées, graissées.
- Poignée ergonomique en plastique bi-matière rouge et noir résistant aux huiles.

UTILISATION

- S'utilise pour positionner et serrer simultanément en une seule opération.
- Le guide coulissant de serrage convertit le mouvement unique du bras de levier en 2 mouvements horizontal et vertical qui positionnent et serrent la pièce à usiner simultanément.
- La pièce à usiner est très facilement dégagée grâce au bras de serrage complètement rétractable.

SUR DEMANDE

- Autres couleurs de poignée : préciser la 1ère lettre de la couleur à la fin de la référence : Jaune, Orange, Bleu, Vert ou Noir.

	d_1	h_1	h_2	h_3 min.	h_3 max.	h_4	h_5	h_6	l_1	l_2	l_3	l_4 min.	l_4 max.	l_5	l_6	l_7	l_8	l_9	l_{10}	l_{11}	F_1 (kN)	F_2 (kN)
26-260-10	5,5	35	12	25	32	74	62	20,5	17	55	150	4	8	0,5	40	7,5	15	33	34,5 à 39,5	53	1	1
26-260-20	6,5	46	16	30	40	94	87	28	19,5	75	219	10	20	9	50	12,5	32	56	60 à 80	75	2	2
26-260-30	8,5	55,5	20	40	50	110	106	34	29	90	270	20	30	14	50	20	37	74	48,5 à 61,5	96	3	3

Exemple de commande — **Référence** **26-260-10**

Sauterelle horizontale longue, acier ou inox, à embase horizontale

26-05

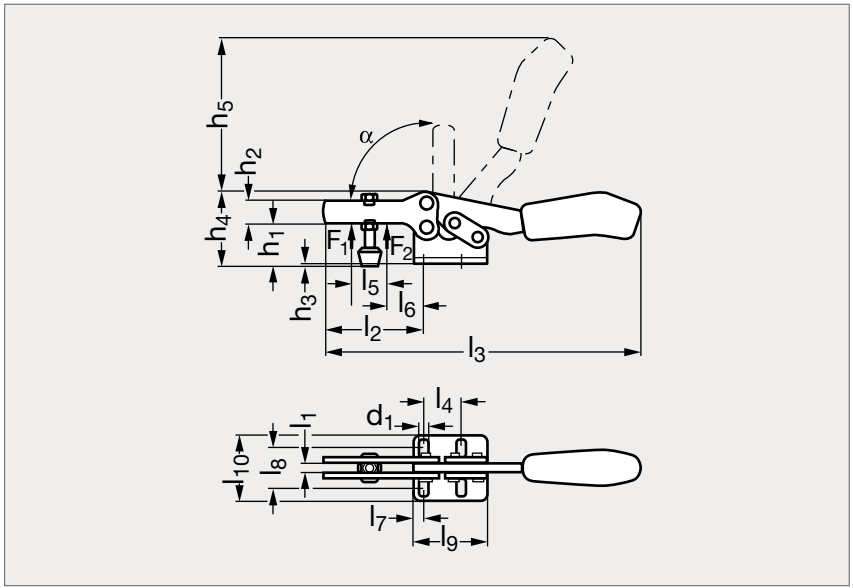



Poignée rouge | Poignée verte | Poignée noire | Poignée bleue

MATIÈRE

- Acier zingué, passivé ou inox A2 (AFNOR Z 6 CN 18-09, Werk 1.4301, AISI 304).
- Rivets en inox tournant dans des bagues cémentées, graissées.
- Poignée ergonomique en plastique bi-matière rouge et noir résistant aux huiles.
- Livrée avec une vis de placage trempée et revenue, en acier zinguée ou en inox.

UTILISATION

- Les grandes dimensions de la sauterelle 26-05 lui permettent d'avoir des forces de maintien supérieures.

SUR DEMANDE

- Autres couleurs de poignée : préciser la 1ère lettre de la couleur à la fin de la référence : Jaune, Orange, Bleu, Vert ou Noir.

PRODUITS ASSOCIÉS



Palonnier 26-52
Page 1262



Allonge de bras d'appui 26-57
Page 1264



Vis de placage 26-58
Page 1267

Vis de placage 26-68
Voir notre site internet

Acier	d_1	h_1	h_2	h_3	h_4	h_5	l_1	l_2	l_3	l_4	l_5	l_6	l_7	l_8	l_9	l_{10}	α	F_1 (kN)	F_2 (kN)	Vis	Inox
26-050-10	4,3	19	12	0 à 10	35	46	5	46	126	13,5	20	16,5	6	15 à 19,5	34	27,5	90°	1,1	1,7	M 5x35	
26-050-20	6,5	28	16	-1 à 12	51	108	8	71	224	26	39	14	7	23,5 à 34	52	46	90°	1,6	3	M 6x50	26-057-20
26-050-30	6,5	33,5	18	-1 à 13	58	112	8	78	242	26	43	22	6,5	25,5 à 36	52,5	47	90°	2,5	4	M 8x58	
26-050-40	8,6	41	24	-2 à 16,5	77	135	10	120	329	41,5	69	23	10,5	34,5 à 45	76	60	90°	3,5	8	M10x76	26-057-40

Exemple de commande — **Référence** **26-050-10**

Sauterelle horizontale miniature à embase horizontale

26-93

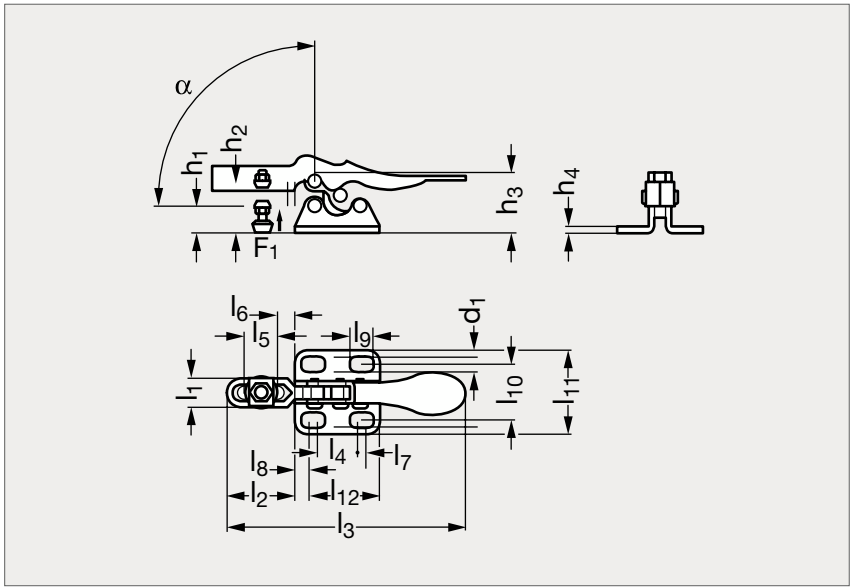



MATIÈRE

- Acier zingué, passivé.
- Rivets en inox.
- Poignée en plastique résistant aux huiles.
- Livrée avec vis de placage.

	d_1	h_1	h_2	h_3	h_4	l_1	l_2	l_3	l_4	l_5	l_6	l_7	l_8	l_9	l_{10}	l_{11}	l_{12}	α	F_1 (kN)	Vis
26-931-00	4,4	7,4	6,8	17	1,6	4,8	21	68	11,1	9,5	6,5	2,4	4	6,8	16	23,8	24	87°	0,38	M4

Exemple de commande

Référence
26-931-00

Sauterelle horizontale à embase horizontale

26-93

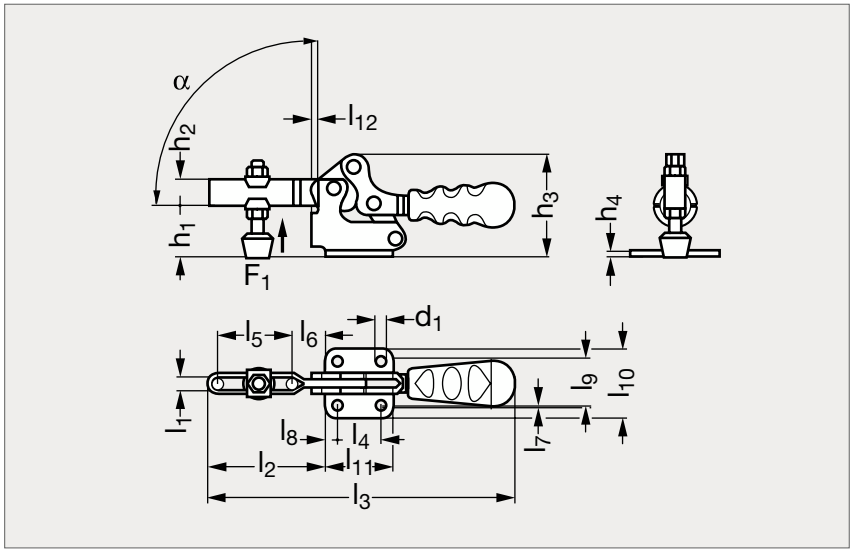



MATIÈRE

- Acier zingué, passivé.
- Rivets en inox tournant dans des bagues d'articulation (sauf modèle 26-932-10).
- Poignée ergonomique en plastique résistant aux huiles.
- Sécurité anti-pincement.
- Bras d'appui long.
- Livrée avec vis de placage.

	d_1	h_1	h_2	h_3	h_4	l_1	l_2	l_3	l_4	l_5	l_6	l_7	l_8	l_9	l_{10}	l_{11}	α	F_1 (kN)	Vis
26-932-10	5,2	19	9,5	38,2	2	5,8	36,8	105	13,5	20	12		5,7	19	27	25	94°	0,7	M 5
26-932-20	5,5	25	14	52,6	2,5	6,2	61,4	162	26	36,5	19	3	6	28	40	38	96°	0,9	M 6
26-932-30	6,6	34	17,5	68,5	3	9	66,3	189	26	36,8	22	2,5	8	31	47	42	95°	2,2	M 8
26-932-40	8,7	45	23,8	90	4	11,4	103	269	41,2	64,8	28,5	1,8	9	43	59	59	95°	3,4	M10

Exemple de commande — Référence **26-931-10**

Sauterelle horizontale variable, à embase horizontale

26-73

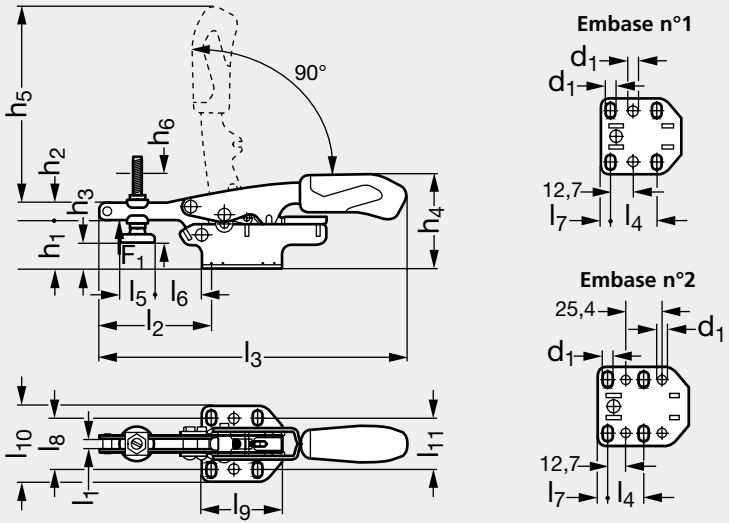

Embase n°1

Embase n°2



MATIÈRE

- Acier zingué, passivé.
- Rivets en inox tournant dans des bagues cémentées, graissées.
- Poignée ergonomique en plastique bi-matière rouge et noir résistant aux huiles.
- Livrée avec vis de placage traitée zinguée.

UTILISATION

- La hauteur de serrage varie automatiquement pour compenser une différence de hauteur "h_6 auto" entre les pièces à serrer.
- En ajustant la vis de placage on peut compenser une différence de hauteur allant jusqu'à "h_6 max".

	d_1	h_1	h_2	h_3	h_4	h_5	h_6 auto.	h_6 max.	l_1	l_2	l_3	l_4	l_5	l_6	l_7	l_8	l_9	l_{10}	l_{11}	F_1 (kN)	Vis	Embase
26-731-20	5,5	27	10	-6,5 à 14	53	111	20	35	6	63	173	26	22	26	5,3	26 à 32	45	42,5	28	2	M6x40	1
26-731-50	6,5	23	13	-8,5 à 6	58,5	158	35	40	8,4	104	244	24,5	35	22	6,3	32 à 44	63,5	57	38	3	M8x39	2
26-731-70	6,5	40,5	13	-6,5 à 24	76,5	158	35	60	8,4	104	243	25,4	35	50	6,3	32 à 44	63,5	57	38	3	M8x55	2

Exemple de commande — Référence **26-731-20**

Sauterelle horizontale variable, à embase verticale

26-73

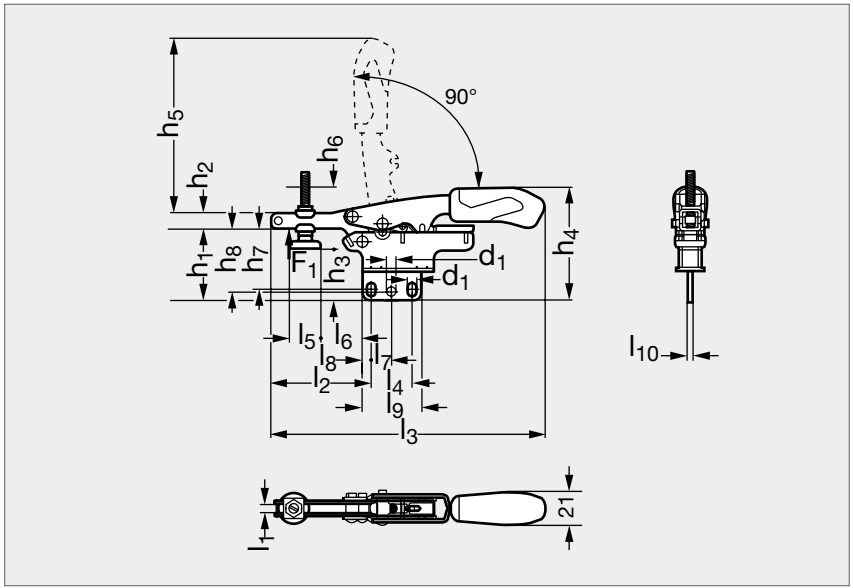



MATIÈRE

- Acier zingué, passivé.
- Rivets en inox tournant dans des bagues cémentées, graissées.
- Poignée ergonomique en plastique bi-matière rouge et noir résistant aux huiles.
- Livrée avec vis de placage traitée zinguée.

UTILISATION

- La hauteur de serrage varie automatiquement pour compenser une différence de hauteur "h_6 auto" entre les pièces à serrer.
- En ajustant la vis de placage on peut compenser une différence de hauteur allant jusqu'à "h_6 max".

	d_1	h_1	h_2	h_3	h_4	h_5	h_6 auto.	h_6 max.	h_7	h_8	l_1	l_2	l_3	l_4	l_5	l_6	l_7	l_8	l_9	l_{10}	F_1 (kN)	Vis
26-732-20	5,6	47	10	13 à 34	73	113	20	35	37 à 40	39,8	6	64	173	25,9	22	26	12,9	6	38	3	2	M6x40
26-732-50	6,5	59	13	27,5 à 42	94,5	158	35	40	45 à 49	49	8,4	106,5	243	38	35	50	19	8,5	55	4	3	M8x39

Exemple de commande

Référence

26-732-20

Sauterelle horizontale variable, à embase latérale

26-73

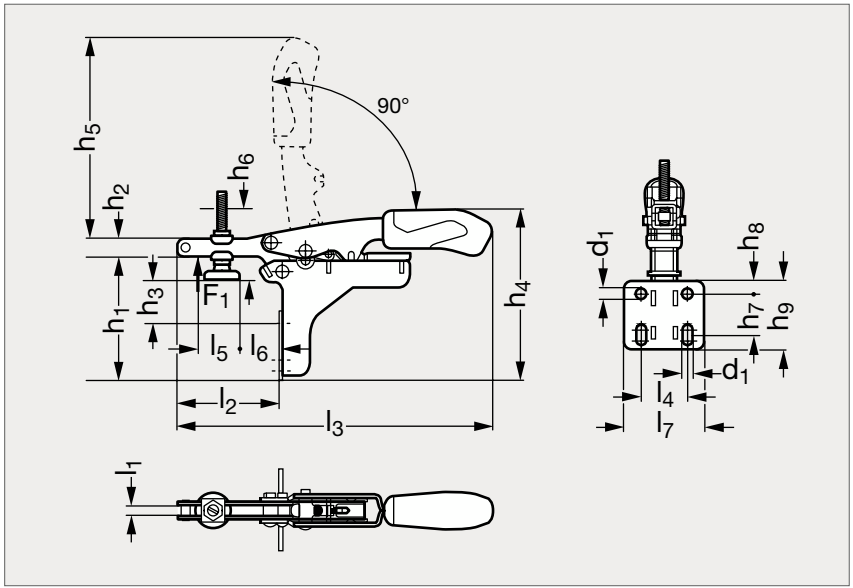



MATIÈRE

- Acier zingué, passivé.
- Rivets en inox tournant dans des bagues cémentées, graissées.
- Poignée ergonomique en plastique bi-matière rouge et noir résistant aux huiles.
- Livrée avec vis de placage traitée zinguée.

UTILISATION

- La hauteur de serrage varie automatiquement pour compenser une différence de hauteur "h_6 auto" entre les pièces à serrer.
- En ajustant la vis de placage on peut compenser une différence de hauteur allant jusqu'à "h_6 max".

	d_1	h_1	h_2	h_3	h_4	h_5	h_6 auto.	h_6 max.	h_7	h_8	h_9	l_1	l_2	l_3	l_4	l_5	l_6	l_7	F_1 (kN)	Vis
26-733-20	5,6	68	10	-3 à 24	94	113	20	35	20 à 26	7,1	38	6	56	173	25,4	22	24	45	2	M6x40
26-733-50	6,5	88	13	1 à 31	124	158	35	40	20,4 à 30,4	10,6	51	8,4	85	244	38,1	35	37	57	3	M8x55

Exemple de commande

Référence
26-733-20

Sauterelle à tige coulissante

26-07

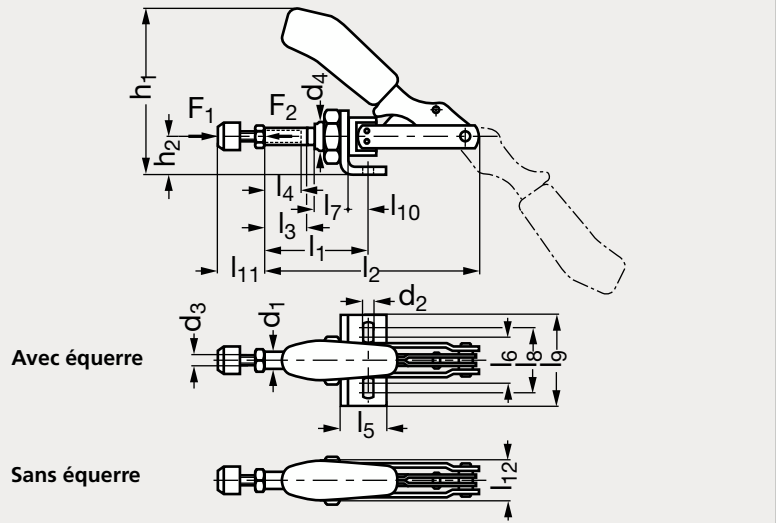



Poignée rouge, avec équerre | Poignée verte, sans équerre | Poignée noire, sans équerre | Poignée bleue, avec équerre

MATIÈRE

- Acier zingué, passivé.
- Rivets en inox tournant dans des bagues cémentées, graissées.
- Parties du levier et tige en acier de traitement.
- Points de roulements graissés.
- Poignée en plastique bi-matière rouge et noir résistant aux huiles (pour les modèles 00, 20 et 30).
- Livrée avec vis de placage traitée zinguée 26-59 (page 1268).
- Se référer à notre site internet pour consulter l'ensemble des informations.

PRODUITS ASSOCIÉS



Equerre de fixation 26-56
Page 1263



Sauterelle coulissante inox 26-27
Page 1237

Avec équerre de fixation	d_1	d_2	d_3	d_4	h_1	h_2	l_1 max.	l_2	l_3 course	l_4	l_5	l_6	l_7	l_8	l_9	l_{10}	l_{11}	l_{12}	F_1 (kN)	F_2 (kN)	Sans équerre de fixation
26-070-00	6,5	4,5	M 4	M10x1	47	12	33	66	16	13	16		10	16	25	6,5	12 à 20	19	0,8	0,8	26-072-00
26-070-10	8	4,5	M 4	M12x1,5	60	15	44,5	91	20	20	20	16	16	19,5	30	7	12 à 20	27	1	1	26-072-10
26-070-20	10	5,5	M 6	M16x1,5	95	20	57,5	114	26	25	34		19	36	50	12,5	17 à 25	27	2	2	26-072-20
26-070-30	12	6,5	M 8	M20x1,5	110	25	69	140	32	30	30	30	22	42	60	13	22 à 35	33	2,5	2,5	26-072-30
26-070-50	16	8,5	M12	M24x1,5	126	30	81,5	171,5	40	50	35	30	25	45	65	15	30 à 50	40	4,5	4,5	26-072-50

Exemple de commande — **Référence** **26-070-00**

Sauterelle à tige coulissante courte

26-08

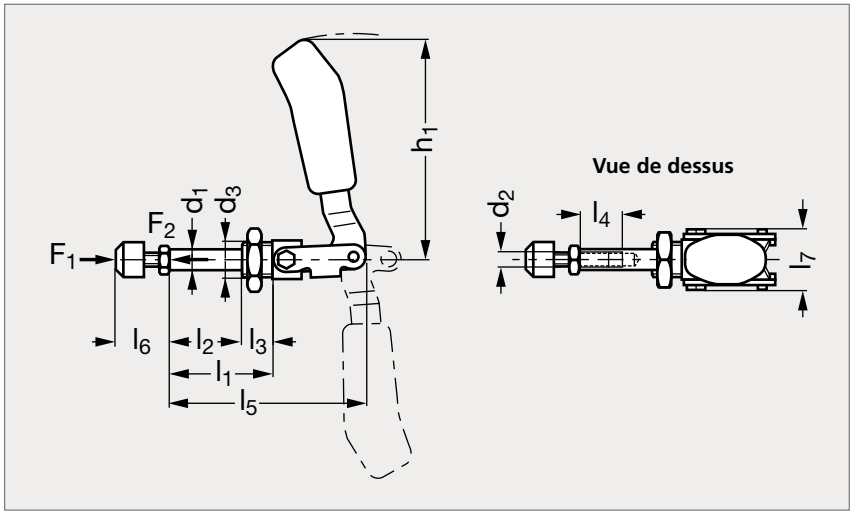



Poignée rouge | Poignée verte | Poignée noire | Poignée bleue

MATIÈRE

- Acier zingué, passivé.
- Rivets en inox, vis de précision traitée.
- Points de roulement graissés.
- Tige brunie pour la référence 26-080-50.
- Poignée ergonomique en plastique bi-matière rouge et noir résistant aux huiles.
- Livrée avec vis de placage traitée zinguée 26-59 (page 1268).

SUR DEMANDE

- Autres couleurs de poignée : préciser la 1ère lettre de la couleur à la fin de la référence : Jaune, Orange, Bleu, Vert ou Noir.

PRODUITS ASSOCIÉS



Equerre de fixation 26-56
Page 1263



Sauterelle courte inox 26-28
Page 1238



Sauterelle avec bouton de verrouillage 26-20
Page 1239

	d_1	d_2	d_3	h_1	l_1	l_2	l_3	l_4	l_5	l_6 min.	l_6 max.	l_7	F_1 (kN)	F_2 (kN)
26-080-20	10	M 6	M16x1,5	76	14 à 35	21	13	15	70	17	25	31	1	1
26-080-30	12	M 8	M20x1,5	128	18 à 56	40	16	25	110	22	35	33	2,5	2,5
26-080-50	16	M12	M24x1,5	142	25 à 92	67	24	35	175	30	50	50	4	4

Exemple de commande — Référence **26-080-20**

Sauterelle à tige coulissante renforcée, verticale

26-11

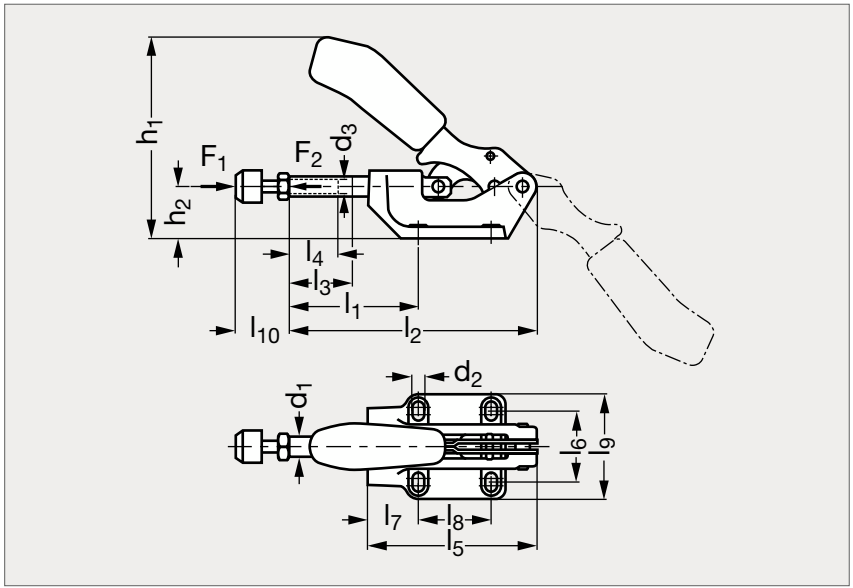



Poignée rouge



Poignée verte



Poignée noire



Poignée bleue

MATIÈRE

- Corps en fonte malléable laquée.
- Rivets en inox.
- Points d'articulation graissés.
- Levier et tige en acier traité, zingué, passivé.
- Poignée ergonomique en plastique bi-matière rouge et noir résistant aux huiles.
- Livrée avec vis de placage traitée zinguée 26-59 (page 1268).

SUR DEMANDE

- Autres couleurs de poignée pour les références 26-110-50 et 26-110-70, préciser la 1ère lettre de la couleur à la fin de la référence : Jaune, Orange, Bleu, Vert ou Noir.

PRODUITS ASSOCIÉS



Sauterelle coulissante renforcée, horizontale
26-12
Page 1235



Embout de protection
26-50
Page 1260

	d_1	d_2	d_3	h_1	h_2	l_1 min.	l_1 max.	l_2	l_3	l_4	l_5	l_6 min.	l_6 max.	l_7	l_8	l_9	l_{10} min.	l_{10} max.	F_1 (kN)	F_2 (kN)
26-110-30	12	6,5	M 8	115	30	40	72	140	32	30	96	36	44	28	41	60	35	48	4	4
26-110-50	16	8,5	M12	134	38	58	98	172	40	50	122	41	50	46	41	70	30	50	10	10
26-110-70	22	11	M12	180	55	55	105	218	50	50	157	57	65	44	70	94	30	50	25	25

Exemple de commande — **Référence** **26-110-30**

Sauterelle à tige coulissante renforcée, horizontale

26-12

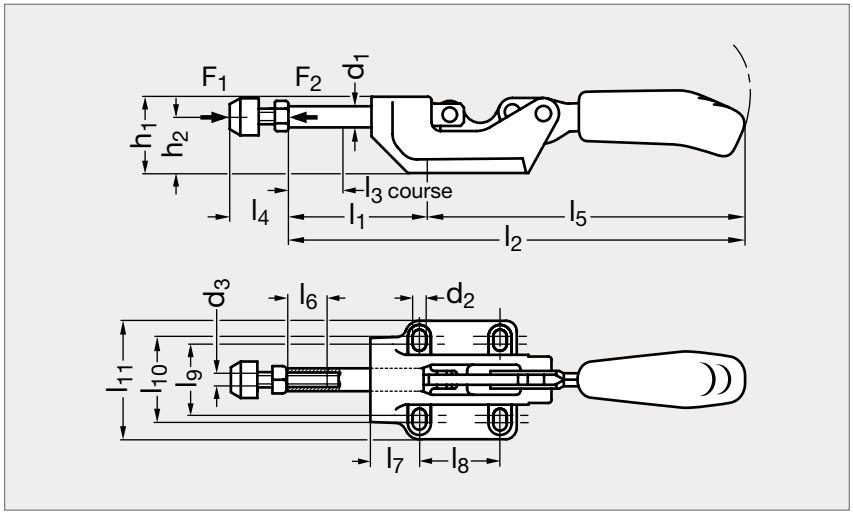



MATIÈRE

- Corps en fonte malléable laquée.
- Rivets en inox tournant dans des bagues cémentées, graissées.
- Points d'articulation graissés.
- Levier et tige en acier traité, zingué, passivé.
- Poignée ergonomique en plastique bi-matière rouge et noir résistant aux huiles.
- Livrée avec vis de placage traitée zinguée 26-59 (page 1268).

SUR DEMANDE

- Autres couleurs de poignée : préciser la 1ère lettre de la couleur à la fin de la référence : Jaune, Orange, Bleu, Vert ou Noir.

PRODUITS ASSOCIÉS



Sauterelle coulissante renforcée, verticale 26-11
Page 1234



Embout de protection 26-50
Page 1260

	d_1	d_2	d_3	h_1	h_2	l_1	l_2	l_3	l_4	l_5	l_6	l_7	l_8	l_9	l_{10}	l_{11}	F_1 (kN)	F_2 (kN)	Vis
26-120-30	12	6,7	M8	39	30	71	235	28	22 à 40	164	30	29	41	36	44	60	4	4	M8x35

Exemple de commande — Référence **26-120-30**

Sauterelle à tige coulissante à levier

26-19

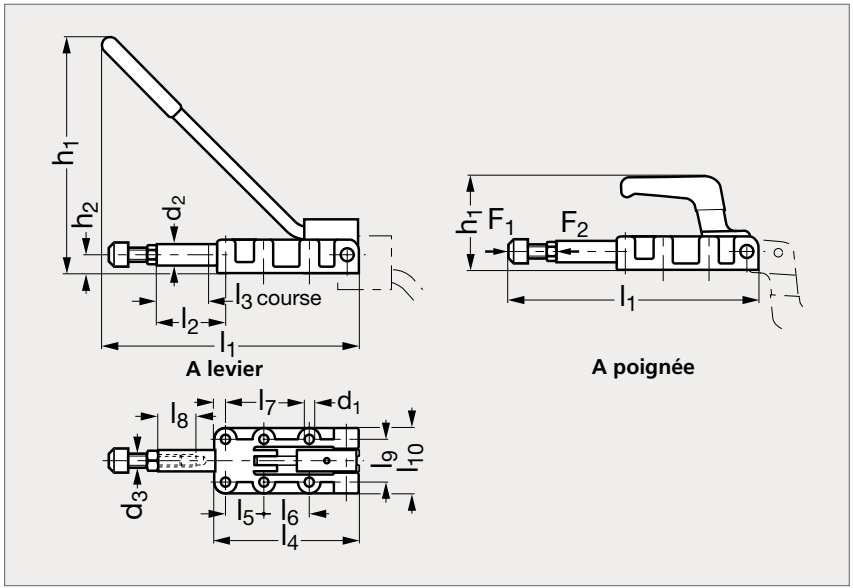



MATIÈRE

- Corps de base en fonte malléable bruni.
- Axes trempés.
- Tige coulissante en acier trempé, poli.
- Parties de levier en acier traité.
- Levier démontable zingué, passivé.
- Livrée avec vis de placage traitée zinguée 26-59 (page 1268).

À levier	d_1	d_2	d_3	h_1 levier	h_1 poignée	h_2	l_1 levier	l_1 poignée	l_2	l_3	l_4	l_5	l_6	l_7	l_8	l_9	l_{10}	F_1 (kN)	F_2 (kN)	Vis	À poignée
26-190-40	5,5	14	M 8	130	65	12	155	128	63	32	90	36,5		25	30	33,3	47	7	7	M 8x35	26-192-40
26-190-50	8,5	20	M10	200	88	18	230	190	63	50	137	35	41	8	50	41	62	12	12	M10x50	26-192-50
26-190-70	10,3	25	M12	275	110	22	325	300	114	75	198	45	45	12	50	54	84	25	25	M12x50	26-192-70
26-190-80	10,3	30	M16	346	124	28	440	392	149	100	254	70	70	14,5	60	57	86	45	45	M16x80	26-192-80

Exemple de commande — Référence **26-190-40**

Sauterelle à tige coulissante inox

26-27

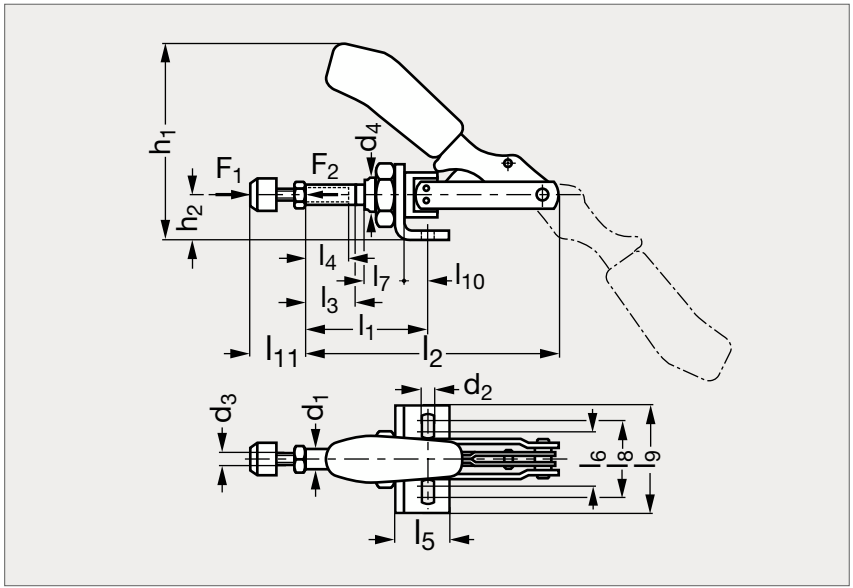



Poignée rouge | Poignée verte | Poignée noire | Poignée bleue

MATIÈRE

- Inox (AFNOR Z 6 CN 18-09, Werk 1.4301, AISI 304, A2) poli.
- Poignée en plastique bi-matière rouge et noir résistant aux huiles.
- Livrée avec vis de placage traitée zinguée 26-59 (page 1268) et équerre de fixation en inox.

SUR DEMANDE

- Autres couleurs de poignée : préciser la 1ère lettre de la couleur à la fin de la référence : Jaune, Orange, Bleu, Vert ou Noir.

PRODUITS ASSOCIÉS



Sauterelle à tige coulissante 26-07
Page 1232



Embout de protection 26-50
Page 1260



Sauterelle courte inox 26-28
Page 1238

	d_1	d_2	d_3	d_4	h_1	h_2	l_1 min.	l_1 max.	l_2	l_3	l_4	l_5	l_6	l_7	l_8	l_9	l_{10}	l_{11}	F_1 (kN)	F_2 (kN)
26-277-00	6,5	4,5	M4	M10x1	47	12	15	33	66	16	13	16		10	16	25	6,5	12 à 20	0,8	0,8
26-277-30	12	6,5	M8	M20x1,5	110	25	37	69	140	32	30	30	30	22	42	60	13	22 à 35	2,5	2,5

Exemple de commande — **Référence** **26-277-00**

Sauterelle à tige coulissante courte, inox

26-28

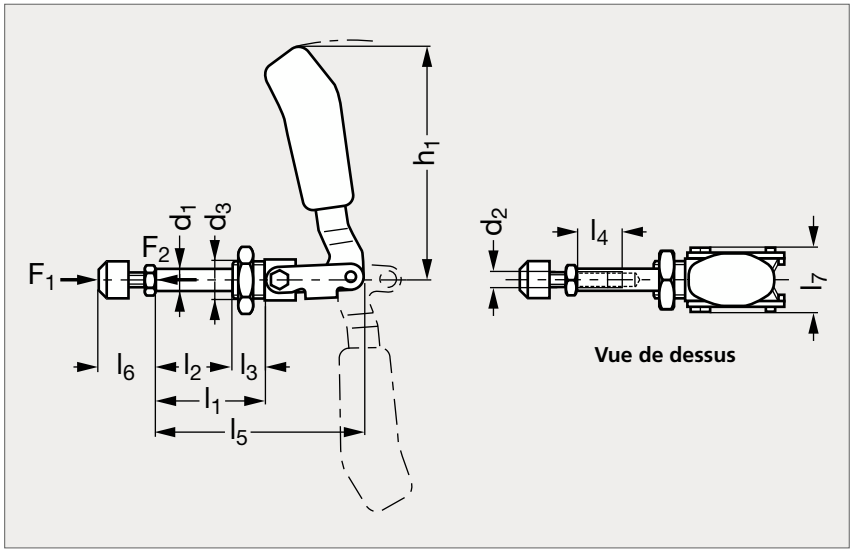



Poignée rouge | Poignée verte | Poignée noire | Poignée bleue

MATIÈRE

- Inox (AFNOR Z 6 CN 18-09, Werk 1.4301, AISI 304, A2) poli.
- Poignée ergonomique en plastique bi-matière rouge et noir résistant aux huiles.
- Livrée avec vis de placage traitée zinguée 26-59 (page 1268).

SUR DEMANDE

- Autres couleurs de poignée : préciser la 1ère lettre de la couleur à la fin de la référence : Jaune, Orange, Bleu, Vert ou Noir.

PRODUITS ASSOCIÉS



Equerre de fixation 26-56
Page 1263



Sauterelle à tige coulissante courte 26-08
Page 1233

	d_1	d_2	d_3	h_1	l_1	l_2	l_3	l_4	l_5	l_6 min.	l_6 max.	l_7	F_1 (kN)	F_2 (kN)
26-287-20	10	M 6	M16x1,5	76	14 à 35	21	13	15	70	17	25	31	1	1
26-287-30	12	M 8	M20x1,5	128	18 à 56	40	16	25	110	22	35	33	2,5	2,5
26-287-50	16	M12	M24x1,5	142	25 à 92	67	24	35	175	30	50	50	4	4

Exemple de commande — Référence **26-287-20**

Sauterelle à tige coulissante avec bouton de verrouillage

26-20

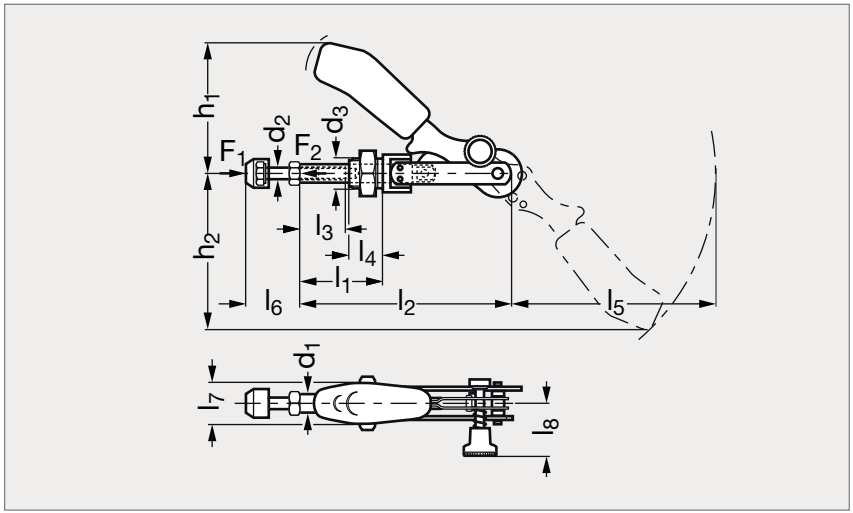



MATIÈRE

- Acier zingué, passivé.
- Rivets en inox tournant dans des bagues cémentées, graissées.
- Parties du levier et tige en acier de traitement.
- Points de roulement graissés.
- Poignée en plastique bi-matière rouge et noir résistant aux huiles.
- Livrée avec vis de placage traitée zinguée 26-59 (page 1268).

SUR DEMANDE

- Autres couleurs de poignée : préciser la 1ère lettre de la couleur à la fin de la référence : Jaune, Orange, Bleu, Vert ou Noir.

PRODUITS ASSOCIÉS



Equerre de fixation 26-56
Page 1263



Sauterelle à tige coulissante courte 26-08
Page 1233

	d_1	d_2	d_3	h_1	h_2	l_1	l_2	l_3	l_4	l_5	l_6	l_7	l_8	F_1 (kN)	F_2 (kN)
26-200-30	7,5	M8	M20x1,5	86	103	55	139	30	22	134	22 à 35	26,8	34	1,4	2,5

Exemple de commande — Référence **26-200-30**

Sauterelle à tige coulissante variable, à embase horizontale

26-74

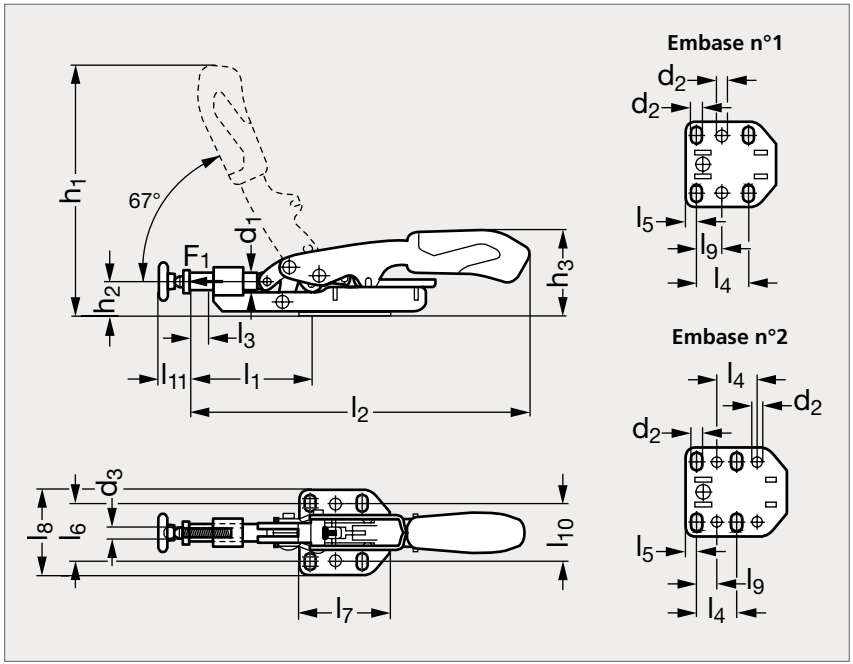



MATIÈRE

- Acier zingué, passivé.
- Rivets en inox tournant dans des bagues cémentées, graissées.
- Parties du levier et tige en acier de traitement.
- Points de roulements graissés.
- Poignée en plastique bi-matière rouge et noir résistant aux huiles.
- Livrée avec vis de placage traitée zinguée.

UTILISATION

- La largeur de serrage varie automatiquement pour compenser une différence de largeur "l_3 auto" entre les pièces à serrer.
- En ajustant la vis de placage on peut compenser une différence de largeur allant jusqu'à "l_3 max".
- Se référer à notre site internet pour consulter l'ensemble des informations.

PRODUIT ASSOCIÉ



Sauterelle variable, embase latérale 26-74
Page 1241

	d_1	d_2	d_3	h_1	h_2	h_3	l_1	l_2	l_3 auto.	l_3 max.	l_4	l_5	l_6	l_7	l_8	l_9	l_{10}	l_{11}	F_1 (kN)	Vis	Embase
26-741-15	8,5	5,5	M6	124	17,5	42	50 à 59	167	8	25	26	5,3	26 à 32	45	42,5	12,7	28	12 à 29	2	M6x29	1
26-741-25	11,8	6,5	M8	170	23	59	67 à 92	236	13	35	25,4	6,3	32 à 44	63,5	57	12,7	38	17 à 39	3	M8x38	2

Exemple de commande

Référence

26-741-15

Sauterelle à tige coulissante variable, à embase latérale

26-74

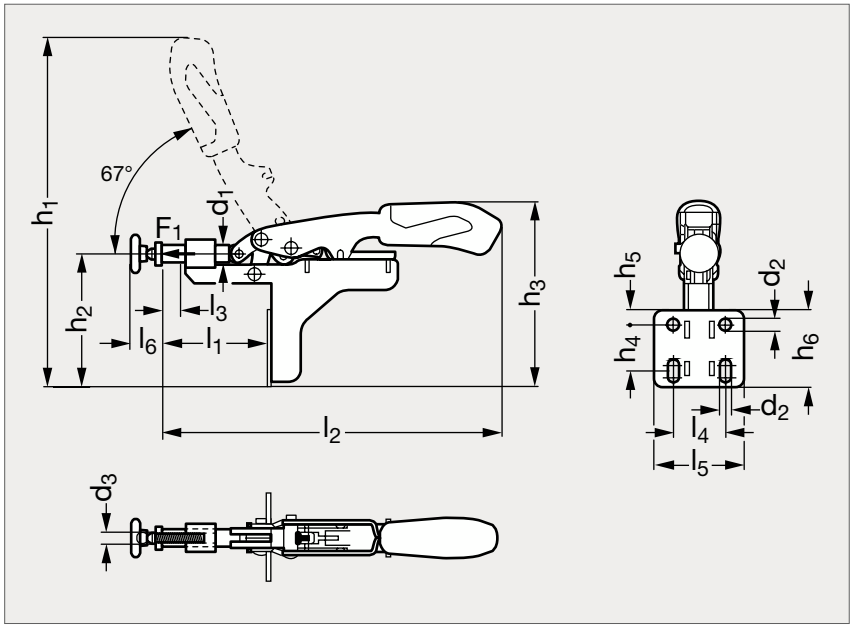



MATIÈRE

- Acier zingué, passivé.
- Rivets en inox tournant dans des bagues cémentées, graissées.
- Parties du levier et tige en acier de traitement.
- Points de roulements graissés.
- Poignée en plastique bi-matière rouge et noir résistant aux huiles.
- Livrée avec vis de placage traitée zinguée.

UTILISATION

- La largeur de serrage varie automatiquement pour compenser une différence de largeur "l_3 auto" entre les pièces à serrer.
- En ajustant la vis de placage on peut compenser une différence de largeur allant jusqu'à "l_3 max".
- Se référer à notre site internet pour consulter l'ensemble des informations.

PRODUIT ASSOCIÉ



Sauterelle variable, embase horizontale 26-74
Page 1240

	d_1	d_2	d_3	h_1	h_2	h_3	h_4	h_5	h_6	l_1	l_2	l_3 auto.	l_3 max.	l_4	l_5	l_6	F_1 (kN)	Vis
26-743-15	8,5	5,6	M6	173	66	91	20 à 26	7,1	38	42 à 51	167	8	25	25,4	45	12 à 29	2	M6x29
26-743-25	11,8	6,5	M8	244	84	119	20,4 à 30,4	10,6	51	58 à 83	236	13	35	38,1	57	17 à 39	3	M8x38

Exemple de commande — **Référence** **26-743-15**

Sauterelle à crochet à petite embase

26-10

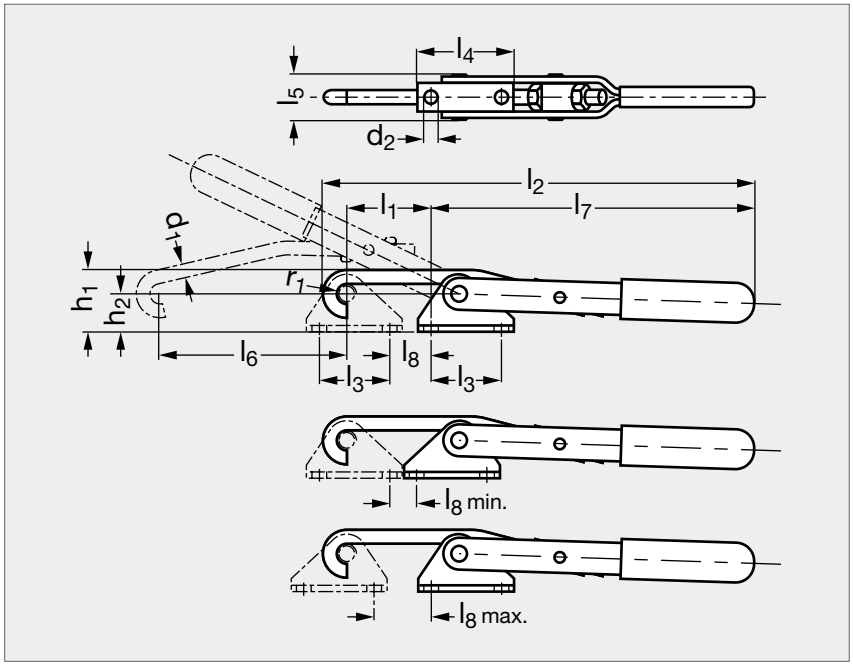



MATIÈRE

- Acier zingué, passivé.
- Rivets en inox tournant dans des bagues cémentées, graissées.
- Crochet trempé revenu.
- Poignée en plastique rouge résistant aux huiles.

PRODUITS ASSOCIÉS



Patte d'accrochage 26-55
Page 1266



Sauterelle à crochet acier 26-09
Page 1244



Sauterelle à crochet inox 26-30
Page 1243



Sauterelle avec bouton de verrouillage 26-09
Page 1246

Sans patte d'accrochage	d_1	d_2	h_1	h_2	l_1	l_2 max.	l_3	l_4	l_5	l_6	l_7	l_8 min.	l_8 max.	r1	F_1 (kN)	Avec patte d'accrochage
26-101-30	7,1	6,5	36	23	34 à 56	242	38	52	27	102	168	15	42	5,5	3	26-102-30

Exemple de commande

Référence

26-101-30

Sauterelle à crochet inox, à petite embase

26-30

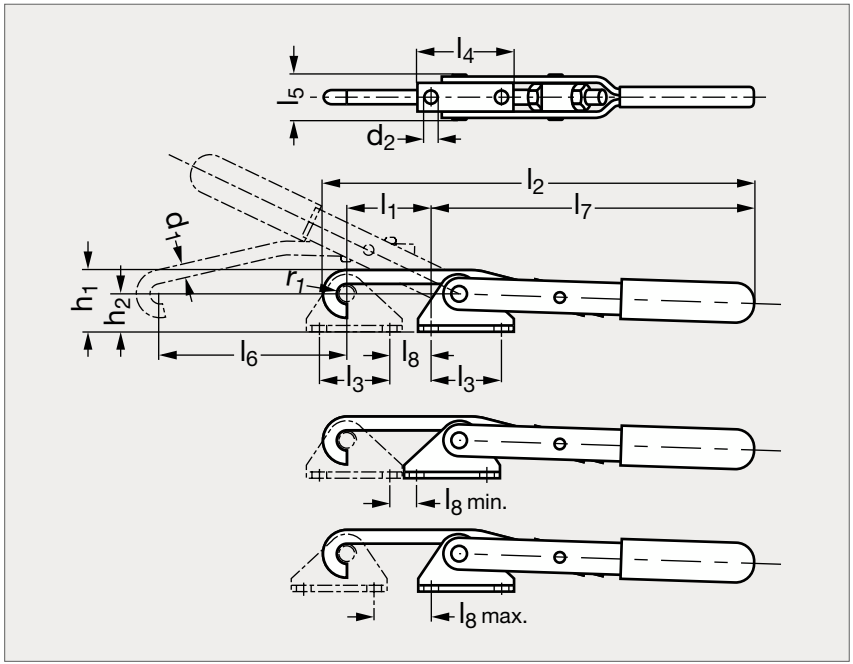



MATIÈRE

- Inox (AFNOR Z 6 CN 18-09, Werk 1.4301, AISI 304, A2) poli.
- Poignée en plastique rouge résistant aux huiles.

PRODUITS ASSOCIÉS



Patte d'accrochage 26-55
Page 1266



Sauterelle à crochet inox
26-29
Page 1245



Sauterelle à crochet acier
26-10
Page 1242

Sans patte d'accrochage	d_1	d_2	h_1	h_2	l_1	l_2 max.	l_3	l_4	l_5	l_6	l_7	l_8 min.	l_8 max.	r1	F_1 (kN)	Avec patte d'accrochage
26-307-30	7,1	6,5	36	23	34 à 56	242	38	52	27	102	168	15	42	5,5	1,5	26-308-30

Exemple de commande — Référence **26-307-30**

Sauterelle à crochet

26-09

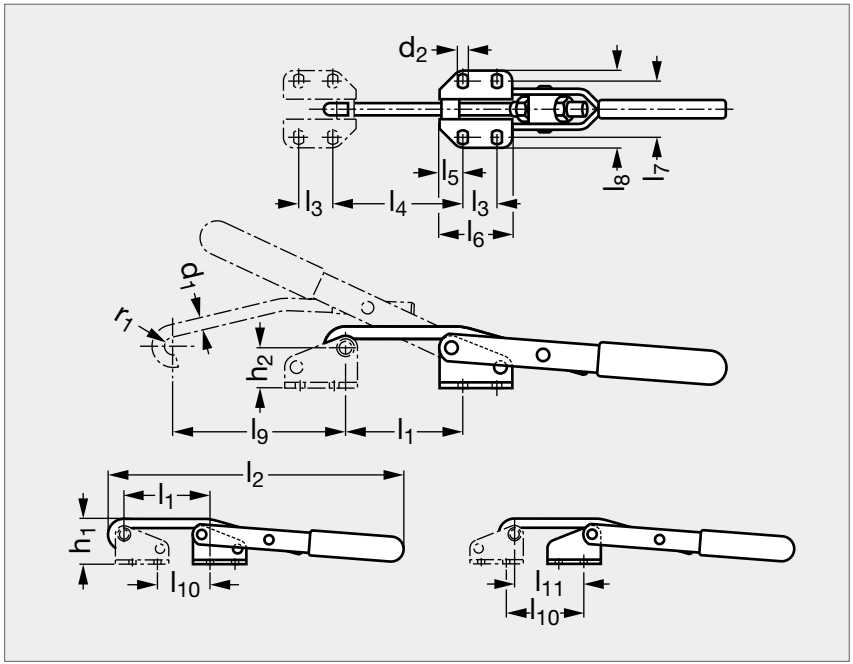



MATIÈRE

- Acier zingué, passivé.
- Rivets en inox tournant dans des bagues cémentées, graissées.
- Crochet trempé revenu.
- Poignée en plastique rouge résistant aux huiles.

PRODUITS ASSOCIÉS



Patte d'accrochage 26-54
Page 1265



Sauterelle à crochet acier 26-10
Page 1242



Sauterelle à crochet inox 26-29
Page 1245



Sauterelle avec bouton de verrouillage 26-09
Page 1246

Sans patte d'accrochage	d_1	d_2	h_1	h_2	l_1	l_2 max.	l_3	l_4	l_5	l_6	l_7	l_8	l_9	l_{10}	l_{11}	r1	F_1 (kN)	Avec patte d'accrochage
26-091-10	5,3	4,5	33	22,5	34 à 42	148	19	34 à 42	6	31	28	41	45	15 à 23	15 à 23	4,5	2	26-092-10
26-091-30	7,1	5,5	36	23	67 à 79	242	19	74,5 à 86,5	13	40	32 à 35	46	98	40 à 52	32 à 44	5,5	3	26-092-30
26-091-50	12	11	70	49	57 à 71	320	29	58,5 à 72,5	13	55	60	88	144	28 à 42	26 à 40	8	5	26-092-50

Exemple de commande

Référence

26-091-10

Sauterelle à crochet inox

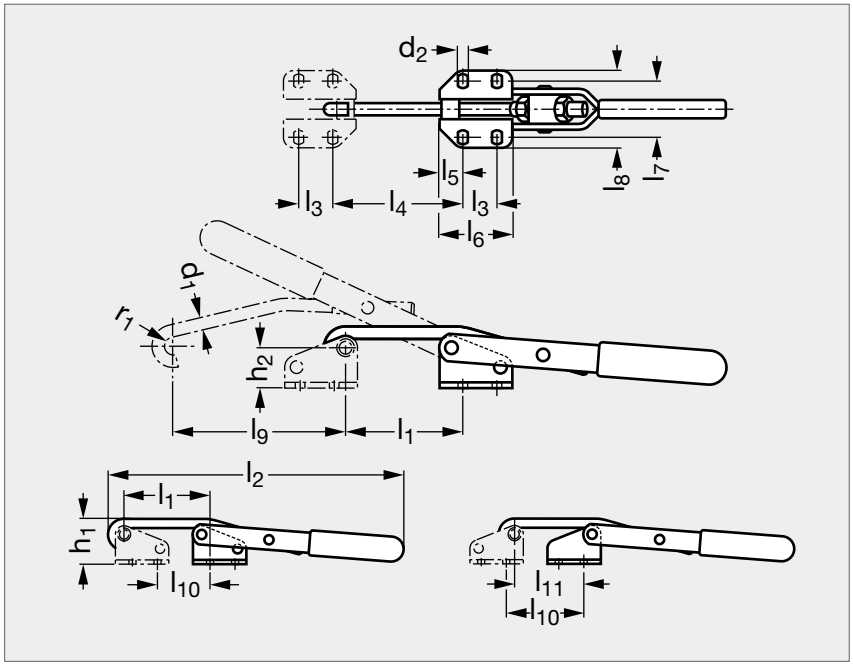



MATIÈRE

- Inox (AFNOR Z 6 CN 18-09, Werk 1.4301, AISI 304, A2) poli.
- Poignée en plastique rouge résistant aux huiles.

PRODUITS ASSOCIÉS



Patte d'accrochage 26-54
Page 1265



Sauterelle à crochet inox
26-30
Page 1243



Sauterelle à crochet acier
26-09
Page 1244

Sans patte d'accrochage	d_1	d_2	h_1	h_2	l_1	l_2 max.	l_3	l_4	l_5	l_6	l_7	l_8	l_9	l_{10}	l_{11}	r1	F_1 (kN)	Avec patte d'accrochage
26-297-10	6	4,5	33	22,5	34 à 42	148	19	34 à 42	6	31	28	41	45	15 à 23	15 à 23	4,5	1	26-298-10
26-297-30	8	5,5	36	23	67 à 79	242	19	74,5 à 86,5	13	40	32 à 35	46	98	40 à 52	32 à 44	5,5	1,5	26-298-30
26-297-50	12	11	70	49	57 à 71	320	29	58,5 à 72,5	13	55	60	88	144	28 à 42	26 à 40	8	2,5	26-298-50

Exemple de commande — Référence **26-297-10**

Sauterelle à crochet avec bouton de verrouillage

26-09

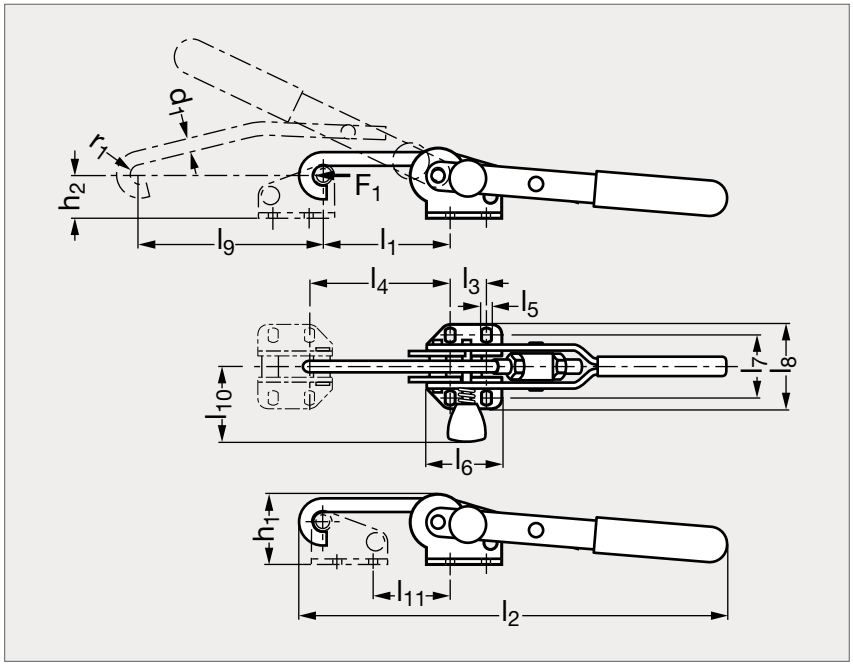



MATIÈRE

- Acier zingué, passivé.
- Rivets en inox tournant dans des bagues cémentées, graissées.
- Crochet trempé revenu.
- Poignée en plastique rouge résistant aux huiles.
- Bouton de verrouillage en plastique rouge.

UTILISATION

- La cote h_2 doit être respectée pour un verrouillage en toute sécurité.

PRODUITS ASSOCIÉS



Patte d'accrochage 26-54
Page 1265



Sauterelle avec bouton de verrouillage 26-14
Page 1247



Sauterelle à crochet 26-09
Page 1244

Sans patte d'accrochage	d_1	h_1	h_2	l_1	l_2 max.	l_3	l_4	l_5	l_6	l_7	l_8	l_9	l_{10}	l_{11}	r1	F_1 (kN)	Avec patte d'accrochage
26-094-30	7,1	38	23	67 à 79	242	19	74,5 à 86,5	5,5	40	32 à 35	45	98	42	40,5 à 52,5	5,5	3	26-095-30

Exemple de commande

Référence

26-094-30

Sauterelle à crochet avec bouton de verrouillage

26-14

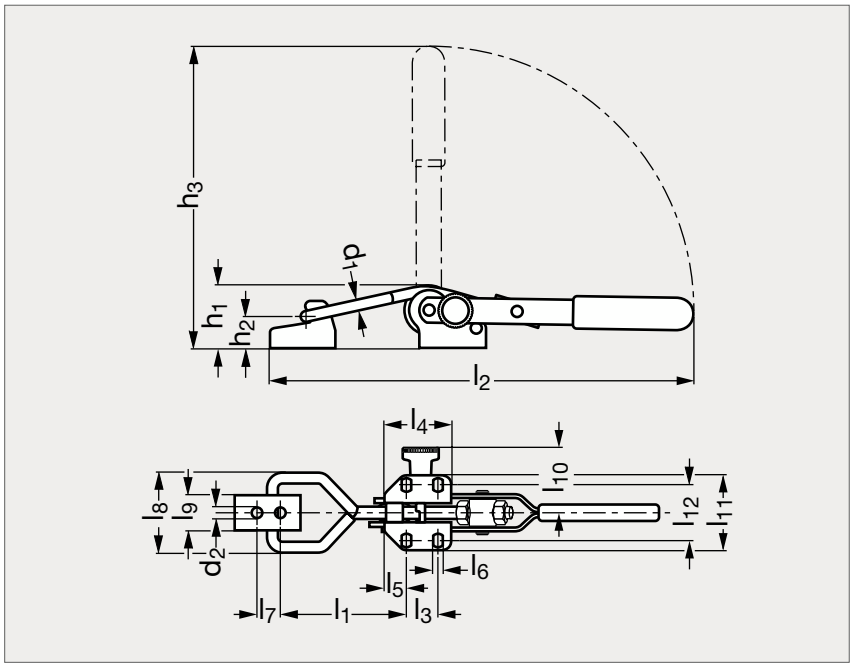



MATIÈRE

- Acier zingué, passivé.
- Rivets en inox tournant dans des bagues cémentées, graissées.
- Crochet traité.
- Poignée en plastique rouge résistant aux huiles.
- Bouton de verrouillage en plastique rouge.
- Livrée avec patte d'accrochage.

PRODUITS ASSOCIÉS



Sauterelle renforcée 26-16
Page 1248



Sauterelle avec bouton de verrouillage 26-09
Page 1246

	d_1	d_2	h_1	h_2	h_3	l_1	l_2	l_3	l_4	l_5	l_6	l_7	l_8	l_9	l_{10}	l_{11}	l_{12}	F_1 (kN)
26-140-30	7,1	6,5	37,7	19	181	75	253	19	40	13	5,6	14	49	21	38,5	45	33,5	3

Exemple de commande

Référence
26-140-30

Sauterelle à crochet renforcée

26-16

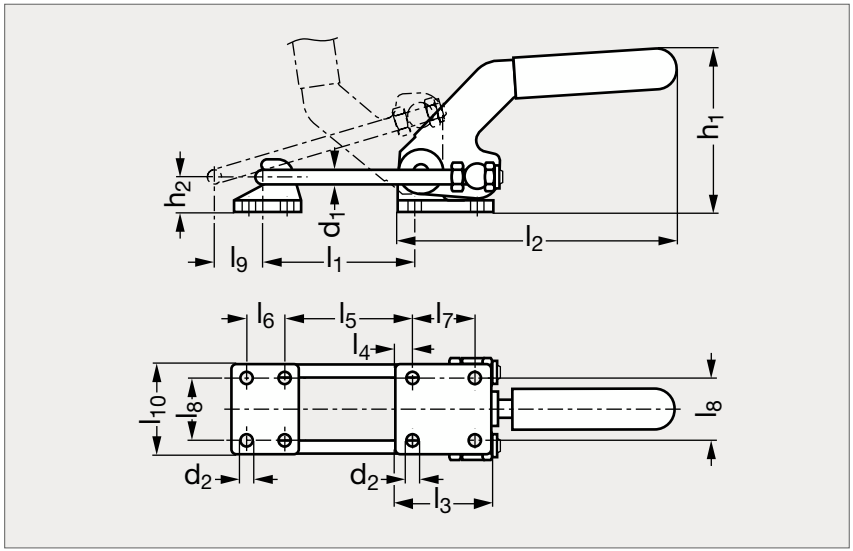



MATIÈRE

- Corps et patte d'accrochage en acier bruni.
- Bras de levier en fonte malléable bruni.
- Poignée en plastique rouge résistant aux huiles.
- Livrée avec patte d'accrochage.

	d_1	d_2	h_1	h_2	l_1 min.	l_1 max.	l_2	l_3	l_4	l_5	l_6	l_7	l_8	l_9	l_{10}	F_1 (kN)	Course d'ajustement
26-161-40	10	8,5	122	26	42	107	200	68	12	24 à 90	28	45	45	44	64	15	62
26-161-50	12	10,5	150	32	49	114	255	86	12,5	28 à 93	35	57	57	47	82	27	80

Exemple de commande

Référence

26-161-40

Sauterelle à crochet horizontale

26-13

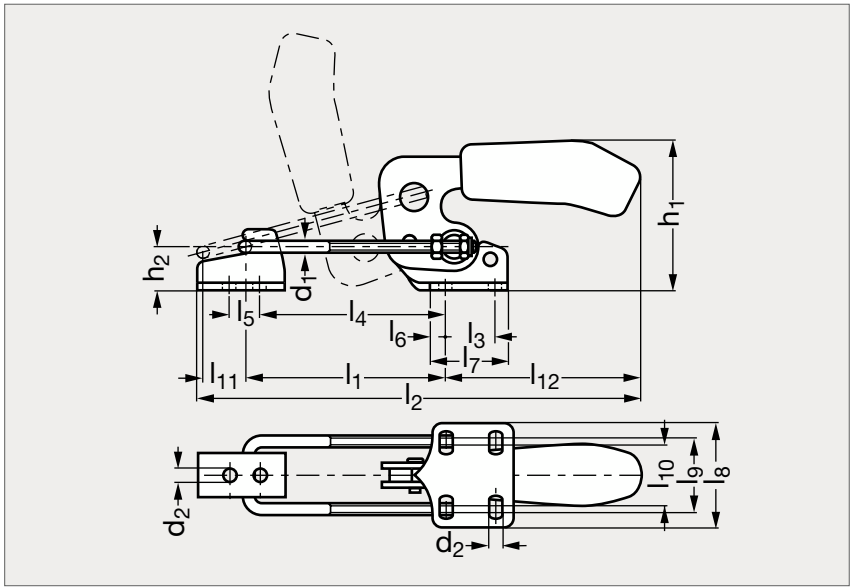


Poignée rouge


Poignée verte


Poignée noire


Poignée bleue

MATIÈRE

- Acier zingué, passivé.
- Rivets en inox tournant dans des bagues cémentées, graissées.
- Crochet traité.
- Poignée en plastique bi-matière rouge et noir résistant aux huiles.
- Livrée avec patte d'accrochage.

SUR DEMANDE

- Autres couleurs de poignée : préciser la 1ère lettre de la couleur à la fin de la référence : Jaune, Orange, Bleu, Vert ou Noir.

PRODUITS ASSOCIÉS


Sauterelle inox 26-24
Page 1250


Sauterelle avec bouton de verrouillage 26-80
Page 1253


Sauterelle avec bouton de verrouillage inox 26-82
Page 1254

	d_1	d_2	h_1	h_2	l_1	l_2 max.	l_3	l_4	l_5	l_6	l_7	l_8	l_9	l_{10}	l_{11}	l_{12}	F_1 (kN)	Course d'ajustement
26-131-20	4	5,2	47	12	42 à 74	156	13	38 à 70	11	6,5	26	38	24	19	23	70	1,6	32
26-131-30	6	6,5	70	19	53 à 95	210	19	48 à 90	14	8	35	48	32	25	30	95	3,2	42
26-131-40	8	8,5	92	25	72 à 127	270	32	65 à 120	19	9,5	51	65	45	36	44	113	7	55

Exemple de commande — **Référence** **26-131-20**

Sauterelle à crochet horizontale, inox

26-24

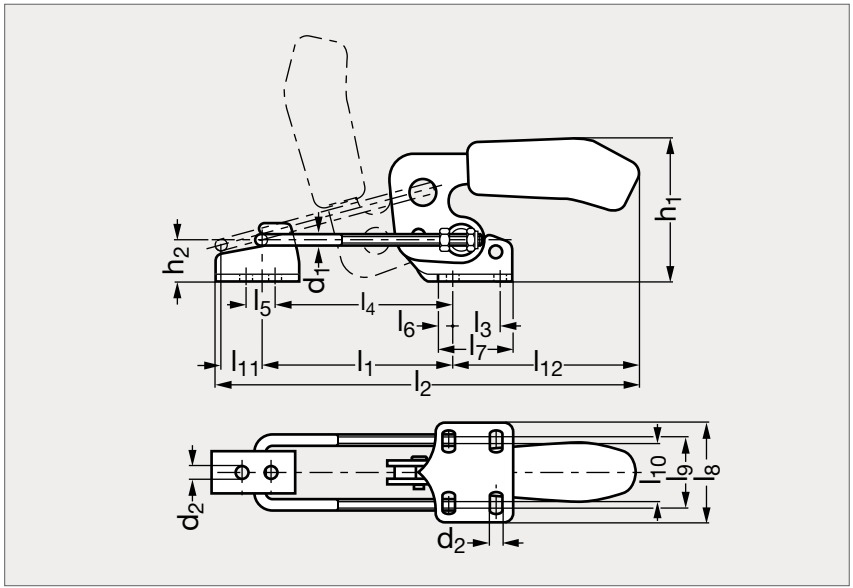



Poignée rouge | Poignée verte | Poignée noire | Poignée bleue

MATIÈRE

- Inox (AFNOR Z 6 CN 18-09, Werk 1.4301, AISI 304, A2) poli.
- Rivets tournant dans des bagues graissées.
- Poignée en plastique bi-matière rouge et noir résistant aux huiles.
- Livrée avec patte d'accrochage.

SUR DEMANDE

- Autres couleurs de poignée : préciser la 1ère lettre de la couleur à la fin de la référence : Jaune, Orange, Bleu, Vert ou Noir.

PRODUIT ASSOCIÉ



Sauterelle à crochet 26-13
Page 1249

	d_1	d_2	h_1	h_2	l_1	l_2 max.	l_3	l_4	l_5	l_6	l_7	l_8	l_9	l_{10}	l_{11}	l_{12}	F_1 (kN)	Course d'ajustement
26-247-20	4	5,2	47	12	42 à 74	156	13	38 à 70	11	6,5	26	38	24	19	23	70	1,6	32
26-247-30	6	6,5	70	19	53 à 95	210	19	48 à 90	14	8	35	48	32	25	30	95	3,2	42
26-247-40	8	8,5	92	25	72 à 127	270	32	65 à 120	19	9,5	51	65	45	36	44	113	7	55

Exemple de commande — **Référence** **26-247-20**

Sauterelle à crochet verticale

26-15

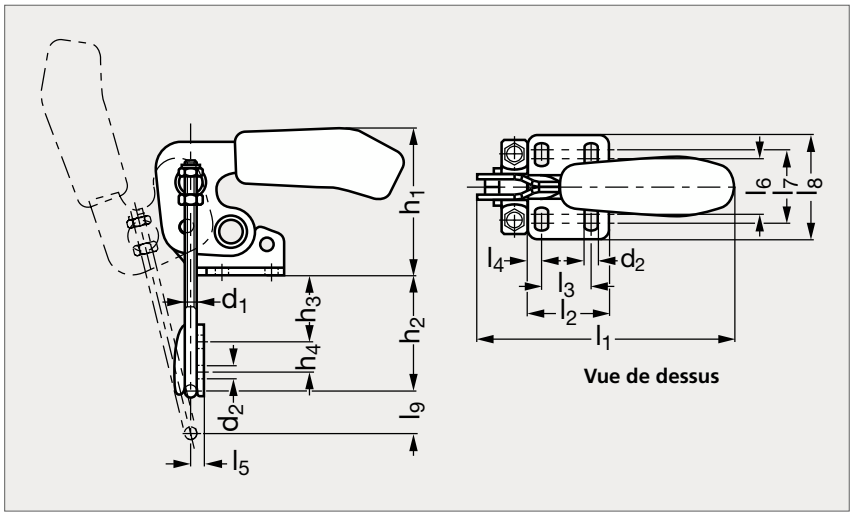


Poignée rouge


Poignée verte


Poignée noire


Poignée bleue

MATIÈRE

- Acier zingué, passivé.
- Rivets en inox tournant dans des bagues cémentées, graissées.
- Crochet traité.
- Poignée en plastique bi-matière rouge et noir résistant aux huiles.
- Livrée avec patte d'accrochage.

SUR DEMANDE

- Autres couleurs de poignée : préciser la 1ère lettre de la couleur à la fin de la référence : Jaune, Orange, Bleu, Vert ou Noir.

PRODUIT ASSOCIÉ


Sauterelle inox 26-25
Page 1252

	d_1	d_2	h_1	h_2	h_3	h_4	l_1	l_2	l_3	l_4	l_5	l_6	l_7	l_8	l_9	F_1 (kN)	Course d'ajustement
26-152-20	4	5,2	47	24 à 47	5 à 28	11	90	26	13	7	4,5	19	24	38	23	1,6	26
26-152-30	6	6,5	70	33 à 61	7 à 35	14	127	35	19	8	6	25	32	48	30	3,2	28
26-152-40	8	8,5	92	43 à 79	9 à 45	19	150	51	32	9,5	8	36	45	65	40	7	36

Exemple de commande — **Référence** **26-152-20**

Sauterelle à crochet verticale, inox

26-25

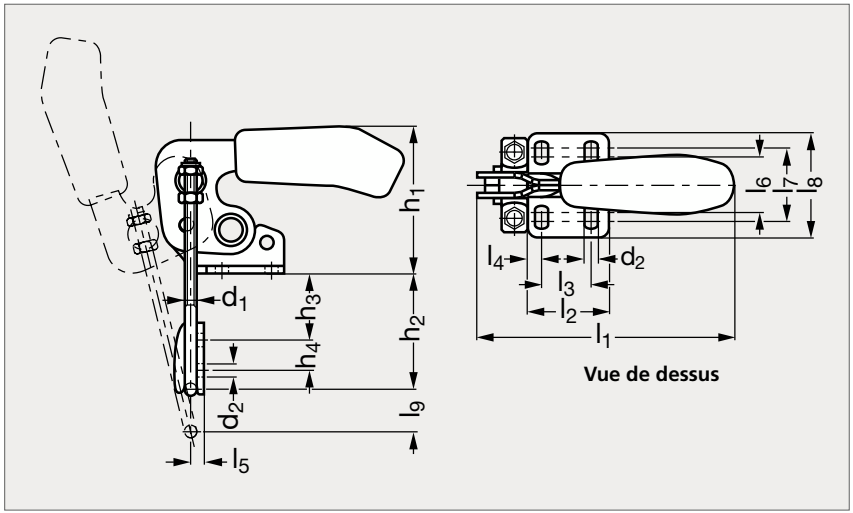



Poignée rouge — Poignée verte — Poignée noire — Poignée bleue

MATIÈRE

- Inox (AFNOR Z 6 CN 18-09, Werk 1.4301, AISI 304, A2) poli.
- Rivets tournant dans des bagues graissées.
- Poignée en plastique bi-matière rouge et noir résistant aux huiles.
- Livrée avec patte d'accrochage.

SUR DEMANDE

- Autres couleurs de poignée : préciser la 1ère lettre de la couleur à la fin de la référence : Jaune, Orange, Bleu, Vert ou Noir.

PRODUIT ASSOCIÉ



Sauterelle à crochet 26-15
Page 1251

	d_1	d_2	h_1	h_2	h_3	h_4	l_1	l_2	l_3	l_4	l_5	l_6	l_7	l_8	l_9	F_1 (kN)	Course d'ajustement
26-257-20	4	5,2	47	24 à 47	5 à 28	11	90	26	13	7	4,7	19	24	38	23	1,6	26
26-257-30	6	6,5	70	33 à 61	7 à 35	14	127	35	19	8	6	25	32	48	30	3,2	28
26-257-40	8	8,5	92	43 à 79	9 à 45	19	150	51	32	9,5	8	36	45	65	40	7	36

Exemple de commande — **Référence** **26-257-20**

Sauterelle à crochet horizontale, avec bouton de verrouillage

26-80

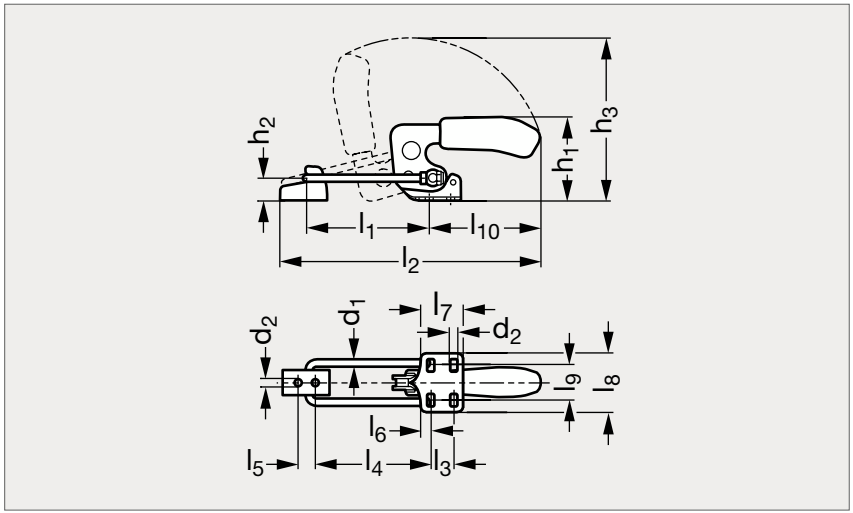


Poignée rouge


Poignée verte


Poignée noire


Poignée bleue

MATIÈRE

- Acier zingué, passivé.
- Rivets en inox tournant dans des bagues cémentées, graissées.
- Crochet traité.
- Poignée en plastique bi-matière rouge et noir résistant aux huiles.
- Livrée avec patte d'accrochage.

SUR DEMANDE

- Autres couleurs de poignée : préciser la 1ère lettre de la couleur à la fin de la référence : Jaune, Orange, Bleu, Vert ou Noir.

PRODUITS ASSOCIÉS


Sauterelle avec bouton de verrouillage inox 26-82
Page 1254


Sauterelle à crochet 26-13
Page 1249

	d_1	d_2	h_1	h_2	h_3	l_1	l_2	l_3	l_4	l_5	l_6	l_7	l_8	l_9	l_{10}	F_1 (kN)
26-801-40	8	8,5	94	26	168	66 à 130	209 à 273	32	59 à 123	19	9,5	53,5	64,3	35 à 46	111	7

Exemple de commande

Référence

26-801-40

Sauterelle à crochet horizontale, inox, avec bouton de verrouillage

26-82

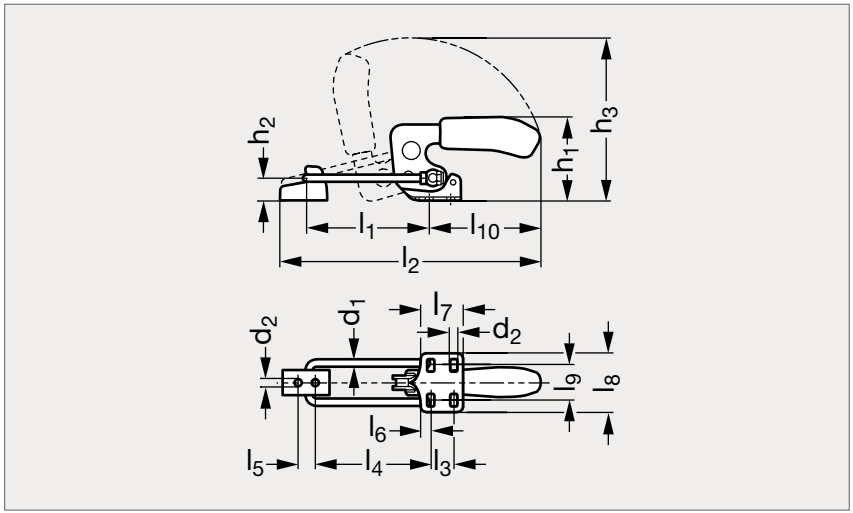



Poignée rouge | Poignée verte | Poignée noire | Poignée bleue

MATIÈRE

- Inox A2 poli (AFNOR Z 6 CN 18-09, Werk 1.4301, AISI 304).
- Rivets en inox tournant dans des bagues cémentées, graissées.
- Crochet traité.
- Poignée en plastique bi-matière rouge et noir résistant aux huiles.
- Livrée avec patte d'accrochage.

SUR DEMANDE

- Autres couleurs de poignée : préciser la 1ère lettre de la couleur à la fin de la référence : Jaune, Orange, Bleu, Vert ou Noir.

PRODUITS ASSOCIÉS



Sauterelle avec bouton de verrouillage 26-80
Page 1253



Sauterelle inox 26-24
Page 1250

	d_1	d_2	h_1	h_2	h_3	l_1	l_2	l_3	l_4	l_5	l_6	l_7	l_8	l_9	l_{10}	F_1 (kN)
26-827-40	8	8,5	94	26	168	72 à 130	215 à 273	32	65 à 123	19	9,5	53,5	64,5	35 à 46	111	7

Exemple de commande

Référence

26-827-40

Sauterelle pneumatique

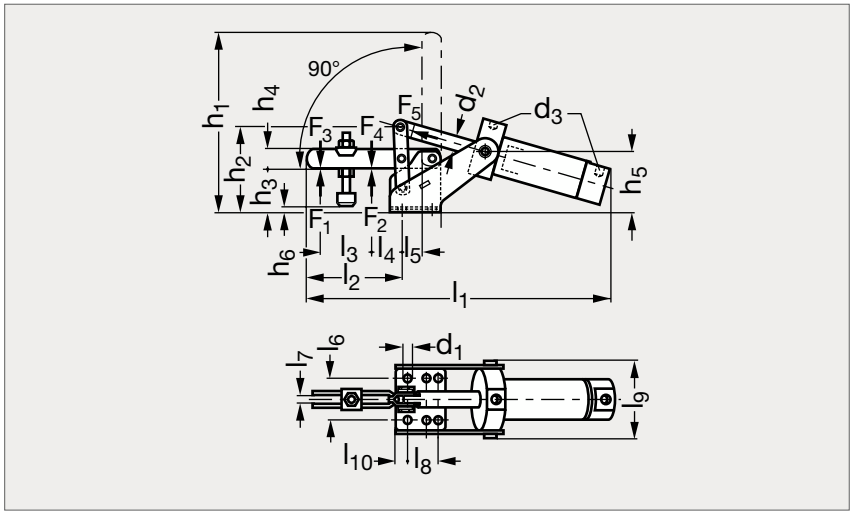



MATIÈRE

- Vérin pneumatique "Festo" à double effet avec orifices d'étranglement pour diminuer la vitesse. Piston magnétique pour détecteur.
- Sauterelle zinguée passivée. Vis de placage traitée zinguée 26-58 (page 1267).
- Rivets en inox tournant dans des bagues cémentées, graissées.

UTILISATION

- F3 + F4 = puissance maximale accessible à 6 bars.

** Vn : consommation d'air suivant double course en dm³ à environ 6 bars.*

PRODUITS ASSOCIÉS



Palonnier 26-52
Page 1262



Vis de placage 26-58
Page 1267



Vis de placage 26-66
Page 1272



Sauterelle pneumatique 26-31
Page 1255

Vérin Festo	d_1	d_2	d_3	h_1	h_2	h_3	h_4	h_5 Festo	h_6	l_1 Festo	l_2	l_3	l_4	l_5
26-310-30	7,1	12	R1/8	157	74	36	18	29	2 à 14	260	80	43	27	16
26-310-40	8,5	16	R1/8	194	87	45	20	35	-5 à 24	315	100	52	35	22

												VÉRIN	
Vérin Festo	l_6	l_7	l_8	l_{10}	l_{11}	F_1 (kN)	F_2 (kN)	F_3 (kN)	F_4 (kN)	F_5 (kN)	Vis	Vn*	Course	ø piston
26-310-30	32	8	20	7,5	70	1,4	2,5	0,65	1,1	0,5	M8x45	0,35	52	32
26-310-40	45	10	32	8	84	2	3	1,5	2,2	0,75	M8x65	0,8	62	40

Exemple de commande

Référence

26-310-10

Sauterelle pneumatique serrage faible

26-32

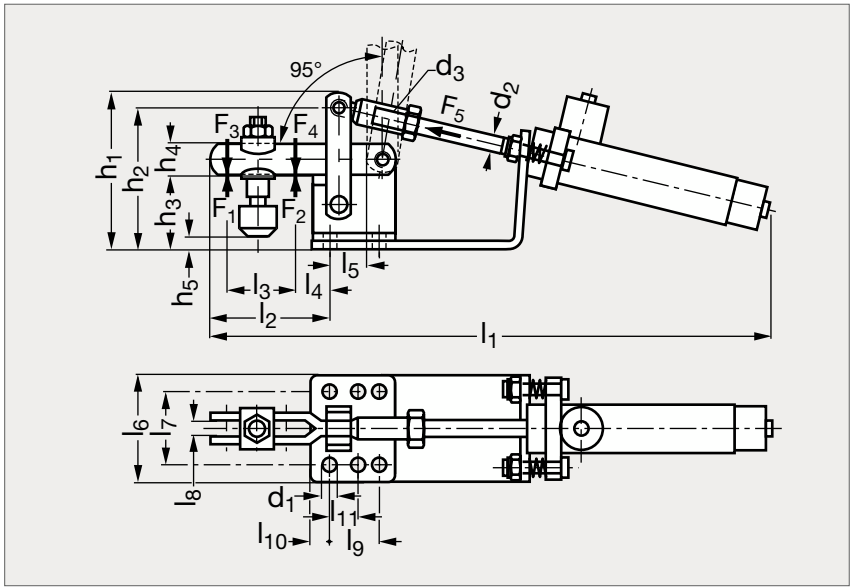



MATIÈRE

- Vérin pneumatique "Festo" en plastique à double effet.
- Sauterelle zinguée, passivée.
- Rivets en inox montés dans des bagues cémentées (sauf modèles 00 et 10).
- Livrée avec vis de placage traitée, zinguée 26-58 (page 1267).
- Pour les modèles 20 et 30, raccordement d'air avant sur le côté.

UTILISATION

** Vn : consommation d'air suivant la course double en dm³ à environ 6 bars.*

PRODUIT ASSOCIÉ



Palonnier 26-52
Page 1262

	d_1	d_2	d_3	h_1	h_2	h_3	h_4	h_5	l_1	l_2	l_3	l_4	l_5	l_6	l_7	l_8	l_9	l_{10}	l_{11}	Vis	F_1 (kN)	F_2 (kN)	F_3 (kN)	F_4 (kN)	F_5 (N)	Vn*	Course	ø piston
26-320-00	4,5	4	M4	45	40	20	8	-1 à 6	165	31	16	10	10	33	23	4	13,5	5		M4x25	0,5	0,7	0,07	0,09	38	0,03	40	10
26-320-10	4,5	6	M6	50	45	23	10	-2 à 5	186	38	19	14	12	34	24	5	16	6		M5x30	0,8	1,1	0,13	0,18	60	0,06	40	12
26-320-20	5,4	8	M8	64	56	27	12	-1 à 8	220	51	27	20	13	44	27	6	20	6	12,5	M6x35	1	1,2	0,35	0,5	170	0,17	40	20
26-320-30	7,1	10	M10x1,25	84	76	40	18	2 à 14	290	80	43	27	16	50	32	8	20	7,5		M8x45	1,4	2,5	0,55	1	265	0,3	50	25

Exemple de commande

Référence
26 - 320 - 00

Sauterelle pneumatique à vérin vertical

26-34

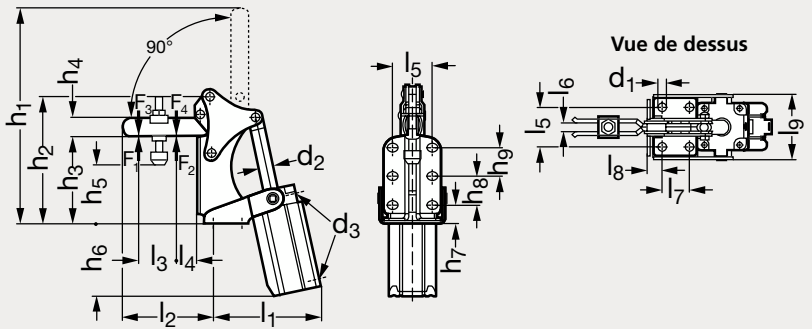



MATIÈRE

- Vérin pneumatique à double effet, avec orifices d'étranglement pour diminution de la vitesse.
- Piston magnétique pour détecteur.
- Sauterelle en acier zingué, passivé.
- Rivets en inox tournant dans des bagues cémentées, graissées.
- Livrée avec vis de placage traitée zinguée 26-58 (page 1267).

UTILISATION

- $F_3 + F_4$ = puissance maximale accessible à 6 bars.

** Vn : consommation d'air suivant double course en dm³ à environ 6 bars.*

	d_1	d_2	d_3	h_1	h_2	h_3	h_4	h_5	h_6	h_7	h_8	h_9	l_1	l_2
26-342-20	5,6	12	M 5	143,5	94	65	12	38,4 à 45	67,5	15,8	12,5	12,5	93	56,5
26-342-30	6,5	16	G1/8	184	107	68,7	18	38 à 46,5	78	17,5	16		112,5	80,5
26-342-40	8,5	16	G1/4	245	144	100	20	51 à 80	80	20,5	32	32	139	102

	l_3	l_4	l_5	l_6	l_7	l_8	l_9	F_1 (kN)	F_2 (kN)	F_3 (kN)	F_4 (kN)	Vis	Vn*	ø piston
26-342-20	25	6,5	27	6	12,5	15,3	54,5	1	1,2	0,7	1	M6x35	0,26	25
26-342-30	36	12,5	25	8	16	16,5	62,5	1	2,5	0,65	1,1	M8x45	0,35	32
26-342-40	49	19	45	10	32	17,5	77,5	2	3	1,5	2,2	M8x65	0,8	40

Exemple de commande — **Référence** **26-342-20**

Sauterelle pneumatique serrage important

26-35

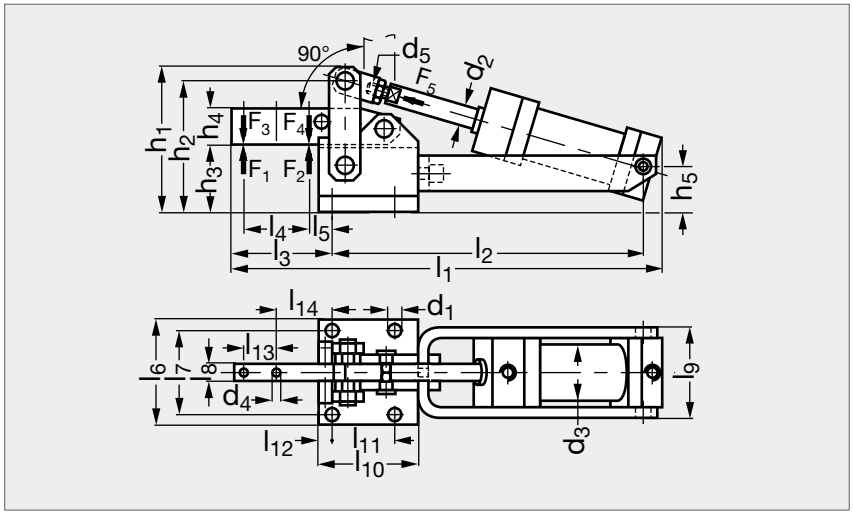



MATIÈRE

- Acier de traitement, bruni.
- Axes traités et rectifiés tournant sur des bagues téflon et positionnés par des circlips.
- Vérin pneumatique "Festo" double effet.
- Piston magnétique pour détecteur.

UTILISATION

- l_{15} = course du vérin.

** Vn : consommation d'air suivant double course en dm³ à environ 6 bars.*

	d_1	d_2	d_3	d_4	d_5	h_1	h_2	h_3	h_4	h_5	l_1	l_2	l_3	l_4	l_5
26-350-40	11	16	40	6,2	M12x1,25	122	109	57	30	35,5	380	277	82	54	20
26-350-60	11	16	50	8,2	M16x1,50	147	129	61	40	40	435	315	90	60	21
26-350-80	13	20	63	13,2	M16x1,50	196	176	86	60	54	540	383	128	95	22

	l_6	l_7	l_8	l_9	l_{10}	l_{11}	l_{12}	l_{13}	l_{14}	l_{15}	F_1 (kN)	F_2 (kN)	F_3 (kN)	F_4 (kN)	F_5 (kN)	Vn*
26-350-40	90	70	15	82	82	52	10	27	47	80	6	9	1,5	2,2	0,75	1
26-350-60	105	83	20	101	90	55	11	26	53	100	12	18	2,5	3,5	1	1,8
26-350-80	135	111	30	123	120	80	12,5	40	69,5	120	20	30	4	6	1,8	4,3

Exemple de commande — Référence **26-350-40**

Vérin pivotant pneumatique bloc, double effet

26-43

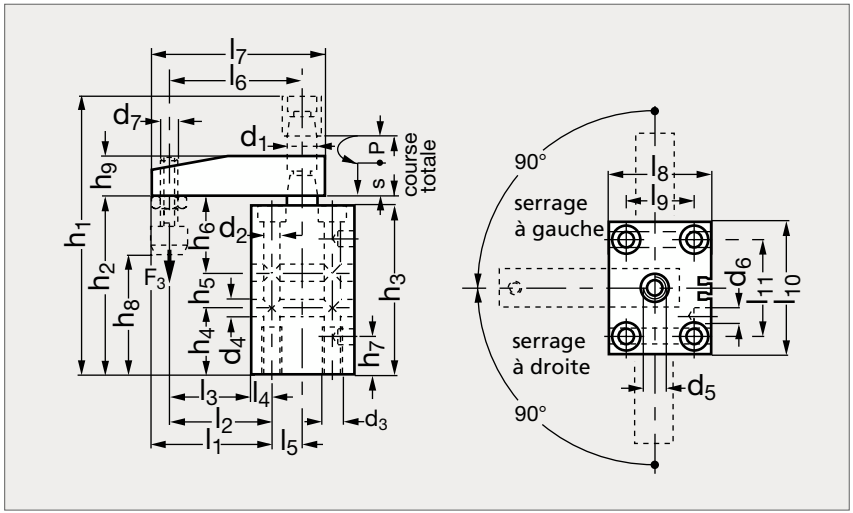



MATIÈRE

- Tige de piston en inox poli.
- Corps en aluminium noir, surface résistante à l'usure.
- Piston magnétique pour interrogation de fin de course, vis et rondelle pour réglage du bras.
- Bras de bridage aluminium.

UTILISATION

- Trois possibilités de fixation : par les trous transversaux, par le haut, par le bas.
- Se référer à notre site internet pour consulter l'ensemble des informations.

Serrage à droite	d_1	d_2	d_3	d_4	d_5	d_6	d_7	h_1	h_2 min.	h_2 max.	h_3	h_4	h_5	h_6	h_7	h_8	h_9	l_1 max.	l_2	l_3	l_4	l_5	l_6	l_7	l_8	l_9	l_{10}	l_{11}
26-431-12	8	4,3	M 5	4,3	M 5	M5	M 4	117	76	88	70	26	21	28	11	55 à 70	12	29	35	25	10		35	45	24		40	31
26-431-16	8	4,3	M 5	4,3	M 5	M5	M 4	117	76	88	70	26	21	28	11	55 à 70	12	34	41	30	13	-2	41	51	28		42	31
26-431-20	12	5,5	M 6	5,5	M 8	M5	M 6	125	80	92	74	24	22	33	17	59 à 81	16	41	48	35	5	8	48	64	30	20	46	36
26-431-25	14	6,5	M 8	8,5	M 8	M5	M 6	125	83	95	78	32		50	17	57 à 79	16	50	42,5	35	7,5	7,5	50	66	35	20	55	40
26-431-32	16	6,5	M 8	8,5	M 8	1/8	M 8	145	96	109	90	43		52	22	60 à 88	19	58	47,5	40	7,5	12,5	60	80	45	30	60	45
26-431-40	16	8,5	M10	8,5	M 8	1/8	M 8	145	96	109	90	40		55	20	60 à 88	19	64	54,5	45,5	9	15,5	70	90	55	37	70	52
26-431-50	20	8,5	M10	10,5	M10	1/8	M12	162	106	119	100	45		60	25	55 à 90	25	70	58,5	49	9,5	21,5	80	105	65	46	85	66
26-431-63	20	10,5	M12	10,5	M10	1/8	M12	162	106	119	100	36		69	28	55 à 90	25	74	62,5	52,5	10	27,5	90	115	80	60	100	80

Exemple de commande

Référence

26 - 431 - 12

Embout de protection

26-50

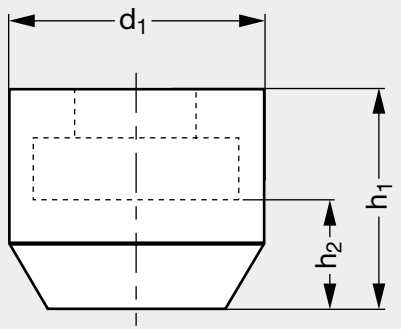



MATIÈRE

• Caoutchouc néoprène résistant aux huiles, dureté 70 shore A.

	d_1	h_1	h_2	Vis
26-500-00	11	8,5	4,2	M 4
26-500-10	12,5	10	5	M 5
26-500-20	15	12	6	M 6
26-500-30	19	15	7,5	M 8
26-500-50	22	17,5	8,5	M10
26-500-60	26	20	9,5	M12
26-500-70	33	27	14	M16

Exemple de commande — **Référence** **26-500-00**

Embout de protection avec ou sans écrou

26-51

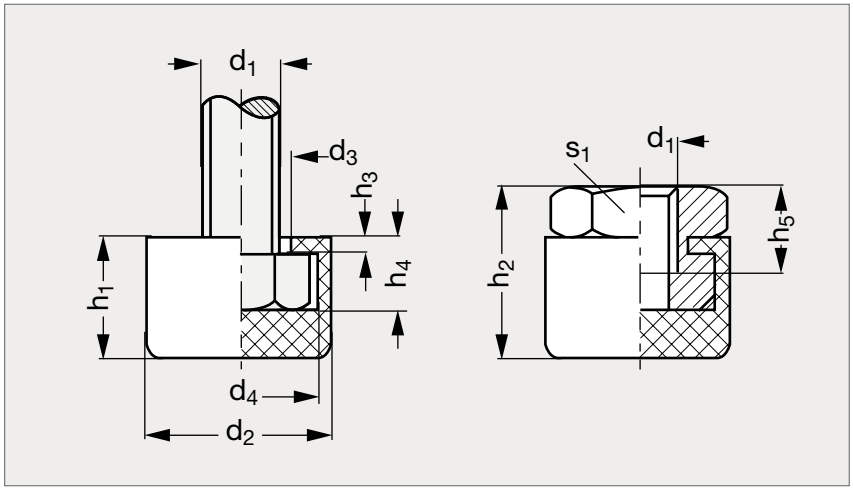



MATIÈRE

- Patin en caoutchouc néoprène noir 85 ° shore.
- Insert en acier zingué.

Patin seul	d_1	d_2	d_3	d_4	h_1	h_2	h_3	h_4	h_5 min.	s_1	Patin avec écrou
26-510- 4	M 4	11	5,5	8,2	6,5		1	4			
26-510- 5	M 5	12	7	9,3	8	11	1,5	5,3	6	10	26-515- 5
26-510- 6	M 6	15	8,5	11,5	10	14	2	6	7	12	26-515- 6
26-510- 8	M 8	19	11	15	13	18	2	7,5	8,5	16	26-515- 8
26-510-10	M10	24	13	20	16	23,5	2,2	9,2	10	21	26-515-10
26-510-12	M12	26	16	22	19	26	2,5	10,5	12	22	26-515-12

Exemple de commande — **Référence** **26-510-4**

Palonnier

26-52

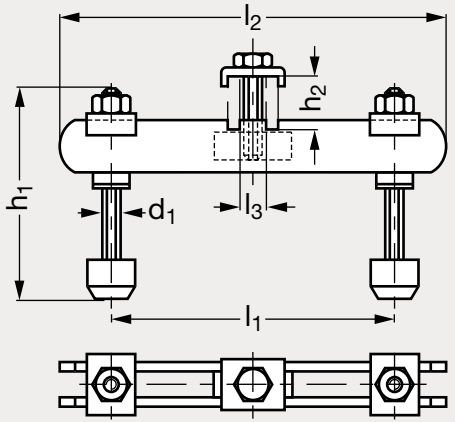



MATIÈRE

- Acier zingué, passivé.
- Livré avec deux vis de placage et une vis de fixation.

PRODUITS ASSOCIÉS



Sauterelle verticale 26-01
Page 1201



Sauterelle horizontale 26-03
Page 1217



Sauterelles poussées à poignée de sécurité 26-17
Page 1210



Sauterelles tirées à poignée de sécurité 26-18
Page 1222

	d_1	h_1	h_2 maxi	l_1 min.	l_1 max.	l_2	l_3
26-520-00	M 4	25	8	18	60	70	4
26-520-10	M 5	30	10	22	72	85	5
26-520-20	M 6	35	13	28	85	100	6
26-520-30	M 8	45	18	34	100	120	8
26-520-50	M 8	65	25	40	125	150	10
26-520-60	M12	80	30	54	200	240	14

Exemple de commande — Référence **26-520-00**

Equerre de fixation

26-56

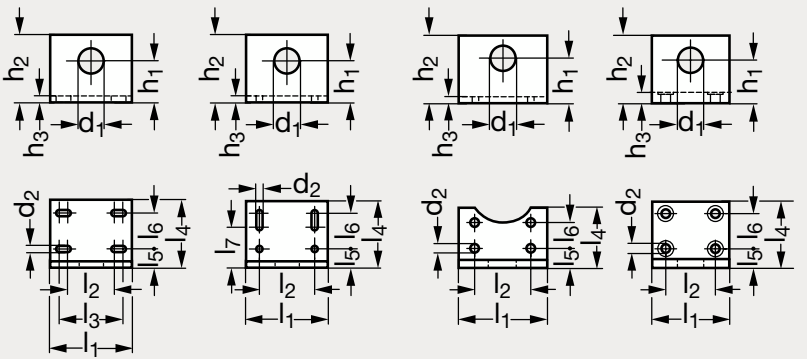

Modèle 0 | Modèles 10 et 20 | Modèle 30 | Modèle 50

INOX



MATIÈRE

• Acier zingué, passivé ou inox (AFNOR Z 6 CN 18-09, Werk 1.4301, AISI 304, A2).

PRODUITS ASSOCIÉS



Equerre de fixation 26-99
Voir notre site internet



Sauterelle courte 26-08
Page 1233



Sauterelle courte inox 26-28
Page 1238



Sauterelle à tige coulissante 26-98
Voir notre site internet

Acier	d_1	d_2	h_1	h_2	h_3	l_1	l_2	l_3	l_4	l_5	l_6	l_7	Inox
26-560-00	10,2	4,5	13	23	3	30	16	20	30	9	16	22	26-565-00
26-560-10	12,2	6,7	24	40	4	60	40		40	11	18	22	
26-560-20	16,2	6,5	24	40	5	60	40		40	11	18		26-565-20
26-560-30	20,2	6,5	33	50	6	65	41		44	14,5	19		26-565-30
26-560-50	24,2	9	37	60	8	70	45		60	17	32		26-565-50

Exemple de commande — Référence **26-560-00**

Allonge de bras d'appui

26-57

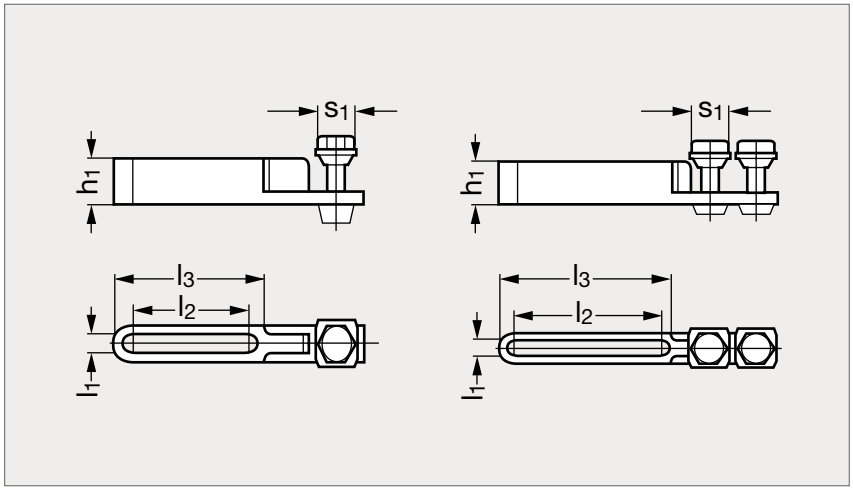



MATIÈRE

- Acier matricé, bruni.
- Livrée avec vis de fixation, sans vis de placage.

	l_1	l_2	l_3	h_1	s_1
26-570-00	4,2	25	32,5	10	7
26-570-10	5,2	45	55	12	8
26-570-20	6,2	65	73,5	14	10
26-570-30	8,2	70	82	20	13

Exemple de commande — Référence **26-570-00**

Patte d'accrochage acier ou inox

26-54

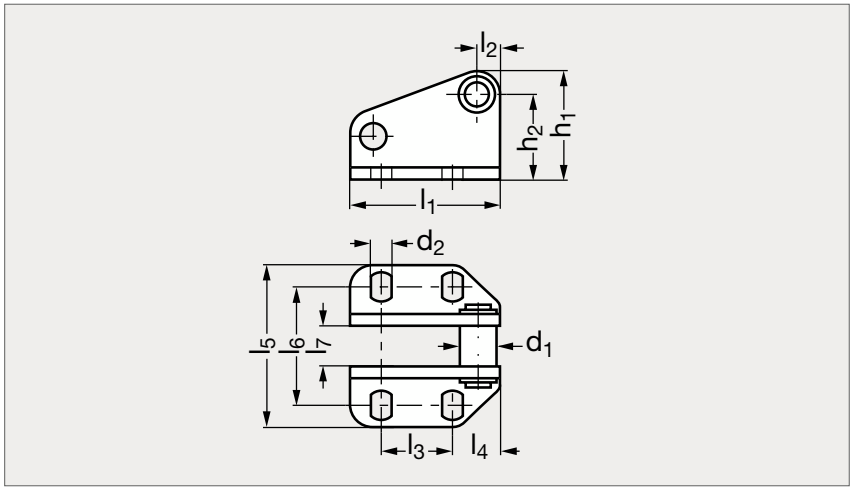

INOX



MATIÈRE

- Acier zingué, passivé ou inox (AFNOR Z 6 CN 18-09, Werk 1.4301, AISI 304, A2).
- Rivets en inox.
- Bagues cémentées.

PRODUITS ASSOCIÉS



Patte d'accrochage mince 26-55
Page 1266



Sauterelle 26-09
Page 1244



Sauterelle 26-09
Page 1246

Acier	d_1	d_2	h_1	h_2	l_1	l_2	l_3	l_4	l_5	l_6	l_7	Inox
26-540-10	8	4,5	29	22,5	31	6	19	6	41	28	6,8	26-545-10
26-540-30	10	5,5	29	23	40	6	19	13	46	32 à 35	10,8	26-545-30
26-540-50	15	11	61	49	55	12	29	13	88	60	13,7	26-545-50

Exemple de commande — **Référence** **26-540-10**

Patte d'accrochage mince, acier ou inox

26-55

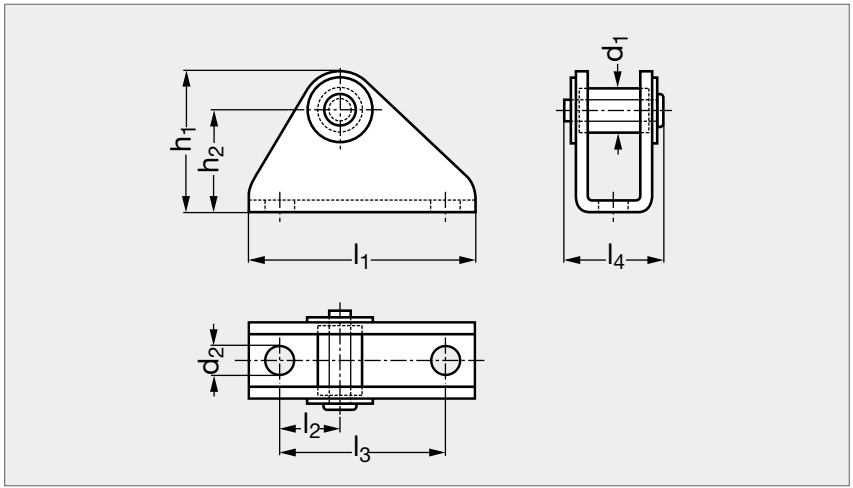



MATIÈRE

- Acier zingué passivé ou inox (AFNOR Z 6 CN 18-09, Werk 1.4301, AISI 304).
- Rivets en inox.
- Bagues cémentées.

PRODUITS ASSOCIÉS



Patte d'accrochage 26-54
Page 1265



Sauterelle 26-10
Page 1242



Sauterelle 26-30
Page 1243

Acier	d_1	d_2	h_1	h_2	l_1	l_2	l_3	l_4	Inox
26-550-30	10	6,5	32	23	52	14	38	22	26-555-30

Exemple de commande — **Référence** **26-550-30**

Vis de placage pour bras en «U» acier ou inox

26-58

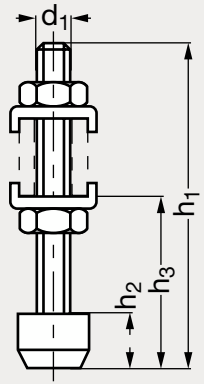

Modèle 00 à 30

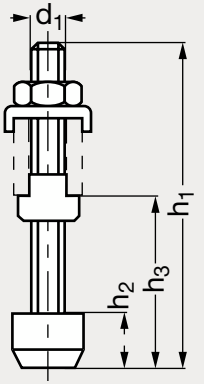

Modèle 40 à 70



MATIÈRE

- Vis en acier traité, zingué, passivé, classe 8.8 ou inox.
- Norme DIN 933.
- Livrée avec embout de protection démontable et éléments de fixation.

UTILISATION

- Références 00 à 30: livrées avec écrou + étrier.
- Références 40 à 70: livrées avec tasseau.

PRODUITS ASSOCIÉS



Vis de placage courte 26-59 Page 1268



Vis de placage 26-66 Page 1272



Vis de placage à effort réglable 26-60 Page 1269



Vis de placage articulée 26-62 Page 1270

Acier	d_1	h_1	h_2	h_3 min.	h_3 max.	Inox
26-580-00	M 4	32	8,5	13	20	26-585-00
26-580-10	M 5	38	10	17	24	26-585-10
26-580-20	M 6	45	12	19	28	26-585-20
26-580-30	M 8	58	15	22	34	26-585-30
26-580-40	M 8	78	15	21	50	26-585-40
26-580-50	M 8	78	15	21	45	
26-580-60	M12	97	20	28	58	
26-580-70	M12	127	20	28	88	

Exemple de commande — Référence **26-580-00**

Vis de placage courte acier ou inox

26-59

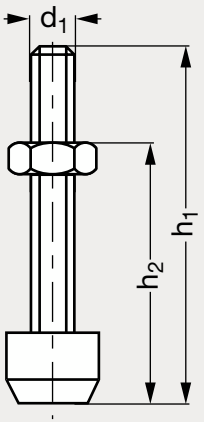



MATIÈRE

- Vis en acier traité, zingué, passivé, classe 8.8 ou en inox.
- Norme DIN 933.
- Livrée avec embout de protection démontable (sauf pour le modèle 80).

PRODUITS ASSOCIÉS


Vis de placage 26-58
Page 1267


Vis de placage 26-66
Page 1272


Vis de placage à effort réglable 26-60
Page 1269


Vis de placage articulée 26-62
Page 1270

Acier	d_1	h_1	h_2 min.	h_2 max.	Inox
26-590-10	M 4	27	12	20	26-595-10
26-590-20	M 6	35	17	25	26-595-20
26-590-30	M 8	48	22	35	26-595-30
26-590-50	M10	66	30	52	
26-590-70	M12	68	30	50	26-595-70
26-590-80	M16	90	25	70	

Exemple de commande — Référence **26-590-10**

Vis de placage à effort réglable

26-60

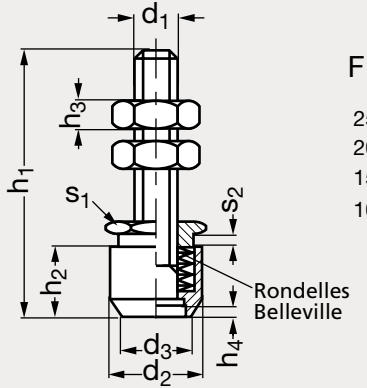

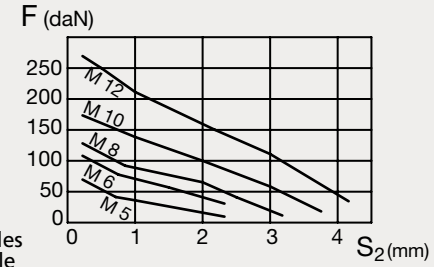



MATIÈRE

- Vis en acier zingué, classe 5.8.
- Écrou 6 pans en acier zingué.
- Patin en acier nitruré bruni.

UTILISATION

- Les vis de placage 26-60 permettent de compenser la tolérance des pièces et de présélectionner l'effort de serrage (voir diagramme).

PRODUITS ASSOCIÉS



Vis de placage 26-58
Page 1267



Vis de placage courte 26-59
Page 1268



Vis de placage 26-66
Page 1272



Vis de placage articulée 26-62
Page 1270

	d_1	d_2	d_3	h_1 ±1	h_2	h_3	s_1
26-600- 5	M 5	13	11	45	13	4	14
26-600- 6	M 6	16	13	50	15	4	16
26-600- 8	M 8	18	15	70	17	5	18
26-600-10	M10	24	18	85	20	6	24
26-600-12	M12	28	21	106	24	7	27

Exemple de commande

Référence - h_1

26-600-8-70

Vis de placage articulée

26-62

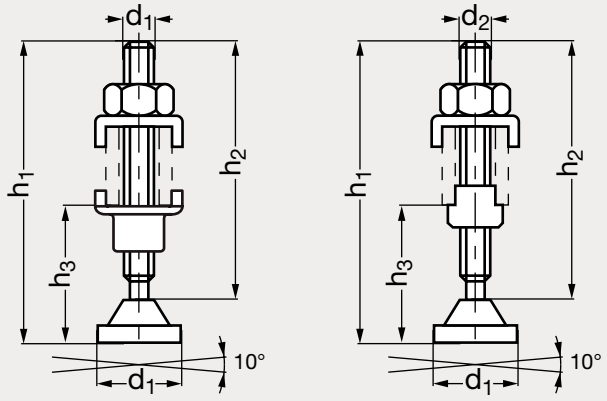

Modèle 10, 20, 30 **Modèle 40, 60**



MATIÈRE

- Vis en acier zingué, passivé, classe 8.8.
- Références 26-620-10 à 26-620-30 : livrées avec étrier.
- Références 26-620-40 et 26-620-60 : livrées avec tasseau.

PRODUITS ASSOCIÉS



Vis de placage avec ou sans patin 26-68
Voir notre site internet



Vis de placage 26-58
Page 1267



Vis de placage à effort réglable 26-60
Page 1269



Vis de placage à ressort 26-64
Page 1271

	d_1	d_2	h_1	h_2	h_3 min.	h_3 max.
26-620-10	12	M 5	37	30	12	22
26-620-20	12	M 6	52	45	14	33
26-620-30	16	M 8	78	69	18	52
26-620-40	16	M 8	78	70	15	50
26-620-60	25	M12	105	92	25	62

Exemple de commande — **Référence** **26-620-10**

Vis de placage à ressort

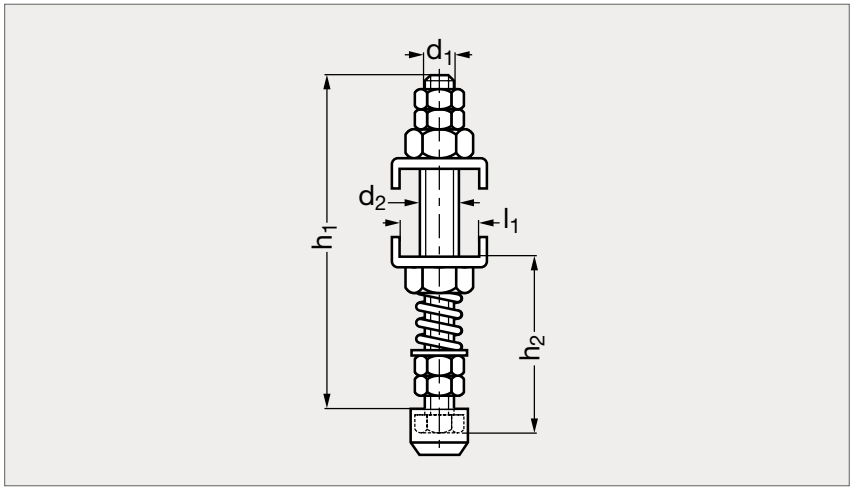



MATIÈRE

• Vis en acier zingué, passivé, classe 8.8.

PRODUITS ASSOCIÉS



Vis de placage 26-58
Page 1267



Vis de placage à effort réglable 26-60
Page 1269



Vis de placage articulée 26-62
Page 1270



Vis de placage avec ou sans patin 26-68
Voir notre site internet

	d_1	d_2	h_1	h_2 min.	h_2 max.	l_1
26-640-30	M5	M 8	90	39	52	14,5
26-640-40	M5	M 8	90	40	53	18,5
26-640-50	M5	M 8	90	40	48	20,5
26-640-60	M8	M 12	123	60	68	24

Exemple de commande — Référence **26-640-30**

Vis de placage

26-66

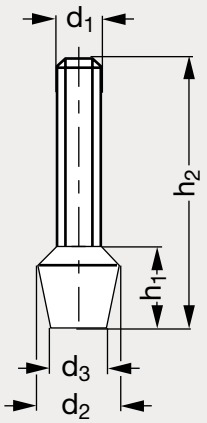



MATIÈRE

- Vis en acier traité classe 8.8, zingué, passivé jaune.
- Patin caoutchouc néoprène vulcanisé, dureté 85 shore A.

	d_1	d_2	d_3	h_1	h_2			
26-660- 4	M 4	11	8	8	32			
26-660- 5	M 5	13	10	10	38			
26-660- 6	M 6	16	12	12	35	45	60	
26-660- 8	M 8	21	16	16	48	58	63	78
26-660-10	M10	26	20	20	66	76	116	
26-660-12	M12	31	24	24	70	100	130	

Exemple de commande

Référence - h_2

26-660-4-32

Sauterelles





Modèle 26-03

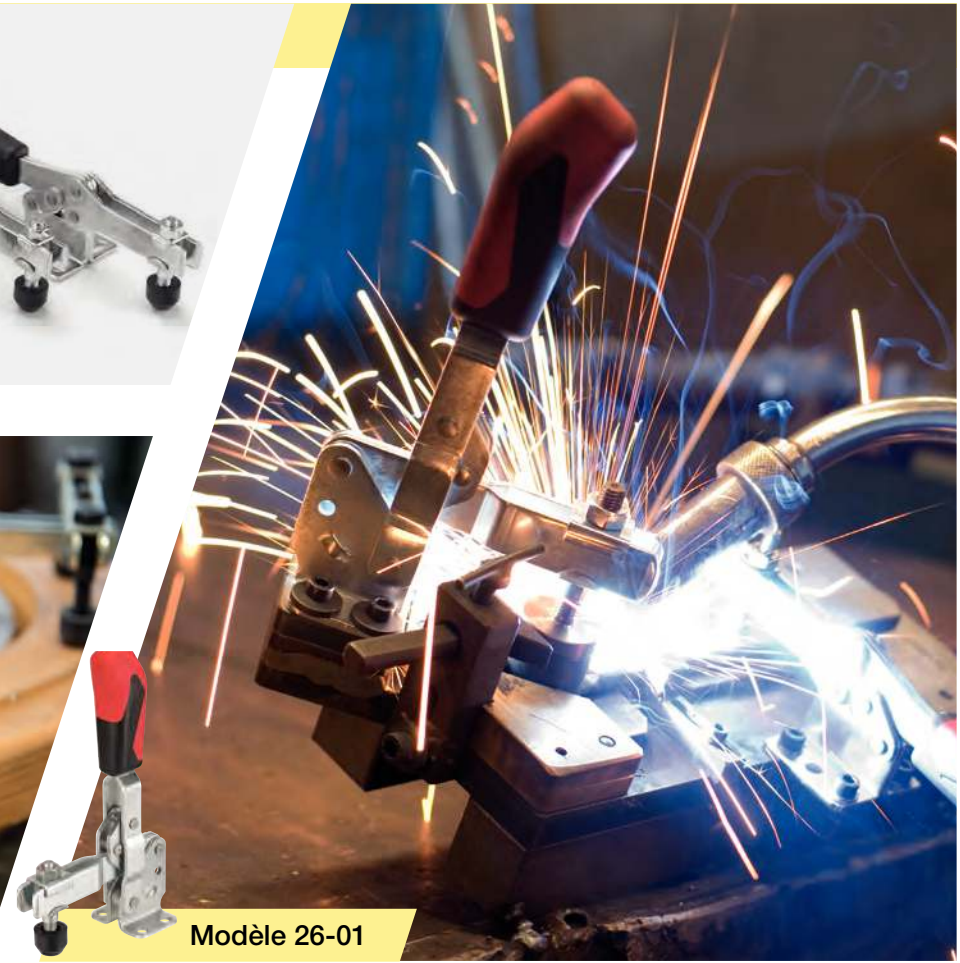

Modèle 26-01

ÉLÉMENTS DE FIXATION



Tasseau ébauché

23-01

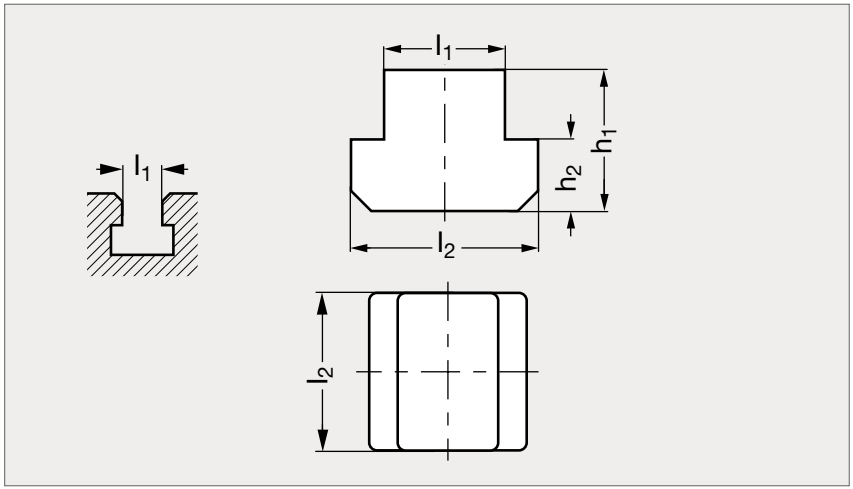



Acier

Inox

MATIÈRE

• Acier traité classe 10 ou inox (AFNOR Z 8 CNF 18-09, Werk 1.4305, AISI 303).

PRODUITS ASSOCIÉS



Tasseau DIN 508 23-02
Page 1276



Tasseau série longue 23-03
Page 1277



Tasseau losange 23-04
Page 1278

Acier	l_1	l_2	h_1	h_2	Inox
23-010- 5	5	9	6,5	3	
23-010- 6	6	10	8	4	
23-010- 8	8	13	10	6	23-015- 8
23-010-10	10	15	12	6	23-015-10
23-010-12	12	18	14	7	23-015-12
23-010-14	14	22	16	8	23-015-14
23-010-16	16	25	18	9	23-015-16
23-010-18	18	28	20	10	23-015-18

Acier	l_1	l_2	h_1	h_2
23-010-20	20	32	24	12
23-010-22	22	35	28	14
23-010-24	24	40	32	16
23-010-28	28	44	36	18
23-010-36	36	54	44	22
23-010-42	42	65	52	26
23-010-48	48	75	60	30
23-010-54	54	85	70	34

Exemple de commande — Référence **23-010-5**

Tasseau pour rainure en T

23-02

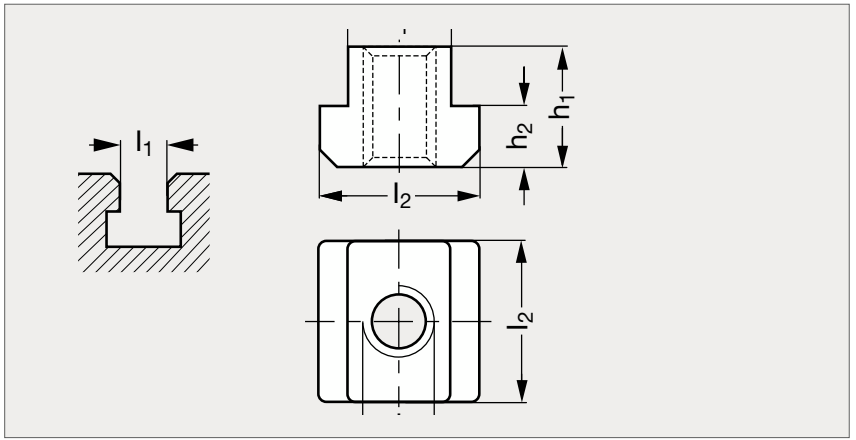



Acier



Inox

MATIÈRE

- Acier traité classe 10 ou inox (AFNOR Z 8 CNF 18-09, Werk 1.4305, AISI 303).
- Norme DIN 508

PRODUITS ASSOCIÉS

Goujon DIN 6379 23-60
Page 1304-1305



Rondelle amovible 31-32
Page 1348



Écrou à embase 23-22
Page 1287



Écrou haut DIN 6330B 23-20
Page 1286

Acier	d_1	h_1	h_2	l_1	l_2	Inox
23-020- 5	M 5	8	4	6	10	
23-020- 6	M 6	10	6	8	13	23-025- 6
23-020- 8	M 8	12	6	10	15	23-025- 8
23-020- 8	M 8	14	7	12	18	
23-020-10	M10	14	7	12	18	23-025-10
23-020-10	M10	16	8	14	22	
23-020-12	M12	16	8	14	22	23-025-12
23-020-12	M12	18	9	16	25	
23-020-14	M14	18	9	16	25	23-025-14
23-020-14	M14	20	10	18	28	
23-020-16	M16	20	10	18	28	23-025-16
23-020-16	M16	24	12	20	32	
23-020-18	M18	24	12	20	32	

Acier	d_1	h_1	h_2	l_1	l_2
23-020-20	M20	28	14	22	35
23-020-20	M20	32	16	24	40
23-020-22	M22	32	16	24	40
23-020-24	M24	36	18	28	44
23-020-24	M24	38	19	30	48
23-020-24	M24	44	22	36	54
23-020-27	M27	40	20	32	50
23-020-30	M30	44	22	36	54
23-020-30	M30	52	26	42	65
23-020-36	M36	52	26	42	65
23-020-42	M42	60	30	48	75
23-020-48	M48	70	34	54	85

Exemple de commande — Référence - l_1 : **23-020-5-6**

Tasseau pour rainure en T série longue

23-03

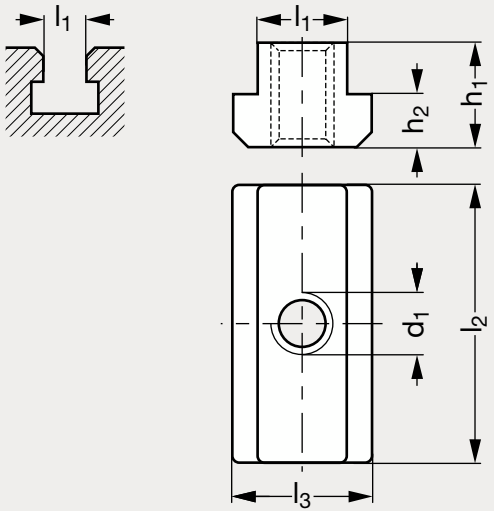



MATIÈRE

- Acier traité classe 10.

PRODUITS ASSOCIÉS

Goujon DIN 6379 23-60
Page 1304-1305



Rondelle plate DIN 6340 23-42
Page 1297



Écrou à embase 23-22
Page 1287



Écrou haut DIN 6330B 23-20
Page 1286

	d_1	h_1	h_2	l_1	l_2	l_3
23-030- 5	M 5	8	4	6	20	10
23-030- 6	M 6	10	6	8	26	13
23-030- 8	M 8	12	6	10	30	15
23-030-10	M10	14	7	12	36	18
23-030-12	M12	16	8	14	44	22
23-030-14	M14	18	9	16	50	25

	d_1	h_1	h_2	l_1	l_2	l_3
23-030-16	M16	20	10	18	56	28
23-030-18	M18	24	12	20	64	32
23-030-20	M20	28	14	22	70	35
23-030-24	M24	36	18	28	88	44
23-030-30	M30	44	22	36	108	54

Exemple de commande

Référence
23-030-5

Tasseau losange

23-04

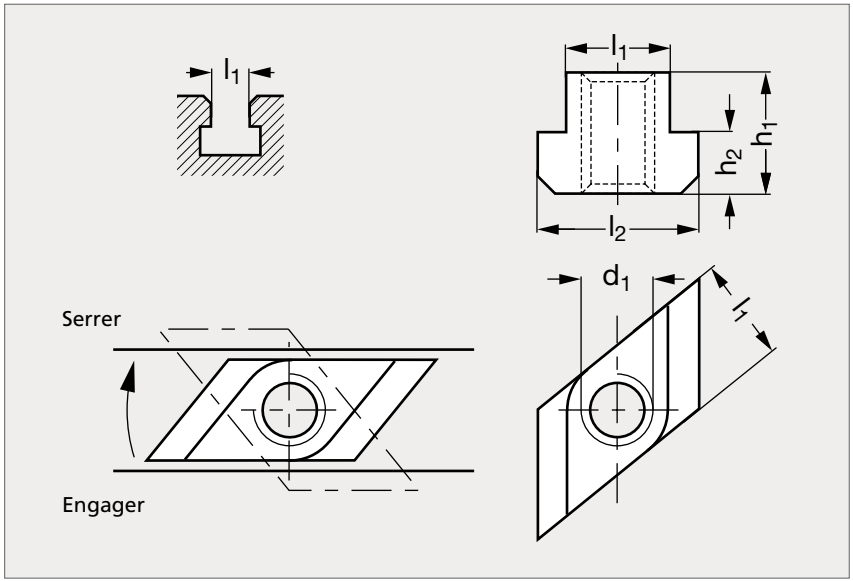



MATIÈRE

- Acier traité.

PRODUITS ASSOCIÉS

Goujon DIN 6379
23-60
Page 1304-1305



Rondelle plate DIN 6340
23-42
Page 1297



Écrou à embase
23-22
Page 1287

Goujon 12.9 DIN 6379
23-60
Page 1306

	d_1	h_1	h_2	l_1	l_2	Classe acier
23-040- 6	M 6	10	6	8	13	10
23-040- 8	M 8	12	6	10	15	10
23-040-10	M10	14	7	12	18	8
23-040-12	M12	16	8	14	22	8
23-040-14	M14	18	9	16	25	6
23-040-16	M16	20	10	18	28	6

	d_1	h_1	h_2	l_1	l_2	Classe acier
23-040-161	M16	24	12	20	32	8
23-040- 18	M18	24	12	20	32	6
23-040- 20	M20	28	14	22	35	6
23-040- 24	M24	36	18	28	44	6
23-040- 30	M30	44	22	36	54	6
23-040- 36	M36	52	26	42	65	6

Exemple de commande

Référence
23-040-6

Tasseau à bille, pour rainure en T

23-08

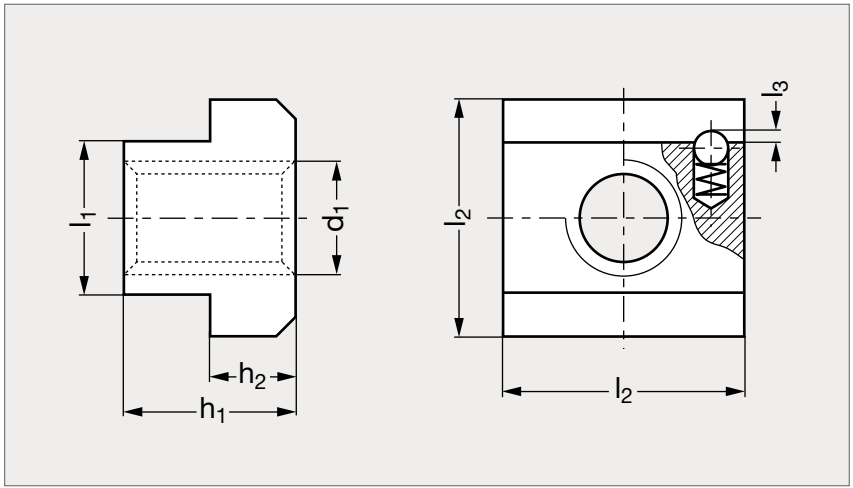



Zingué, classe 8



Bruni, classe 10

MATIÈRE

• Acier zingué classe 8 ou acier bruni classe 10.

PRODUITS ASSOCIÉS

Goujon DIN 6379 23-60
Page 1304-1305



Rondelle plate DIN 6340 23-42
Page 1297



Écrou à embase 23-22
Page 1287

Goujon 12.9 DIN 6379 23-60
Page 1306

Acier classe 8	h_1	d_1	h_2	$l_1\ ^{-0,3}_{-0,5}$	l_2	l_3	Acier classe 10
23-081- 8	12	M 8	6	10	15	0,65	23-083- 8
23-081-10	14	M10	7	12	18	0,65	23-083-10
23-081-12	16	M12	8	14	22	1	23-083-12
23-081-16	20	M16	10	18	28	1	23-083-16
23-081-20	28	M20	14	22	35	1,6	23-083-20

Exemple de commande — Référence **23-081-8**

Tasseau pour profilés aluminium

23-70

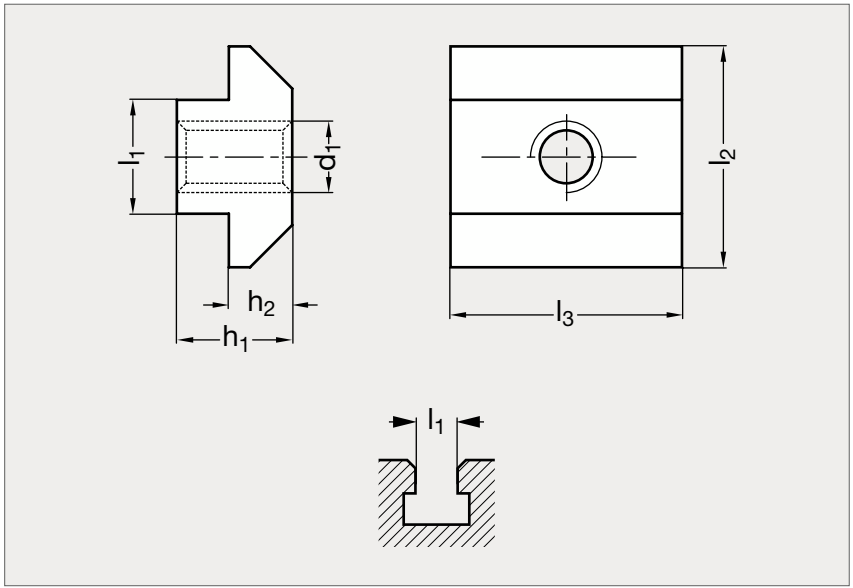



MATIÈRE

• Acier C45K zingué.

PRODUITS ASSOCIÉS



Profilé pour rainure en T 23-10 Page 1285



Aimant pour profilés 41-70 Page 1380



Tasseau pivotant 23-71 Page 1281



Tasseau à bille avec guidage 23-73 Page 1282

	l_1	l_2	l_3	d_1				h_1	h_2
23-700- 8	8	16	16	M4	M5	M6	M8	6	4,4
23-700-10	10	19,5	20	M4	M5	M6	M8	10	5,5

Exemple de commande

Référence - d_1

23-700-8-4

Tasseau pivotant pour profilés aluminium

23-71

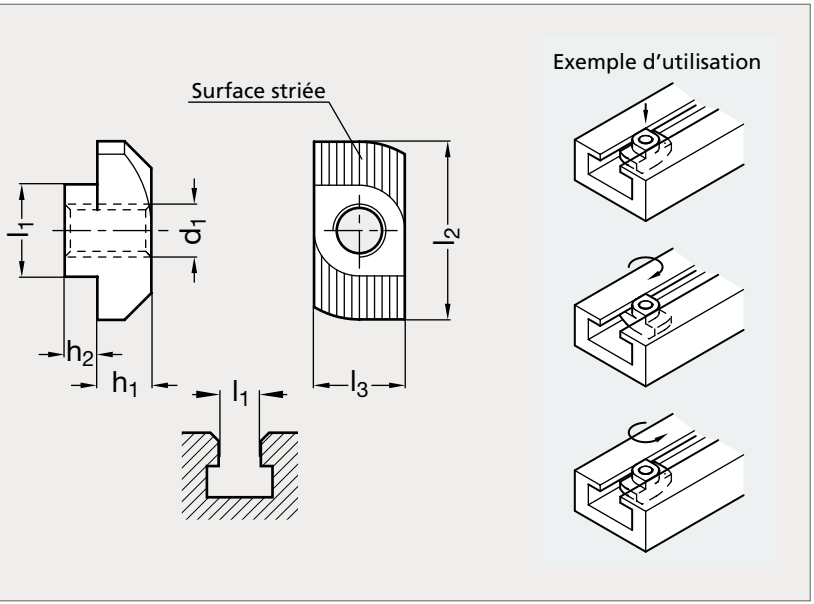



MATIÈRE

- Acier C45K zingue.

UTILISATION

- Le taraudage auto-entraînant a une tolérance légèrement inférieure au standard pour permettre à la vis de faire pivoter le tasseau. Le vissage est donc plus dur.

PRODUITS ASSOCIÉS



Profilé pour rainure en T
23-10
Page 1285



Aimant pour profilés
41-70
Page 1380



Tasseau pour profilés
23-70
Page 1280



Tasseau à bille
avec guidage 23-73
Page 1282

Taraudage standard	l_1 $^{-0,1}_{-0,5}$	l_2 $^{\pm 0,5}$	l_3 $^{-0,1}_{-0,5}$	d_1				h_1 $^{0}_{-0,4}$	h_2	Taraudage auto-entraînant
23-710- 8	8	16	8	M4	M5	M6		5	1,6	23-712- 8
23-710-10	10	19	10	M4	M5	M6	M8	5,8	3,5	23-712-10

Exemple de commande — Référence - d_1 : **23-710-8-4**

Tasseau à bille avec guidage pour profilés aluminium

23-73

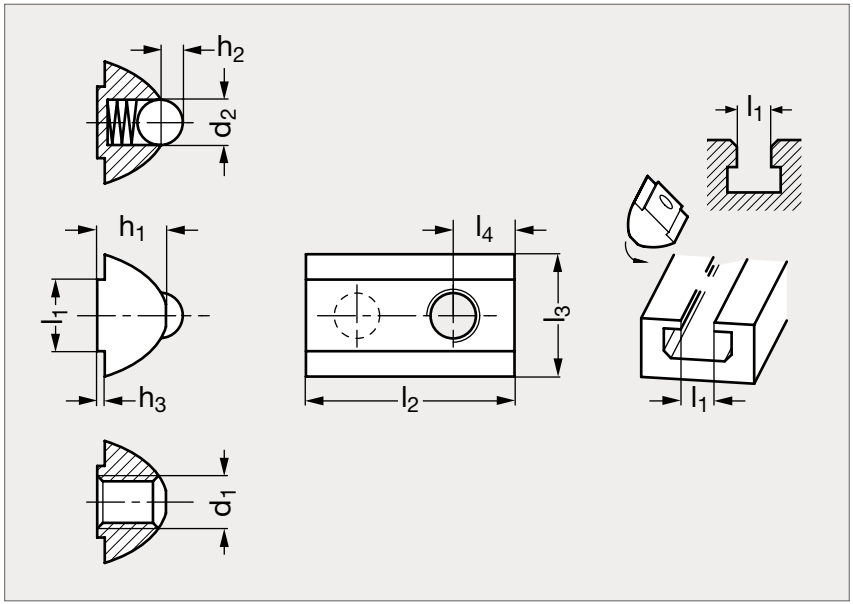



MATIÈRE

- Acier zingué, passivé bleu.
- Bille et ressort en inox.

PRODUITS ASSOCIÉS



Profilé pour rainure en T 23-10 Page 1285



Tasseau à bille 23-74 Page 1283



Tasseau pivotant 23-71 Page 1281



Tasseau pour profilés 23-70 Page 1280

	l_1	l_2	l_3	l_4	d_1				d_2	h_1	h_2	h_3
23-730-5	5	12	7,7	4	M3	M4	M5		3	4,5	0,7	0,6
23-730-6	6	17	10,5	5	M3	M4	M5	M6	3,5	6,8	0,5	0,8
23-730-8	8	22	13,4	6,8	M4	M5	M6	M8	5	7,6	1,7	0,85

Exemple de commande

Référence - d_1

23-730-5-3

Tasseau à bille pour profilés aluminium

23-74

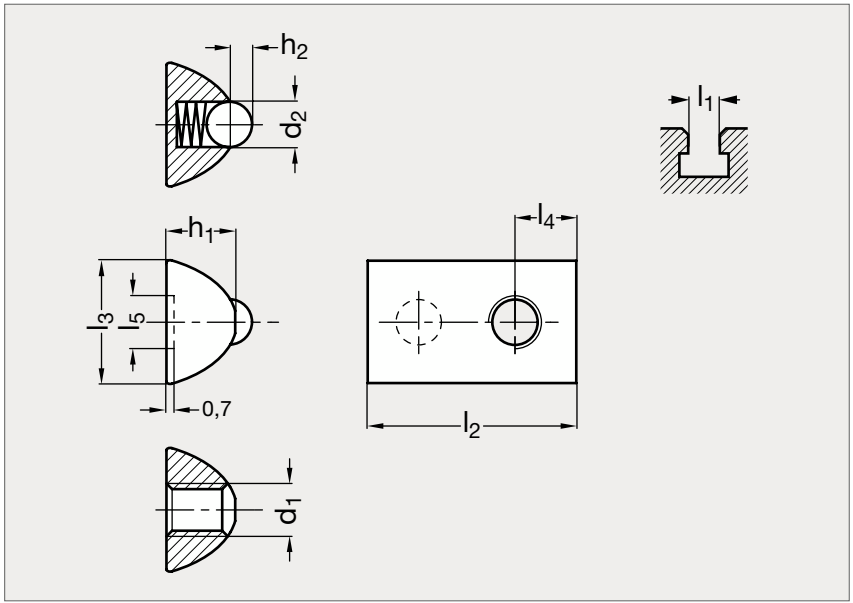



Acier Inox

MATIÈRE

• Acier zingué, passivé bleu ou inox (AFNOR Z 8 CNF 18-09, Werk 1.4305, AISI 303).

PRODUITS ASSOCIÉS



Profilé pour rainure en T 23-10 Page 1285



Tasseau à bille avec guidage 23-73 Page 1282



Tasseau pivotant 23-71 Page 1281



Tasseau pour profilés 23-70 Page 1280

Acier	l_1	l_2 $^{+0,5}_{0}$	l_3	l_4	l_5	d_1				d_2	h_1	h_2	Inox
23-740-5	5	12	8	4		M3	M4	M5		3	4,25	0,7	
23-740-6	6	17,5	10	5	4	M3	M4	M5	M6	4	6,25	1,15	
23-740-8	8	22,5	14	6,8		M4	M5	M6	M8	5	7,4	1,7	23-745-8

Exemple de commande — Référence - d_1 : **23-740-5-3**

Tasseau à ressort pour profilés aluminium

23-75

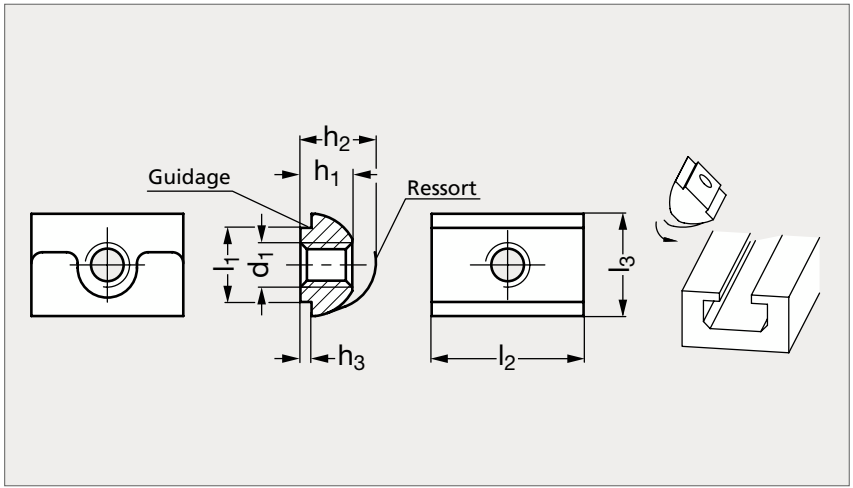



MATIÈRE

- Acier C45K zingué.
- Ressort en inox 1.4310, soudé.

UTILISATION

- Le tasseau peut être inséré à n'importe quel endroit du profilé.
- Le ressort empêche le tasseau de se déplacer par inadvertance dans la rainure, notamment quand le profilé est fixé à la verticale.
- Le ressort permet de combler différentes hauteurs de rainure.

PRODUITS ASSOCIÉS



Profilé pour rainure en T 23-10 Page 1285



Tasseau pour profilés 23-70 Page 1280



Tasseau pivotant 23-71 Page 1281



Tasseau à bille avec guidage 23-73 Page 1282

	l_1	l_2	l_3	d_1				h_1	h_2	$h_3\ ^{0}_{-0,1}$
23-750- 8	8	16	11,5	M4	M5	M6	M8	5,8	8,5	1
23-750-10	10	20,5	13,8	M5	M6	M8		5,2	10,2	1,5

Exemple de commande — Référence - d_1 : **23-750-8-4**

Profilé pour rainure en T

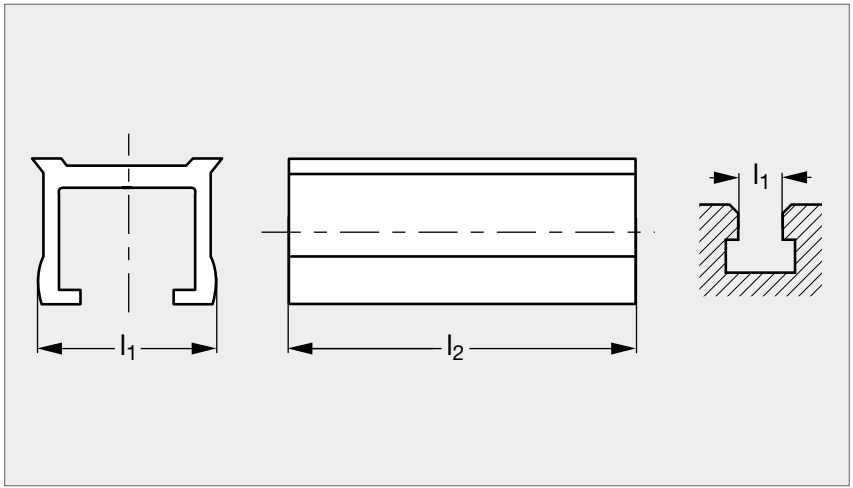



MATIÈRE

- Aluminium.

PRODUITS ASSOCIÉS



Tasseau pour profilés 23-70 Page 1280



Tasseau pivotant 23-71 Page 1281



Tasseau à bille avec guidage 23-73 Page 1282



Tasseau à bille 23-74 Page 1283

	l_1	l_2
23-100-12	12	1000
23-100-14	14	1000
23-100-16	16	1000
23-100-18	18	1000
23-100-20	20	1000
23-100-22	22	1000
23-100-28	28	1000
23-100-36	36	1000

Exemple de commande

Référence - l_2

23-100-12-1000

Ecrou haut

23-20

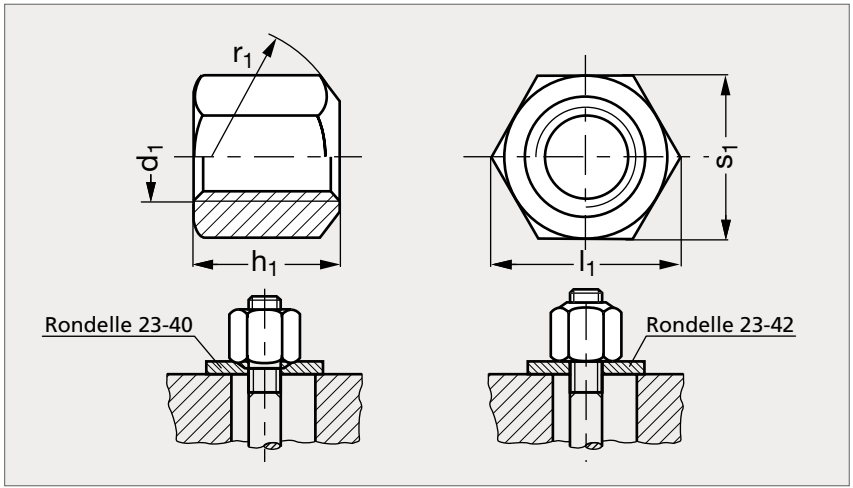

INOX



MATIÈRE

- Acier traité classe 10 ou inox (AFNOR Z 8 CNF 18-09, Werk 1.4305, AISI 303).
- Norme DIN 6330 B.

PRODUITS ASSOCIÉS

Goujon DIN 6379 23-60
Page 1304-1305



Rondelle plate DIN 6340 23-42
Page 1297



Tasseau DIN 508 23-02
Page 1276



Tasseau série longue 23-03
Page 1277

Acier	d_1	h_1	l_1	r_1	s_1	Inox
23-200- 6	M 6	9	11,5	9	10	
23-200- 8	M 8	12	15	12	13	23-205- 8
23-200-10	M10	15	18,2	15	16	23-205-10
23-200-12	M12	18	20	17	18	23-205-12
23-200-14	M14	21	23,4	20	21	
23-200-16	M16	24	27,7	22	24	23-205-16
23-200-18	M18	27	31,2	24	27	
23-200-20	M20	30	34,6	27	30	23-205-20

Acier	d_1	h_1	l_1	r_1	s_1
23-200-22	M22	33	37,7	30	34
23-200-24	M24	36	41,6	32	36
23-200-27	M27	40	47,3	36	41
23-200-30	M30	45	53,1	41	46
23-200-36	M36	54	63,5	50	55
23-200-42	M42	63	75	58	65
23-200-48	M48	72	86,5	67	75

Exemple de commande — Référence **23-200-6**

Ecrou à embase

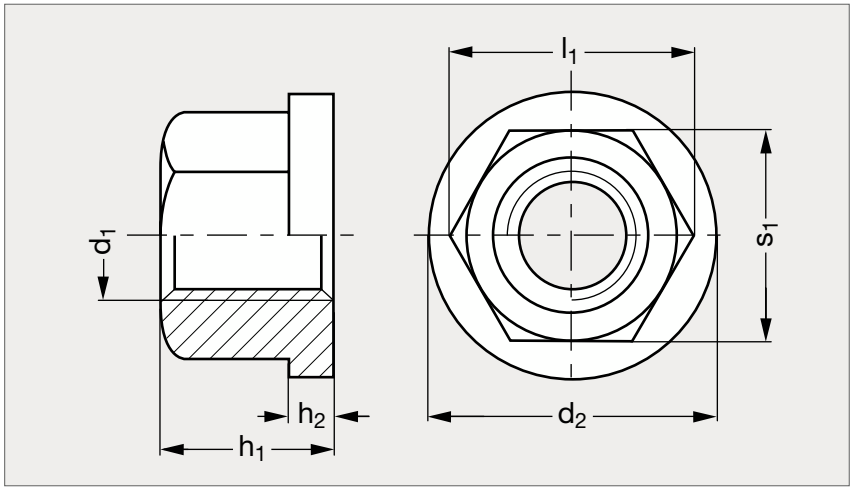



MATIÈRE

- Acier traité, tourné, fraisé, classe 10.
- Norme DIN 6331.

PRODUITS ASSOCIÉS

Goujon DIN 6379 23-60
Page 1304-1305



Rondelle plate DIN 6340 23-42
Page 1297



Tasseau DIN 508 23-02
Page 1276



Tasseau série longue 23-03
Page 1277

	d_1	d_2	h_1	h_2	l_1	s_1
23-220- 6	M 6	14	9	3	11,5	10
23-220- 8	M 8	18	12	3,5	15	13
23-220-10	M10	22	15	4	18,4	16
23-220-12	M12	25	18	4	20,7	18
23-220-14	M14	28	21	4,5	24,2	21
23-220-16	M16	31	24	5	27,7	24
23-220-18	M18	34	27	5	31,2	27
23-220-20	M20	37	30	6	34,6	30

	d_1	d_2	h_1	h_2	l_1	s_1
23-220-22	M22	40	33	6	39,2	34
23-220-24	M24	45	36	6	41,5	36
23-220-27	M27	50	40	8	47,3	41
23-220-30	M30	58	45	8	53,1	46
23-220-36	M36	68	54	10	63,5	55
23-220-42	M42	80	63	12	75	65
23-220-48	M48	92	72	14	86,5	75

Exemple de commande

Référence **23-220-14**

Ecrou rallongé

23-24

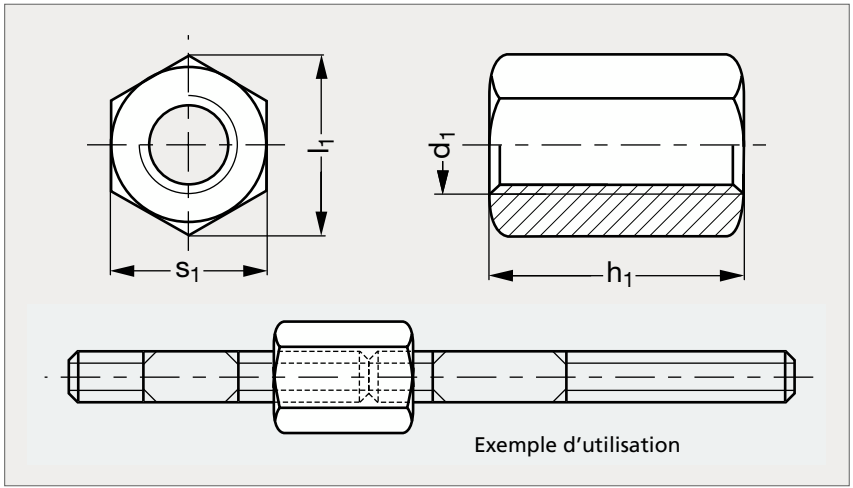

Exemple d'utilisation



Acier



Inox

MATIÈRE

- Acier traité classe 10 ou inox A4.
- Norme DIN 6334.

** Cote s_1 entre parenthèses valable pour l'inox.*

PRODUITS ASSOCIÉS

Goujon DIN 6379 23-60
Page 1304-1305



Rondelle plate DIN 6340 23-42
Page 1297



Tasseau DIN 508 23-02
Page 1276



Tasseau série longue 23-03
Page 1277

Acier	d_1	h_1	l_1	s_1	Inox
23-240- 6	M 6	18	11,5	10	23-245- 6
23-240- 8	M 8	24	15	13	23-245- 8
23-240-10	M10	30	18,4	16(17)*	23-245-10
23-240-12	M12	36	20,7	18(19)*	23-245-12
23-240-14	M14	42	24,2	21	
23-240-16	M16	48	27,7	24	23-245-16
23-240-18	M18	54	31,2	27	
23-240-20	M20	60	34,6	30	23-245-20

Acier	d_1	h_1	l_1	s_1
23-240-22	M22	66	39,2	34
23-240-24	M24	72	41,5	36
23-240-27	M27	81	47,3	41
23-240-30	M30	90	53,1	46
23-240-36	M36	108	63,5	55
23-240-42	M42	126	75	65
23-240-48	M48	144	86,5	75

Exemple de commande — Référence **23-240-6**

Ecrou articulé

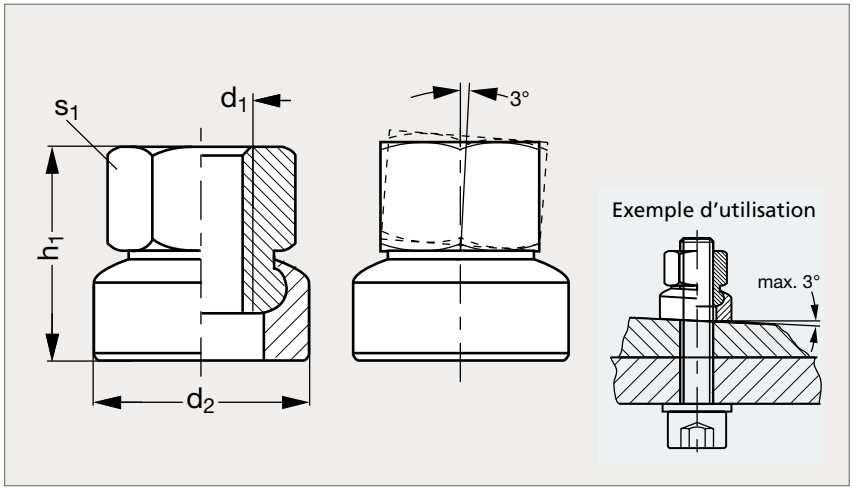



MATIÈRE

• Acier classe 10 bruni.

PRODUITS ASSOCIÉS



Goujon DIN 6379 23-60
Page 1304-1305



Rondelle plate DIN 6340 23-42
Page 1297



Tasseau DIN 508 23-02
Page 1276



Tasseau série longue 23-03
Page 1277

	d_1	d_2	h_1	s_1
23-260- 8	M 8	17	14	13
23-260-10	M10	21	17,5	16
23-260-12	M12	24	21,5	18
23-260-16	M16	30	28	24
23-260-20	M20	36	35	30
23-260-24	M24	44	42,5	36

Exemple de commande

Référence

23-260-8

Ecrou divisible à serrage rapide

23-28

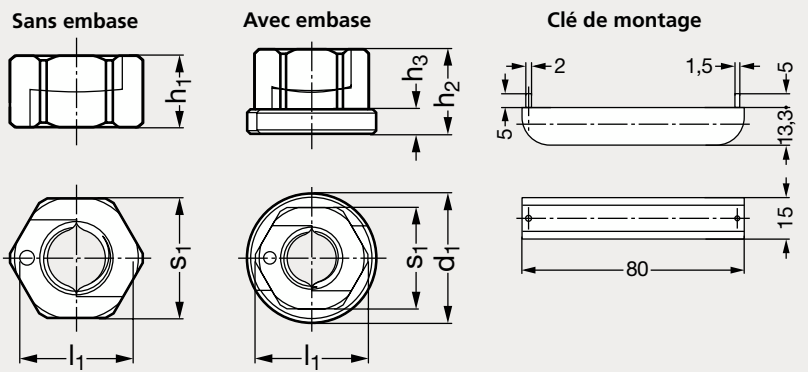



MATIÈRE

- Acier traité classe 10.

UTILISATION

- S'utilise pour un montage et un démontage rapide et facile sur des tiges filetées longues, endommagées ou déformées de 20° max.
- Les deux moitiés de l'écrou se divisent pour le montage mais sont imperdables.
- Après le positionnement de l'écrou au point de serrage souhaité, 1/4 à 1/2 tour suffit pour le blocage.
- Démontage très facile avec la clé adaptée. Référence de la clé à commander : 23-280-00.

Sans embase	Vis	d_1	h_1	h_2	h_3	l_1	s_1	Avec embase
23-281- 6	M 6	14	6	9	3	11	10	23-283- 6
23-281- 8	M 8	18	8	12	3,5	14	13	23-283- 8
23-281-10	M10	22	10	14	4	19	17	23-283-10
23-281-12	M12	25	12	16	4	21	19	23-283-12
23-281-16	M16	31	16	21	5	27	24	23-283-16
23-281-20	M20	37	20	26	6	33	30	23-283-20
23-281-24	M24	45	24	30	6	40	36	23-283-24

Exemple de commande — Référence **23-281-6**

Ecrou à serrage rapide

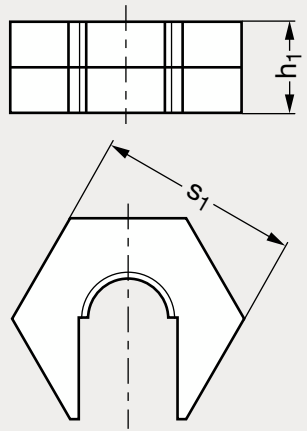

MONTAGE

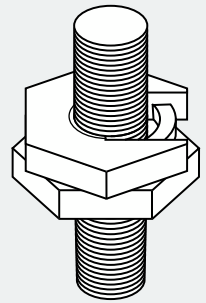



MATIÈRE

- Acier traité zingué, classe 6.

UTILISATION

- Montage et démontage facile et rapide à des endroits peu accessibles.

MONTAGE

- Positionner l'écrou sur la vis.
- Tourner la partie supérieure de l'écrou d'1/4 de tour dans le sens du serrage.
- Serrer par la partie inférieure de l'écrou.

PRODUIT ASSOCIÉ



Écrou divisible, serrrage rapide 23-28
Page 1290



Rondelle articulée acier 23-40
Page 1295

	Vis	h_1	s_1
23-270- 6	M 6	9	16
23-270- 8	M 8	10,5	19
23-270-10	M10	12,5	22
23-270-12	M12	15	27
23-270-16	M16	16	34
23-270-20	M20	22	41

Exemple de commande

Référence

23-270-6

Support à ressort pour bride

23-64

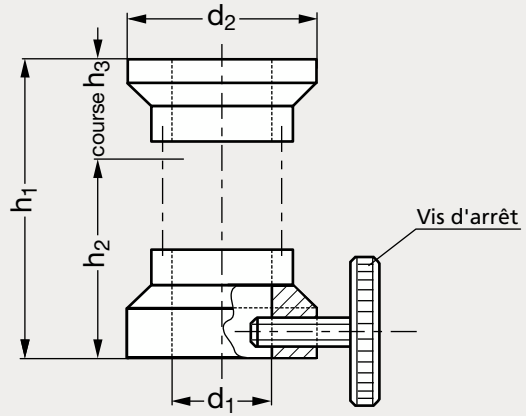



MATIÈRE

- Corps en acier bruni.
- Vis d'arrêt en laiton.

PRODUITS ASSOCIÉS

Goujon DIN 6379 23-60
Page 1304-1305

Boulon en T DIN 787 23-62
Page 1307



Écrou à embase 23-22
Page 1287

	d_1	d_2	h_1	h_2	h_3	Boulon en "T"	
23-640-10	10,5	22	30	22	8	M 8	M10
23-640-14	14,5	26	32	22	10	M12	M14
23-640-18	18,5	32	38	26	12	M16	M18
23-640-22	22,5	38	40	28	12	M20	M22
23-640-27	27,5	45	44	32	12	M24	M27

Exemple de commande — Référence **23-640-10**

Rondelle articulée

23-38

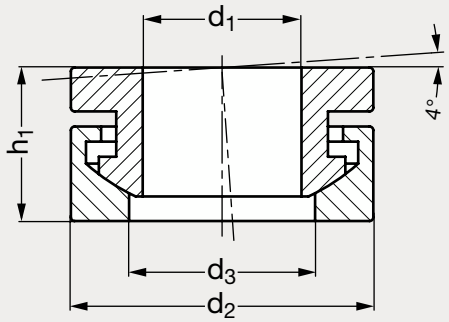



Acier



Inox

MATIÈRE

- Acier dureté HV 10 ou inox (AFNOR Z 8 CNF 18-09, Werk 1.4305, AISI 303).
- F_1 : capacité de charge admissible.

PRODUITS ASSOCIÉS



Rondelle articulée 23-39
Page 1294



Rondelle articulée acier
23-40
Page 1295



Rondelle articulée inox
23-41
Page 1296

Acier	Vis	d_1	d_2	d_3	h_1	F_1 (kN) acier	Inox
23-381- 6	M 6	6,4	13	7,4	7	9	23-385- 6
23-381- 8	M 8	8,4	17	9,7	8,5	17	23-385- 8
23-381-10	M10	10,5	21	12	10,5	26	23-385-10
23-381-12	M12	13	25	14,8	13	38	23-385-12
23-381-16	M16	17	32	19,7	17	73	23-385-16
23-381-20	M20	21	40	24,6	20,3	113	23-385-20

Exemple de commande — **Référence** **23-381-6**

Rondelle articulée

23-39

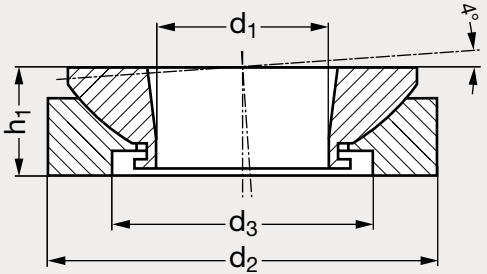

INOX



MATIÈRE

- Acier 42 CrMo 4 V zingué ou inox (AFNOR Z 8 CNF 18-09, Werk 1.4305, AISI 303).
- F_1 : capacité de charge admissible.

PRODUITS ASSOCIÉS



Rondelle articulée 23-38
Page 1293



Rondelle articulée acier 23-40
Page 1295



Rondelle articulée inox 23-41
Page 1296



Écrou articulé 23-26
Page 1289

Acier	Vis	d_1	d_2	d_3	h_1	F_1 (kN) Acier	F_1 (kN) Inox	Inox
23-391- 8	M 8	8,5	25	15	8	40	27,1	23-395- 8
23-391-10	M10	13	32	20	10	65	43,4	23-395-10
23-391-16	M16	20	45	30	12,5	120	84	23-395-16
23-391-24	M24	29	58	38	16	210	148	23-395-24
23-391-30	M30	36	70	48	20	330	225	23-395-30
23-391-36	M36	44	80	61	20	495	323	23-395-36
23-391-48	M48	58	105	78	25	920	546	23-395-48

Exemple de commande — Référence **23-391-8**

Rondelles articulées acier

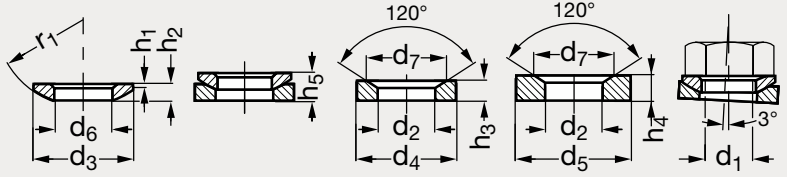

Forme C | Forme D | Forme G



MATIÈRE

• Acier tourné, traité sur 0,2 mm minimum.

PRODUITS ASSOCIÉS



Écrou articulé 23-26
Page 1289



Rondelle articulée inox 23-41
Page 1296



Rondelle articulée 23-38
Page 1293



Rondelle articulée 23-39
Page 1294

CONVEXE														CONCAVE	
Forme C	d_1	d_2 H12	d_3	d_4	d_5	d_6 H12	d_7	h_1	h_2	h_3	h_4	h_5	r_1	Forme D	Forme G
23-401- 6	M 6	7,1	12	12	17	6,4	11	0,7	2,3	2,8	4	4,2	9	23-405- 6	23-406- 6
23-401- 8	M 8	9,6	17	17	24	8,4	14,5	0,6	3,2	3,5	5	5,6	12	23-405- 8	23-406- 8
23-401-10	M10	12	21	21	30	10,5	18,5	0,8	4	4,2	5	6,5	15	23-405-10	23-406-10
23-401-12	M12	14,2	24	24	36	13	20	1,1	4,6	5	6	8	17	23-405-12	23-406-12
23-401-14	M14	16,5	28	28		15	24,8	1,2	5	5,6		8,5	22	23-405-14	
23-401-16	M16	19	30	30	44	17	26	1,3	5,3	6,2	7	9,6	22	23-405-16	23-406-16
23-401-20	M20	23,2	36	36	50	21	31	2	6,3	7,5	8	11,7	27	23-405-20	23-406-20
23-401-24	M24	28	44	44	60	25	37	2,4	8,2	9,5	10	15,2	32	23-405-24	23-406-24
23-401-30	M30	35	56	56	68	31	49	3,6	11,2	12	12	19,2	41	23-405-30	23-406-30
23-401-36	M36	42	68	68		37	60	4,6	14	15		23,5	50	23-405-36	
23-401-42	M42	49	78	78		43	70	6,5	17	18		29	58	23-405-42	
23-401-48	M48	56	92	92		50	82	8	21	22		35,5	67	23-405-48	

Exemple de commande — Référence **23-401-6**

Rondelles articulées inox 303 ou 316 L

23-41

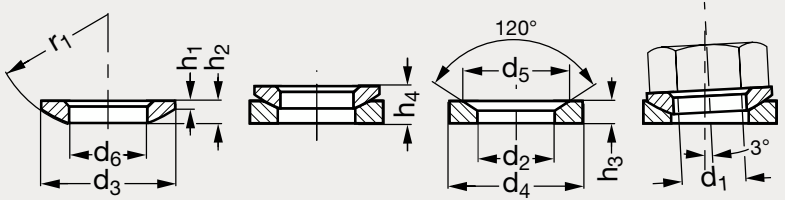

Forme C Forme D



MATIÈRE

- Inox (AFNOR Z 8 CNF 18-09, Werk 1.4305, AISI 303) ou inox (AFNOR Z 2 CND 17-12, Werk 1.4404, AISI 316 L), sablé mat.

INOX 303													INOX 316 L	
Convexe Forme C	Concave Forme D	d_1	$d_{2\ H12}$	d_3	d_4	d_5	$d_{6\ H12}$	h_1	h_2	h_3	h_4	r_1	Convexe Forme C	Concave Forme D
23-411- 6	23-415- 6	M 6	7,1	12	12	11	6,4	0,7	2,3	2,8	4,2	9	23-412- 6	23-417- 6
23-411- 8	23-415- 8	M 8	9,6	17	17	14,5	8,4	0,6	3,2	3,5	5,6	12	23-412- 8	23-417- 8
23-411-10	23-415-10	M10	12	21	21	18,5	10,5	0,8	4	4,2	6,5	15	23-412-10	23-417-10
23-411-12	23-415-12	M12	14,2	24	24	20	13	1,1	4,6	5	8	17	23-412-12	23-417-12
23-411-16	23-415-16	M16	19	30	30	26	17	1,3	5,3	6,2	9,6	22	23-412-16	23-417-16
23-411-20	23-415-20	M20	23,2	36	36	31	21	2	6,3	7,5	11,7	27	23-412-20	23-417-20
23-411-24	23-415-24	M24	28	44	44	37	25	2,4	8,2	9,5	15,2	32	23-412-24	23-417-24
23-411-30	23-415-30	M30	35	56	56	49	31	3,6	11,2	12	19,2	41	23-412-30	23-417-30
23-411-36	23-415-36	M36	42	68	68	60	37	4,6	14	15	23,5	50		
23-411-42	23-415-42	M42	49	78	78	70	43	6,5	17	18	29	58		
23-411-48	23-415-48	M48	56	92	92	82	50	8	21	22	35,5	67		

Exemple de commande — Référence **23-411-6**

Rondelle plate

23-42

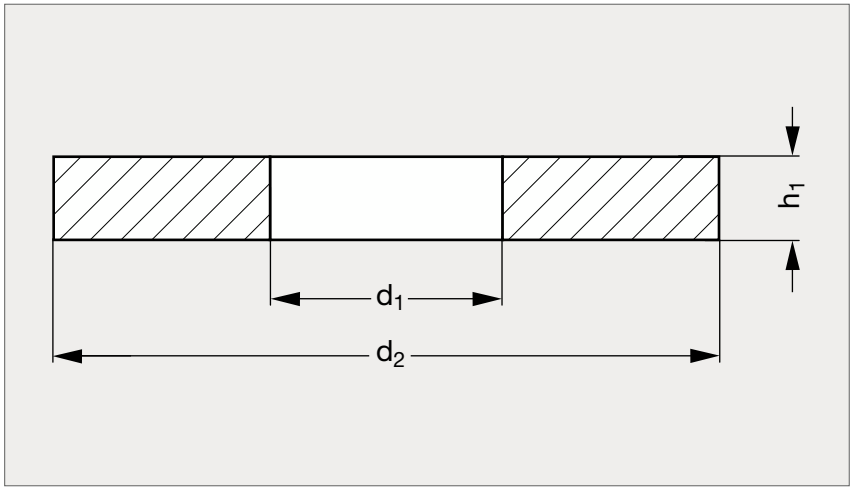



MATIÈRE

- Acier traité.

PRODUITS ASSOCIÉS



Écrou à embase 23-22
Page 1287



Rondelle de précision 23-43
Page 1298



Rondelle plate inox 23-47
Page 1301



Rondelle à palier 23-45
Page 1300

	vis	d_1	d_2	h_1
23-420- 6	M 6	6,4	17	3
23-420- 8	M 8	8,4	23	4
23-420-10	M10	10,5	28	4
23-420-12	M12	13	35	5
23-420-14	M14	15	40	5
23-420-16	M16	17	45	6
23-420-18	M18	19	45	6
23-420-20	M20	21	50	6

	vis	d_1	d_2	h_1
23-420-22	M22	23	50	8
23-420-24	M24	25	60	8
23-420-27	M27	28	68	10
23-420-30	M30	31	68	10
23-420-36	M36	38	80	12
23-420-42	M42	44	100	15
23-420-48	M48	50	110	17

Exemple de commande

Référence

23-420-6

Rondelle plate de précision

23-43

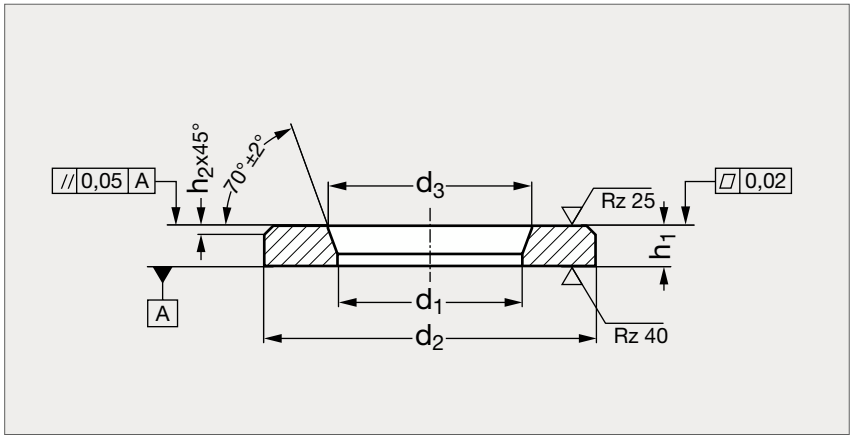



MATIÈRE

- Acier 42 CrMoS 4 V traité, bruni ou Geomet® 500.
- Résistance : 1220 à 1400 N/mm².

Bruni	Vis	d_1 H13	d_2 h13	d_3 H13	h_1 ±0,2	h_2 ±0,2	Geomet®
23-431- 6	M 6	6,3	12	7	2,5	0,6	23-433- 6
23-431- 6	M 6	6,3	17	7	3	1	23-433- 6
23-431- 8	M 8	8,4	16	9,5	2,5	0,75	23-433- 8
23-431- 8	M 8	8,4	21	9,5	4	1,5	23-433- 8
23-431-10	M10	10,4	20	11,5	3	0,75	23-433-10
23-431-10	M10	10,4	25	11,5	4	1,5	23-433-10
23-431-12	M12	12,5	24	14	3,5	1	23-433-12
23-431-12	M12	12,5	30	14	6	2	23-433-12
23-431-14	M14	14,5	28	16	3,5	1	23-433-14
23-431-14	M14	14,5	36	16	6	2	23-433-14
23-431-16	M16	16,5	30	18	4	1	23-433-16
23-431-16	M16	16,5	40	18	6	2	23-433-16
23-431-18	M18	18,5	34	21	5	1,5	23-433-18

Bruni	Vis	d_1 H13	d_2 h13	d_3 H13	h_1 ±0,2	h_2 ±0,2	Geomet®
23-431-18	M18	18,5	44	21	8	2,5	23-433-18
23-431-20	M20	20,5	37	23	5	1,5	23-433-20
23-431-20	M20	20,5	44	23	8	2,5	23-433-20
23-431-22	M22	22,5	40	25	5	1,5	23-433-22
23-431-22	M22	22,5	50	25	8	2,5	23-433-22
23-431-24	M24	24,5	44	27	5	1,5	23-433-24
23-431-24	M24	24,5	50	27	10	3,5	23-433-24
23-431-27	M27	28	50	31	6	1,5	23-433-27
23-431-27	M27	28	60	31	10	3,5	23-433-27
23-431-30	M30	31	56	34	6	1,5	23-433-30
23-431-30	M30	31	68	34	10	3,5	23-433-30
23-431-36	M36	37	66	40	7	2	23-433-36

Exemple de commande — **Référence - d_2** : **23-431-6-12**

Rondelles autobloquantes

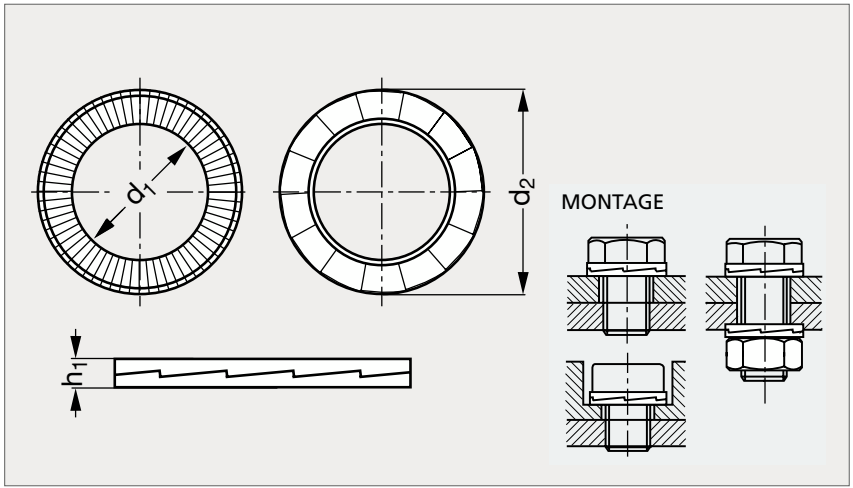



MATIÈRE

- Acier revêtu de zinc lamellaire DeltaProtekt, trempé à cœur, dureté > 465 HV1 ou inox (Z 6 CND 17-11) dureté HV 350 (HRC 36).
- Résistance minimum à 600 heures au brouillard salin pour le modèle acier.

UTILISATION

- Les rondelles utilisent la tension pour sécuriser les assemblages vissés dans les situations les plus critiques.
- Résiste aux desserrages intempestifs dûs aux vibrations et aux sollicitations dynamiques.
- Se référer à notre site internet pour consulter l'ensemble des informations.

Acier	d_1 $^{\pm 0,1}$	d_2 $^{\pm 0,1}$	h_1 $^{\pm 0,25}$ acier	h_1 $^{\pm 0,25}$ inox	Couple (Nm)	Inox
23-440- 3	3,2	7	1,8	2,2	1,5	23-445- 3
23-440- 4	4,3	9	1,8	2,2	3,5	23-445- 4
23-440- 5	5,2	9	1,8	2,2	7,2	23-445- 5
23-440- 6	6,5	10,8	1,8	2,2	12	23-445- 6
23-440- 8	8,2	13,5	2,5	2,2	30	23-445- 8
23-440-10	10,3	16,6	2,5	2,2	59	23-445-10
23-440-12	13	19,5	2,5	2,2	103	23-445-12
23-440-14	14,5	23	3,4	3,2	160	23-445-14
23-440-16	17	25,4	3,4	3,2	250	23-445-16
23-440-18	19,5	29	3,4	3,2	350	23-445-18

Acier	d_1 $^{\pm 0,1}$	d_2 $^{\pm 0,1}$	h_1 $^{\pm 0,25}$ acier	h_1 $^{\pm 0,25}$ inox	Couple (Nm)	Inox
23-440-20	21	30,7	3,4	3,2	490	23-445-20
23-440-22	22,9	34,5	3,4	3,2	660	23-445-22
23-440-24	25,1	39	3,4	3,2	850	23-445-24
23-440-27	28,5	42	4,6	3,2	1220	23-445-27
23-440-30	30,5	47	4,6	3,2	1660	23-445-30
23-440-33	33,5	48,5	4,6		2200	
23-440-36	36,6	58,5	4,6		2900	
23-440-39	39,5	58,5	4,6		3800	
23-440-42	42,5	58,5	4,6		3900	

Exemple de commande

Référence

23-440-3

Rondelle à palier anti-friction

23-45

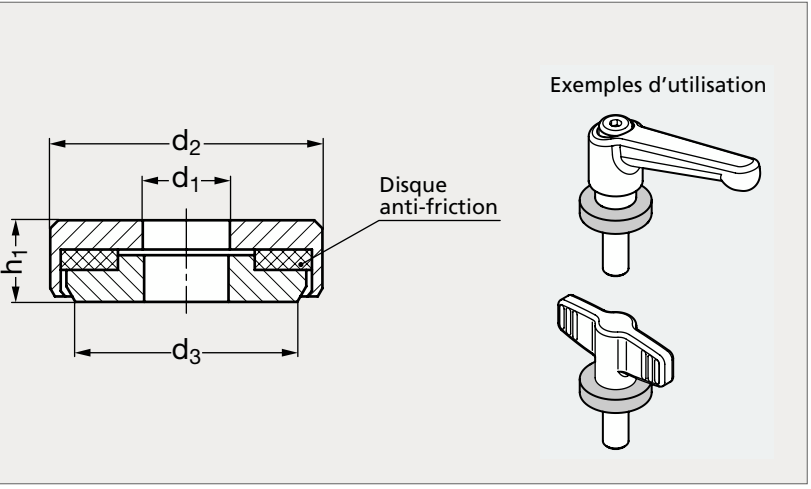



Acier



Inox

MATIÈRE

- Acier bruni ou inox (AFNOR Z 8 CNF 18-09, Werk 1.4305, AISI 303).
- Disque anti-friction en technopolymère renforcé de fibre de verre.

UTILISATION

- S'utilise avec des éléments de bridage et de serrage.
- Permet d'appliquer une force de serrage deux fois plus élevée en préservant la surface de contact de la pièce à brider.

PRODUITS ASSOCIÉS



Écrou à embase 23-22
Page 1287



Rondelle plate DIN 6340
23-42
Page 1297



Rondelle de précision
23-43
Page 1298



Rondelle autobloquantes
23-44
Page 1299

Acier	d_1	d_2	d_3	h_1	Inox
23-451- 6	6	20	16	6	23-455- 6
23-451- 8	8	26	22	7	23-455- 8
23-451-10	10	28	24	8	23-455-10
23-451-12	12	32	28	9	23-455-12

Exemple de commande — Référence **23-451-6**

Rondelle plate inox

23-47

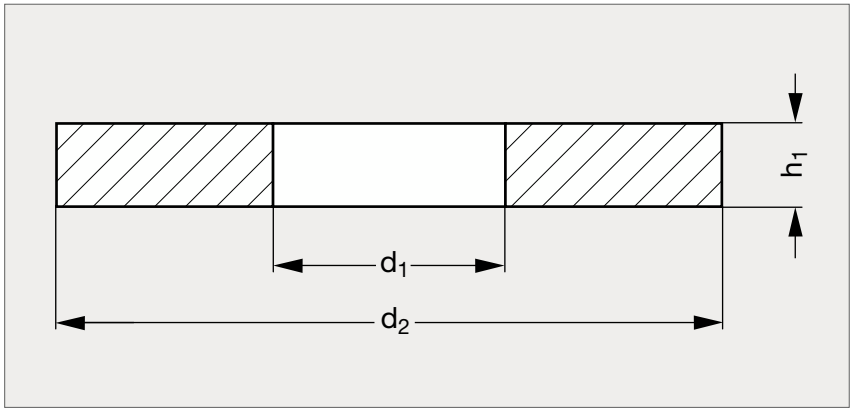

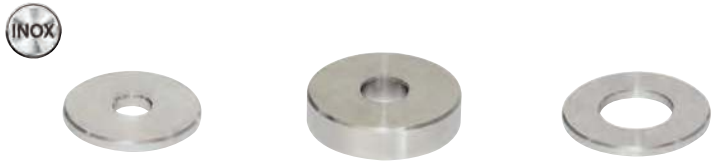

MATIÈRE

• Inox (AFNOR Z 6 CN 18-09, Werk 1.4301, AISI 304).

PRODUITS ASSOCIÉS



Écrou hexagonal 31-151
Page 1341



Rondelle plate DIN 6340
23-42
Page 1297



Rondelle de précision
23-43
Page 1298



Rondelle à palier 23-45
Page 1300

	d_1	d_2	h_1		
23-470- 4	4	8	1	2	
23-470- 4	4	12	1	2	3
23-470- 5	5	10	1	2	3
23-470- 5	5	15	2	3	
23-470- 6	6	12	1	2	3
23-470- 6	6	20	2	3	5
23-470- 8	8	16	2	3	5
23-470- 8	8	25	2	3	5
23-470-10	10	20	2	3	5
23-470-10	10	30	3	5	
23-470-12	12	20	2	3	5
23-470-12	12	30	3	5	
23-470-16	16	20	2	3	5
23-470-16	16	30	3	5	

Exemple de commande

Référence - d_2 - h_1

23-470-4-8-1

Rondelle ressort

23-46

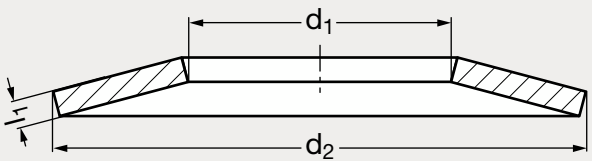



MATIÈRE

- Acier à ressort brut.

PRODUITS ASSOCIÉS



Écrou haut DIN 6330B
23-20
Page 1286



Rondelle plate DIN 6340
23-42
Page 1297



Rondelle de précision
23-43
Page 1298



Rondelle plate inox
23-47
Page 1301

Rondelle ressort

23-46

	d_1	d_2	l_1
23-460- 3	3,2	8	0,3
23-460- 3	3,2	8	0,4
23-460- 3	3,2	8	0,5
23-460- 4	4,2	10	0,4
23-460- 4	4,2	10	0,5
23-460- 4	4,2	10	0,6
23-460- 4	4,2	12	0,4
23-460- 4	4,2	12	0,5
23-460- 4	4,2	12	0,6
23-460- 5	5,2	10	0,25
23-460- 5	5,2	10	0,4
23-460- 5	5,2	10	0,5
23-460- 5	5,2	12	0,5
23-460- 5	5,2	12	0,6
23-460- 6	6,2	12	0,5
23-460- 6	6,2	12	0,6
23-460- 6	6,2	12,5	0,5
23-460- 6	6,2	12,5	0,7
23-460- 6	6,2	15	0,5
23-460- 6	6,2	15	0,6
23-460- 6	6,2	15	0,7
23-460- 6	6,2	18	0,6
23-460- 6	6,2	18	0,7
23-460- 6	6,2	18	0,8
23-460- 7	7,2	14	0,35
23-460- 7	7,2	14	0,5
23-460- 7	7,2	14	0,8

	d_1	d_2	l_1
23-460- 8	8,2	15	0,7
23-460- 8	8,2	15	0,8
23-460- 8	8,2	16	0,4
23-460- 8	8,2	16	0,6
23-460- 8	8,2	16	0,9
23-460- 8	8,2	18	0,7
23-460- 8	8,2	18	0,8
23-460- 8	8,2	18	1
23-460- 8	8,2	20	0,7
23-460- 8	8,2	20	0,8
23-460- 8	8,2	20	0,9
23-460- 8	8,2	20	1
23-460- 8	8,2	23	0,7
23-460- 8	8,2	23	0,8
23-460- 8	8,2	23	0,9
23-460- 9	9,2	18	0,45
23-460- 9	9,2	18	0,7
23-460- 9	9,2	18	1
23-460-10	10,2	20	0,5
23-460-10	10,2	20	0,8
23-460-10	10,2	20	0,9
23-460-10	10,2	20	1
23-460-10	10,2	20	1,1
23-460-10	10,2	23	0,9
23-460-10	10,2	23	1
23-460-10	10,2	28	0,8
23-460-10	10,2	28	1

	d_1	d_2	l_1
23-460-10	10,2	28	1,5
23-460-12	12,2	23	1
23-460-12	12,2	23	1,25
23-460-12	12,2	23	1,5
23-460-12	12,2	25	0,7
23-460-12	12,2	25	0,9
23-460-12	12,2	25	1,5
23-460-12	12,2	28	1
23-460-12	12,2	28	1,25
23-460-12	12,2	28	1,5
23-460-14	14,2	28	0,8
23-460-14	14,2	28	1
23-460-14	14,2	28	1,25
23-460-14	14,2	28	1,5
23-460-16	16,3	31,5	0,8
23-460-16	16,3	31,5	1,25
23-460-16	16,3	31,5	1,5
23-460-16	16,3	31,5	1,75
23-460-16	16,3	31,5	2
23-460-16	16,3	34	1,5
23-460-16	16,3	34	2
23-460-16	16,3	40	1,5
23-460-16	16,3	40	1,75
23-460-16	16,3	40	2
23-460-18	18,3	35,5	0,9
23-460-18	18,3	35,5	1,25
23-460-18	18,3	35,5	2

	d_1	d_2	l_1
23-460-20	20,4	40	1
23-460-20	20,4	40	1,5
23-460-20	20,4	40	2
23-460-20	20,4	40	2,25
23-460-20	20,4	40	2,5
23-460-20	20,4	50	2
23-460-20	20,4	50	2,5
23-460-22	22,4	45	1,25
23-460-22	22,4	45	1,75
23-460-22	22,4	45	2,5
23-460-25	25,4	50	1,25
23-460-25	25,4	50	1,5
23-460-25	25,4	50	2
23-460-25	25,4	50	2,5
23-460-25	25,4	50	3
23-460-28	28,5	56	2
23-460-28	28,5	56	2,5
23-460-28	28,5	56	3
23-460-31	31	63	2,5
23-460-31	31	63	3
23-460-31	31	63	3,5
23-460-35	35,5	70	3
23-460-35	35,5	70	3,5
23-460-35	35,5	70	4
23-460-40	40,5	70	4
23-460-40	40,5	70	5

Exemple de commande

Référence - d_2 - l_1

23-460-3-8-0,3

Goujon

23-60

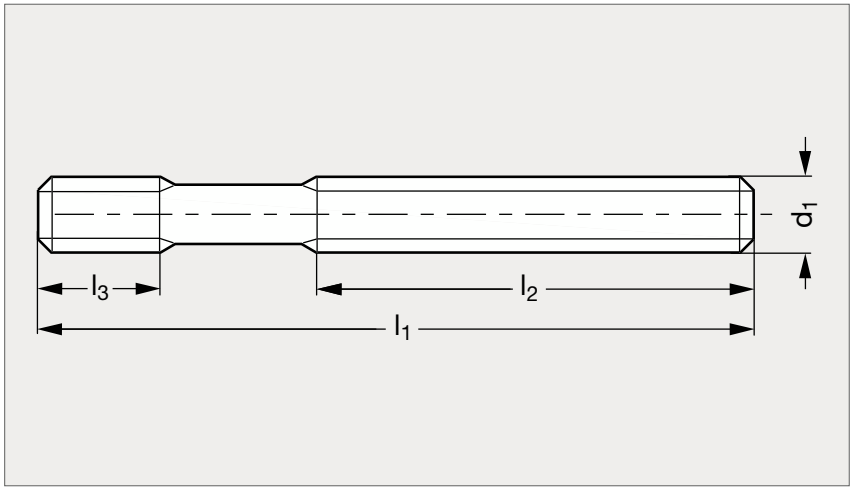



MATIÈRE

- Acier traité.
- Classe 10.9 de M 6 à M12.
- Classe 8.8 de M14 à M42.
- Filet roulé.

PRODUITS ASSOCIÉS



Écrou à embase 23-22
Page 1287



Tasseau DIN 508 23-02
Page 1276



Support à ressort 23-64
Page 1292



Rondelle plate DIN 6340
23-42
Page 1297

Goujon

23-60

	d_1	l_1	l_2	l_3
23-600- 6	M 6	32	16	9
23-600- 6	M 6	40	20	9
23-600- 6	M 6	50	30	9
23-600- 6	M 6	63	40	9
23-600- 6	M 6	80	50	9
23-600- 8	M 8	40	20	11
23-600- 8	M 8	63	40	11
23-600- 8	M 8	80	50	11
23-600- 8	M 8	100	63	11
23-600- 8	M 8	125	75	11
23-600- 8	M 8	160	100	11
23-600-10	M10	50	25	13
23-600-10	M10	80	50	13
23-600-10	M10	100	75	13
23-600-10	M10	125	75	13
23-600-10	M10	160	100	13
23-600-10	M10	200	125	13
23-600-12	M12	50	25	15
23-600-12	M12	63	32	15
23-600-12	M12	80	50	15
23-600-12	M12	100	63	15
23-600-12	M12	125	75	15
23-600-12	M12	160	100	15
23-600-12	M12	200	125	15
23-600-14	M14	63	32	17
23-600-14	M14	100	63	17
23-600-14	M14	160	100	17
23-600-14	M14	200	125	17
23-600-14	M14	250	160	17
23-600-16	M16	63	32	19

	d_1	l_1	l_2	l_3
23-600-16	M16	80	50	19
23-600-16	M16	100	63	19
23-600-16	M16	125	75	19
23-600-16	M16	160	100	19
23-600-16	M16	200	125	19
23-600-16	M16	250	160	19
23-600-16	M16	315	180	19
23-600-16	M16	500	315	19
23-600-18	M18	80	50	23
23-600-18	M18	125	75	23
23-600-18	M18	160	100	23
23-600-18	M18	200	125	23
23-600-18	M18	250	150	23
23-600-18	M18	315	180	23
23-600-20	M20	80	32	27
23-600-20	M20	125	70	27
23-600-20	M20	160	100	27
23-600-20	M20	200	125	27
23-600-20	M20	250	160	27
23-600-20	M20	315	200	27
23-600-20	M20	400	250	27
23-600-20	M20	500	315	27
23-600-22	M22	100	45	31
23-600-22	M22	160	100	31
23-600-22	M22	200	125	31
23-600-22	M22	250	160	31
23-600-22	M22	315	180	31
23-600-22	M22	400	250	31
23-600-24	M24	100	45	35
23-600-24	M24	125	70	35

	d_1	l_1	l_2	l_3
23-600-24	M24	160	100	35
23-600-24	M24	200	125	35
23-600-24	M24	250	160	35
23-600-24	M24	315	200	35
23-600-24	M24	400	250	35
23-600-24	M24	500	315	35
23-600-24	M24	630	315	35
23-600-27	M27	125	56	39
23-600-27	M27	200	125	39
23-600-27	M27	315	200	39
23-600-27	M27	400	250	39
23-600-27	M27	500	315	39
23-600-30	M30	125	56	43
23-600-30	M30	200	125	43
23-600-30	M30	315	200	43
23-600-30	M30	500	315	43
23-600-30	M30	700	400	43
23-600-30	M30	1000	400	43
23-600-36	M36	160	80	51
23-600-36	M36	200	125	51
23-600-36	M36	250	160	51
23-600-36	M36	315	200	51
23-600-36	M36	400	250	51
23-600-36	M36	500	315	51
23-600-36	M36	700	400	51
23-600-42	M42	315	200	59
23-600-42	M42	400	250	59
23-600-42	M42	500	315	59

Exemple de commande

Référence - l_1

23-600-6-32

Goujon classe 12.9, avec ou sans six pans creux

23-60

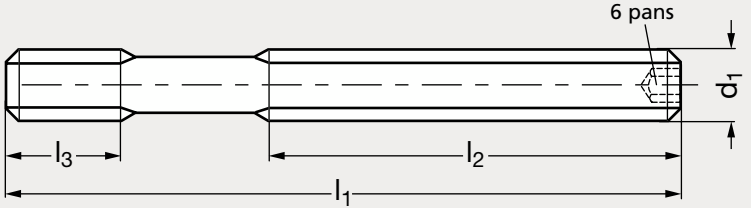



Avec 6 pans creux



Sans 6 pans creux

MATIÈRE

• Acier traité classe 12.9. Filet roulé.

** Références en acier classe 10.9*

PRODUITS ASSOCIÉS



Écrou à embase 23-22
Page 1287



Tasseau DIN 508 23-02
Page 1276



Support à ressort 23-64
Page 1292



Rondelle plate DIN 6340 23-42
Page 1297

Sans 6 pans creux	d_1	l_1	l_2	l_3	l_4	6 pans	Avec 6 pans creux
23-605-12	M12	80	50	15			
23-605-12	M12	100	63	15	4	4	23-607-12*
23-605-12	M12	125	75	15	4	4	23-607-12*
23-605-12	M12	160	100	15	4	4	23-607-12*
23-605-16	M16	80	50	19			
23-605-16	M16	100	63	19			
23-605-16	M16	125	75	19	4	4	23-607-16
23-605-16	M16	160	100	19	4	4	23-607-16
23-605-16	M16	200	122	19	4	4	23-607-16
23-605-16	M16	250	160	19			
23-605-20	M20	125	70	27			

Sans 6 pans creux	d_1	l_1	l_2	l_3	l_4	6 pans	Avec 6 pans creux
23-605-20	M20	160	100	27	5	5	23-607-20
23-605-20	M20	200	122	27	5	5	23-607-20
23-605-20	M20	250	160	27	5	5	23-607-20
23-605-20	M20	315	200	27			
23-605-20	M20	500	315	27			
23-605-24	M24	160	100	35			
23-605-24	M24	200	122	35	5	5	23-607-24
23-605-24	M24	250	160	35	5	5	23-607-24
23-605-24	M24	315	200	35			
23-605-24	M24	400	250	35			
23-605-24	M24	500	315	35			

Exemple de commande

Référence - l_1

23-605-12-80

Boulon en T série mince

23-62

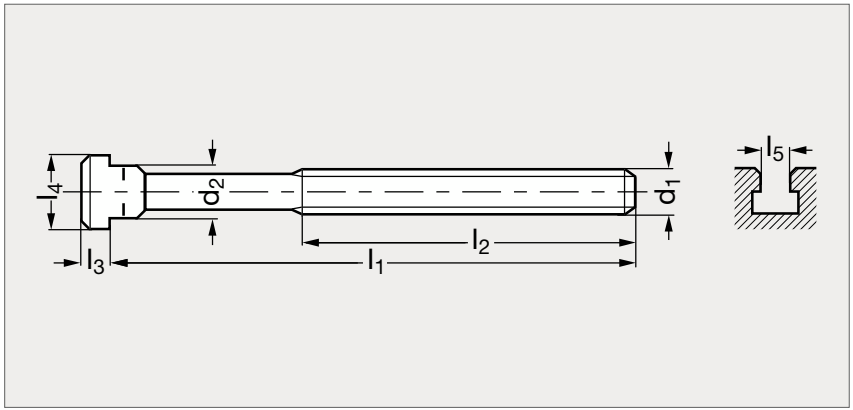



MATIÈRE

- Acier traité.
- Classe 10.9 de M6 à M12. Classe 8.8 de M14 à M42.
- Tête fraisée, filet roulé.

SUR DEMANDE

- Filetage M30, M36 et M42 avec les même longueur l_1.

	d_1	d_2	l_5	l_1	l_2	l_3	l_4
23-620- 6	M 6	5,7	6	25	15	4	10
23-620- 6	M 6	5,7	6	40	28	4	10
23-620- 6	M 6	5,7	6	63	40	4	10
23-620- 8	M 8	7,7	8	32	22	6	13
23-620- 8	M 8	7,7	8	50	35	6	13
23-620- 8	M 8	7,7	8	80	50	6	13
23-620-10	M10	9,7	10	40	30	6	15
23-620-10	M10	9,7	10	63	45	6	15
23-620-10	M10	9,7	10	100	60	6	15
23-620-12	M12	11,7	12	50	35	7	18
23-620-12	M12	11,7	12	63	40	7	18
23-620-12	M12	11,7	12	80	55	7	18
23-620-12	M12	11,7	12	125	75	7	18
23-620-12	M12	11,7	12	200	120	7	18

	d_1	d_2	l_5	l_1	l_2	l_3	l_4
23-620-14	M14	15,7	16	63	45	9	25
23-620-14	M14	15,7	16	100	65	9	25
23-620-14	M14	15,7	16	160	100	9	25
23-620-14	M14	15,7	16	250	150	9	25
23-620-16	M16	15,7	16	63	45	9	25
23-620-16	M16	15,7	16	80	55	9	25
23-620-16	M16	15,7	16	100	65	9	25
23-620-16	M16	15,7	16	160	100	9	25
23-620-16	M16	15,7	16	200	125	9	25
23-620-16	M16	15,7	16	250	150	9	25
23-620-20	M20	19,7	20	80	55	12	32
23-620-20	M20	19,7	20	100	65	12	32
23-620-20	M20	19,7	20	125	85	12	32
23-620-20	M20	19,7	20	160	110	12	32

	d_1	d_2	l_5	l_1	l_2	l_3	l_4
23-620-20	M20	19,7	20	200	125	12	32
23-620-20	M20	19,7	20	250	150	12	32
23-620-20	M20	19,7	20	315	190	12	32
23-620-24	M24	23,7	24	100	70	16	40
23-620-24	M24	23,7	24	125	85	16	40
23-620-24	M24	23,7	24	160	110	16	40
23-620-24	M24	23,7	24	200	125	16	40
23-620-24	M24	23,7	24	250	150	16	40
23-620-24	M24	23,7	24	315	190	16	40
23-620-24	M24	23,7	24	400	240	16	40
23-620-27	M27	31,6	32	160	100	20	50
23-620-27	M27	31,6	32	200	135	20	50
23-620-27	M27	31,6	32	315	200	20	50

Exemple de commande

Référence - l_1

23-620-6-25

Boulon en T série large

23-62

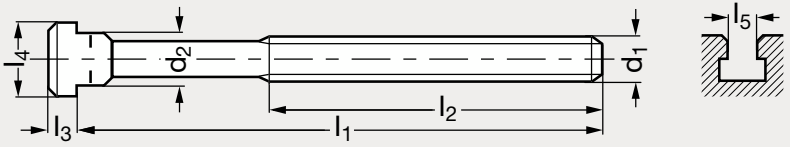



MATIÈRE

- Acier traité.
- Classe 10.9 de M 6 à M12.
- Classe 8.8 de M14 à M42.
- Tête fraisée, filet roulé.

PRODUITS ASSOCIÉS



Écrou à embase 23-22
Page 1287



Support à ressort 23-64
Page 1292



Rondelle plate DIN 6340
23-42
Page 1297



Bride à fourche 21-08
Page 1445

	d_1	d_2	l_1	l_2	l_3	l_4	l_5
23-625-12	M12	13,7	50	35	8	22	14
23-625-12	M12	13,7	63	45	8	22	14
23-625-12	M12	13,7	80	55	8	22	14
23-625-12	M12	13,7	125	75	8	22	14
23-625-12	M12	13,7	200	120	8	22	14
23-625-16	M16	17,7	63	45	10	28	18
23-625-16	M16	17,7	80	55	10	28	18
23-625-16	M16	17,7	100	65	10	28	18
23-625-16	M16	17,7	160	100	10	28	18

	d_1	d_2	l_1	l_2	l_3	l_4	l_5
23-625-16	M16	17,7	200	125	10	28	18
23-625-16	M16	17,7	250	150	10	28	18
23-625-20	M20	21,7	80	55	14	35	22
23-625-20	M20	21,7	100	65	14	35	22
23-625-20	M20	21,7	125	85	14	35	22
23-625-20	M20	21,7	160	110	14	35	22
23-625-20	M20	21,7	200	125	14	35	22
23-625-20	M20	21,7	250	150	14	35	22

	d_1	d_2	l_1	l_2	l_3	l_4	l_5
23-625-20	M20	21,7	315	190	14	35	22
23-625-24	M24	27,7	100	70	18	44	28
23-625-24	M24	27,7	125	85	18	44	28
23-625-24	M24	27,7	160	110	18	44	28
23-625-24	M24	27,7	200	125	18	44	28
23-625-24	M24	27,7	250	150	18	44	28
23-625-24	M24	27,7	315	190	18	44	28
23-625-24	M24	27,7	400	240	18	44	28

Exemple de commande

Référence - l_1

23-625-12-50

Boulon en T classe 12.9, série mince

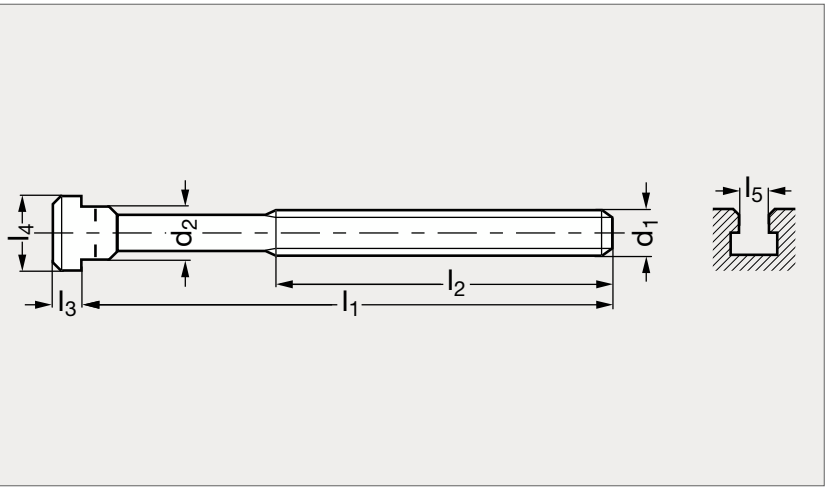



MATIÈRE

- Acier traité classe 12.9.
- Tête forgée et fraisée.
- Filet roulé.

PRODUITS ASSOCIÉS



Écrou à embase 23-22
Page 1287



Support à ressort 23-64
Page 1292



Rondelle plate DIN 6340
23-42
Page 1297



Bride à fourche DIN 6315
21-06
Page 1443

	d_1	l_1	l_2	l_3	l_4	l_5
23-630-10	M10	40	30	6	15	10
23-630-10	M10	50	35	6	15	10
23-630-10	M10	80	50	6	15	10
23-630-10	M10	100	60	6	15	10
23-630-12	M12	50	35	7	18	12
23-630-12	M12	63	40	7	18	12
23-630-12	M12	80	55	7	18	12
23-630-12	M12	100	65	7	18	12
23-630-12	M12	125	75	7	18	12
23-630-12	M12	160	100	7	18	12

	d_1	l_1	l_2	l_3	l_4	l_5
23-630-12	M12	200	120	7	18	12
23-630-16	M16	63	45	9	25	16
23-630-16	M16	80	55	9	25	16
23-630-16	M16	100	65	9	25	16
23-630-16	M16	125	85	9	25	16
23-630-16	M16	160	100	9	25	16
23-630-16	M16	200	125	9	25	16
23-630-16	M16	250	150	9	25	16
23-630-20	M20	80	55	12	32	20
23-630-20	M20	125	85	12	32	20

	d_1	l_1	l_2	l_3	l_4	l_5
23-630-20	M20	160	110	12	32	20
23-630-20	M20	200	125	12	32	20
23-630-20	M20	250	150	12	32	20
23-630-20	M20	315	190	12	32	20
23-630-24	M24	100	70	16	40	24
23-630-24	M24	160	110	16	40	24
23-630-24	M24	200	125	16	40	24
23-630-24	M24	250	150	16	40	24
23-630-24	M24	400	240	16	40	24

Exemple de commande

Référence - l_1

23-630-10-40

Boulon en T classe 12.9, série large

23-63

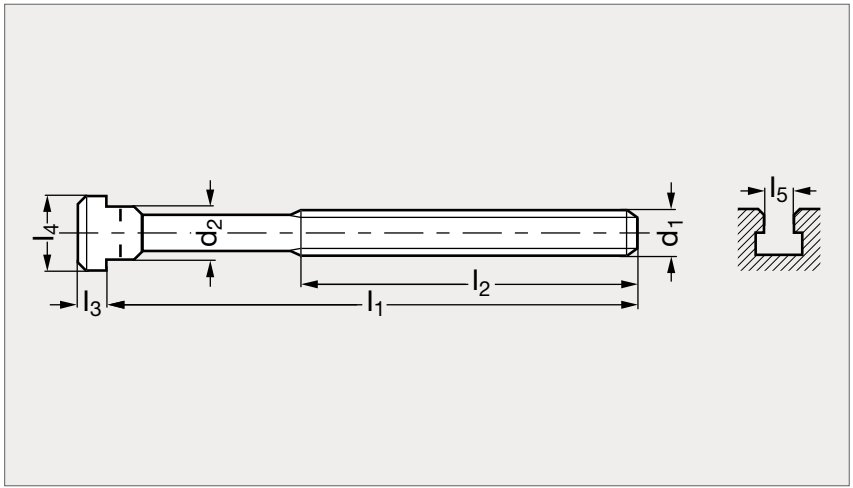



MATIÈRE

- Acier traité classe 12.9.
- Tête forgée et fraisée.
- Filet roulé.

PRODUITS ASSOCIÉS



Écrou à embase 23-22
Page 1287



Support à ressort 23-64
Page 1292



Rondelle plate DIN 6340 23-42
Page 1297



Bride avec tourbillon 21-02
Page 1444

	d_1	l_1	l_2	l_3	l_4	l_5
23-635-12	M12	50	35	8	22	14
23-635-12	M12	63	45	8	22	14
23-635-12	M12	80	55	8	22	14
23-635-12	M12	100	65	8	22	14
23-635-12	M12	125	75	8	22	14
23-635-12	M12	160	100	8	22	14
23-635-12	M12	200	120	8	22	14
23-635-16	M16	63	45	10	28	18
23-635-16	M16	80	55	10	28	18
23-635-16	M16	100	65	10	28	18

	d_1	l_1	l_2	l_3	l_4	l_5
23-635-16	M16	125	85	10	28	18
23-635-16	M16	160	100	10	28	18
23-635-16	M16	200	125	10	28	18
23-635-16	M16	250	150	10	28	18
23-635-20	M20	80	55	14	35	22
23-635-20	M20	125	85	14	35	22
23-635-20	M20	160	110	14	35	22
23-635-20	M20	200	125	14	35	22
23-635-20	M20	250	150	14	35	22
23-635-20	M20	315	190	14	35	22

	d_1	l_1	l_2	l_3	l_4	l_5
23-635-24	M24	100	70	18	44	28
23-635-24	M24	160	110	18	44	28
23-635-24	M24	200	125	18	44	28
23-635-24	M24	250	150	18	44	28
23-635-24	M24	400	240	18	44	28
23-635-30	M30	160	110	22	54	36
23-635-30	M30	200	135	22	54	36
23-635-30	M30	250	150	22	54	36
23-635-30	M30	315	200	22	54	36

Exemple de commande

Référence - l_1

23-635-12-50

Boulon en T losange

23-65

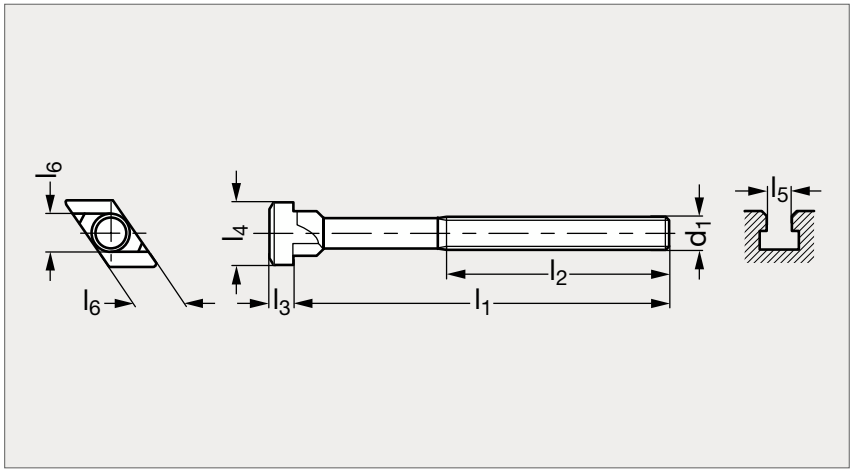



MATIÈRE

- Acier traité classe 8.8.
- Forgé, tête brochée.
- Filet roulé.

PRODUITS ASSOCIÉS



Écrou à embase 23-22
Page 1287



Support à ressort 23-64
Page 1292



Rondelle plate DIN 6340 23-42
Page 1297



Bride à fourche 21-08
Page 1445

	d_1	l_1	l_2	l_3	l_4	l_5	l_6
23-650-12	M12	50	35	8	22	14	13,7
23-650-12	M12	80	55	8	22	14	13,7
23-650-12	M12	125	75	8	22	14	13,7
23-650-16	M16	63	45	10	28	18	17,7
23-650-16	M16	100	65	10	28	18	17,7
23-650-16	M16	160	100	10	28	18	17,7
23-650-20	M20	80	55	14	35	22	21,7
23-650-20	M20	125	85	14	35	22	21,7
23-650-20	M20	200	120	14	35	22	21,7
23-650-24	M24	100	70	18	44	28	27,7
23-650-24	M24	125	85	18	44	28	27,7
23-650-24	M24	250	150	18	44	28	27,7

Exemple de commande

Référence - l_1

23-650-12-50

Boulon en T pour profilés aluminium

23-76

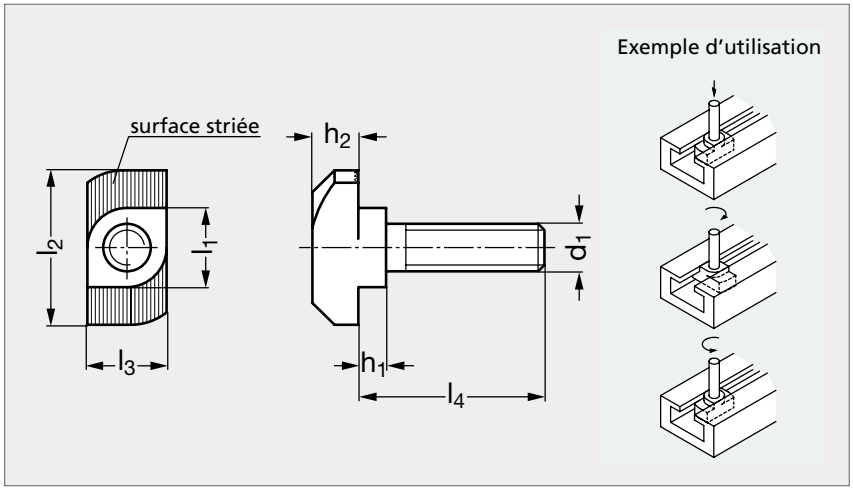

INOX



Acier



Inox

MATIÈRE

- Acier zingué ou inox (AFNOR Z 6 CN 18-09, Werk 1.4301, AISI 304).

UTILISATION

- Insérer le boulon verticalement dans le profilé.
- Tourner en force afin de bien ancrer le boulon en position perpendiculaire.
- Inversement, remettre le boulon droit pour le desserrer et le retirer du profilé.
- La surface est striée pour établir un bon contact.

PRODUITS ASSOCIÉS



Profilé pour rainure en T 23-10
Page 1285



Tasseau pour profilés 23-70
Page 1280



Tasseau à bille pour profilés 23-74
Page 1283



Tasseau à ressort pour profilés 23-75
Page 1284

Acier	d_1	h_1	h_2	l_1	l_2	l_3	l_4 acier					l_4 inox					Inox
23-761- 8	M6	1,6	5	8	16	7,9	20	25	30	40	60	20	25	30	40	60	23-765- 8
23-761- 8	M6	3,5	5	8	16	7,9	20	25	30	40	60						
23-761- 81	M8	1,6	5	8	16	7,9	20	25	30								
23-761- 81	M8	3,5	5	8	16	7,9	20	25	30								
23-761- 10	M6	1,6	6,5	10	19	10	20	25	30	40	60						
23-761- 10	M6	3,5	6,5	10	19	10	20	25	30	40	60	20	25	30	40	60	23-765- 10
23-761-101	M8	1,6	6,5	10	19	10	20	25	30	40	60						
23-761-101	M8	3,5	6,5	10	19	10	20	25	30	40	60	20	25				23-765-101

Exemple de commande

Référence - h_1-l_4

23-761-8-1,6-20

Vis à patin

31-02

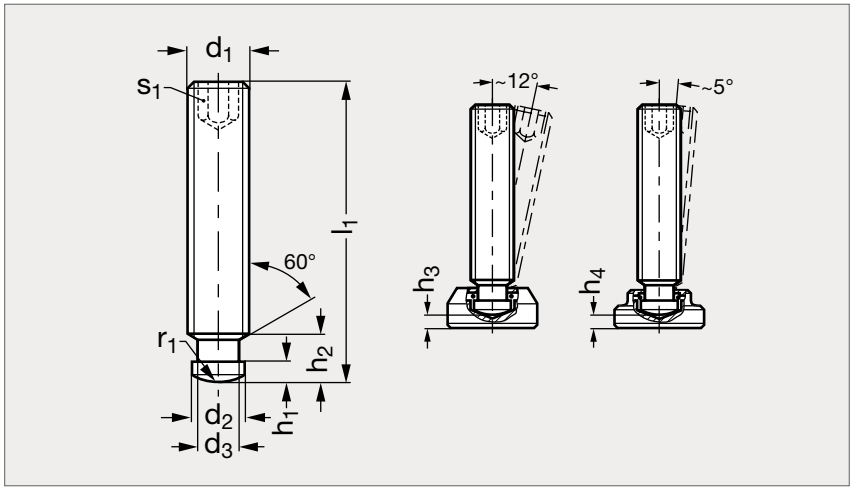



Acier bruni



Acier zingué

MATIÈRE

- Acier classe 5.8 bruni ou zingué, passivé bleu.
- Extrémité traitée ou non.
- Vis à patin livrée sans patin.

** Uniquement en acier bruni.*

PRODUITS ASSOCIÉS



Patin 31-08
Page 1352



Patin 31-09
Voir notre site internet



Patin 31-10
Page 1353



Vis à broche fixe 16-15
Page 417

ACIER BRUNI																	ACIER ZINGUÉ
Extrémité traitée	Extrémité non traitée	d_1	$d_{2\ h11}$	d_3	h_1	h_2	h_3	h_4	l_1							r_1	s_1	Extrémité non traitée
31-020- 6	31-025- 6	M 6	4,5	4	2,5	6		2,2	30	35	40	45	50			3	3	
31-020- 8	31-025- 8	M 8	6	5,4	3	7,5	2,2	3	35	40	45	50	60	70		5	4	
31-020-10	31-025-10	M10	8	7,2	4,5	9	2,6	3,6	45	50*	55	60*	65	80		6	5	31-026-10
31-020-12	31-025-12	M12	8	7,2	4,5	10	2,9	4,5	50	60	65*	70	80	100		6	6	31-026-12
31-020-16	31-025-16	M16	12	11	5	12	4,5	5,3	65	70	75*	80	100*	125		9	8	31-026-16
31-020-20	31-025-20	M20	15,5	14,4	5,5	14		5,6	80*	90	100	125	150			13	10	31-026-20

Exemple de commande — Référence - l_1 : **31-020-6-30**

Vis à patin grand angle

31-04

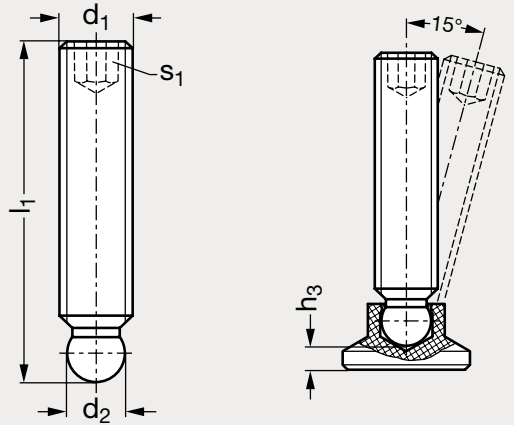



Acier



Inox

MATIÈRE

- Acier classe 5.8 tourné, bruni ou inox (AFNOR Z 8 CNF 18-09, Werk 1.4305, AISI 303).
- Vis à patin livrée sans patin.
- h_3 : voir tableau page 1354.

PRODUIT ASSOCIÉ



Patin 31-12
Page 1354



Bouton étoile à tige filetée à bille 15-78
Page 341



Vis moletée à tige filetée à bille 16-36
Page 406

Acier	d_1	d_2	l_1				s_1	Inox
31-040- 6	M 6	4,5	30	40	50		3	31-045- 6
31-040- 8	M 8	6,1	25	40	50	63	4	31-045- 8
31-040-10	M10	7,8	40	50	63	80	5	31-045-10
31-040-12	M12	9,4	40	63	80	100	6	31-045-12

Exemple de commande — Référence - l_1 : **31-040-6-30**

Vis de pression inox embout laiton, technopolymère ou vis à patin

31-06

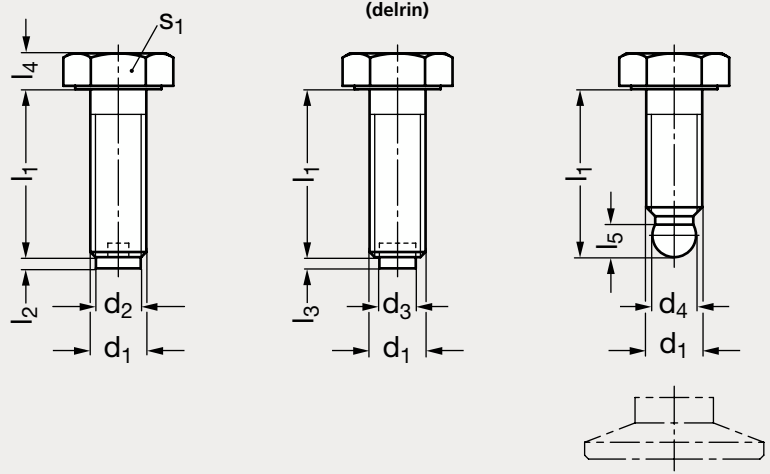



Embout laiton | Embout technopolymère | Vis à patin

MATIÈRE

- Vis en inox (AFNOR Z 6 CN 18-09, Werk 1.4301, AISI 304).
- Embout en laiton, en technopolymère (delrin) ou vis à patin.

UTILISATION

- Les embouts et patins permettent d'éviter d'endommager les surfaces de contact.

** Embout laiton et technopolymère uniquement.*

PRODUIT ASSOCIÉ



Patin 31-12
Page 1354

Vis à patin grand angle 31-04
Page 1314



Vis d'arrêt à patin 31-55
Page 1331



Vis d'arrêt avec aimant de maintien 31-58
Voir notre site internet

Embout Laiton	Embout Technopolymère	Vis à Patin	d_1	d_2	d_3	d_4 $^{\pm 0,05}$	l_1					l_2	l_3	l_4	l_5	s_1
31-061- 6	31-062- 6	31-063- 6	M 6	4	3,5	4,5	16*	20	25	30	35	1	1,3	4	5,1	10
31-061- 8	31-062- 8	31-063- 8	M 8	6	5	6,1	20*	25	30	35	45	1,5	1,6	5,3	6,2	13
31-061-10	31-062-10	31-063-10	M10	8	6,5	7,8	25*	30	35	45	55	2	1,9	6,4	7,3	17

Exemple de commande — Référence - l_1 : **31-061-6-16**

Vis de pression acier ou inox, longue, à bille lisse

31-37

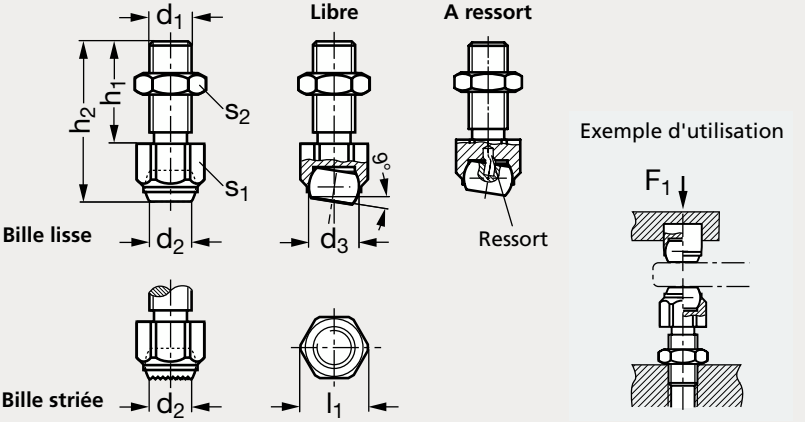



Acier, bille lisse | Acier, bille striée | Inox, bille lisse

MATIÈRE

- Corps en acier trempé phosphaté ou en inox trempé (AFNOR Z 15 CN 16-02, Werk 1.4057, AISI 431).
- Bille en acier trempé ou en inox nickelé (AFNOR Z 30 C 13, Werk 1.4028, AISI 420 C).
- Écrou en acier bruni ou en inox.
- Ressort en polyuréthane (PUR).

UTILISATION

- Le ressort permet à la bille de revenir en position droite toute seule.

ACIER												INOX	
Bille lisse		Bille striée										Bille lisse	
Libre	À ressort	Libre	À ressort	d_1	d_2	d_3	l_1	h_1	h_2	s_1	s_2	F_1 (kN)	Libre	À ressort
31-371- 8	31-372- 8	31-373- 8	31-374- 8	M 8	5,8	8,5	14,5	25	36,6	13	13	8	31-375- 8	31-376- 8
31-371- 10	31-372- 10	31-373- 10	31-374- 10	M10	8,6	12	19	30	45,7	17	17	8	31-375- 10	31-376- 10
31-371- 12	31-372- 12	31-373- 12	31-374- 12	M12	8,6	12	19	35	50,7	17	19	15	31-375- 12	31-376- 12
31-371- 16	31-372- 16	31-373- 16	31-374- 16	M16	10,5	16	27	40	60,7	24	24	25	31-375- 16	31-376- 16
31-371- 20	31-372- 20	31-373- 20	31-374- 20	M20	20	25	33	50	77,3	30	30	90	31-375- 20	31-376- 20
31-371- 24	31-372- 24	31-373- 24	31-374- 24	M24	20	25	40	70	100	36	36	90	31-375- 24	31-376- 24
31-371-301	31-372-301	31-373-301	31-374-301	M30x1,5	34,6	40	51	65	100	46	46	165	31-375-301	31-376-301

Exemple de commande — Référence **31-371-8**

Vis de pression acier ou inox, courte, à bille

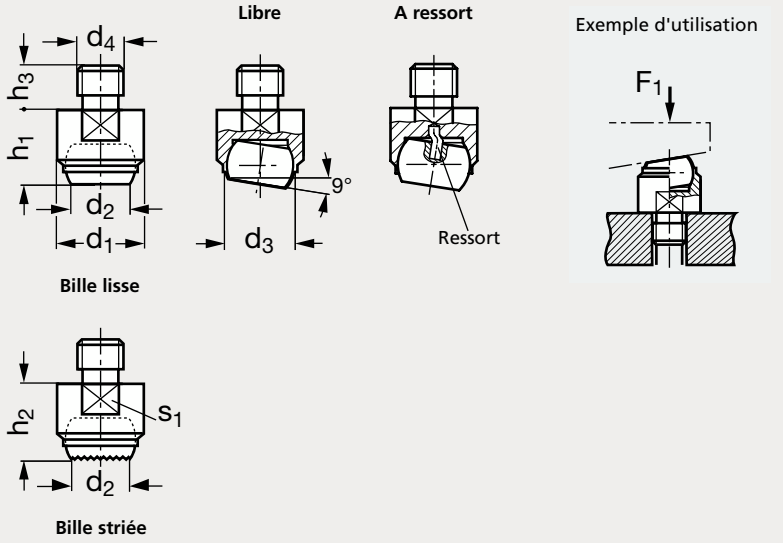



Acier, bille lisse

Acier, bille striée

Inox, bille lisse

MATIÈRE

- Corps en acier trempé phosphaté ou en inox trempé (AFNOR Z 15 CN 16-02, Werk 1.4057, AISI 431).
- Bille en acier trempé ou en inox nickelé (AFNOR Z 30 C 13, Werk 1.4028, AISI 420 C).
- Ressort en polyuréthane (PUR).

UTILISATION

- Le ressort permet à la bille de revenir en position droite toute seule.

PRODUITS ASSOCIÉS



Vis de pression 31-37
Page 1316



Vis de pression 31-39
Page 1359



Vis de pression à bille 31-111
Page 1333

ACIER													INOX	
Bille lisse		Bille striée											Bille lisse	
Libre	À ressort	Libre	À ressort	d_1	d_2	d_3	d_4	h_1 ±0,02	h_2 ±0,1	h_3	s_1	F_1 (kN)	Libre	À ressort
31-381-13	31-382-13	31-383-13	31-384-13	13	7,2	10	M 6 M 8	13	13	8	11	10	31-385-13	31-386-13
31-381-20	31-382-20	31-383-20	31-384-20	20	10,5	16	M 8 M10	18	18	10	17	25	31-385-20	31-386-20
31-381-20	31-382-20	31-383-20	31-384-20	20	10,5	16	M12	18	18	12	17	25	31-385-20	31-386-20
31-381-30	31-382-30	31-383-30	31-384-30	30	20	25	M16	27	27	16	27	90	31-385-30	31-386-30
31-381-50	31-382-50	31-383-50	31-384-50	50	34,5	40	M20 M24	35	35	20	41	165	31-385-50	31-386-50

Exemple de commande

Référence - d_4

31-381-13-6

Vis de pression acier, embout technopolymère ou laiton

31-40

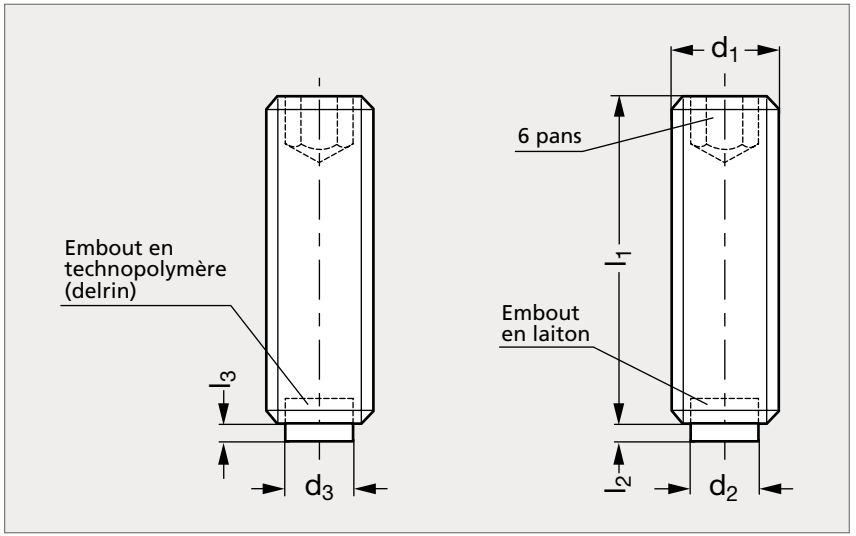



Technopolymère



Laiton

MATIÈRE

- Acier 5.8 bruni.
- Embout en technopolymère (delrin) ou en laiton.

** Embout laiton uniquement.*

Technopolymère	d_1	d_2	d_3	l_1										l_2	l_3	6 pans	Laiton
31-400- 4	M 4	2,5	2	4*	5*	6	8	10	12	16	20			0,5	1	2	31-405- 4
31-400- 5	M 5	3	3	5*	6*	8	10	12	16	20	25			0,5	1	2,5	31-405- 5
31-400- 6	M 6	4	3,5	6	8	10	12	16	20	25	32	40	50	1	1,3	3	31-405- 6
31-400- 8	M 8	6	5	8	10*	12	16	20	25	32	40	50	63	1,5	1,6	4	31-405- 8
31-400-10	M10	8	6,5	16	20	25	32	40	50	63	80			2	1,9	5	31-405-10
31-400-12	M12	10	8	20	25	32	40	50	63	80	100			2	2,1	6	31-405-12

Exemple de commande

Référence - l_1

31 - 400 - 4 - 6

Vis de pression inox, embout technopolymère ou laiton

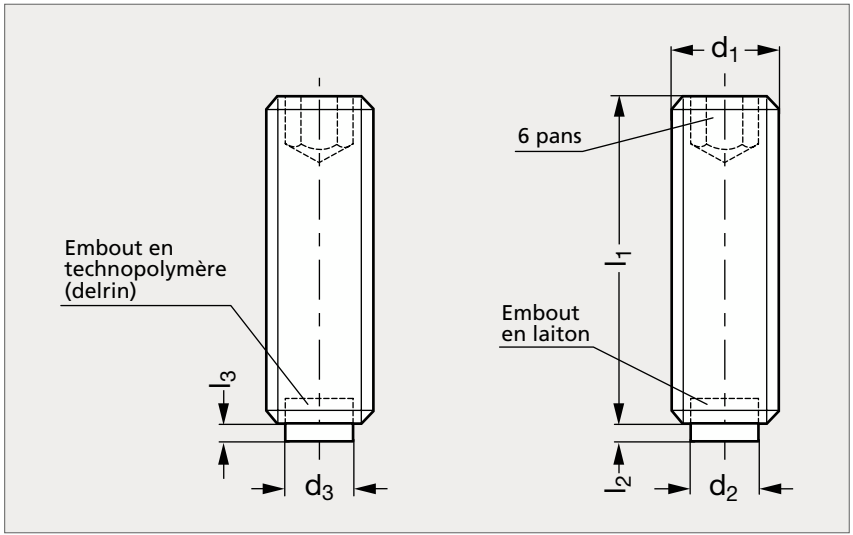



Technopolymère

Laiton

MATIÈRE

- Inox (AFNOR Z 8 CNF 18-09, Werk 1.4305, AISI 303).
- Embout en technopolymère (delrin) ou en laiton.

Technopolymère	d_1	d_2	d_3	l_1								l_2	l_3	6 pans	Laiton
31-402- 3	M 3	1,4	1,5	3	4	5	6	8	10			0,5	0,8	1,5	31-407- 3
31-402- 4	M 4	2,5	2	4	5							0,5	1	1,5	31-407- 4
31-402- 4	M 4	2,5	2	6	8	10	12	16				0,5	1	2	31-407- 4
31-402- 5	M 5	3	3	5	6							0,5	1	2	31-407- 5
31-402- 5	M 5	3	3	8	10	12	16	20				0,5	1	2,5	31-407- 5
31-402- 6	M 6	4	3,5	6	8	10	12	16	20	25	32	1	1,3	3	31-407- 6
31-402- 8	M 8	6	5	8	10	12	16	20	25	32	40	1,5	1,6	4	31-407- 8
31-402-10	M10	8	6,5	16	20	25	32	40	50			2	1,9	5	31-407-10
31-402-12	M12	10	8	20	25	32	40	50	63			2	2,1	6	31-407-12

Exemple de commande — Référence - l_1 : **31-402-3-3**

Vis de pression acier, bout sphérique ou pointeau

31-41

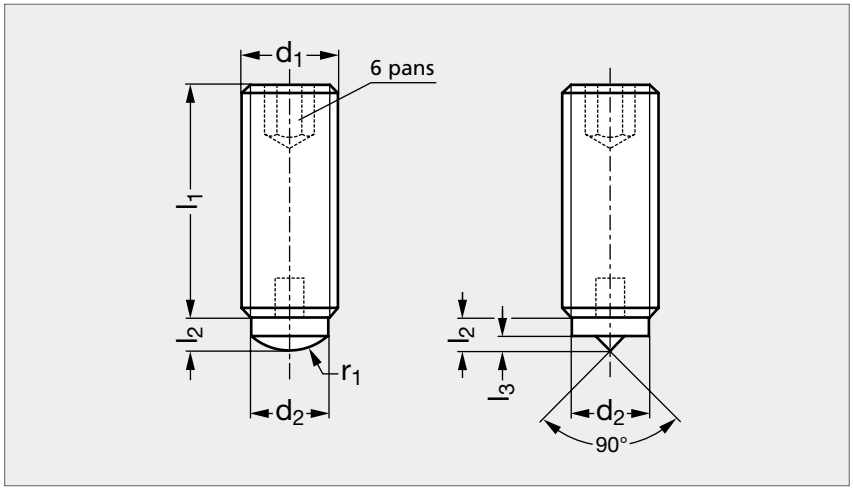



Bout sphérique



Bout pointeau

MATIÈRE

- Acier 5.8 bruni.

Bout sphérique	d_1	d_2	l_1					l_2	l_3	r_1	6 pans	Bout pointeau
31-411- 5	M 5	3	8	12	16	20		1	0,5	2,5	2,5	31-413- 5
31-411- 6	M 6	4	12	16	20	25		1,8	0,8	3	3	31-413- 6
31-411- 8	M 8	6	12	16	20	25	32	2,5	1	5	4	31-413- 8
31-411-10	M10	8	16	20	25	32	40	3,5	1,5	6	5	31-413-10

Exemple de commande

Référence - l_1

31-411-5-8

Vis à bille orientable sans tête, acier

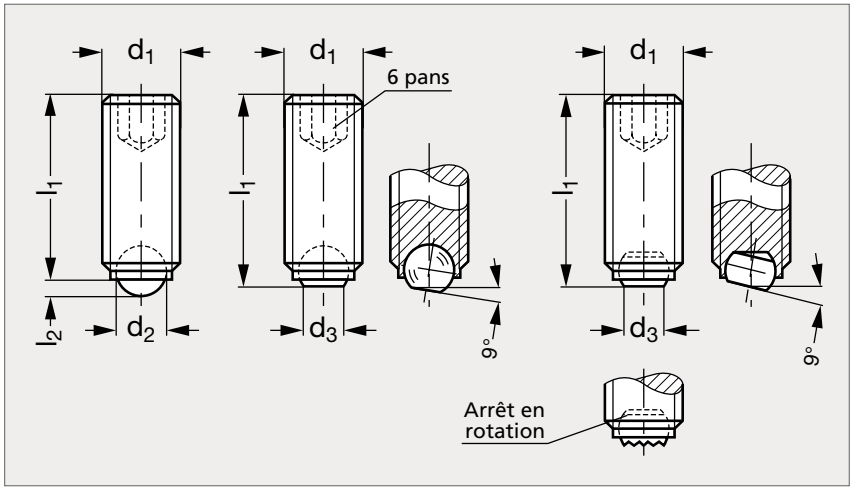



Bille pleine



Bille lisse



Bille striée

MATIÈRE

- Acier classe 10.9 bruni.
- Bille durcie.

BILLE PLEINE												BILLE TRONQUÉE		
	d_1	d_2	d_3	l_1					l_2	l_3	6 pans	Lisse	Lisse avec arrêt	Striée avec arrêt
31-440- 4	M 4	2,5	1,8	6	10	16			0,8	0,4	2	31-441- 4		
31-440- 5	M 5	3	2	8	12	20			0,9	0,5	2,5	31-441- 5		
31-440- 6	M 6	4	3,2	10	16	20	25		1,4	0,6	3	31-441- 6	31-442- 6	31-443- 6
31-440- 8	M 8	5,5	4,2	10	12	20	25	30	1,7	0,7	4	31-441- 8	31-442- 8	31-443- 8
31-440-10	M10	7	5,7	12	16	20	25	35	2,3	0,8	5	31-441-10	31-442-10	31-443-10
31-440-12	M12	8	7,1	16	20	30	40		2,8	0,9	6	31-441-12	31-442-12	31-443-12
31-440-16	M16	12	9,7	20	25	35	50		4	1,5	8	31-441-16	31-442-16	31-443-16

Exemple de commande

Référence - l_1

31-440-4-6

Vis à bille orientable sans tête, inox

31-44

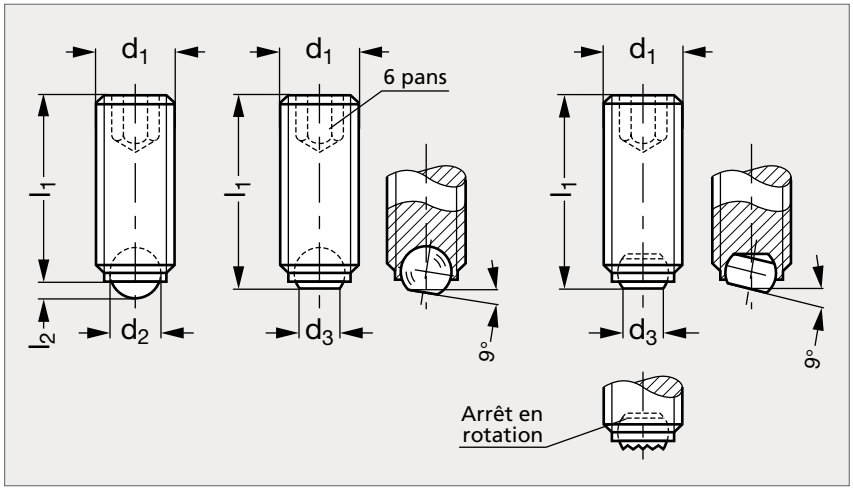



Bille pleine | Bille lisse | Bille striée

MATIÈRE

- Inox (AFNOR Z 6 CN 18-09 ou Z 100 CD 17, Werk 1.4301 ou 1.4125, AISI 304 ou 440 C).
- Bille durcie.

BILLE PLEINE												BILLE TRONQUÉE		
	d_1	d_2	d_3	l_1					l_2	l_3	6 pans	Lisse	Lisse avec arrêt	Striée avec arrêt
31-445- 4	M 4	2,5	1,8	6	10	16			0,8	0,4	2	31-446- 4		
31-445- 5	M 5	3	2	8	12	20			0,9	0,5	2,5	31-446- 5		
31-445- 6	M 6	4	3,2	10	16	20	25		1,4	0,6	3	31-446- 6	31-447- 6	31-448- 6
31-445- 8	M 8	5,5	4,2	10	12	20	25	30	1,7	0,7	4	31-446- 8	31-447- 8	31-448- 8
31-445-10	M10	7	5,7	12	16	20	25	35	2,3	0,8	5	31-446-10	31-447-10	31-448-10
31-445-12	M12	8	7,1	16	20	30	40		2,8	0,9	6	31-446-12	31-447-12	31-448-12
31-445-16	M16	12	9,7	20	25	35	50		4	1,5	8	31-446-16	31-447-16	31-448-16

Exemple de commande — Référence - l_1 : **31-445-4-6**

Vis à bille orientable à tête 6 pans creux, acier

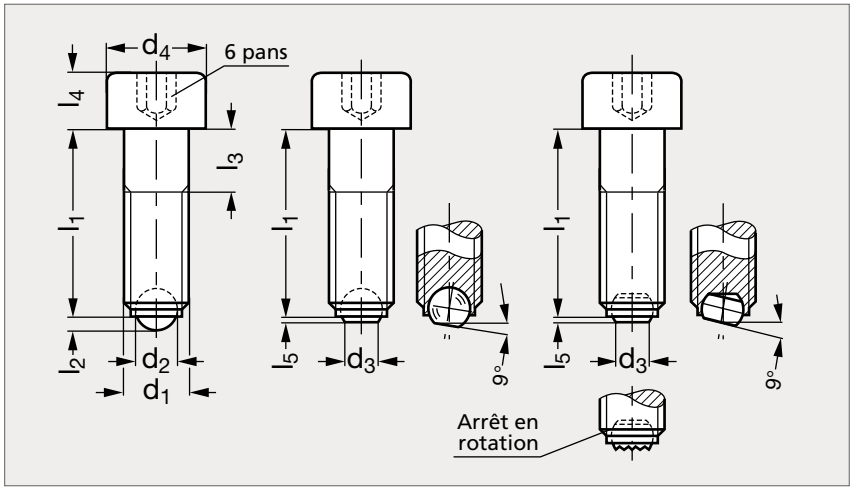


Bille pleine


Bille lisse


Bille striée

MATIÈRE

- Acier classe 12.9 bruni.
- Bille durcie.

BILLE PLEINE																BILLE TRONQUÉE		
Lisse	d_1	d_2	d_3	d_4	l_1					l_2	l_3	l_4	l_5 sans arrêt	l_5 avec arrêt	6 pans	Lisse	Lisse avec arrêt	Striée avec arrêt
31-460- 4	M 4	2,5	2	7	10	12	16	20	25	0,8	2,1	4	0,2		3	31-461- 4		
31-460- 5	M 5	3	2,5	8,5	12	16	20	25	30	1	2,4	5	0,4		4	31-461- 5		
31-460- 6	M 6	4	3,2	10	16	20	25	30	40	1,3	3	6	0,6	0,45	5	31-461- 6	31-462- 6	31-463- 6
31-460- 8	M 8	5,5	4,5	13	20	30	35	40	50	1,8	3,5	8	0,8	0,5	6	31-461- 8	31-462- 8	31-463- 8
31-460-10	M10	7	6	16	25	30	40	50	60	2,3	4,5	10	0,8	0,6	8	31-461-10	31-462-10	31-463-10
31-460-12	M12	8,5	7,2	18	30	50	80			2,8	5	12	1	0,75	10	31-461-12	31-462-12	31-463-12
31-460-16	M16	12	10,7	24	40	60	80			4,3	6	16	1,3	1	14	31-461-16	31-462-16	31-463-16

Exemple de commande — Référence - l_1 : **31-460-4-10**

Vis à bille orientable à tête 6 pans creux, inox

31-46

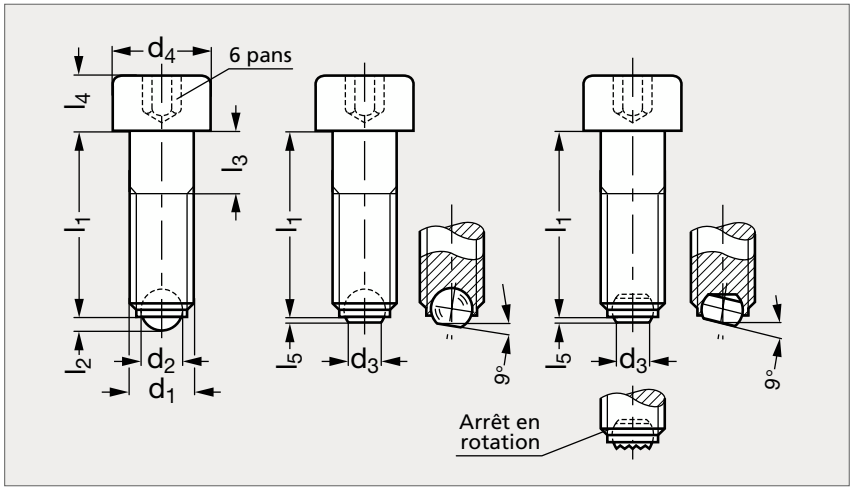

INOX



Bille pleine



Bille lisse



Bille striée

MATIÈRE

- Inox (AFNOR Z 6 CN 18-09, Werk 1.4301, AISI 304).
- Bille durcie en inox (AFNOR Z 100 CD 17, Werk 1.4125, AISI 440 C).

BILLE PLEINE

Lisse	d_1	d_2	d_3	d_4	l_1					l_2	l_3	l_4	l_5 sans arrêt	l_5 avec arrêt	6 pans
34-465- 4	M 4	2,5	2	7	10	12	16	20	25	0,8	2,1	4	0,2		3
34-465- 5	M 5	3	2,5	8,5	12	16	20	25	30	1	2,4	5	0,4		4
34-465- 6	M 6	4	3,2	10	16	20	25	30	40	1,3	3	6	0,6	0,45	5
34-465- 8	M 8	5,5	4,5	13	20	30	35	40	50	1,8	3,5	8	0,8	0,5	6
34-465-10	M10	7	6	16	25	30	40	50	60	2,3	4,5	10	0,8	0,6	8
34-465-12	M12	8,5	7,2	18	30	50	80			2,8	5	12	1	0,75	10
34-465-16	M16	12	10,7	24	40	60	80			4,3	6	16	1,3	1	14

BILLE TRONQUÉE

Lisse	Lisse avec arrêt	Striée avec arrêt
34-466- 4		
34-466- 5		
34-466- 6	34-467- 6	34-468- 6
34-466- 8	34-467- 8	34-468- 8
34-466-10	34-467-10	34-468-10
34-466-12	34-467-12	34-468-12
34-466-16	34-467-16	34-468-16

Exemple de commande — Référence - l_1 : **31-465-4-10**

Axe épaulé rectifié

31-51

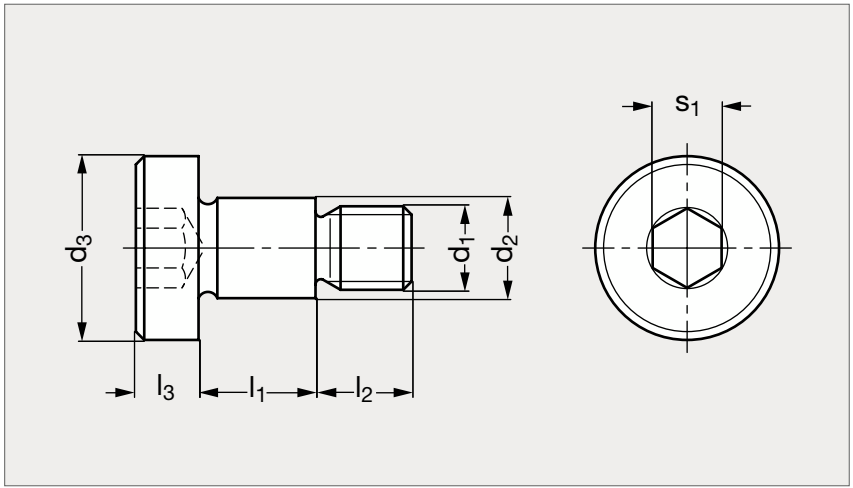



MATIÈRE

• Acier classe 5.8 tourné, bruni, trempé directement après cémentation.

	d_1	d_2	d_3	l_1 $^{+0,25}_{+0,13}$							l_2	l_3	s_1
31-512- 5	M 5	$6^{-0,03}_{-0,05}$	12	5	6	7	8				7	3	3
31-512- 6	M 6	$8^{-0,05}_{-0,08}$	14	5	6	8	9	10	12	13	8	4	4
31-512- 8	M 8	$10^{-0,05}_{-0,08}$	16	8	10	12	14	15			11	5	5
31-512-10	M10	$12^{-0,05}_{-0,08}$	19	12	14	16	17				13	6	6
31-512-12	M12	$14^{-0,05}_{-0,08}$	22	14	16	18					16	8	8

Exemple de commande — Référence - l_1 : **31-510-5-5**

Vis épaulée 6 pans creux, acier classe 12.9, tolérance h8

31-52

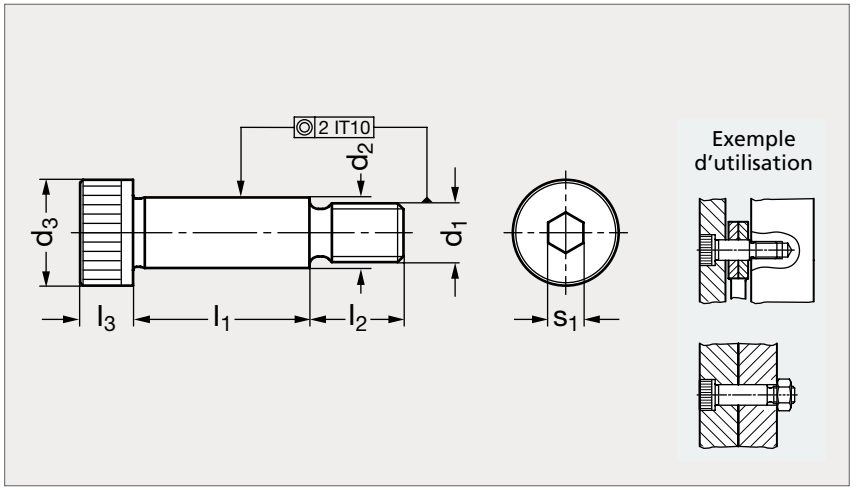



MATIÈRE

- Acier allié haute résistance.
- Classe 12.9.

ATTENTION

- Ne pas confondre le ø d_1 du filetage et le ø d_2 de l'épaulement.

	d_1	d_2 h8	d_3	l_1 $^{+0,25}_{0}$																					l_2	l_3	s_1
31-520- 4	M 4	5	8	10	12	15	16	20	25	30	35	40	45	50											8	4	2,5
31-520- 5	M 5	6	10	10	12	15	16	20	25	30	35	40	45	50	55	60	65	70	80						9,5	4,5	3
31-520- 6	M 6	8	13	10	12	15	16	20	25	30	35	40	45	50	55	60	65	70	80	90	100				11	5,5	4
31-520- 8	M 8	10	16	10	12	15	16	20	25	30	35	40	45	50	55	60	65	70	80	90	100	110	120		13	7	5
31-520-10	M10	12	18	15	16	20	25	30	35	40	45	50	55	60	65	70	80	90	100	110	120	140			16	9	6
31-520-12	M12	16	24	25	30	35	40	45	50	55	60	65	70	80	90	100	110	120	140	160	200				18	11	8
31-520-16	M16	20	30	30	35	40	45	50	55	60	65	70	80	90	100	110	120	140	160	200					22	14	10
31-520-20	M20	24	36	40	45	50	55	60	65	70	80	90	100	110	120	140	160	200							27	16	12

Exemple de commande

Référence - l_1

31-520-4-10

Vis épaulée 6 pans creux, acier ou inox, tolérance f9

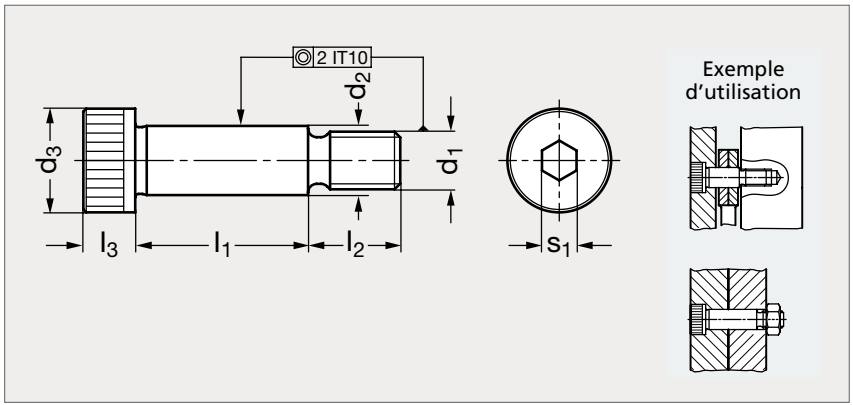



MATIÈRE

• Acier classe 12.9 ou inox (AFNOR Z 6 CN 18-09, Werk 1.4301, AISI 304).

ATTENTION

• Ne pas confondre le ø d_1 du filetage et le ø d_2 de l'épaulement.

** Acier uniquement.*

Acier tol. f9	d_1	d_2 f9	d_3	l_1 +0,25															l_2	l_3	s_1
31-530- 3	M 3	4	7	4	5	6	8	10	12	16	20	25	30						7	3	2
31-530- 4	M 4	5	9	5	6	8	10	12	16	20	25	30	40						8	4	2,5
31-530- 5	M 5	6	10	10	12	16	20	25	30	35	40	45	50	55	60	65	70	80	9,5	4,5	3
31-530- 6	M 6	8	13	16	20	25	30	35	40	45	50	55	60	65	70	80	90	100	10	5,5	4
31-530- 8	M 8	10	16	16	20	25	30	35	40	45	50	55	60	65	70	80	90	100	13	7	5
31-530-10	M10	12	18	16	20	25	30	35	40	45	50	55	60	65	70	80	90	100	16	9	6
31-530-12	M12	16	24	25	30	35	40	45	50	55	60	65	70	80	90	100			18	11	8
31-530-16	M16	20	30	30	35	40	45	50	55	60	65	70	80	90	100				22	14	10
31-530-20	M20	24	36	50	55	60	65	70	80	90	100								27	16	12

Inox tol. f9	d_1	d_2 f9	d_3	l_1 +0,25											l_2	l_3	s_1
31-535- 3	M 3	4	7	4	5	6	8	10	12	16					7	3	2
31-535- 4	M 4	5	9	5	6	8	10	12	16	20	25	30			8	4	2,5
31-535- 5	M 5	6	10	10	12	16	20	25	30	40	50	60			9,5	4,5	3
31-535- 6	M 6	8	13	16	20	25	30	40	50	60					11	5,5	4
31-535- 8	M 8	10	16	16	20	25	30	40	50	60	70	80	90	100	13	7	5
31-535-10	M10	12	18	16	20	25	30	40	50	60	70	80	90	100	16	9	6
31-535-12	M12	16	24	30	40	50	60	70	80	90	100				18	11	8

Exemple de commande

Référence - l_1
31-530-3-4

Vis à tête cylindrique six pans creux acier ou inox

31-54

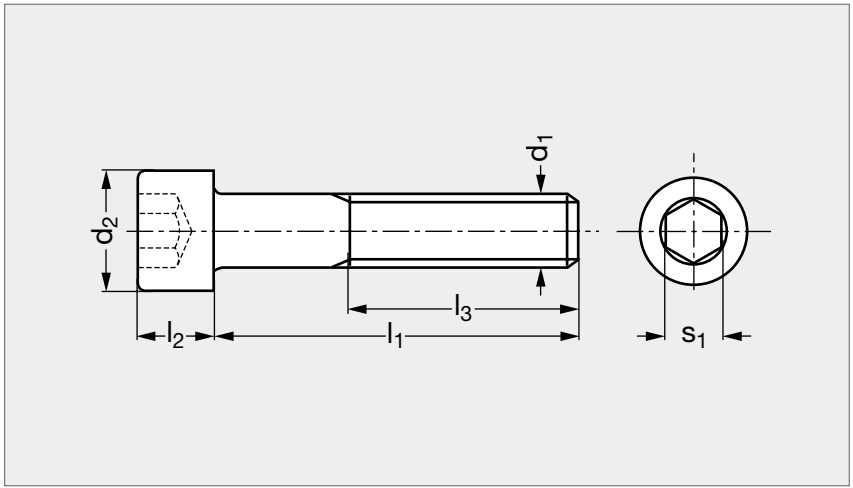



Acier 8.8 et 12.9 — Acier 8.8 et 12.9 — Inox

MATIÈRE

- Acier 8.8 ou acier 12.9 ou inox (Z 6 CN 18-09, Werk 1.4301, AISI 304).
- Les modèles de longueur $l_1 < l_3$ sont entièrement filetés.

Acier 8.8	Acier 12.9	d_1	d_2	l_1													l_2	l_3	s_1	Inox
31-541- 4	31-542- 4	M 4	7	8	10	12	16	20	25	30	40						4	20	3	31-545- 4
31-541- 5	31-542- 5	M 5	8,5	10	12	16	20	25	30	40	50						5	22	4	31-545- 5
31-541- 6	31-542- 6	M 6	10	10	12	16	20	25	30	35	40	45	50	60			6	24	5	31-545- 6
31-541- 8	31-542- 8	M 8	13	16	20	25	30	35	40	45	50	60	70	80			8	28	6	31-545- 8
31-541-10	31-542-10	M10	16	16	20	25	30	35	40	45	50	60	70	80	90	100	10	32	8	31-545-10
31-541-12	31-542-12	M12	18	20	25	30	35	40	45	50	60	70	80	90	100	120	12	36	10	31-545-12
31-541-16	31-542-16	M16	24	25	30	35	40	45	50	60	70	80	90	100	120		16	44	14	31-545-16
31-541-20	31-542-20	M20	30	40	50	60	70	80	90	100	120						20	52	17	31-545-20

Exemple de commande — Référence - l_1 : **31-541-4-8**

Vis à tête hexagonale entièrement filetée

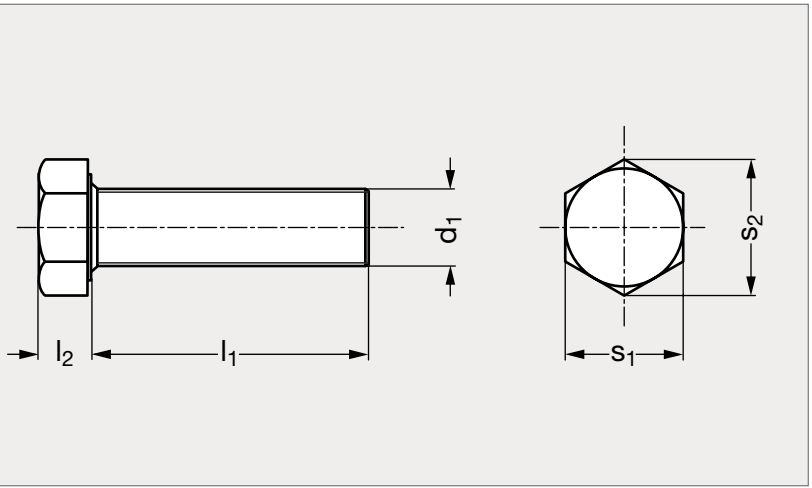

INOX



Acier



Inox

MATIÈRE

• Acier classe 8.8 zingué ou inox (AFNOR Z 6 CN 18-09, Werk 1.4301, AISI 304, A2).

Acier	d_1	l_1														l_2	s_1	s_2	Inox
31-1561- 4	M 4	10	12	16	20	25	30	40	50							2,8	7	7,66	31-1565- 4
31-1561- 5	M 5	10	12	16	20	25	30	35	40	50	60					3,5	8	8,79	31-1565- 5
31-1561- 6	M 6	10	12	16	20	25	30	35	40	45	50	60	70			4	10	11,05	31-1565- 6
31-1561- 8	M 8	10	12	16	20	25	30	35	40	45	50	60	70	80		5,3	13	14,38	31-1565- 8
31-1561-10	M10	16	20	25	30	35	40	45	50	60	70	80	90	100		6,4	17	18,9	31-1565-10
31-1561-12	M12	20	25	30	35	40	45	50	60	70	80	90	100	110	120	7,5	19	21,01	31-1565-12
31-1561-16	M16	30	35	40	45	50	55	60	70	80	90	100	110	120		10	24	26,75	31-1565-16
31-1561-20	M20	40	50	60	70	80	90	100	110	120						12,5	30	33,53	31-1565-20

Exemple de commande

Référence - l_1

31-1561-4-10

Vis à tête hexagonale inox, avec joint H-NBR

31-163

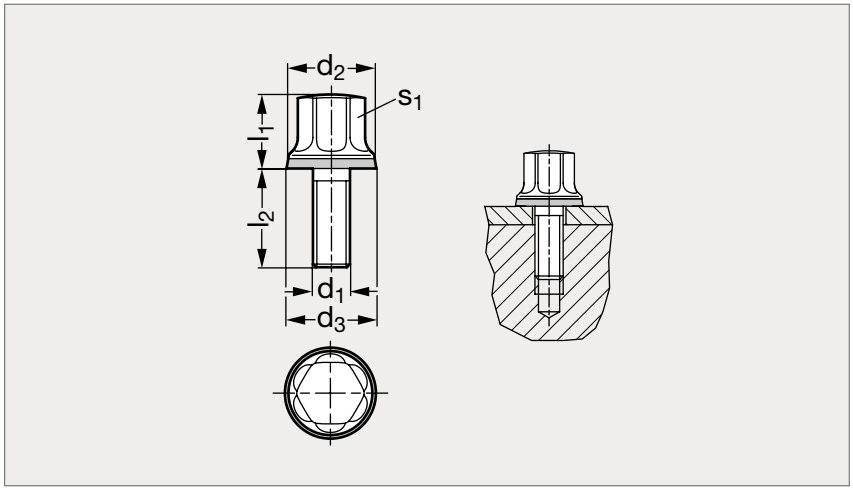

HYGIÈNE

INOX



MATIÈRE

- Inox (AFNOR Z 2 CND 17-12, Werk 1.4404, AISI 316 L), poli ou mat.
- Joint en H-NBR (nitrile hydrogéné), 85 ±5 Shore A, bleu.

UTILISATION

- Évite les zones de rétention de saleté.
- Convient aux fortes exigences hygiéniques.
- Température d'emploi : de -25 °C à +150 °C.

PRODUITS ASSOCIÉS



Pied 35-130
Page 906



Écrou hexagonal 31-164
Page 1345



Joint d'étanchéité 31-162
Voir notre site internet



Poignée étrier hygiénique 11-118
Page 134

Poli	d_1	d_2	d_3	l_1	l_2					s_1	Mat
31-1630- 5	M 5	12	12,8	10	10	16	20			8	31-1635- 5
31-1630- 6	M 6	14	14,8	12	12	16	20	25	30	10	31-1635- 6
31-1630- 8	M 8	18	18,8	14,5	16	20	25	30	40	13	31-1635- 8
31-1630-10	M10	21	21,8	18	20	25	30	40	50	16	31-1635-10

Exemple de commande — Référence - l_2 : **31-1630-5-10**

Vis d'arrêt à patin polyuréthane

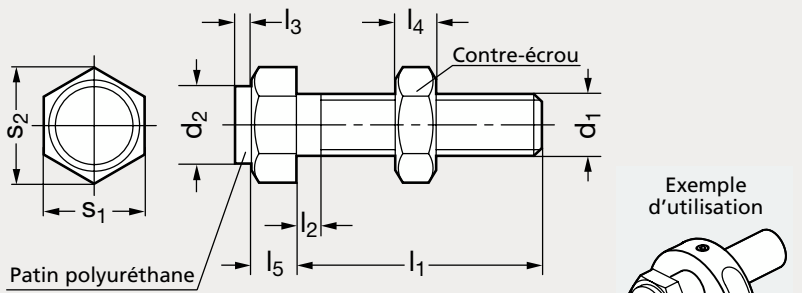



MATIÈRE

- Acier nickelé.
- Contre écrou en acier zingué, passivé bleu.
- Patin en polyuréthane.

UTILISATION

- Le patin en polyuréthane permet de protéger les surfaces sensibles.

	d_1	d_2	l_1							l_2	l_3	l_4	l_5	s_1	s_2
31-550- 4	M 4	5	15	20	25	30	35	40		2,1	1,5	2,4	2,8	7	8,1
31-550- 5	M 5	6	15	20	25	30	35	40		2,4	1,5	3,2	3,5	8	9,2
31-550- 6	M 6	8	20	25	30	35	40	45	50	3	2	3,6	4	10	11,5
31-550- 8	M 8	10	20	25	30	35	40	45	50	3,7	2	5	5,5	13	15
31-550-10	M10	13	20	25	30	35	40	45	50	4,5	2	6	7	17	19,6

Exemple de commande

Référence - l_1

31 - 550 - 4 - 15

Vis d'arrêt à portée sphérique

31-56

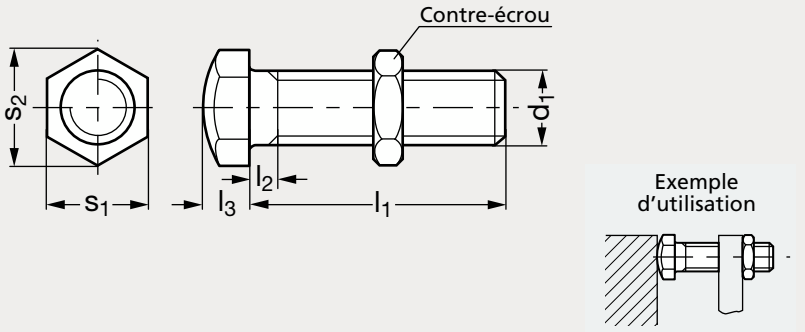



MATIÈRE

- Acier 5.8 bruni.
- Tête 6 pans durcie et arrondie pouvant être utilisée comme appui ou butée fixe.

	d_1	l_1				l_2	l_3	s_1	s_2
31-560- 6	M 6	30	40	50		3	4	10	11,5
31-560- 8	M 8	30	40	50		4	5,5	13	15
31-560-10	M10	40	50	60	70	5	7	17	19,5
31-560-12	M12	40	50	60	70	5	8	19	22
31-560-16	M16	50	60	70	80	6	10	24	27,5

Exemple de commande — Référence - l_1 : **31 - 560 - 6 - 30**

Vis de pression à bille, tête hexagonale

31-111

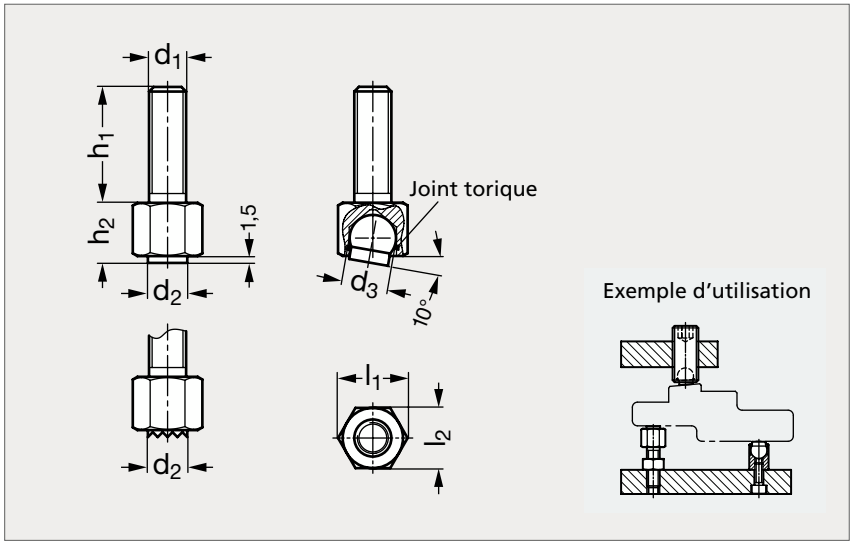



MATIÈRE

- Corps en acier 10.9 trempé.
- Bille en acier durci (54+2 HRC) ou en technopolymère (Delrin).
- Joint torique en NBR (Perbunan).

PRODUITS ASSOCIÉS



Patin de pression 31-112
Voir notre site internet



Vis de pression 31-113
Page 1334



Vis de pression à bille 31-37
Page 1316



Vis de pression courte à bille 31-38
Page 1317

ACIER											DELRIN
Lisse	Striée	d_1	d_2	d_3	h_1			h_2	l_1	l_2	Lisse
31-1111- 6	31-1112- 6	M6	6	7	12	25	40	9,5	11,5	10	31-1113- 6
31-1111- 8	31-1112- 8	M8	8,5	10	12	25	40	13	15	13	31-1113- 8

Exemple de commande — Référence - h_1 : **31-1111-6-12**

Vis de pression à bille, sans tête

31-113

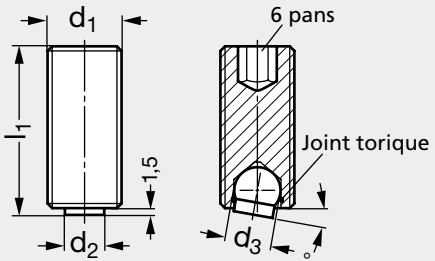

Exemple d'utilisation

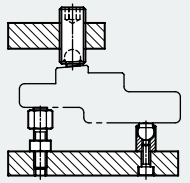



MATIÈRE

- Corps en acier 10.9 trempé.
- Bille en acier durci (54+2 HRC) ou en technopolymère (Delrin).
- Joint torique en NBR (Perbunan).

PRODUITS ASSOCIÉS



Vis de pression 31-111
Page 1333



Patin de pression 31-112
Voir notre site internet



Vis de pression à bille 31-37
Page 1316



Vis de pression courte à bille 31-38
Page 1317

ACIER									DELRIN
Lisse	Striée	d_1	d_2	d_3		l_1		6 pans	Lisse
31-1131-12	31-1132-12	M12	6	7	25	35	50	6	31-1133-12
31-1131-16	31-1132-16	M16	8,5	10	25	35	50	8	31-1133-16

Exemple de commande — Référence - l_1 : **31-1131-12-25**

Vis de pression avec aimant de maintien

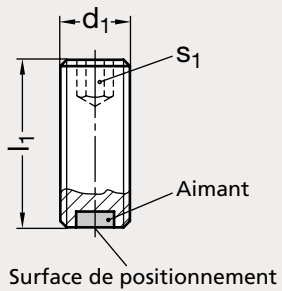



MATIÈRE

- Acier 5.8 (500 N /mm²) zingué, passivé bleu.
- Aimant en néodyme-fer-bore (NdFeB).

UTILISATION

- Température maximum d'emploi 80 °C.
- L'aimant peut permettre de maintenir des pièces en place.

	d_1	l_1					s_1	Force de l'aimant (N)
31-1150- 6	M 6	12	16	20	25	30	3	2,5
31-1150- 8	M 8	16	20	25	30	40	4	7
31-1150-10	M10	20	25	30	40	50	5	11
31-1150-12	M12	25	30	40	50	60	6	17
31-1150-16	M16	30	40	50	60	80	8	35

Exemple de commande — Référence - l_1 : **31-1150-6-12**

Vis à tête fraisée à six pans creux acier ou inox

31-153

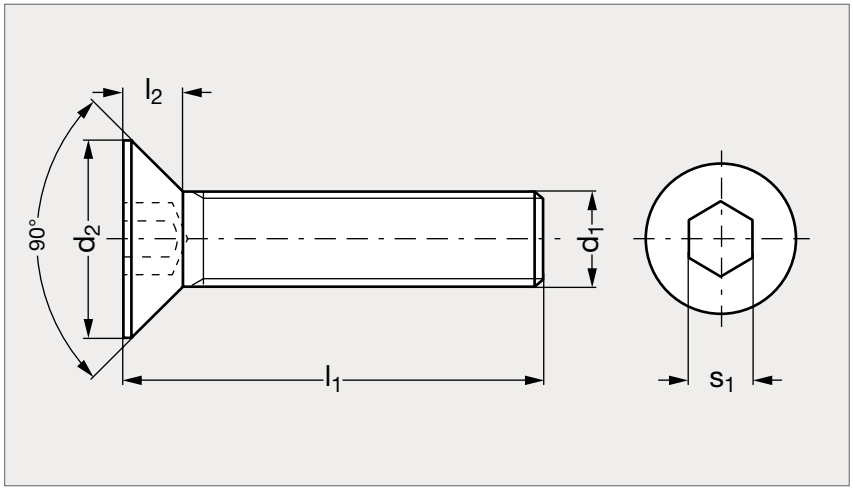



Acier



Inox

MATIÈRE

• Acier classe 10.9 brut ou inox (AFNOR Z 6 CN 18-09, Werk 1.4301, AISI 304, A2).

Acier	d_1	d_2 acier	d_2 inox	l_1											l_2 acier	l_2 inox	s_1	Inox
31-1531- 4	M 4	8,96	8	8	10	12	16	20	25						2,48	1,8	2,5	31-1535- 4
31-1531- 5	M 5	11,2	10	8	10	12	16	20	25	30					3,1	2,3	3	31-1535- 5
31-1531- 6	M 6	13,44	12	10	12	16	20	25	30	35	40	45	50	60	3,72	2,5	4	31-1535- 6
31-1531- 8	M 8	17,92	16	12	16	20	25	30	35	40	45	50	60		4,96	3,5	5	31-1535- 8
31-1531-10	M10	22,4	20	16	20	25	30	35	40	45	50	60	70	80	6,2	4,4	6	31-1535-10
31-1531-12	M12	26,88	24	20	25	30	35	40	45	50	60	70	80		7,44	4,6	8	31-1535-12
31-1531-16	M16	33,6	30	25	30	35	40	45	50	60	70	80			8,8	5,3	10	31-1535-16

Exemple de commande — Référence - l_1 : **31-1535-4-8**

Vis sans tête à six pans creux à bout plat

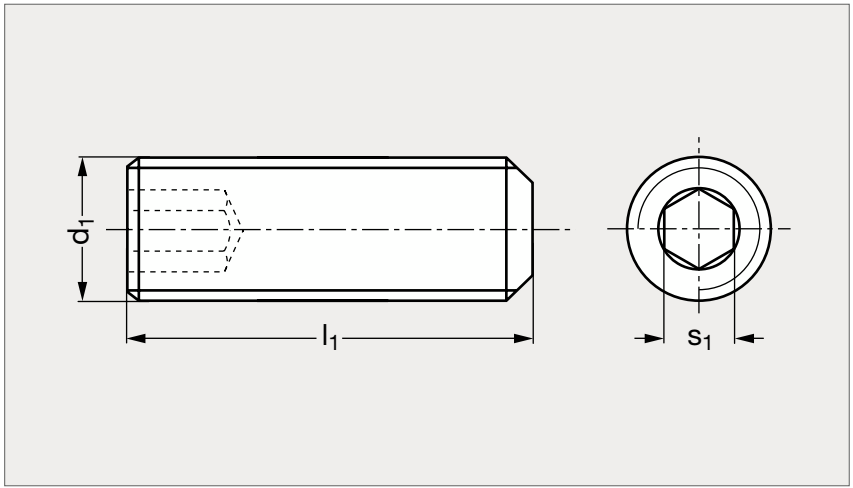



MATIÈRE

- Acier 45H.

	d_1	l_1												s_1
31-1551- 4	M 4	5	6	8	10	12	16	20	25					2
31-1551- 5	M 5	5	6	8	10	12	16	20	25	30				2,5
31-1551- 6	M 6	6	8	10	12	16	20	25	30	40	50	60		3
31-1551- 8	M 8	8	10	12	16	20	25	30	35	40	45	50	60	4
31-1551-10	M10	10	12	16	20	25	30	35	40	50	60			5
31-1551-12	M12	12	16	20	25	30	40	50	60					6

Exemple de commande

Référence - l_1

31 - 1551 - 4 - 5

Ecrou à créneaux

31-60

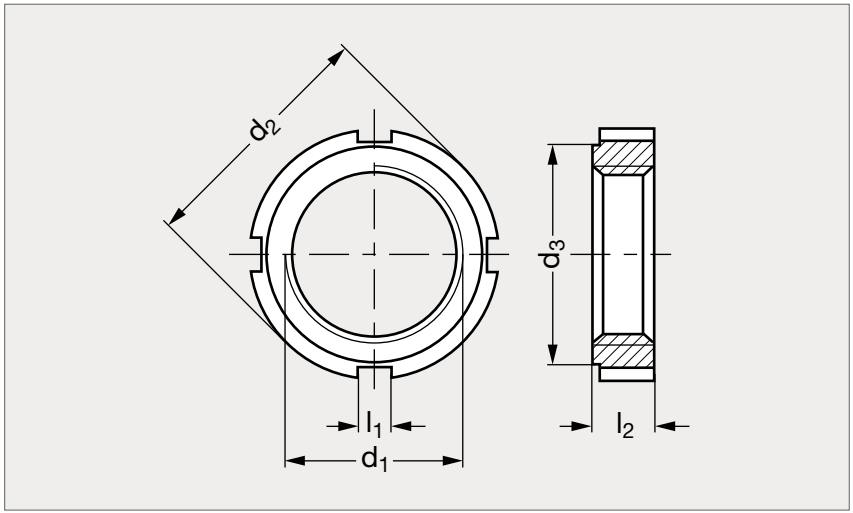



Acier

Inox

MATIÈRE

- Acier classe 5 brut (non traité et non rectifié) ou acier classe 5 traité HRC 60, surfaces planes rectifiées ou inox (AFNOR Z 8 CNF 18-09, Werk 1.4305, AISI 303) brut (non traité et non rectifié).

ACIER							INOX
Brut	Traité	d_1 4H	d_2 h11	d_3	l_1	l_2 h14	Brut
31-600- 8	31-603- 8	M 8x1	20	16	4	5	
31-600-10	31-603-10	M10x1	25	20	5	6	
31-600-12	31-603-12	M12x1,5	28	23	5	6	
31-600-14	31-603-14	M14x1,5	30	25	5	7	
31-600-16	31-603-16	M16x1,5	32	27	5	7	31-605-16
31-600-18	31-603-18	M18x1,5	34	28	6	8	
31-600-20	31-603-20	M20x1,5	36	30	6	8	31-605-20
31-600-22	31-603-22	M22x1,5	40	34	6	9	
31-600-24	31-603-24	M24x1,5	42	36	6	9	31-605-24
31-600-26	31-603-26	M26x1,5	45	38	7	10	
31-600-28	31-603-28	M28x1,5	50	43	7	10	31-605-28
31-600-30	31-603-30	M30x1,5	50	43	7	10	31-605-30

ACIER							INOX
Brut	Traité	d_1 4H	d_2 h11	d_3	l_1	l_2 h14	Brut
31-600-32	31-603-32	M32x1,5	52	45	7	11	
31-600-35	31-603-35	M35x1,5	55	48	7	11	31-605-35
31-600-38	31-603-38	M38x1,5	58	50	8	11	
31-600-40	31-603-40	M40x1,5	62	54	8	12	31-605-40
31-600-42	31-603-42	M42x1,5	62	54	8	12	
31-600-45	31-603-45	M45x1,5	68	60	8	12	31-605-45
31-600-48	31-603-48	M48x1,5	75	67	8	13	
31-600-50	31-603-50	M50x1,5	75	67	8	13	31-605-50
31-600-52	31-603-52	M52x1,5	80	70	10	13	
31-600-55	31-603-55	M55x1,5	80	70	10	13	31-605-55
31-600-58	31-603-58	M58x1,5	90	80	10	13	
31-600-60	31-603-60	M60x1,5	90	80	10	13	31-605-60

Exemple de commande — **Référence** **31-600-8**

Ecrou à créneaux avec vis de pression

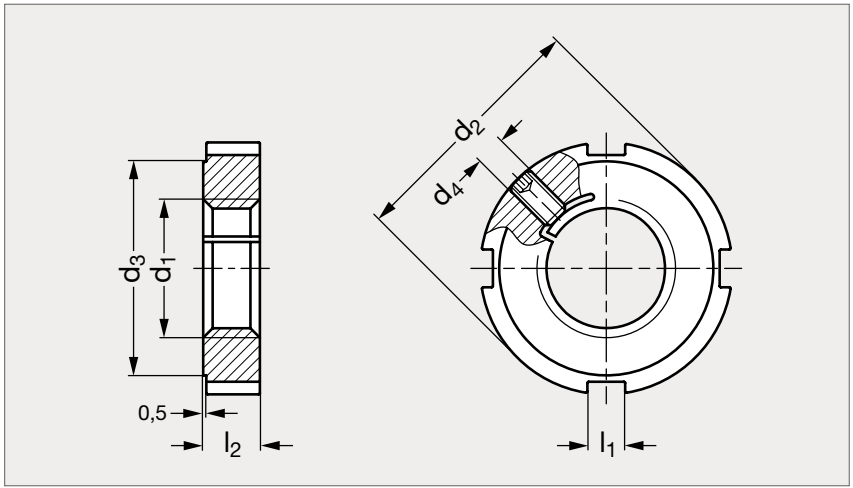



MATIÈRE

- Acier 5.8 bruni.

	d_1	d_2	d_3	d_4	l_1	l_2
31-640-12	M12x1,5	28	23	M4	5	6
31-640-14	M14x1,5	30	25	M4	5	7
31-640-16	M16x1,5	32	27	M5	5	7
31-640-18	M18x1,5	34	28	M5	6	8
31-640-20	M20x1,5	36	30	M5	6	8
31-640-22	M22x1,5	40	34	M5	6	9
31-640-24	M24x1,5	42	36	M5	6	9
31-640-30	M30x1,5	50	43	M5	7	10
31-640-35	M35x1,5	55	48	M6	7	11
31-640-40	M40x1,5	62	54	M8	8	12

Exemple de commande

Référence

31-640-12

Ecrou autobloquant, à créneaux, acier

31-61

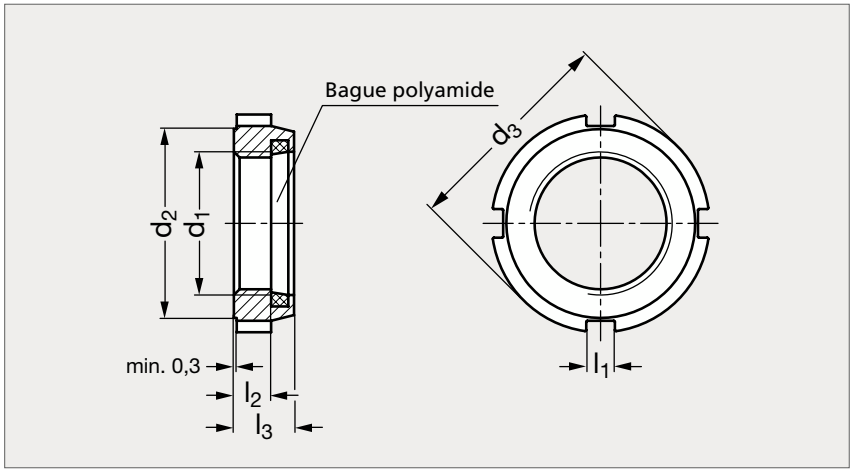



MATIÈRE

- Acier zingué, chromaté bleu.
- Intérieur en polyamide.

	$d_{1\ 6H}$	d_2	d_3	l_1	l_2	l_3
31-610-12	M12x1	18	21	3	4,5	7,5
31-610-15	M15x1	21	24	4	5,5	8,5
31-610-17	M17x1	24	28	4	5,5	8,5
31-610-20	M20x1	27	32	4	6,5	9,5
31-610-25	M25x1,5	33	38	5	6,5	10,5
31-610-30	M30x1,5	38	44	5	6,5	11
31-610-35	M35x1,5	44	50	5	7	11
31-610-40	M40x1,5	50	56	6	8,2	12
31-610-45	M45x1,5	55	62	6	8,2	12
31-610-50	M50x1,5	61	68	6	8,5	13
31-610-55	M55x2	68	75	7	8,5	13,5
31-610-60	M60x2	73	80	7	8,5	13,5

Exemple de commande

Référence **31-610-12**

Ecrou hexagonal Hu acier ou inox

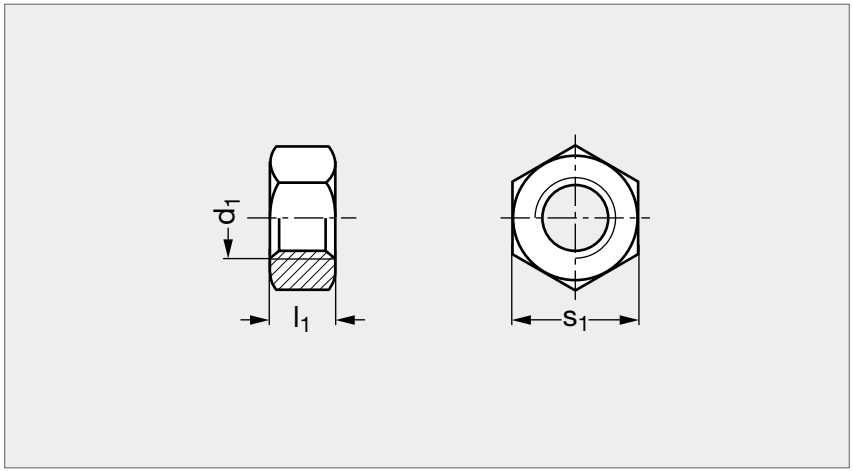



Acier



Inox

MATIÈRE

• Acier classe 8 zingué ou inox (AFNOR Z6 CN 18-09, Werk 1.4301, AISI 304, A2).

Acier	d_1	l_1 acier	l_1 inox	s_1 acier	s_1 inox	Inox
31-1511- 3	M 3	2,4		5,5		
31-1511- 4	M 4	3,2	3,2	7	7	31-1512- 4
31-1511- 5	M 5	4,7	4	8	8	31-1512- 5
31-1511- 6	M 6	5,2	5	10	10	31-1512- 6
31-1511- 8	M 8	6,8	6,5	13	13	31-1512- 8
31-1511-10	M10	8,4	8	16	17	31-1512-10
31-1511-12	M12	10,8	10	18	19	31-1512-12
31-1511-14	M14	12,8	11	21	22	31-1512-14
31-1511-16	M16	14,8	13	24	24	31-1512-16
31-1511-18	M18	15,8	15	27	27	31-1512-18
31-1511-20	M20	18	16	30	30	31-1512-20
31-1511-24	M24	21,5	19	36	36	31-1512-24

Exemple de commande — Référence **31-1511-4**

Ecrou hexagonal borgne acier ou inox

31-150

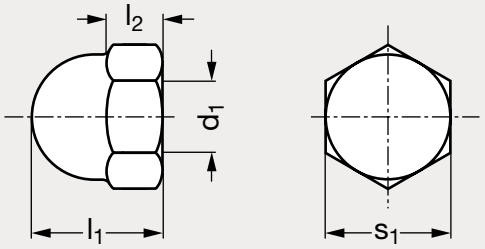

INOX



MATIÈRE

• Acier zingué ou inox (AFNOR Z 6 CN 18-09, Werk 1.4301, AISI 304, A2).

Acier	d_1	l_1	l_2	s_1	Inox
31-1501- 4	M 4	8	3,2	7	31-1505- 4
31-1501- 5	M 5	10	4	8	31-1505- 5
31-1501- 6	M 6	12	5	10	31-1505- 6
31-1501- 8	M 8	15	6,5	13	31-1505- 8
31-1501-10	M10	18	8	17	31-1505-10
31-1501-12	M12	22	10	19	31-1505-12
31-1501-14	M14	25	11	22	31-1505-14
31-1501-16	M16	28	13	24	31-1505-16
31-1501-18	M18	32	15	27	31-1505-18
31-1501-20	M20	34	16	30	31-1505-20
31-1501-24	M24	42	19	36	31-1505-24

Exemple de commande — Référence **31-1501-4**

Ecrou hexagonal bas

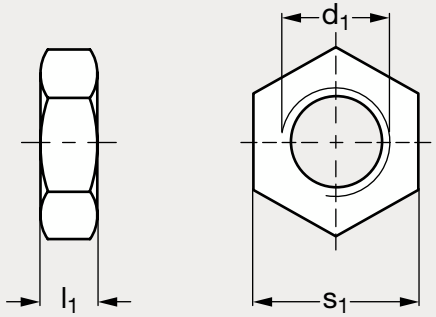


Acier bruni


Inox


Acier zingué

MATIÈRE

- Acier bruni ou zingué ou inox (AFNOR Z 6 CN 18-09, Werk 1.4301, AISI 304) ou inox (AFNOR Z 2 CND 17-12, Werk 1.4404, AISI 316 L).

Acier bruni	Acier zingué	d_1	l_1	s_1	Inox 304	Inox 316 L
	31-632- 4	M 4	2,2	7	31-633- 4	31-634- 4
	31-632- 5	M 5	2,7	8	31-633- 5	31-634- 5
31-631- 6	31-632- 6	M 6	3,2	10	31-633- 6	31-634- 6
	31-632- 61	M6x0,75	3,2	10	31-633- 61	
31-631- 8	31-632- 8	M 8	4	13	31-633- 8	31-634- 8
31-631- 81	31-632- 81	M8x1	4	13	31-633- 81	31-634- 81
31-631- 10	31-632- 10	M 10	5	17	31-633- 10	31-634- 10
31-631-101	31-632-101	M10x1	5	17	31-633-101	31-634-101

Acier bruni	Acier zingué	d_1	l_1	s_1	Inox 304	Inox 316 L
31-631- 12	31-632- 12	M12	6	19	31-633- 12	31-634- 12
31-631-121	31-632-121	M12x1,5	6	19	31-633-121	31-634-121
31-631- 16	31-632- 16	M16	8	24	31-633- 16	31-634- 16
31-631-161	31-632-161	M16x1,5	8	24	31-633-161	31-634-161
31-631- 20	31-632- 20	M20	10	30	31-633- 20	31-634- 20
31-631-201	31-632-201	M20x1,5	10	30	31-633-201	31-634-201
	31-632- 24	M24	12	36	31-633- 24	31-634- 24

Exemple de commande — Référence **31-631-6**

Ecrou hexagonal plat, acier ou inox

31-62

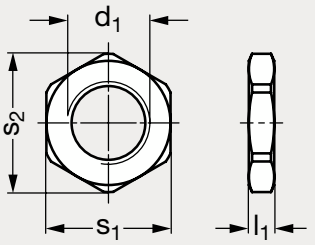

Exemple d'utilisation

Doigt d'indexage court 32-12 et 32-13

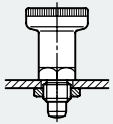

Doigt d'indexage miniature 32-36 et 32-37

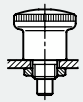

Doigt d'indexage 32-06

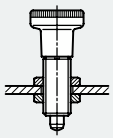

Doigt d'indexage 32-11

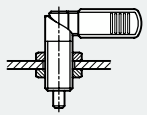

INOX



Acier



Inox

MATIÈRE

• Acier bruni ou inox (AFNOR Z 8 CNF 18-09, Werk 1.4305, AISI 303).

PRODUITS ASSOCIÉS

Doigt d'indexage court 32-12
Page 512



Doigt d'indexage goupille longue 32-13
Page 513



Doigt d'indexage miniature 32-36
Page 518



Doigt d'indexage miniature 32-37
Page 519

Acier	d_1	l_1	s_1	s_2	Inox
31-620- 8	M 8x1	3,5	13	14,3	31-625- 8
31-620-10	M10x1	3,5	15	16,6	31-625-10
31-620-12	M12x1,5	4	17	18,9	31-625-12
31-620-16	M16x1,5	4,5	22	24,5	31-625-16
31-620-20	M20x1,5	4,5	27	29,5	31-625-20

Exemple de commande — Référence **31-620-8**

Ecrou hexagonal borgne, inox, avec joint H-NBR

31-164

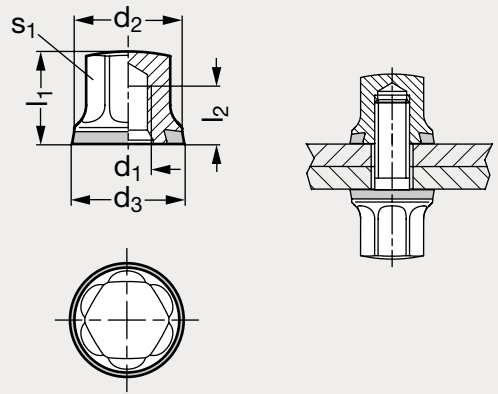





Poli



Mat

MATIÈRE

- Inox (AFNOR Z 2 CND 17-12, Werk 1.4404, AISI 316 L), poli ou mat.
- Joint en H-NBR (nitrile hydrogéné), 85 ±5 Shore A, bleu.

UTILISATION

- Évite les zones de rétention de saleté.
- Convient aux fortes exigences hygiéniques.
- Température d'emploi : de - 25 °C à + 150 °C.

PRODUITS ASSOCIÉS



Pied 35-130
Page 906



Vis à tête hexagonale
31-163
Page 1330



Joint d'étanchéité 31-162
Voir notre site internet



Manette indexable
hygiénique 14-96
Page 288

Poli	d_1	d_2	d_3	l_1	l_2	s_1	Mat
31-1640- 5	M 5	12	12,8	10	6	8	31-1645- 5
31-1640- 6	M 6	14	14,8	12	7,5	10	31-1645- 6
31-1640- 8	M 8	18	18,8	14,5	9,5	13	31-1645- 8
31-1640-10	M10	21	21,8	18	12	16	31-1645-10

Exemple de commande — Référence **31-1640-5**

Rondelle trou fraisé

31-30

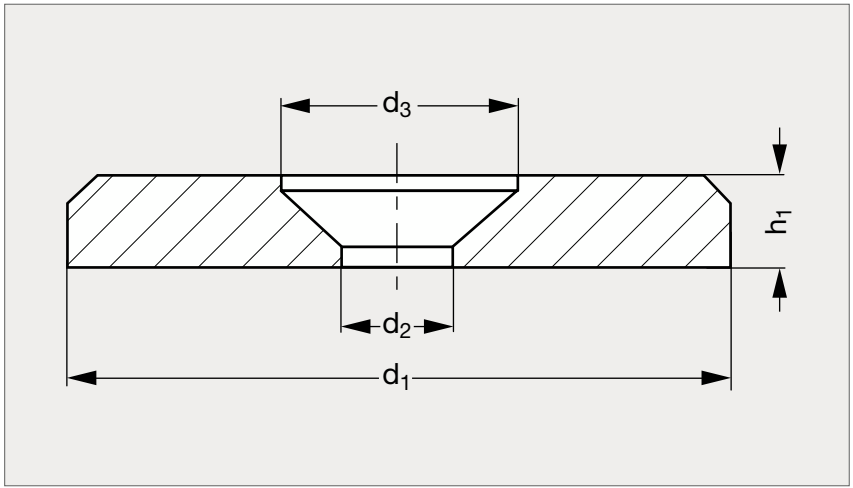

INOX



Acier



Inox

MATIÈRE

• Acier tourné bruni ou inox (AFNOR Z 8 CNF 18-09, Werk 1.4305, AISI 303).

PRODUITS ASSOCIÉS



Vis tête fraisée 31-153
Page 1336



Rondelle inox, embase polyamide 31-34
Page 1350



Rondelle plate 31-36
Page 1347

Acier	d_1	d_2	d_3	h_1	Vis	Inox
31-300-16	16	4,3	8	3	M4	31-305-16
31-300-20	20	4,3	8	3	M4	31-305-20
31-300-22	22	5,3	10	3,5	M5	31-305-22
31-300-25	25	5,3	10	3,5	M5	31-305-25
31-300-28	28	5,3	10	3,5	M5	31-305-28
31-300-32	32	6,4	12	4	M6	31-305-32
31-300-36	36	6,4	12	4	M6	31-305-36
31-300-40	40	6,4	12	5	M6	31-305-40
31-300-45	45	6,4	12	6	M6	31-305-45
31-300-52	52	6,4	12	6	M6	31-305-52

Exemple de commande — **Référence** **31-300-16**

Rondelle plate, acier ou inox

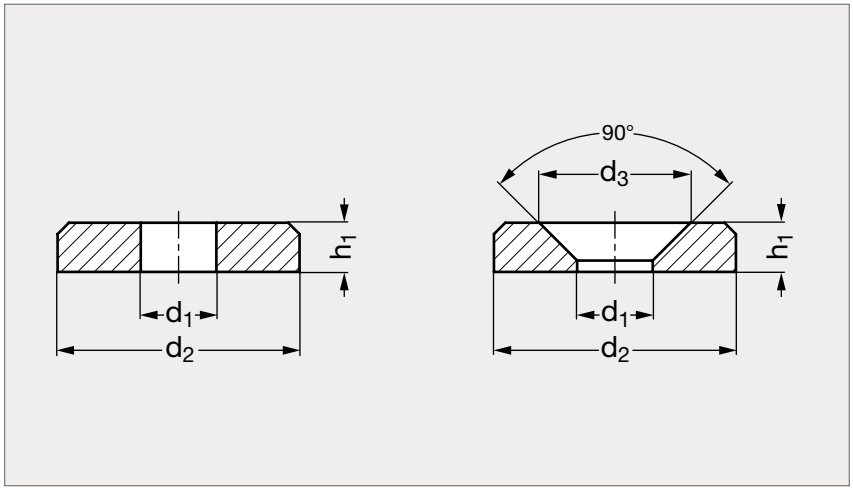



Acier bruni



Inox

MATIÈRE

• Acier tourné bruni, zingué ou inox mat (AFNOR Z 8 CNF 18-09, Werk. 1.4305, AISI 303).

PRODUITS ASSOCIÉS



Vis tête fraisée 31-153
Page 1336



Rondelle trou fraisé 31-30
Page 1346



Rondelle inox, embase polyamide 31-34
Page 1350



Rondelle support avec cache 31-35
Voir notre site internet

VIS TÊTE CYLINDRIQUE								VIS TÊTE FRAISÉE		
Inox	Acier zingué	Acier bruni	d_1	d_2		d_3	h_1	Acier bruni	Acier zingué	Inox
31-365- 4	31-363- 4	31-361- 4	4	10	13	8,4	2,5	31-367- 4	31-368- 4	31-369- 4
31-365- 5	31-363- 5	31-361- 5	5	13	16	10,5	3	31-367- 5	31-368- 5	31-369- 5
31-365- 6	31-363- 6	31-361- 6	6	15	20	12,6	4	31-367- 6	31-368- 6	31-369- 6
31-365- 8	31-363- 8	31-361- 8	8	20	26	16,8	5	31-367- 8	31-368- 8	31-369- 8
31-365-10	31-363-10	31-361-10	10	25	32	21	6,5	31-367-10	31-368-10	31-369-10
31-365-12	31-363-12	31-361-12	12	30	40	25,2	7,5	31-367-12	31-368-12	31-369-12

Exemple de commande — Référence - d_2 : **31-361-4-10**

Rondelle amovible

31-32

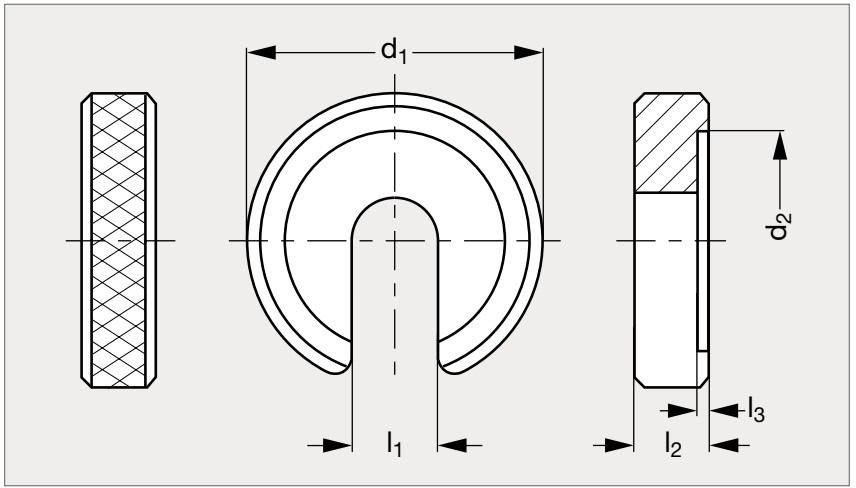



MATIÈRE

- Acier bruni.

	Vis	d_1	d_2	l_1	l_2	l_3
31-320- 6	M 6	22	16	6,2	6	0,8
31-320- 6	M 6	28	16	6,2	6	1
31-320- 8	M 8	28	21	8,3	7	1
31-320- 8	M 8	34	21	8,3	7	1,2
31-320-10	M10	34	25	10,4	8	1,2
31-320-10	M10	40	30	10,4	8	1,8
31-320-12	M12	40	30	12,5	9	1,8
31-320-12	M12	56	37	12,5	9	1,8
31-320-16	M16	56	37	16,5	12	1,8

Exemple de commande — Référence - d_1 : **31 - 320 - 8 - 28**

Rondelle pivotante

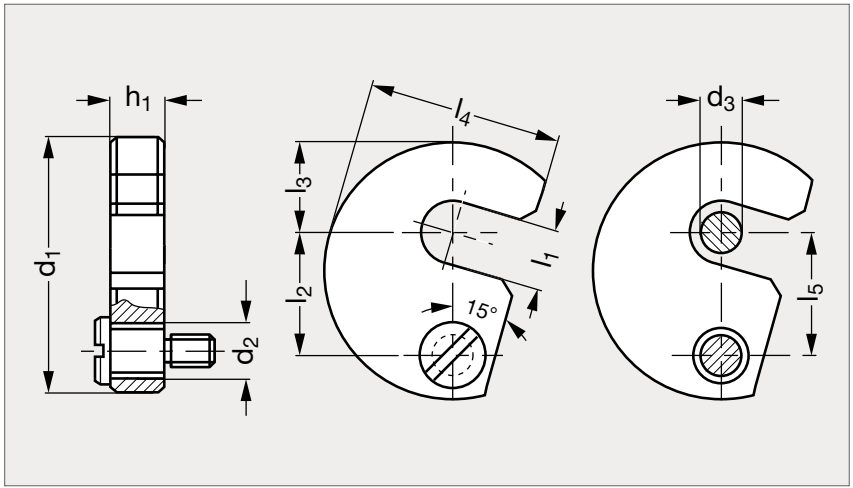



MATIÈRE

- Acier traité bruni.

	d_1	d_2	d_3	h_1 $^{0}_{-0,5}$	l_1	l_2	l_3	l_4	l_5	Vis
31-330-38	38	9	6	9,8	7,5	19,6	11	29	19	M6x10
31-330-43	43	9	8	9,8	9,5	21,6	14	32,5	21	M6x10
31-330-48	48	9	10	9,8	11,5	23,6	17	36,5	23	M6x10
31-330-61	61	11	12	11,8	13,5	29,6	22	45	29	M8x12
31-330-68	68	11	16	11,8	17,5	33,6	25	50	33	M8x12
31-330-74	74	11	20	11,8	21,5	36,6	28	55	36	M8x12
31-330-82	82	11	24	15,8	25,5	40,6	32	62	40	M8x16
31-330-97	97	11	30	15,8	32	49	39	73	48	M8x16

Exemple de commande

Référence

31 - 330 - 38

Rondelle inox avec embase polyamide

31-34

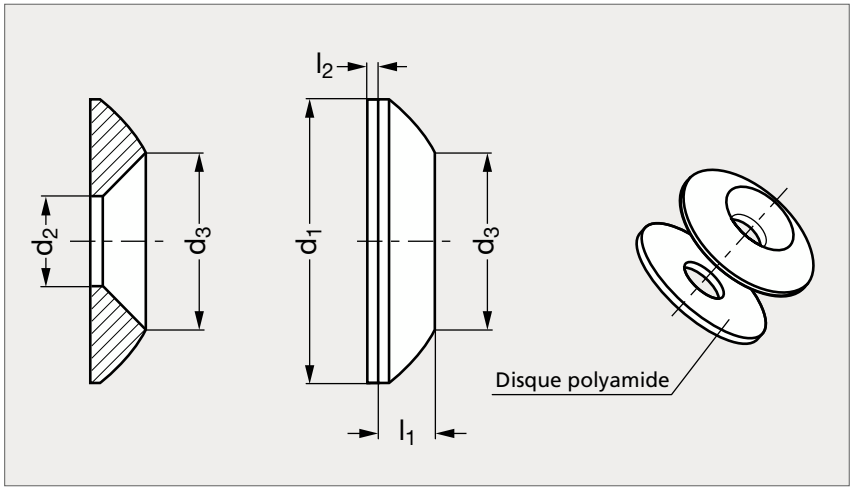

INOX



MATIÈRE

- Rondelle en inox (AFNOR Z 8 CNF18-09, Werk1.4305, AISI 303).
- Disque en polyamide (PA) blanc.

PRODUITS ASSOCIÉS



Rondelle trou fraisé 31-30
Page 1346



Rondelle plate 31-36
Page 1347



Vis tête fraisée 31-153
Page 1336



Rondelle support avec cache 31-35
Voir notre site internet

	d_1	d_2	d_3	l_1	l_2	Vis
31-340-18	18	4,3	8,5	3	0,8	M4
31-340-20	20	5,3	10,3	3,5	1	M5
31-340-22	22	6,4	12,3	4	1	M6
31-340-26	26	8,4	16,4	5	1	M8

Exemple de commande — Référence **31-340-18**

Rondelle plate, acier ou inox

31-152

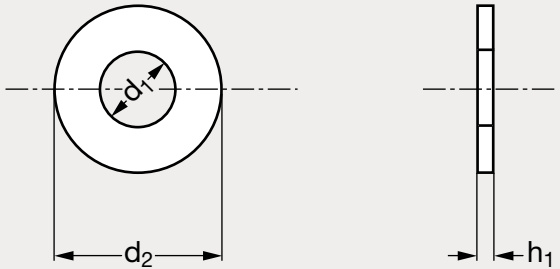



Acier



Inox

MATIÈRE

• Acier 200HV zingué ou inox (Z 6 CN 18-09, Werk 1.4301, AISI 304).

Acier	Vis	d_1	d_2	h_1
31-1521- 4	M 4	4,3	10	0,8
31-1521- 5	M 5	5,3	12	1
31-1521- 6	M 6	6,4	14	1,2
31-1521- 8	M 8	8,4	18	1,5
31-1521-10	M10	10,5	22	2
31-1521-12	M12	13	27	2,5
31-1521-14	M14	15	30	2,5
31-1521-16	M16	17	32	3
31-1521-18	M18	19	36	3
31-1521-20	M20	21	40	3
31-1521-24	M24	25	50	4

Inox	Vis	d_1	d_2	h_1
31-1525- 4	M 4	4,3	9	0,8
31-1525- 5	M 5	5,3	10	1
31-1525- 6	M 6	6,4	12	1,6
31-1525- 8	M 8	8,4	16	1,6
31-1525-10	M10	10,5	20	2
31-1525-12	M12	13	24	2,5
31-1525-14	M14	15	28	2,5
31-1525-16	M16	17	30	3
31-1525-18	M18	19	34	3
31-1525-20	M20	21	37	3
31-1525-24	M24	25	44	4

Exemple de commande — Référence **31-1521-4**

Patin acier, avec ou sans embase

31-08

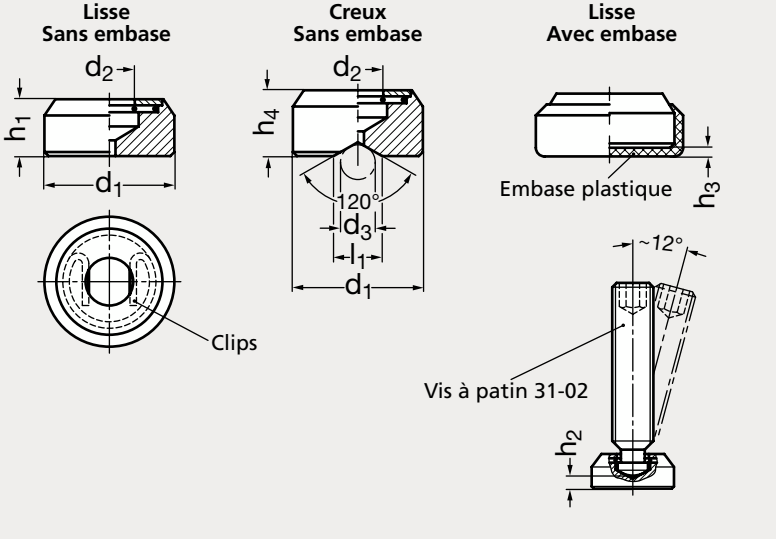



Sans embase



Avec embase

MATIÈRE

- Acier bruni.
- Embase en technopolymère (Delrin).
- Température maximum d'emploi de l'embase : 100 °C.

PRODUITS ASSOCIÉS



Patin acier, avec ou sans embase 31-09
Voir notre site internet



Patin acier DIN 6311 31-10
Page 1353

Vis à patin 31-02
Page 1313



Vis à broche fixe 16-15
Page 417

LISSE													CREUX
Sans embase	Avec embase	d_1	d_2 $^{+0,2}$	d_3 min.	d_3 max.	h_1	h_2 lisse	h_2 creux	h_3	h_4	l_1	Vis	Sans embase
31-080- 8	31-085- 8	16	6,3	7,5	20	8	2,2	5,3	1,5	11	10	M8	31-082- 8
31-080-10	31-085-10	20	9,2	7,5	24	10	2,6	5,6	1,5	13	12	M10-M12	31-082-10
31-080-12	31-085-12	25	9,2	7,5	32	11	2,9	6,9	1,5	15	16	M10-M12	31-082-12
31-080-16	31-085-16	32	12,5	7,5	44	14	4,5	9,2	1,5	18	22	M16	31-082-16

Exemple de commande — Référence **31-080-8**

Patin acier

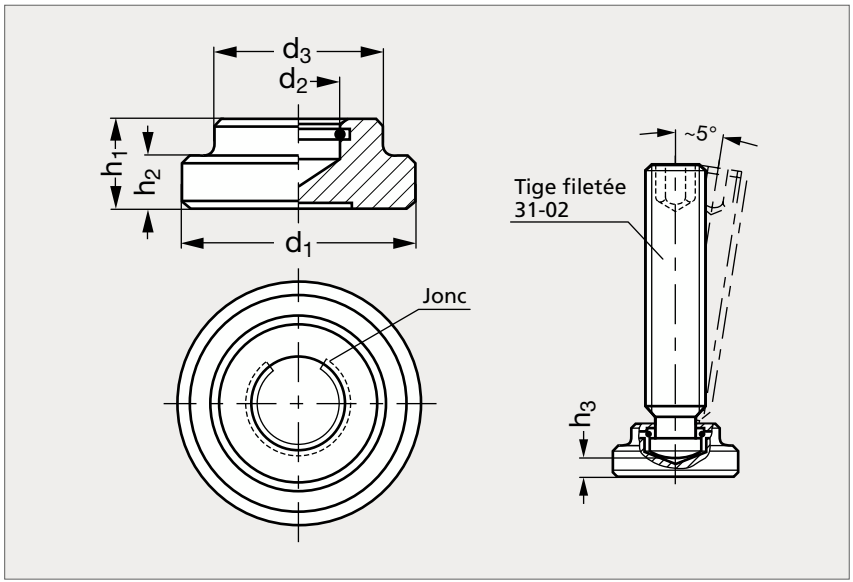



MATIÈRE

• Acier bruni.

PRODUITS ASSOCIÉS



Patin acier, avec ou sans embase 31-08
Page 1352



Patin acier, avec ou sans embase 31-09
Voir notre site internet

Vis à patin 31-02
Page 1313



Vis à broche fixe 16-15
Page 417

	Vis	d_1	$d_{2\ H12}$	d_3	h_1	h_2	h_3
31-100- 6	M 6	12	4,6	10	7	2,5	2,2
31-100- 8	M 8	16	6,1	12	9	4	3
31-100-10	M10	20	8,1	15	11	5	3,6
31-100-12	M12	25	8,1	18	13	6	4,5
31-100-16	M16	32	12,1	22	15	7	5,3
31-100-20	M20	40	15,6	28	16	9	5,6

Exemple de commande

Référence **31-100-6**

Patin technopolymère ou inox

31-12

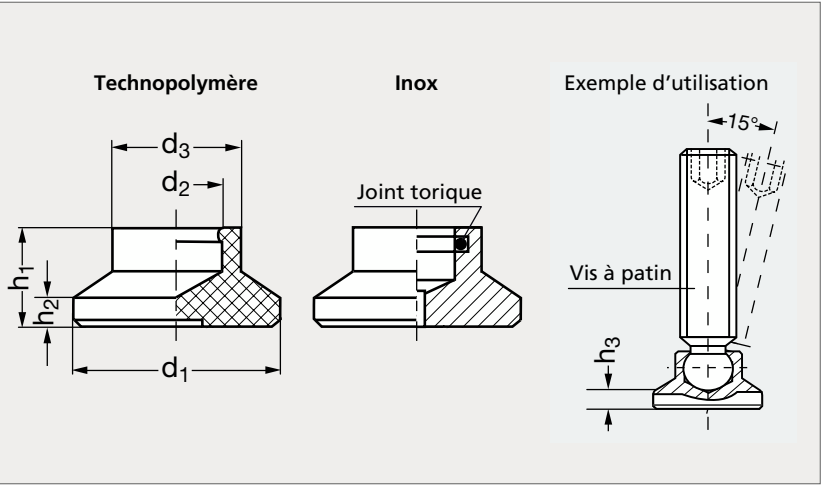


Technopolymère


Inox

MATIÈRE

- Embase en technopolymère ou en inox (AFNOR Z 8 CNF 18-09, Werk 1.4305, AISI 303).
- Joint torique en élastomère fluoré FPM Viton® pour l'embase inox.

UTILISATION

- Température maximum d'emploi jusqu'à 80 °C pour le patin technopolymère et 200 °C pour le patin inox.

PRODUITS ASSOCIÉS


Bouton moleté technopolymère 15-77
Page 383


Bouton étoile 15-78
Page 341


Vis moletée 16-36
Page 406

Vis à patin 31-04
Page 1314

Technopolymère	Vis	d_1	d_2	d_3	h_1	h_2	h_3	Inox
31-120- 6	M6	15	4,5	8,6	7,6	2,5	3,6	
31-120- 6	M6	18	4,5	10,8	9,2	2,5	5,2	
31-120- 6	M6	21	4,5	12,8	10	3	6	31-125- 6
31-120- 6	M6	25	4,5	13	10,5	3	6,5	31-125- 6
31-120- 6	M6	32	4,5	14	11	3	7	31-125- 6
31-120- 8	M8	15	6,1	8,6	7,6	2,5	2,5	
31-120- 8	M8	18	6,1	10,8	9,2	2,5	4,2	
31-120- 8	M8	21	6,1	12,8	10	3	5	31-125- 8
31-120- 8	M8	25	6,1	13	10,5	3	5,5	31-125- 8
31-120- 8	M8	32	6,1	14	11	3	6	31-125- 8

Technopolymère	Vis	d_1	d_2	d_3	h_1	h_2	h_3	Inox
31-120- 8	M 8	40	6,1	16	13	4	8	31-125- 8
31-120-10	M10	18	7,8	10,8	9,2	2,5	3,8	
31-120-10	M10	21	7,8	12,8	10	3	4,3	31-125-10
31-120-10	M10	25	7,8	13	10,5	3	4,6	31-125-10
31-120-10	M10	32	7,8	14	11	3	5	31-125-10
31-120-10	M10	40	7,8	16	13	4	7	31-125-10
31-120-12	M12	21	9,4	12,8	10	3	3,4	31-125-12
31-120-12	M12	25	9,4	13	10,5	3	3,6	31-125-12
31-120-12	M12	32	9,4	14	11	3	4,2	31-125-12
31-120-12	M12	40	9,4	16	13	4	6,2	31-125-12

Exemple de commande — Référence - d_1 : **31-120-6-15**

Patin à rotule

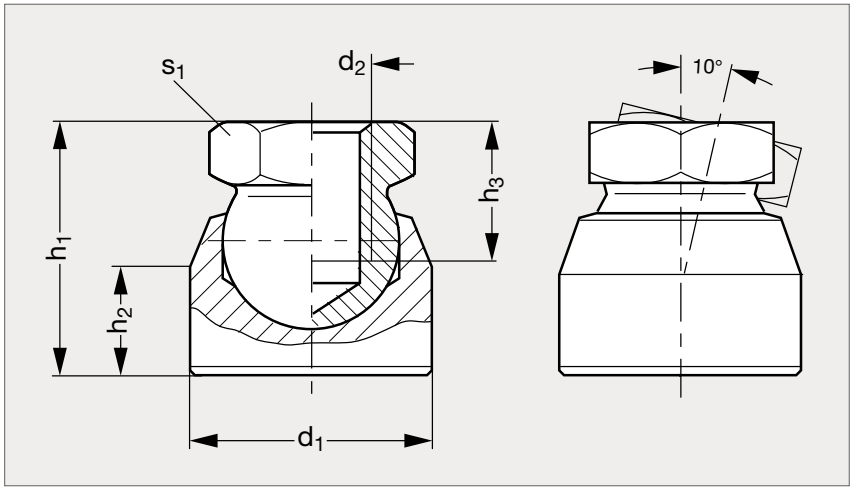



MATIÈRE

• Acier 5.8 zingué.

	d_1	d_2	h_1	h_2	h_3 min.	s_1	Charge (N)
31-140-16	16	M 8	19	7	9	12	5000
31-140-20	20	M10	22	8	11	15	7500
31-140-24	24	M12	25	10	12	17	10000
31-140-30	30	M16	34	13	16	24	15000

Exemple de commande — Référence **31-140-16**

Pied de positionnement à tige filetée

31-47

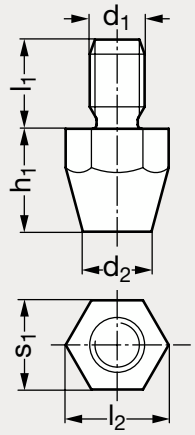



MATIÈRE

- Acier traité bruni.

UTILISATION

- S'utilise comme pied de positionnement quand ni un réglage axial, ni un support articulé n'est nécessaire.

	d_1	d_2	h_1	l_1	l_2	s_1
31-470- 10	M 6	8	10	11	11,5	10
31-470- 15	M 8	10	15	13	15	13
31-470- 20	M 6	6	20	11	11,5	10
31-470-201	M10	13	20	16	19,6	17
31-470- 25	M12	15	25	20	21,9	19
31-470- 30	M 8	9	30	13	15	13
31-470- 40	M10	13	40	16	19,6	17
31-470- 50	M12	15	50	20	21,9	19

Exemple de commande — Référence **31-470-10**

Support de positionnement à tige filetée

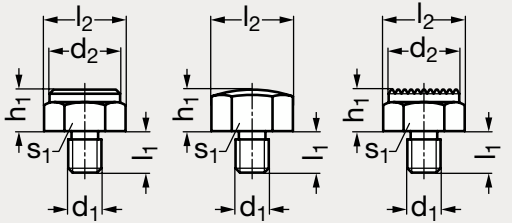

Surface lisse | Surface sphérique | Surface striée

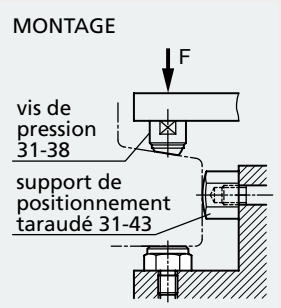



MATIÈRE

• Acier bruni durci.

UTILISATION

• S'utilise comme support de positionnement et de centrage, poussoir ou butée.

Surface lisse	Surface sphérique	Surface striée	h_1	d_1	d_2	l_1	l_2	s_1
31-311-10	31-312-10	31-313-10	10	M 8	17	10	19,4	17
31-311-10	31-312-10	31-313-10	10	M10	19	12	21,9	19
31-311-10	31-312-10	31-313-10	10	M12	22	14	25,2	22
31-311-15	31-312-15	31-313-15	15	M10	19	12	21,9	19
31-311-15	31-312-15	31-313-15	15	M12	22	14	25,2	22
31-311-15	31-312-15	31-313-15	15	M16	30	19	33	30
31-311-20	31-312-20	31-313-20	20	M16	30	19	33	30

Exemple de commande — Référence - d_1 : **31-311-10-8**

Support de positionnement taraudée

31-43

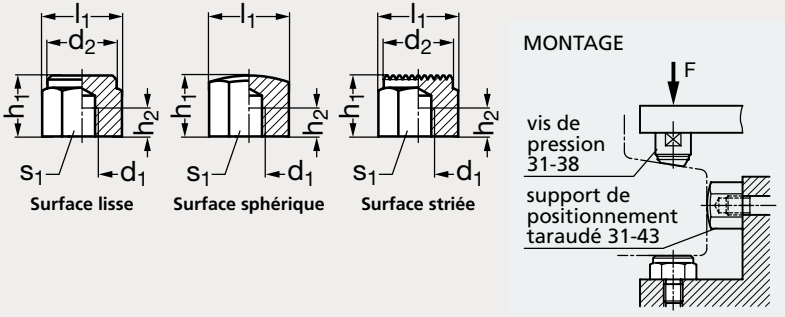



MATIÈRE

• Acier bruni durci.

UTILISATION

• S'utilise comme support de positionnement et de centrage, poussoir ou butée.

Surface lisse	Surface sphérique	Surface striée	h_1	h_2	d_1	d_2	l_1	s_1
31-431-15	31-432-15	31-433-15	15	6	M 8	17	19,4	17
31-431-20	31-432-20	31-433-20	20	10	M10	19	21,9	19
31-431-20	31-432-20	31-433-20	20	10	M12	22	25,2	22
31-431-25	31-432-25	31-433-25	25	12	M 8	17	19,4	17
31-431-25	31-432-25	31-433-25	25	15	M12	22	25,2	22
31-431-30	31-432-30	31-433-30	30	15	M10	19	21,9	19
31-431-30	31-432-30	31-433-30	30	18	M12	22	25,2	22
31-431-30	31-432-30	31-433-30	30	20	M16	30	33	30
31-431-40	31-432-40	31-433-40	40	15	M10	19	21,9	19
31-431-40	31-432-40	31-433-40	40	18	M12	22	25,2	22
31-431-50	31-432-50	31-433-50	50	18	M12	22	25,2	22
31-431-50	31-432-50	31-433-50	50	24	M16	30	33	30

Exemple de commande — Référence - d_1 : **31-431-15-8**

Patin de pression acier ou inox, à bille

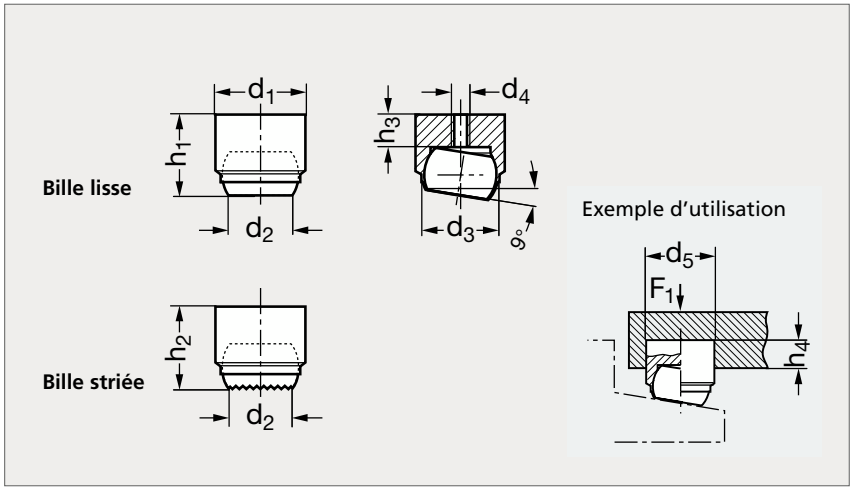



Acier lisse | Acier striée | Inox lisse

MATIÈRE

- Corps en acier trempé phosphaté ou en inox (AFNOR Z 15 CN 16-02, Werk 1.4057, AISI 431) trempé.
- Bille en acier trempé ou en inox (AFNOR Z 30 C 13, Werk 1.4028, AISI 420 C) nickelé.
- Ressort en polyuréthane (PUR).

UTILISATION

- Le ressort permet à la bille de revenir en position droite toute seule.

** Tolérance h_1 : ±0,02 pour bille lisse, ±0,1 pour bille striée.*

PRODUITS ASSOCIÉS



Vis de pression 31-37
Page 1316



Vis de pression 31-38
Page 1317



Patin de pression à bille
31-112
Voir notre site internet

ACIER									INOX									
Bille lisse		Bille striée							Bille lisse									
Libre	À ressort	Libre	À ressort	$d_{1\ n6}$	d_2	d_3	d_4	$d_{5\ H7}$	Libre	h_1* À ressort	Libre	h_2 À ressort	Libre	h_3 À ressort	F_1 (kN)	Libre	À ressort
31-391-12	31-392-12	31-393-12	31-394-12	12	7,2	10	M3	12							10	31-395-12	31-396-12
31-391-18	31-392-18	31-393-18	31-394-18	18	10,5	16	M4	18	17	23	4	4	8	14	25	31-395-18	31-396-18
31-391-28	31-392-28	31-393-28	31-394-28	28	20	25	M5	28	25	34	5,5	6	13	22	90	31-395-28	31-396-28

Exemple de commande — Référence **31-391-12**

Aimant plat

41-02

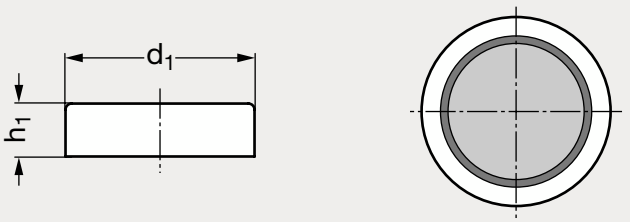



MATIÈRE

- Corps en acier zingué.
- Aimant en ferrite dure.

UTILISATION

- Température maximum d'emploi : 200 °C pour la ferrite.
- Voir les caractéristiques techniques des éléments magnétiques sur notre site internet.

Ferrite dure	SmCo	NdFeB	d_1	Tolérance d_1		h_1	Tolérance h_1		Force (N)		
				Ferrite	SmCo NdFeB		Ferrite	SmCo NdFeB	Ferrite	SmCo	NdFeB
	41-022- 6	41-023- 6	6		±0,1	4,5		±0,1		5	5
	41-022- 8	41-023- 8	8		±0,1	4,5		±0,1		11	13
41-021- 10	41-022-10	41-023-10	10	±0,1	±0,1	4,5	+0,2 −0,1	±0,1	4	20	25
41-021- 13	41-022-13	41-023-13	13	±0,1	±0,1	4,5	+0,2 −0,1	±0,1	10	40	60
41-021- 16	41-022-16	41-023-16	16	±0,1	±0,1	4,5	+0,2 −0,1	±0,1	18	60	95
41-021- 20	41-022-20	41-023-20	20	±0,1	±0,1	6	+0,2 −0,1	±0,1	30	90	140
41-021- 25	41-022-25	41-023-25	25	±0,1	±0,1	7	+0,3 −0,1	±0,2	40	150	200
41-021- 32	41-022-32	41-023-32	32	±0,1	±0,1	7	+0,3 −0,1	±0,2	80	220	350
41-021- 40			40	+0,2 −0,1		8	+0,4 −0,1		125		
41-021- 50			50	+0,2 −0,1		10	+0,5 −0,1		220		
41-021- 63			63	+0,3 −0,1		14	+0,5 −0,1		350		
41-021- 80			80	+0,5 −0,1		18	+0,5 −0,1		600		
41-021-100			100	+0,5 −0,1		22	+0,5 −0,1		900		
41-021-125			125	+0,5 −0,1		26	+0,5 −0,1		1300		

Exemple de commande

Référence

41-021-10

Aimant plat taraudé

41-03

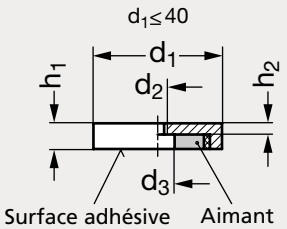

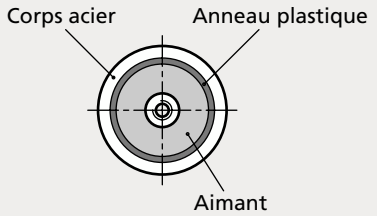

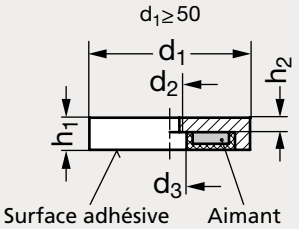

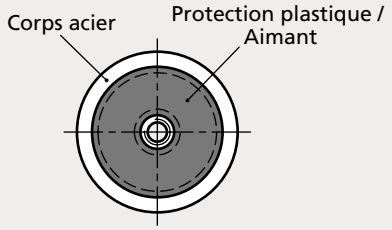



MATIÈRE

- Corps en acier zingué.
- Aimant en néodyme-fer-bore (NdFeB).

UTILISATION

- Température maximum d'emploi 80 °C.
- Voir les caractéristiques techniques des éléments magnétiques sur notre site internet.

PRODUITS ASSOCIÉS



Aimant plat taraudé 41-05
Page 1363



Aimant plat 41-08
Page 1366



Aimant plat inox 41-09
Page 1367



Aimant plat acier laqué 41-10
Page 1368

	d_1 $^{\pm 0,1}$	d_2	d_3	h_1 $^{\pm 0,2}$	h_2	Force (N)
41-030-32	32	M 5	5,5	7	3	330
41-030-40	40	M 5	10,5	8	6	500
41-030-50	50	M 8	10,5	10	5,5	800
41-030-63	63	M 10	11,7	14	8,5	1100
41-030-75	75	M 10	13	15	8,5	1750

Exemple de commande — Référence **41-030-32**

Aimant plat à tige filetée

41-04

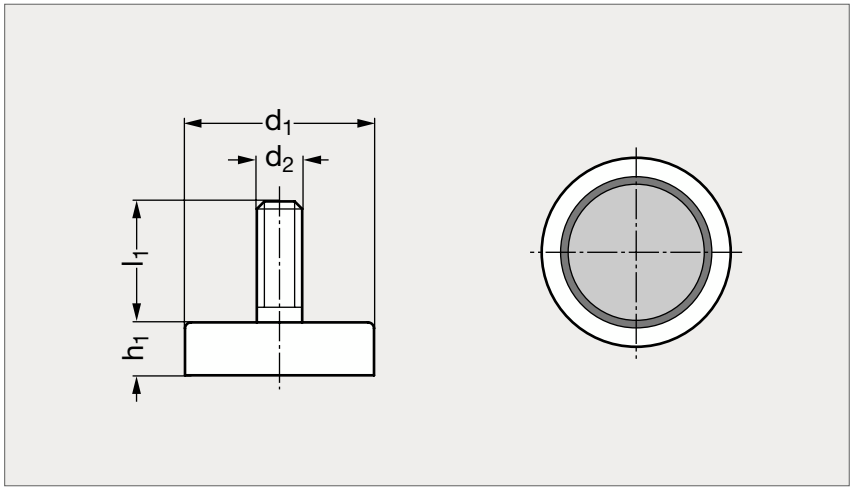



MATIÈRE

- Corps et tige filetée en acier zingué.
- Aimant en ferrite dure.

UTILISATION

- Température maximum d'emploi : 200 °C pour la ferrite.
- Voir les caractéristiques techniques des éléments magnétiques sur notre site internet.

Ferrite dure	d_1	Tolérance d_1		d_2		h_1	Tolérance h_1		l_1		Force (N)		NdFeB
		Ferrite	NdFeB	Ferrite	NdFeB		Ferrite	SmCo NdFeB	Ferrite	SmCo NdFeB	Ferrite	NdFeB	
41-041-10	10	±0,1	±0,1	M3	M4	4,5	$^{+0,2}_{-0,1}$	±0,1	7	8	4	25	41-043-10
41-041-13	13	±0,1	±0,1	M3	M5	4,5	$^{+0,2}_{-0,1}$	±0,1	7	8	10	60	41-043-13
41-041-16	16	±0,1	±0,1	M3	M6	4,5	$^{+0,2}_{-0,1}$	±0,1	7	8	18	95	41-043-16
41-041-20	20	±0,1	±0,1	M3	M6	6	$^{+0,2}_{-0,1}$	±0,1	7	10	30	140	41-043-20
41-041-25	25	±0,1	±0,1	M4	M6	7	$^{+0,3}_{-0,1}$	±0,1	8	10	40	200	41-043-25
41-041-32	32	±0,1	±0,1	M4	M6	7	$^{+0,3}_{-0,1}$	±0,1	8	10	80	350	41-043-32
41-041-47	47	$^{+0,2}_{-0,1}$		M6		9	$^{+0,5}_{-0,1}$		8		80		
41-041-63	63	$^{+0,3}_{-0,1}$		M6		14	$^{+0,5}_{-0,1}$		15		350		

Exemple de commande — **Référence** **41-041-10**

Aimant plat taraudé

41-05

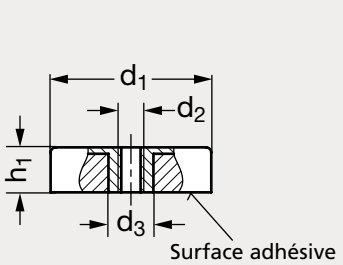

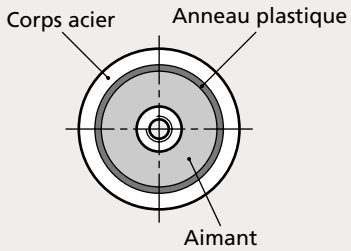



MATIÈRE

- Corps en acier zingué.
- Aimant en ferrite dure.

UTILISATION

- Température maximum d'emploi 200 °C.
- Voir les caractéristiques techniques des éléments magnétiques sur notre site internet.

PRODUITS ASSOCIÉS


Aimant plat taraudé 41-03
Page 1361


Aimant plat 41-08
Page 1366


Aimant plat inox 41-09
Page 1367


Aimant plat acier laqué 41-10
Page 1368

	d_1	d_2		d_3	h_1	Force (N)
41-050-25	25	M4		5,2	7	36
41-050-32	32	M4		5,2	7	72
41-050-40	40	M4		5,2	8	90
41-050-50	50	M6	M 8	12	10	180
41-050-63	63	M8		13	14	290
41-050-80	80	M8	M10	14,5	18	540

Exemple de commande

Référence - d_2

41 - 050 - 25 - 4

Aimant plat à épaulement taraudé

41-06

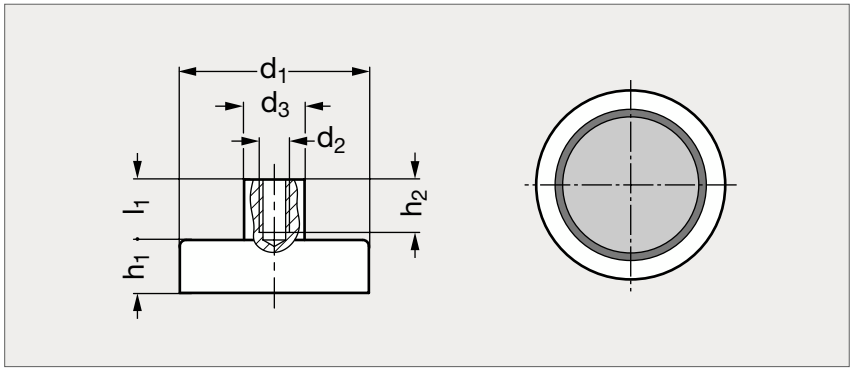



MATIÈRE

- Corps en acier zingué.
- Aimant en ferrite dure.

UTILISATION

- Température maximum d'emploi : 200 °C pour la ferrite.
- Voir les caractéristiques techniques des éléments magnétiques sur notre site internet.

Ferrite dure	SmCo	NdFeB	d_1	Tolérance d_1		d_2		d_3		h_1	Tolérance h_1		h_2		l_1		Force (N)		
				Ferrite	SmCo NdFeB	Ferrite	SmCo NdFeB	Ferrite	SmCo NdFeB		Ferrite	SmCo NdFeB	Ferrite	SmCo NdFeB	Ferrite	SmCo NdFeB	Ferrite	SmCo	NdFeB
	41-062- 6	41-063- 6	6		±0,1		M3		6 ±0,1	4,5		±0,1		6		7		5	5
	41-062- 8	41-063- 8	8		±0,1		M3		6 ±0,1	4,5		±0,1		6		7		11	13
41-061- 10	41-062-10	41-063-10	10	±0,1	±0,1	M 3	M3	6 ±0,1	6 ±0,1	4,5	+0,2 −0,1	±0,1	5	6	7	7	4	20	25
41-061- 13	41-062-13	41-063-13	13	±0,1	±0,1	M 3	M3	6 ±0,1	6 ±0,1	4,5	+0,2 −0,1	±0,1	5	6	7	7	10	40	60
41-061- 16	41-062-16	41-063-16	16	±0,1	±0,1	M 3	M4	6 ±0,1	6 ±0,1	4,5	+0,2 −0,1	±0,1	5	6	7	7	18	60	95
41-061- 20	41-062-20	41-063-20	20	±0,1	±0,1	M 3	M4	6 ±0,1	8 ±0,2	6	+0,2 −0,1	±0,1	5	7	7	7	30	90	140
41-061- 25	41-062-25	41-063-25	25	±0,1	±0,1	M 4	M4	8 ±0,1	8 ±0,2	7	+0,3 −0,1	±0,2	7	7	8	7	40	150	200
41-061- 32	41-062-32	41-063-32	32	±0,1	±0,1	M 4	M5	8 ±0,1	10 ±0,2	7	+0,3 −0,1	±0,2	7	8	8	8,5	80	220	350
41-061- 40			40	+0,2 −0,1		M 5		10 ±0,1		8	+0,4 −0,1		9		10		125		
41-061- 50			50	+0,2 −0,1		M 6		12 ±0,1		10	+0,5 −0,1		11		12		220		
41-061- 63			63	+0,3 −0,1		M 8		15 ±0,1		14	+0,5 −0,1		14		16		350		
41-061- 80			80	+0,5 −0,1		M10		20 ±0,1		18	+0,5 −0,1		15		16		600		
41-061-100			100	+0,5 −0,1		M12		22 ±0,1		22	+0,5 −0,1		18		21		900		
41-061-125			125	+0,5 −0,1		M14		25 ±0,1		26	+0,5 −0,1		20		24		1300		

Exemple de commande — **Référence** **41-061-10**

Aimant plat inox à épaulement taraudé

41-07

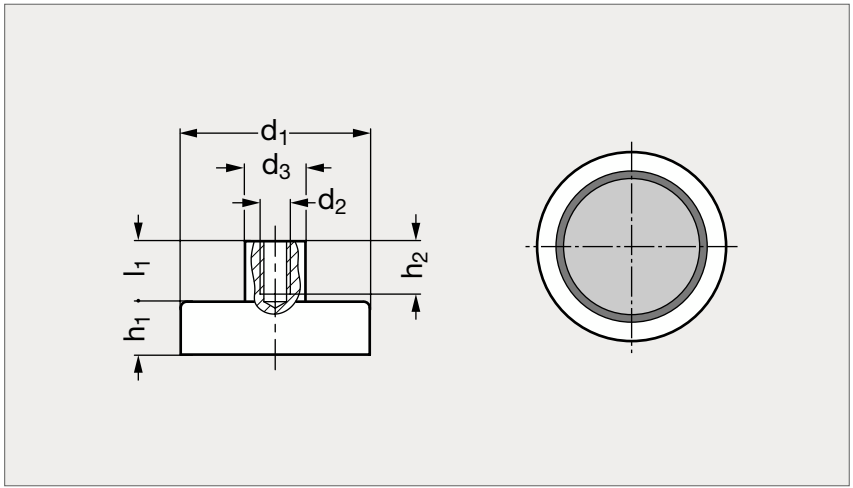



MATIÈRE

- Corps en inox.
- Aimant en ferrite dure.

UTILISATION

- Température maximum d'emploi 220 °C.
- Voir les caractéristiques techniques des éléments magnétiques sur notre site internet.

PRODUITS ASSOCIÉS


Support pour aimant 41-60
Page 1379


Support adhésif pour aimant 41-61
Voir notre site internet


Aimant plat avec logement pour vis 41-09
Page 1367


Aimant plat 41-11
Page 1369

	d_1	d_2	d_3	h_1	h_2	l_1	Force (N)
41-070-25	$25^{\pm 0,1}$	M 5	8	$7^{+0,3}_{-0,1}$	9	9	32
41-070-32	$32^{\pm 0,1}$	M 5	8	$7^{+0,3}_{-0,1}$	9	9	64
41-070-40	$40^{+0,2}_{-0,1}$	M 5	8	$8^{+0,3}_{-0,1}$	9	8,5	100
41-070-50	$50^{+0,2}_{-0,1}$	M 5	8	$10^{+0,4}_{-0,1}$	9	8,5	175
41-070-63	$63^{+0,3}_{-0,1}$	M 5	8	$14^{+0,5}_{-0,1}$	9	8	280

Exemple de commande

Référence
41-070-25

Aimant plat avec logement pour vis

41-08

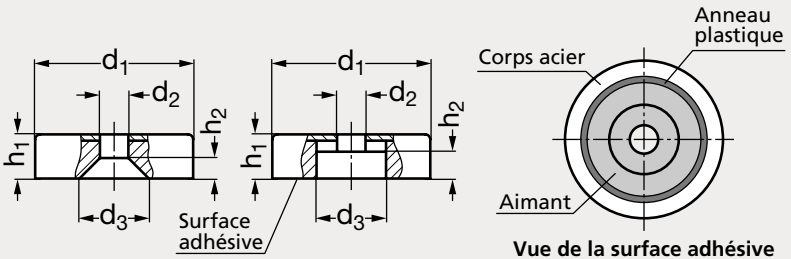

Modèle $d_1 \leq 40$ vis à tête fraisée

Modèle $d_1 \geq 50$ vis 6 pans creux

Vue de la surface adhésive



MATIÈRE

- Corps en acier zingué.
- Aimant en ferrite dure ou en néodyme-fer-bore (NdFeB).

UTILISATION

- Température maximum d'emploi : 200 °C pour la ferrite, 80 °C pour le néodyme-fer-bore.
- Afin de ne pas endommager les propriétés magnétiques, les vis de fixation doivent être dans un matériau non magnétique.
- Voir les caractéristiques techniques des éléments magnétiques sur notre site internet.

Ferrite dure	d_1	d_2 Ferrite	d_2 NdFeB	d_3 Ferrite	d_3 NdFeB	h_1	h_2	Force (N) Ferrite	Force (N) NdFeB	NdFeB
41-080- 16	$16^{\pm 0,1}$	3,5	3,5	7,5	6,6	$4,5^{+0,2}_{-0,1}$	1,5	14	75	41-083-16
41-080- 20	$20^{\pm 0,1}$	4,1	4,5	10,5	9	$6^{+0,2}_{-0,1}$	2,7	27	105	41-083-20
41-080- 25	$25^{\pm 0,1}$	5,5	4,5	12	9	$7^{+0,3}_{-0,2}$	3	36	160	41-083-25
41-080- 32	$32^{\pm 0,1}$	5,5	5,5	12	11	$7^{+0,3}_{-0,1}$	3	72	310	41-083-32
41-080- 40	$40^{+0,2}_{-0,1}$	5,5	5,5	13,5	10,6	$8^{+0,4}_{-0,1}$	3,5	90	500	41-083-40
41-080- 50	$50^{+0,2}_{-0,1}$	$8,5^{\pm 0,2}$		22		$10^{+0,5}_{-0,1}$	8,5	180		
41-080- 63	$63^{+0,3}_{-0,1}$	$6,5^{\pm 0,2}$		24		$14^{+0,5}_{-0,1}$	12	290		
41-080- 80	$80^{+0,5}_{-0,1}$	$6,5^{\pm 0,2}$		11,5		$18^{+0,5}_{-0,1}$	15	540		
41-080-100	$100^{+0,5}_{-0,1}$	$10,5^{\pm 0,2}$		34		$22^{+0,5}_{-0,1}$	18	680		

Exemple de commande — Référence **41-080-16**

Aimant plat inox avec logement pour vis

41-09

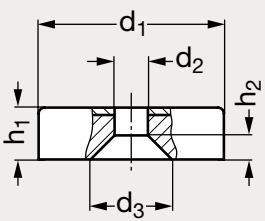

Modèle d1 ≤40
Vis à tête fraisée

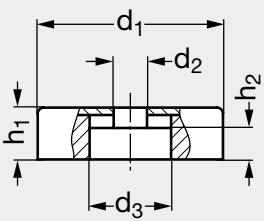

Modèle d1 ≥50
Vis 6 pans creux

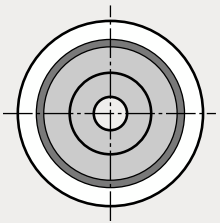



MATIÈRE

- Corps en inox.
- Aimant en ferrite dure.

UTILISATION

- Température maximum d'emploi 220 °C.
- Afin de ne pas endommager les propriétés magnétiques, les vis de fixation doivent être dans un matériau non magnétique.
- Voir les caractéristiques techniques des éléments magnétiques sur notre site internet.

PRODUITS ASSOCIÉS



Vis tête fraisée 31-153
Page 1336



Vis 6 pans creux 31-54
Page 1328



Aimant plat taraudé 41-05
Page 1363



Aimant plat 41-08
Page 1366

	d_1	d_2	d_3	h_1	h_2	Force (N)
41-090-20	$20^{\pm 0,1}$	4,1	9,4	$6^{+0,2}_{-0,1}$	2,7	22
41-090-25	$25^{\pm 0,1}$	5,5	11,5	$7^{+0,3}_{-0,2}$	3	29
41-090-32	$32^{\pm 0,1}$	5,5	11,5	$7^{+0,3}_{-0,2}$	3	58
41-090-40	$40^{+0,2}_{-0,1}$	5,5	11,5	$8^{+0,4}_{-0,2}$	3,5	72
41-090-50	$50^{+0,2}_{-0,1}$	8,5	22	$10^{+0,5}_{-0,2}$	8,5	145
41-090-63	$63^{+0,3}_{-0,1}$	6,5	24	$14^{+0,5}_{-0,2}$	12	230

Exemple de commande — **Référence** **41-090-20**

Aimant plat acier laqué, pour vis tête fraisée avec plaque de fer

41-10

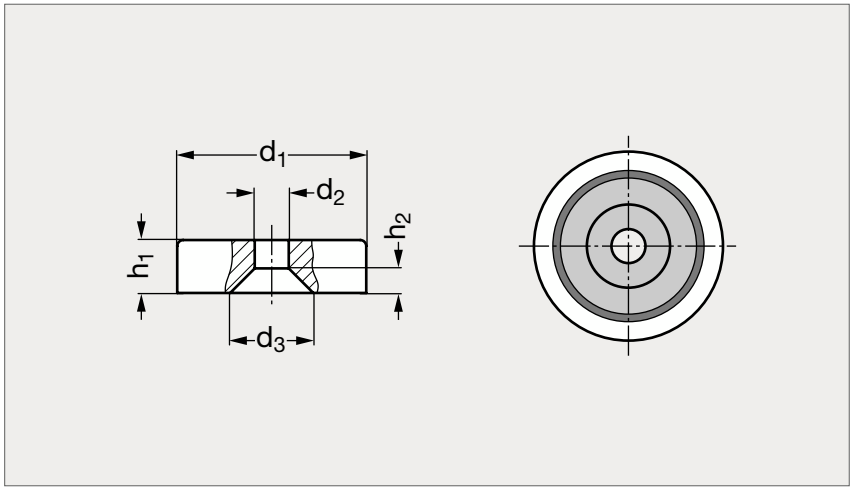



MATIÈRE

- Corps en acier laqué rouge.
- Aimant en aluminium-nickel-cobalt (AlNiCo).

UTILISATION

- Température maximum d'emploi 280 °C pour l'aimant et 180 °C pour le laquage rouge.
- Afin de ne pas endommager les propriétés magnétiques, les vis de fixation doivent être dans un matériau non magnétique.
- Pour faciliter la manipulation et/ou éviter la démagnétisation, ces aimants ont une plaque de fer sur la surface adhésive.
- Voir les caractéristiques techniques des éléments magnétiques sur notre site internet.

PRODUITS ASSOCIÉS



Vis tête fraisée 31-153
Page 1336



Aimant plat taraudé 41-03
Page 1361



Aimant plat taraudé 41-05
Page 1363



Aimant plat 41-08
Page 1366

	d_1	d_2	d_3	h_1	h_2	Force (N)
41-100-19	19	2,5	7	7,5	2	30
41-100-29	29	2,8	8	8,5	3,2	40
41-100-38	38	2,8	8	10,5	3,2	80

Exemple de commande — **Référence** **41-100-19**

Aimant plat avec crochet ou anneau

41-11

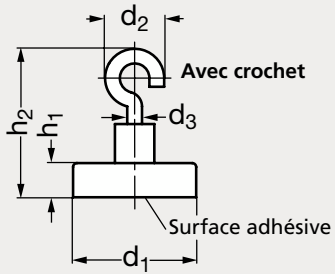

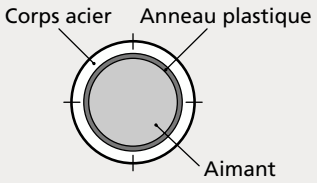

Vue de la surface adhésive



Avec anneau



Avec crochet



Avec anneau

MATIÈRE

- Corps en acier zingué.
- Aimant en ferrite dure.

UTILISATION

- Température maximum d'emploi 200 °C.
- Voir les caractéristiques techniques des éléments magnétiques sur notre site internet.

PRODUITS ASSOCIÉS



Support pour aimant 41-60
Page 1379



Support adhésif pour aimant 41-61
Voir notre site internet



Aimant plat 41-07
Page 1365



Aimant plat avec protection caoutchouc 41-19
Page 1375

Avec crochet	d_1	d_2 ±1 Crochet	d_2 ±1 Anneau	d_3	h_1	h_2 ±1 Crochet	h_2 ±1 Anneau	Force (N)	Avec anneau
41-111-16	16	10	10	3	4,5	24,5	24,5	18	41-112-16
41-111-25	25	13,5	12,5	4	7	30,5	30,5	40	41-112-25
41-111-32	32	13,5	12,5	4	7	30,5	30,5	80	41-112-32
41-111-40	40	13,5	12,5	4	8	30,5	30,5	125	41-112-40
41-111-50	50	13,5	12,5	4	10	32	35	220	41-112-50
41-111-63	63	13,5	12,5	4	14	36	38	350	41-112-63
41-111-80	80	23	20	6	18	57,5	51,5	600	41-112-80

Exemple de commande — Référence **41-111-16**

Aimant plat à épaulement taraudé et protection caoutchouc

41-12

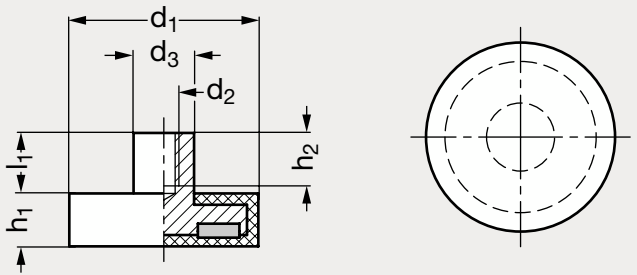



Noir



Blanc

MATIÈRE

- Corps en acier zingué. Aimant en néodyme-fer-bore (NdFeB).
- Protection en caoutchouc élastomère (TPE) noir ou blanc, 80 Shore A.

UTILISATION

- Température maximum d'emploi 80 °C. S'utilise de préférence pour les surfaces fragiles.
- Le coefficient de friction augmente et a pour effet d'avoir des forces de retenue latérales élevées.
- Voir les caractéristiques techniques des éléments magnétiques sur notre site internet.

PRODUITS ASSOCIÉS



Support pour aimant 41-60
Page 1379



Support adhésif pour aimant 41-61
Voir notre site internet



Aimant plat taraudé 41-14
Page 1371



Aimant plat double taraudage 41-15
Page 1372

Noir	d_1	d_2	d_3	h_1	h_2 min.	l_1	Force (N)	Blanc
41-120-12	12	M4	8	7	6	8	10	41-125-12
41-120-22	22	M4	8	6	5	5,5	50	41-125-22
41-120-31	31	M4	8	6	5	5,5	75	41-125-31
41-120-43	43	M4	8	6	5	4,5	85	41-125-43
41-120-66	66	M5	10	8,5	8	6,5	180	41-125-66
41-120-88	88	M8	12	8,5	11	8,5	420	41-125-88

Exemple de commande — Référence **41-120-12**

Aimant plat taraudé avec protection caoutchouc

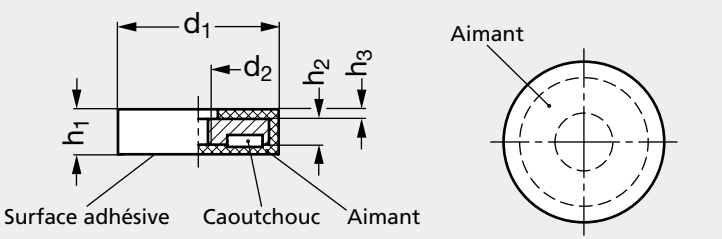



Noir



Blanc

MATIÈRE

- Corps en acier zingué. Aimant en néodyme-fer-bore (NdFeB).
- Protection en caoutchouc élastomère (TPE) noir ou blanc, 80 Shore A.

UTILISATION

- Température maximum d'emploi 80 °C.
- S'utilise de préférence pour les surfaces fragiles.
- Le coefficient de friction augmente et a pour effet d'avoir des forces de retenue latérales élevées.
- Voir les caractéristiques techniques des éléments magnétiques sur notre site internet.

PRODUITS ASSOCIÉS



Support pour aimant 41-60
Page 1379



Support adhésif pour aimant 41-61
Voir notre site internet



Aimant plat à épaulement 41-12
Page 1370



Aimant plat double taraudage 41-15
Page 1372

Noir	d_1	d_2	h_1	h_2	h_3	Force (N)	Blanc
41-140-22	22	M4	6	4,5	0,8	35	41-145-22
41-140-31	31	M5	6	4,5	0,8	75	41-145-31
41-140-43	43	M4	5,5	4	0,8	85	41-145-43
41-140-66	66	M6	8,5	6	1,8	180	41-145-66
41-140-88	88	M6	8,5	6	1,8	420	41-145-88

Exemple de commande — Référence **41-140-22**

Aimant plat à double taraudage et protection caoutchouc

41-15

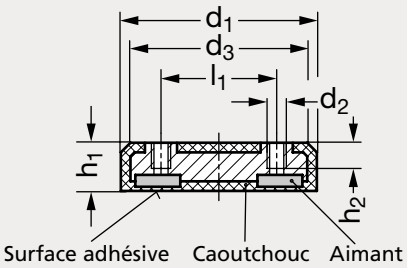

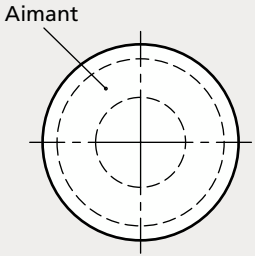

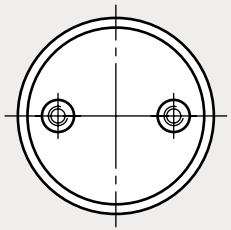

Exemple d'application

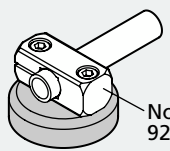



MATIÈRE

- Corps en acier zingué.
- Aimant en néodyme-fer-bore (NdFeB).
- Protection en caoutchouc élastomère (TPE) noir, 73 Shore.

UTILISATION

- Température maximum d'emploi 80 °C.
- S'utilise de préférence pour les surfaces fragiles.
- Le coefficient de friction augmente et a pour effet d'avoir des forces de retenue latérales élevées.
- Voir les caractéristiques techniques des éléments magnétiques sur notre site internet.

PRODUITS ASSOCIÉS



Support pour aimant 41-60
Page 1379



Support adhésif pour aimant 41-61
Voir notre site internet



Aimant plat taraudé 41-14
Page 1371



Noix de serrage 92-85
Page 1714

	d_1	d_2	d_3	l_1	h_1	h_2 min.	Force (N)
41-150-43	43	M4	39	22	10,3	6	85
41-150-43	43	M5	39	27	10,3	7	85
41-150-57	57	M6	53	32	11,3	7	175
41-150-57	57	M6	53	36	11,3	7	175

Exemple de commande — Référence - l_1 : **41-150-43-22**

Aimant plat à tige filetée et protection caoutchouc

41-16

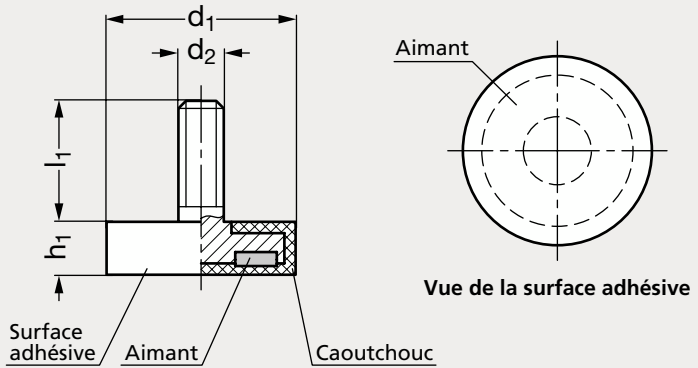



Noir



Blanc

MATIÈRE

- Corps en acier zingué.
- Aimant en néodyme-fer-bore (NdFeB).
- Protection en caoutchouc élastomère (TPE) noir ou blanc, 80 Shore A.

UTILISATION

- Température maximum d'emploi 80 °C.
- S'utilise de préférence pour les surfaces fragiles.
- Le coefficient de friction augmente et a pour effet d'avoir des forces de retenue latérales élevées.
- Voir les caractéristiques techniques des éléments magnétiques sur notre site internet.

PRODUITS ASSOCIÉS



Support pour aimant 41-60
Page 1379



Support adhésif pour aimant 41-61
Voir notre site internet



Aimant plat taraudé 41-14
Page 1371



Aimant plat double taraudage 41-15
Page 1372

Noir	d_1	d_2	h_1	l_1	Force (N)	Blanc
41-160-22	22	M4	6	6,5	50	41-165-22
41-160-43	43	M6	6	15	85	41-165-43
41-160-66	66	M8	8,5	15	180	41-165-66
41-160-88	88	M8	8,5	15	420	41-165-88

Exemple de commande — Référence **41-160-22**

Aimant plat alésé avec protection caoutchouc

41-18

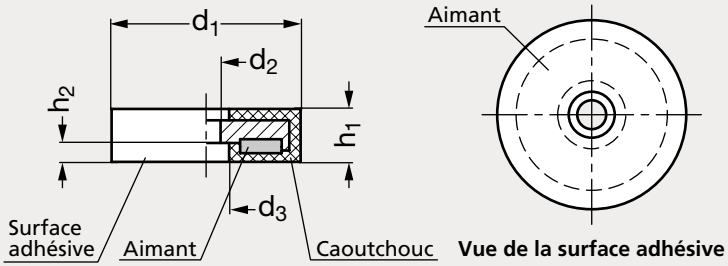



Noir



Blanc

MATIÈRE

- Corps en acier zingué.
- Aimant en néodyme-fer-bore (NdFeB).
- Protection en caoutchouc élastomère (TPE) noir ou blanc, 80 Shore A.

UTILISATION

- Température maximum d'emploi 80 °C.
- S'utilise de préférence pour les surfaces fragiles.
- Le coefficient de friction augmente et a pour effet d'avoir des forces de retenue latérales élevées.
- Voir les caractéristiques techniques des éléments magnétiques sur notre site internet.

PRODUITS ASSOCIÉS



Support pour aimant 41-60
Page 1379



Support adhésif pour aimant 41-61
Voir notre site internet



Aimant plat taraudé 41-12
Page 1370



Aimant plat taraudé 41-14
Page 1371

Noir	d_1	d_2	d_3	h_1	h_2	Force (N)	Blanc
41-180-22	22	4	8	6	3,5	35	41-185-22
41-180-31	31	6	9	6	3,5	75	41-185-31
41-180-57	57	8	25,3	7,5	3,5	175	41-185-57
41-180-66	66	5,5	25	8,5	3,5	210	41-185-66

Exemple de commande — Référence **41-180-22**

Aimant plat avec poignée boule ou anneau et protection caoutchouc

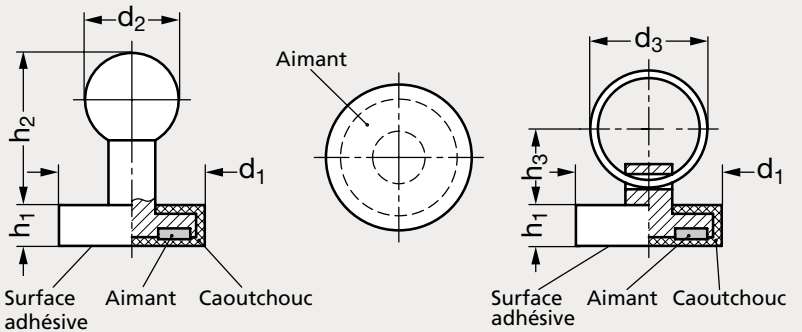



Avec poignée à boule



Avec anneau

MATIÈRE

- Corps et anneau en acier nickelé.
- Aimant en néodyme-fer-bore (NdFeB).
- Protection en caoutchouc élastomère (TPE) noir, 73 Shore.
- Poignée à boule en technopolymère à base de polyamide (PA) noir.

UTILISATION

- Température maximum d'emploi 80 °C.
- S'utilise de préférence pour les surfaces fragiles.
- Le coefficient de friction augmente et a pour effet d'avoir des forces de retenue latérales élevées.
- Voir les caractéristiques techniques des éléments magnétiques sur notre site internet.

PRODUITS ASSOCIÉS



Support pour aimant 41-60
Page 1379



Support adhésif pour aimant 41-61
Voir notre site internet



Aimant plat taraudé 41-12
Page 1370



Aimant plat taraudé 41-14
Page 1371

Avec poignée à boule	d_1	d_2	d_3	h_1	h_2	h_3	Force (N)	Avec anneau
41-191-22	22	16	20	6	26	13	35	41-192-22
41-191-31	31	16	25	6	26	14,5	75	41-192-31
41-191-43	43	16	30	5,5	26	17	85	41-192-43

Exemple de commande

Référence
41-191-22

Aimant plat

41-22

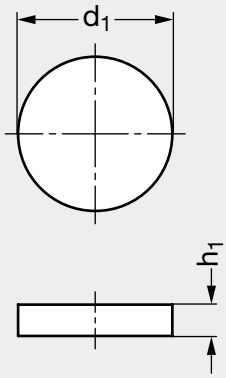



MATIÈRE

- Samarium-cobalt (SmCo) ou néodyme-fer-bore (NdFeB).

UTILISATION

- Température maximum d'emploi : 200 °C pour le samarium-cobalt, 80 °C pour le néodyme-fer-bore (NdFeB).
- Voir les caractéristiques techniques des éléments magnétiques sur notre site internet.

SUR DEMANDE

- Aimant en ferrite dure.

SmCo	d_1 $^{\pm 0,1}$	h_1 $^{\pm 0,1}$	Force SmCo (N)	Force NdFeB (N)	NdFeB
41-222- 4	4	3	2,5	4	41-223- 4
41-222- 5	5	3	3,5	5	41-223- 5
41-222- 6	6	3	4	7,5	41-223- 6
41-222- 8	8	3	8	13	41-223- 8
41-222-10	10	3	10	15	41-223-10
41-222-12	12	3	11	20	41-223-12
41-222-15	15	3	16	28	41-223-15
41-222-18	18	3	25	35	41-223-18
	20	3		42	41-223-20
41-222-24	24	3	36	55	41-223-24

Exemple de commande

Référence **41-222-4**

Aimant plat alésé ou pour vis à tête fraisée

41-24

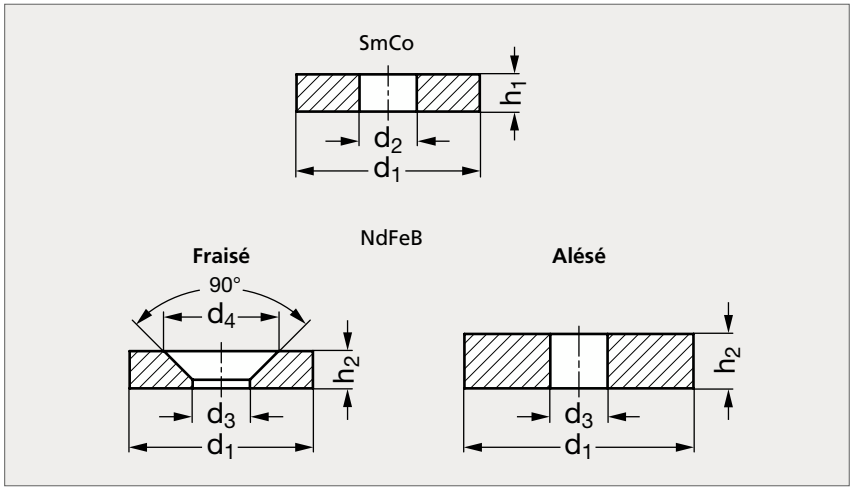



MATIÈRE

- Samarium-cobalt (SmCo) ou néodyme-fer-bore (NdFeB).

UTILISATION

- Température maximum d'emploi : 200 °C pour le samarium-cobalt, 80 °C pour le néodyme-fer-bore.
- Voir les caractéristiques techniques des éléments magnétiques sur notre site internet.

SUR DEMANDE

- Aimant en ferrite dure.

SmCo alésé	d_1	d_2	d_3	d_4	h_1	h_2	Force SmCo (N)	Force NdFeB (N)	NdFeB fraisé	NdFeB alésé
	12		3,5	6,6		3		18	41-243-12	
41-242-15	15	8	4,5	9,3	3,5	3,5	23	29	41-243-15	
41-242-18	18	8	4,5	9,3	4	4	31	41	41-243-18	
41-242-24	24	11,5	5,5	11,5	4	4	51	66	41-243-24	
41-242-32	32	10	10,5		4	2	67	42		41-244-32
	38		12			4		110		41-244-38
	48		15			5		165		41-244-48
	56		15			6		230		41-244-56

Exemple de commande — Référence **41-242-15**

Aimant plat rectangulaire

41-26

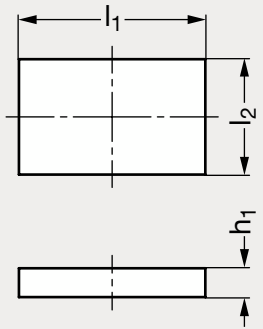



MATIÈRE

- Samarium-cobalt (SmCo) ou néodyme-fer-bore (NdFeB).

UTILISATION

- Température maximum d'emploi : 200 °C pour le samarium-cobalt, 80 °C pour le néodyme-fer-bore (NdFeB).
- Voir les caractéristiques techniques des éléments magnétiques sur notre site internet.

SUR DEMANDE

- Autres longueurs.
- Aimant en ferrite dure.

SmCo	l_1	l_2	h_1	Force SmCo (N)	Force NdFeB (N)	NdFeB
41-262- 7	7,5	4	1,5	3,4	5	41-263- 7
41-262- 7,5	7,5	6	2	5	8	41-263- 7,5
41-262-10	10	7,5	2	7,5	11	41-263-10
41-262-12	12	9,5	2,5	11	17	41-263-12
41-262-16	16	12,5	2,5	15	24	41-263-16
41-262-18	18	16,5	4	29	50	41-263-18
41-262-26	26	20,3	5	51	77	41-263-26
41-262-33	33	26,3	6,5	85	125	41-263-33

Exemple de commande — Référence **41-262-7**

Support pour aimant

41-60

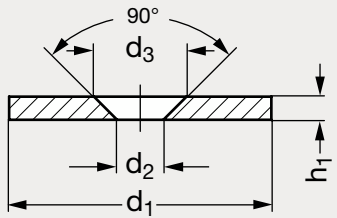



MATIÈRE

• Acier zingué ou inox magnétique.

UTILISATION

• Permet l'utilisation d'aimants sur un support non magnétique.

PRODUITS ASSOCIÉS


Vis tête fraisée 31-153
Page 1336


Support adhésif pour aimant 41-61
Voir notre site internet


Aimant plat taraudé 41-05
Page 1363


Aimant plat avec logement pour vis 41-08
Page 1366

Acier	d_1	d_2	d_3	h_1	Inox
41-600-12	12	4	6,5	2	
41-600-17	17	6	8,5	2	
41-600-27	27	6	11	3	
	27	5,5	11	3	41-605-27
41-600-34	34	6	11	3	
41-600-45	45	5,5	11	3	
	45	6	8,5	2	41-605-45
41-600-64	64	6	11	3	

Exemple de commande — Référence **41-600-12**

Aimant pour profilés

41-70

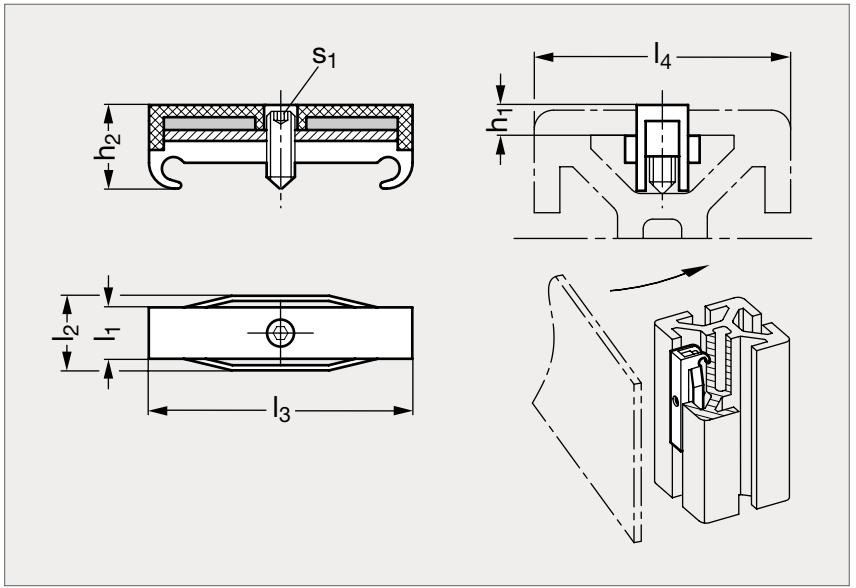



MATIÈRE

- Corps en technopolymère à base de polyamide (PA), noir mat.
- Aimant en néodyme-fer-bore (NdFeB).
- Insert et vis de pression en acier zingué, passivé bleu.

UTILISATION

- Température maximum d'emploi 80 °C.

	l_1	l_2	l_3	l_4	h_1	h_2	s_1	Force (N)
41-700- 6	6	9,5	41	30	3	10,2	1,5	10
41-700- 8	8	11,6	41	30	2,3	9,3	2	18
41-700- 8	8	12,5	41	40	4,8	12,9	2	18
41-700-10	10	13,2	41	45	6	13,2	2	18

Exemple de commande — Référence - l_4 : **41-700-6-30**

Aimant cylindrique

41-42

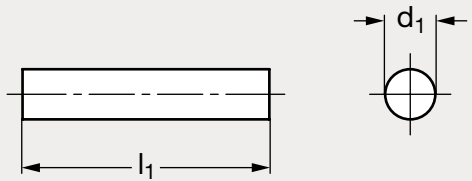



MATIÈRE

- Aluminium-nickel-cobalt (AlNiCo).

UTILISATION

- Température maximum d'emploi : 350 °C ou 450 °C selon les dimensions.
- Voir les caractéristiques techniques des éléments magnétiques sur notre site internet.

SUR DEMANDE

- Autres longueurs.

	d_1	l_1	Force (N)	T° max
41-420- 3	3	10	1,1	450
41-420- 3	3	12	1,3	450
41-420- 4	4	16	1,9	450
41-420- 4	4	20	2	450
41-420- 5	5	20	2,3	450
41-420- 6	6	15	2,8	350
41-420- 6	6	24	2,8	450
41-420- 6	6	30	2,8	450
41-420- 8	8	25	3,8	450

	d_1	l_1	Force (N)	T° max
41-420- 8	8	32	3,8	450
41-420-10	10	20	5	350
41-420-10	10	40	7	450
41-420-12	12	40	8	450
41-420-12	12	48	8	450
41-420-15	15	30	10	350
41-420-15	15	60	11	450
41-420-20	20	40	17	350
41-420-34	34	80	61	350

Exemple de commande

Référence - l_1

41-420-3-10

Aimant cylindrique acier

41-30

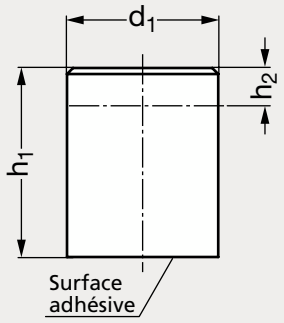

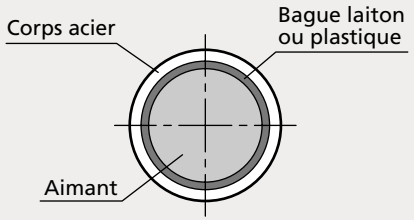

Vue de la surface adhésive



MATIÈRE

- Corps en acier zingué ou brut.
- Aimant en aluminium-nickel-cobalt (AlNiCo) ou néodyme-fer-bore (NdFeB).
- Se référer à notre site internet pour consulter l'ensemble des informations.

** Tolérance ø d_1 : ±0,2 en acier zingué, h6 en acier brut.*
*** h_2 : dimension maximum pouvant être soustraite à la hauteur h_1 sans altérer les propriétés de l'aimant.*

ACIER ZINGUÉ											ACIER BRUT	
AlNiCo	NdFeB	d_1*	h_1 ±0,2 acier zingué	h_1 ±0,2 acier brut	h_2** acier zingué AlNiCo	h_2** acier zingué NdFeB	h_2** acier brut AlNiCo	h_2** acier brut NdFeB	Force (N) AlNiCo	Force (N) NdFeB	AlNiCo	NdFeB
	41-303- 4	4	20			15				2,5		
	41-303- 5	5	20			15				4,5		
41-301- 6	41-303- 6	6	20	10	12	15	2	5	2	6	41-304- 6	41-306- 6
41-301- 8	41-303- 8	8	20	12	11	15	3	7	4	12	41-304- 8	41-306- 8
41-301-10	41-303-10	10	20	16	10	15	6	11	8,5	24	41-304-10	41-306-10
41-301-13	41-303-13	13	20	18	8	15	6	13	12	60	41-304-13	41-306-13
41-301-16	41-303-16	16	20	20	6	15	6	15	20	90	41-304-16	41-306-16
41-301-20	41-303-20	20	25	25	5	18	5	18	40	135	41-304-20	41-306-20
41-301-25	41-303-25	25	35	30	13	27	7	22	60	190	41-304-25	41-306-25
41-301-32	41-303-32	32	40	35	9	32	4	27	160	340	41-304-32	41-306-32
41-301-40		40	50	45	10		5		240		41-304-40	
41-301-50		50	60	50	10		0		400		41-304-50	
41-301-63		63	65	60	10		5		660		41-304-63	

Exemple de commande — Référence **41-301-6**

Aimant cylindrique laiton

41-32

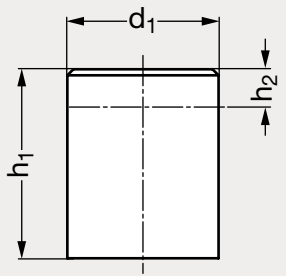

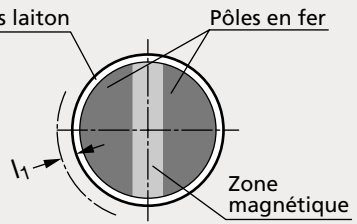

Vue de la surface adhésive



MATIÈRE

- Corps en laiton.
- Aimant en samarium-cobalt (SmCo) ou en néodyme-fer-bore (NdFeB).
- Surface adhésive bleue pour le modèle en néodyme-fer-bore (NdFeB).

UTILISATION

- Température maximum d'emploi : 200 °C pour le samarium-cobalt, 80 °C pour le néodyme-fer-bore (NdFeB).
- La zone magnétique et les pôles sont disposés en sandwich, ce qui fournit une force de retenue idéale et maximum pour les petites pièces.
- Se référer à notre site internet pour consulter l'ensemble des informations.

** h_2 : dimension maximum pouvant être soustraite à la hauteur h_1 sans altérer les propriétés de l'aimant.*

*** Se référer à notre site internet pour consulter l'ensemble des informations.*

SmCo	d_1 h6	h_1	h_2*	l_1**	Force (N) SmCo	Force (N) NdFeB	NdFeB
41-321- 6	6	$20^{\pm 0,2}$	10	1,5	8	10	41-323- 6
41-321- 8	8	$20^{\pm 0,2}$	10	1,5	22	22	41-323- 8
41-321-10	10	$20^{\pm 0,2}$	8	2	40	45	41-323-10
41-321-13	13	$20^{\pm 0,2}$	6	2,5	60	70	41-323-13
41-321-16	16	$20^{\pm 0,2}$	2	3	125	150	41-323-16
41-321-20	20	$25^{\pm 0,2}$	5	4	250	280	41-323-20
41-321-25	25	$35^{\pm 0,3}$	7	5	400	450	41-323-25
41-321-32	32	$40^{\pm 0,3}$	4,5	6	600	700	41-323-32

Exemple de commande — **Référence** **41-321-6**

Aimant cylindrique acier, taraudé

41-34

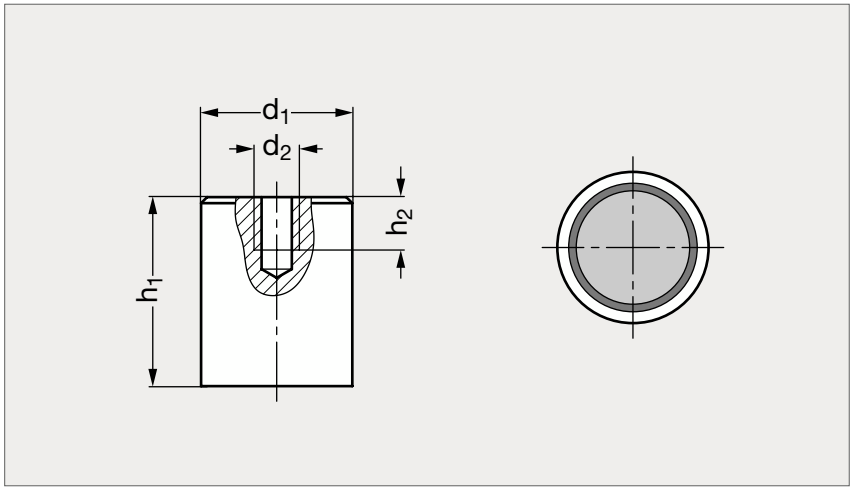



MATIÈRE

- Corps en acier zingué.
- Aimant en aluminium-nickel-cobalt (AlNiCo) ou en néodyme-fer-bore (NdFeB).

UTILISATION

- Température maximum d'emploi : 450 °C pour l'aluminium-nickel-cobalt, 80 °C pour le néodyme-fer-bore.
- Voir les caractéristiques techniques des éléments magnétiques sur notre site internet.

AlNiCo	d_1	d_2	h_1 $^{\pm 0,2}$	h_2	Force (N) AlNiCo	Force (N) NdFeB	NdFeB
41-341- 6	6	M 3	20	5	2	6	41-343- 6
41-341- 8	8	M 3	20	5	4	12	41-343- 8
41-341-10	10	M 4	20	7	8,5	24	41-343-10
41-341-13	13	M 4	20	7	12	60	41-343-13
41-341-16	16	M 4	20	7	20	90	41-343-16
41-341-20	20	M 6	25	7	40	135	41-343-20
41-341-25	25	M 6	35	9	60	190	41-343-25
41-341-32	32	M 8	40	9	160	340	41-343-32
41-341-40	40	M 8	50	9	240	600	41-343-40
41-341-50	50	M10	60	12	400	900	41-343-50
41-341-63	63	M12	65	14	660	1300	41-343-63

Exemple de commande — **Référence** **41-341-6**

Aimant cylindrique acier laqué, taraudé avec plaque de fer

41-36

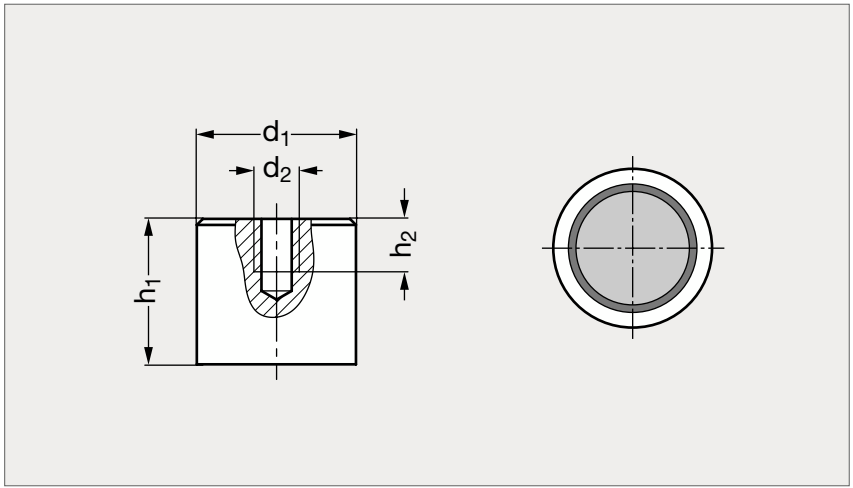



MATIÈRE

- Corps en acier laqué rouge.
- Aimant en aluminium-nickel-cobalt (AlNiCo).

UTILISATION

- Température maximum d'emploi 450 °C pour l'aimant et 180 °C pour le laquage rouge.
- Pour faciliter la manipulation et/ou éviter la démagnétisation, ces aimants ont une plaque de fer sur la surface adhésive.
- Voir les caractéristiques techniques des éléments magnétiques sur notre site internet.

	d_1	d_2	h_1	h_2	Force (N)
41-360-12	12,5	M4	16	7	20
41-360-17	17	M6	16	5	26
41-360-21	21	M6	19	7	40
41-360-27	27	M6	25	9	65
41-360-35	35	M6	30	9	150

Exemple de commande — Référence **41-360-12**

Aimant cylindrique acier, à tige filetée

41-38

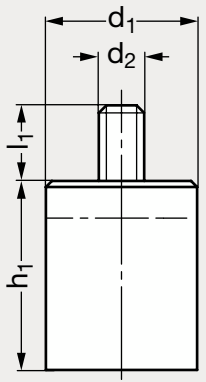

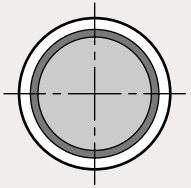



MATIÈRE

- Corps en acier zingué.
- Aimant en aluminium-nickel-cobalt (AlNiCo) ou en néodyme-fer-bore (NdFeB).
- Bague laiton (aimant AlNiCo) ou plastique (aimant NdFeB).

UTILISATION

- Se référer à notre site internet pour consulter l'ensemble des informations.

TIGE FILETÉE

AlNiCo	NdFeB	d_1	d_2	$h_1^{\pm 0,2}$	l_1	Force (N) AlNiCo	Force (N) NdFeB
41-384- 6	41-386- 6	6	M 3	20	7	2	6
41-384- 8	41-386- 8	8	M 3	20	7	4	12
41-384-10	41-386-10	10	M 4	20	8	8,5	24
41-384-13	41-386-13	13	M 4	20	8	12	60
41-384-16	41-386-16	16	M 4	20	10	20	90
41-384-20	41-386-20	20	M 6	25	12	40	135
41-384-25	41-386-25	25	M 6	35	10	60	190
41-384-32	41-386-32	32	M 8	40	15	160	340
41-384-40	41-386-40	40	M 8	50	15	240	600
41-384-50	41-386-50	50	M10	60	15	400	900
41-384-63	41-386-63	63	M12	65	20	660	1300

Exemple de commande — Référence **41-381-6**

Aimant cylindrique inox, à embase caoutchouc, avec tige filetée

41-40

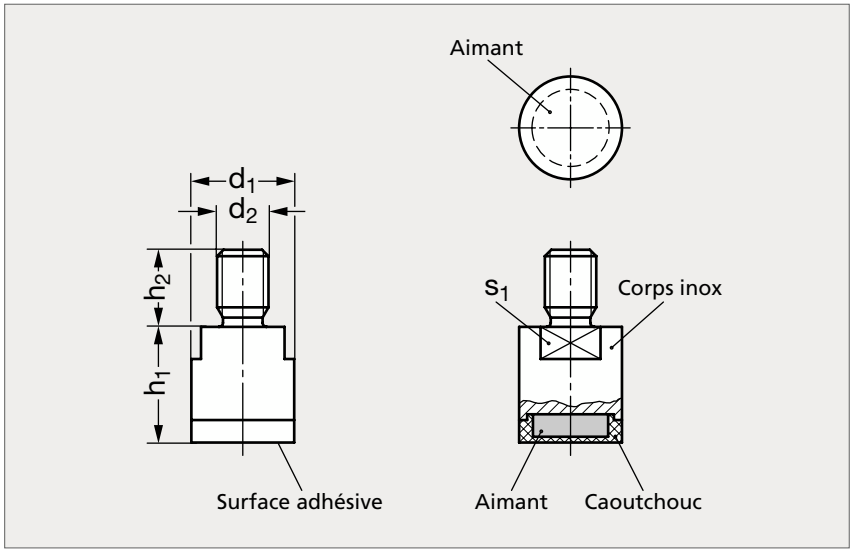



MATIÈRE

- Corps en inox.
- Embase en caoutchouc élastomère (TPE) noir, 73 Shore.
- Aimant en néodyme-fer-bore (NdFeB).

UTILISATION

- Température maximum d'emploi 80 °C.
- S'utilise de préférence pour les surfaces fragiles.
- Le coefficient de friction augmente et a pour effet d'avoir des forces de retenue latérales élevées.
- Voir les caractéristiques techniques des éléments magnétiques sur notre site internet.

	d_1	d_2	h_1	h_2	s_1	Force (N)
41-400-13	13	M 6	16	10	11	15
41-400-16	16	M 8	18	12	13	23
41-400-20	20	M10	20	14	17	46

Exemple de commande — Référence **41-400-13**

Aimant en U cylindrique

41-50

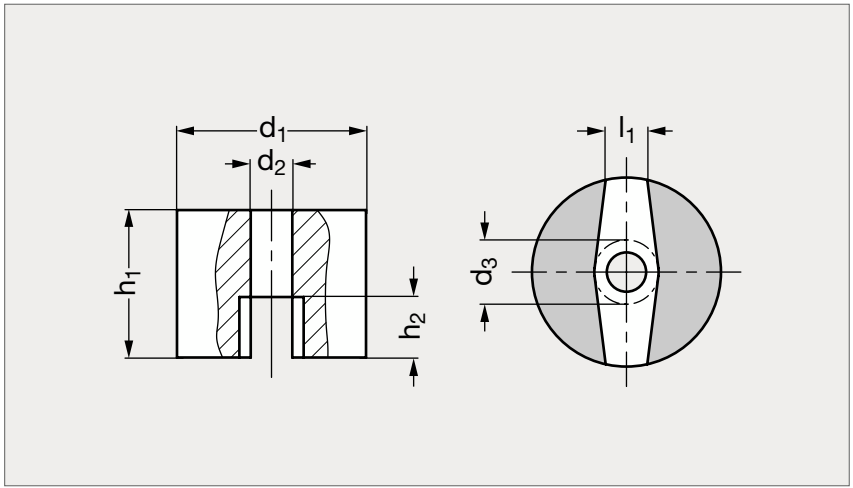



MATIÈRE

- Aimant en aluminium-nickel-cobalt (AlNiCo).
- Surface laquée rouge.

UTILISATION

- Fabrication par moulage sans blindage magnétique.
- Température maximum d'emploi 280 °C pour l'aimant et 180 °C pour le laquage rouge.
- Afin de ne pas endommager les propriétés magnétiques, les vis de fixation doivent être dans un matériau non magnétique.
- Pour faciliter la manipulation et/ou éviter la démagnétisation, ces aimants ont une plaque de fer sur la surface adhésive.
- Voir les caractéristiques techniques des éléments magnétiques sur notre site internet.

	d_1	d_2	d_3 max.	h_1	h_2	l_1	Force (N)
41-500-13	13	4,2	7	10	4,5	2	7
41-500-19	19	4,8	8,7	12,7	6,5	5,7	19
41-500-25	25	4,5	8,5	20	8	5,6	40
41-500-32	32	7,1	10	25,4	12,7	7,9	66

Exemple de commande — **Référence** **41-500-13**

Aimant en U

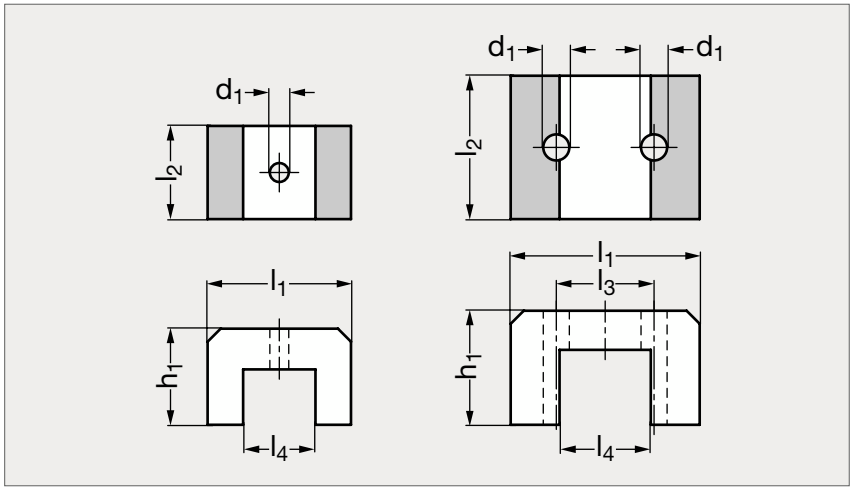



MATIÈRE

- Aimant en aluminium-nickel-cobalt (AlNiCo).
- Surface laquée rouge.

UTILISATION

- Fabrication par moulage sans blindage magnétique.
- Température maximum d'emploi 350 °C pour l'aimant et 180 °C pour le laquage rouge.
- Afin de ne pas endommager les propriétés magnétiques, les vis de fixation doivent être dans un matériau non magnétique.
- Pour faciliter la manipulation et/ou éviter la démagnétisation, ces aimants ont une plaque de fer sur la surface adhésive.
- Voir les caractéristiques techniques des éléments magnétiques sur notre site internet.

	l_1	l_2	l_3	l_4	d_1	h_1	Force (N)
41-520-22	22	25		8	7	17	30
41-520-30	30	20		15	5	20	45
41-520-39	39	25,4		19	4,7	25	90
41-520-45	45	30		23	4,7	30	120
41-520-57	57	44,5	31,5	27,8	8	35	180
41-520-70	70	57	38	35	8	41	320
41-520-79	79	82	43	38,5	9,5	54	470

Exemple de commande — Référence **41-520-22**

ÉQUIPEMENT DE MACHINES

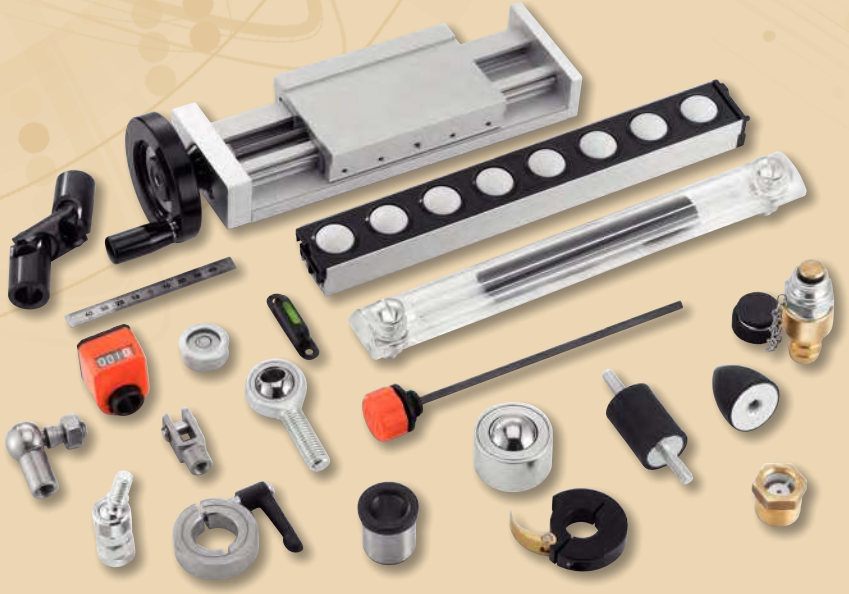

Graduation pour bague de vernier

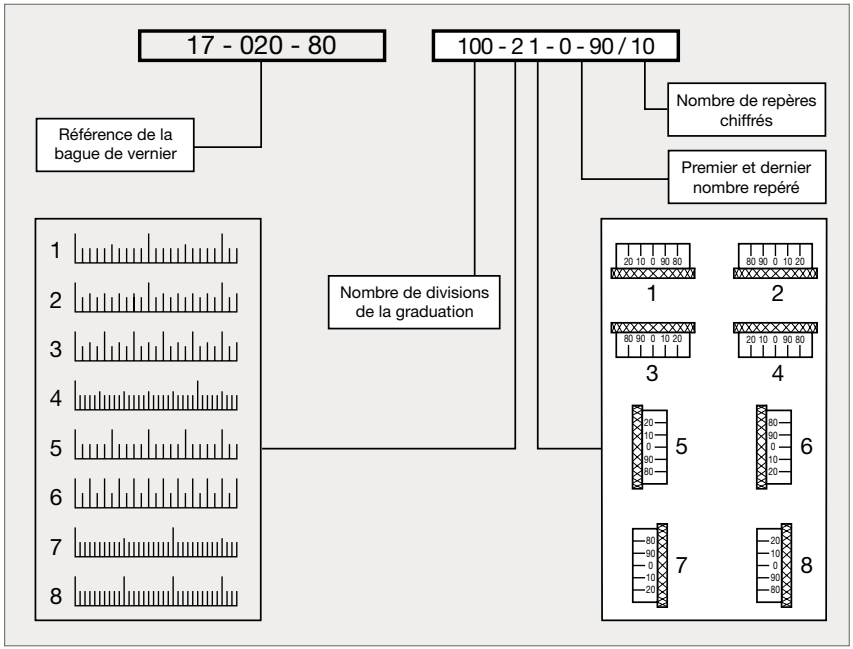

Exemple de commande de bague de vernier avec graduation.

MODÈLES CONCERNÉS



Modèle 17-10



Modèle 17-12



Modèle 17-14



Modèle 17-02



Modèle 17-08

Bague de vernier acier

17-02

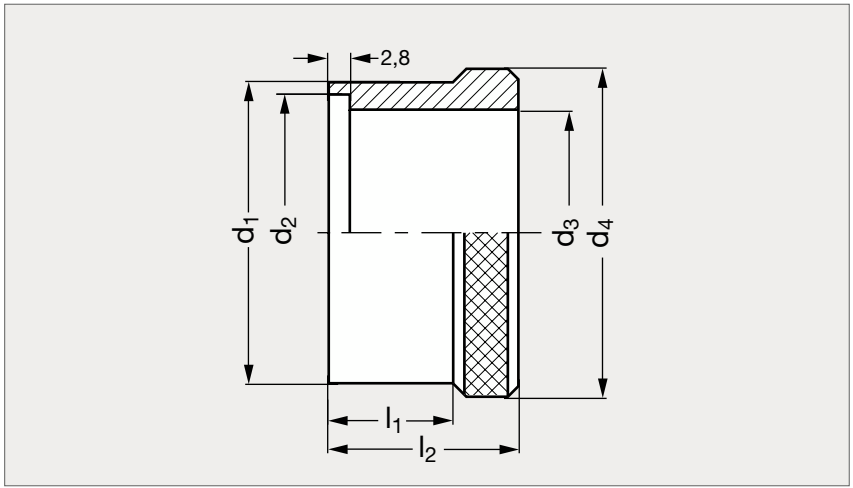



Neutre



Graduation standard

MATIÈRE

- Acier brut ou chromé mat.
- Pourtour rectifié.
- Graduation standard : 100 divisions, 10 repères de 0 à 90°, réf. 100-1-1-0-90/10.

SUR DEMANDE

- Graduations hors standard selon schéma page 1391.
- Bague chromée mat.

PRODUITS ASSOCIÉS



Douille épaulée 17-04
Page 1393



Lame de ressort 17-06
Page 1394

BRUT							CHROMÉ MAT	
Neutre	d_1	d_2	$d_{3\ H7}$	d_4	l_1	l_2	Neutre	Graduation standard
17-020-30	30	27	24	33	16	23,7	17-021-30	17-022-30
17-020-40	40	36	32	43	16	23,7	17-021-40	17-022-40
17-020-60	60	55	50	63	16	25,7	17-021-60	17-022-60
17-020-80	80	75	68	83	16	25,7	17-021-80	17-022-80

Exemple de commande — Référence **17-020-30**

Douille épaulée pour vernier

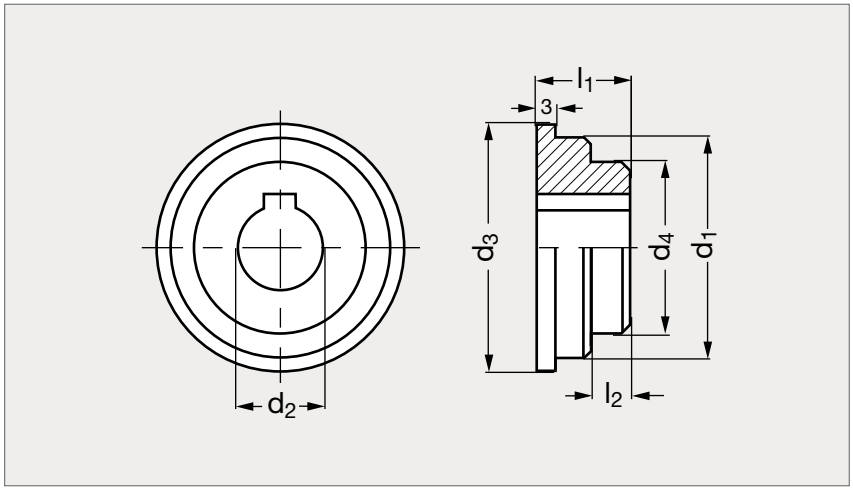



MATIÈRE

- Acier.
- Rainure de moyeu P9 suivant DIN 6885.

PRODUITS ASSOCIÉS



Bague de vernier 17-02
Page 1392



Lame de ressort 17-06
Page 1394

	d_1 f7	d_2 H7				d_3	d_4	l_1	l_2
17-040-24	24	12				26,7	18	13,5	5,5
17-040-32	32	12	14	16		35,7	25	13,5	5,5
17-040-50	50	12	16	20	28	54,7	38	14,5	5,5
17-040-68	68	12	14	16	22	74,7	50	14,5	5,5

Exemple de commande

Référence - d_2

17-040-24-12

Lame de ressort pour vernier

17-06

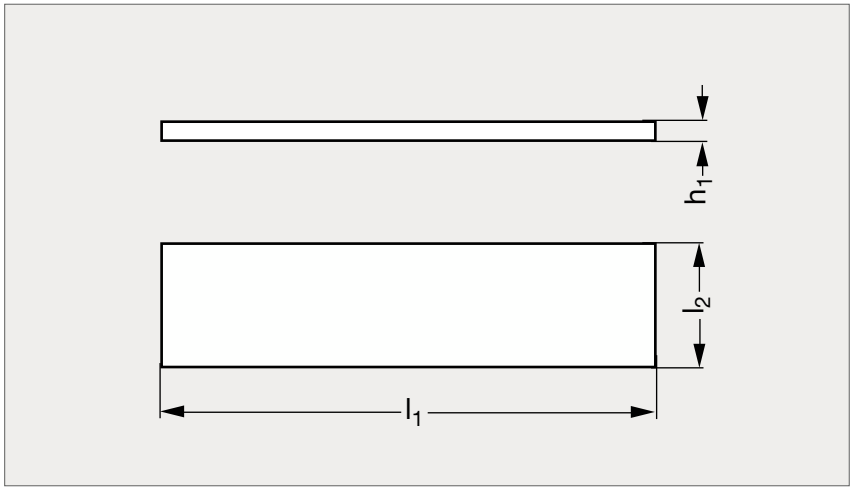



MATIÈRE

- Acier à ressort.

PRODUITS ASSOCIÉS



Bague de vernier 17-02
Page 1392



Douille épaulée 17-04
Page 1393

	h_1	l_2	l_1
17-060-03	0,3	10	21
17-060-04	0,4	10	29
17-060-06	0,6	10	45
17-060-08	0,8	10	60

Exemple de commande

Référence
17-060-03

Vernier gradué (exemple de montage)

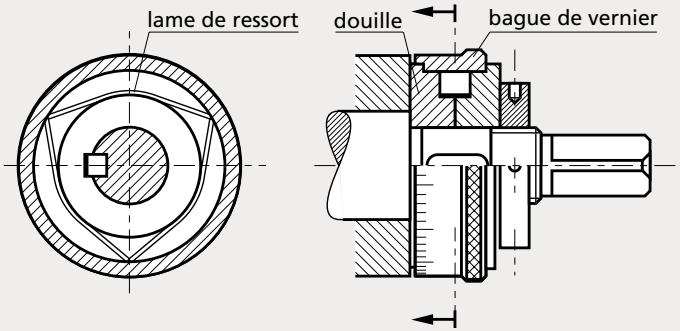

Un vernier complet se compose d'une bague, de deux douilles et de trois lames de ressort.



Modèle 17-02



Modèle 17-04



Modèle 17-06

• Un vernier complet se compose d'une bague (17-02), de deux douilles (17-04) et de trois lames de ressort (17-06).

Bague de vernier 17-02	Douilles 17-04	Lames de ressort 17-06
30	24 x 12	0,3 x 10
40	32 x 12	0,4 x 10
40	32 x 14	0,4 x 10
40	32 x 16	0,4 x 10
60	50 x 12	0,6 x 10
60	50 x 16	0,6 x 10

Bague de vernier 17-02	Douilles 17-04	Lames de ressort 17-06
60	50 x 20	0,6 x 10
60	50 x 28	0,6 x 10
80	68 x 12	0,8 x 10
80	68 x 14	0,8 x 10
80	68 x 16	0,8 x 10
80	68 x 22	0,8 x 10

Vernier moleté acier

17-08

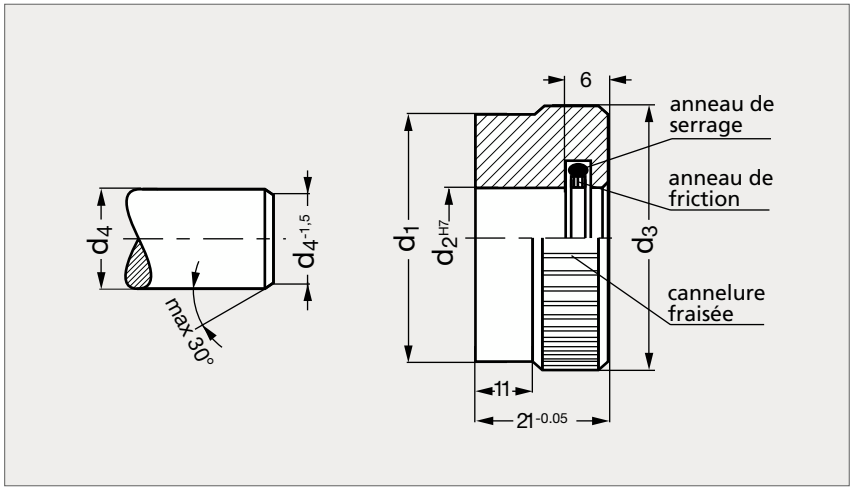



MATIÈRE

- Acier tourné.
- Cannelure fraisée.
- Anneau de serrage en caoutchouc, anneau de friction en polyamide.
- Graduation standard : 100 divisions, 10 repères de 0 à 90°, Réf. 100-1-1-0-90/10.

SUR DEMANDE

- Graduations hors standard selon schéma page 1391.

PRODUIT ASSOCIÉ



Vis tête fraisée 31-153
Page 1336

SANS GRADUATION								GRADUATION STANDARD	
Avec anneau de friction	Sans anneau de friction	d_1 ±0,02	d_2 H7		d_3	d_4 −0,02 −0,05		Avec anneau de friction	Sans anneau de friction
17-081-30	17-082-30	30	12	14	31,7	12	14	17-085-30	17-086-30
17-081-40	17-082-40	40	14	16	41,3	14	16	17-085-40	17-086-40
17-081-50	17-082-50	50	16	18	51,8	16	18	17-085-50	17-086-50
17-081-60	17-082-60	60	18	20	61,4	18	20	17-085-60	17-086-60

Exemple de commande — Référence - d_2 : **17-081-30-12**

Vernier moleté aluminium

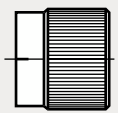

1 division

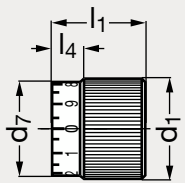

10 graduations de 0 à 9

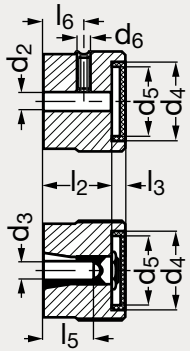

Fixation par vis de pression

Fixation par pince de serrage



Graduation standard



1 division

MATIÈRE

- Aluminium anodisé noir.
- Capuchon en technopolymère gris clair.
- Graduation standard : rotation à droite, 10 graduations de 0 à 9 ou 1 division.
- Existe en version neutre sans graduation : modèle 15-71.

SUR DEMANDE

- Graduations hors standard.

PRODUITS ASSOCIÉS



Vernier moleté 17-11
Page 1398



Vernier moleté 17-12
Page 1399



Vernier moleté à poignée 17-14
Page 1400



Vernier technopolymère 17-22
Page 1402

GRADUATION STANDARD															1 DIVISION	
Vis de pression	Pince de serrage	d_1	d_2 H8		d_3	d_4	d_5	d_6	d_7	l_1	l_2	l_3	l_4	l_5	l_6	Vis de pression	Pince de serrage
17-101-22		22	5			16	14	M4	20	22	16	4,3	8		12,5	17-103-22	
17-101-27	17-102-27	27	6		6	20	18	M4	25	26	20	4,3	9	14	14	17-103-27	17-104-27
17-101-34	17-102-34	34	6	8	8	25	23	M5	32	30	24	4,2	10	17	15	17-103-34	17-104-34
17-101-42	17-102-42	42	8	10	10	32	30	M5	40	34	28	4	11	20	16	17-103-42	17-104-42

Exemple de commande

Référence - d_2 ou d_3

17-101-22-5

Vernier moleté aluminium

17-11

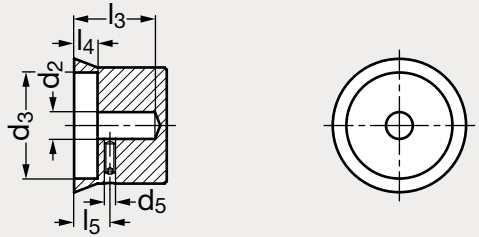



Graduation standard



1 repère flèché

MATIÈRE

- Aluminium anodisé.
- Vis de pression en inox.
- Neutre ou graduation standard (20 graduations de 0 à 9) ou 1 repère fléché.

PRODUITS ASSOCIÉS



Bague 17-13
Voir notre site internet



Vernier moleté 17-12
Page 1399



Vernier technopolymère
17-16
Voir notre site internet



Vernier acier à roue libre
17-56
Page 1404

Neutre	Graduation standard	1 repère fléché	d_1	d_2 H8		d_3	d_4	d_5	l_1	l_2	l_3	l_4	l_5	l_6
17-110-27	17-111-27	17-112-27	27	6		23,5	33,5	M4	25,5	7,5	23,5	7,5	10,5	12,5
17-110-34	17-111-34	17-112-34	34	6	8	29,5	41	M5	29,5	9,5	26,5	9,5	13,5	13
17-110-42	17-111-42	17-112-42	42	8	10	37,5	50	M5	33,5	10,5	30,5	11,5	15,5	15

Exemple de commande

Référence - d_2

17-110-27-6

Vernier moleté aluminium avec collerette

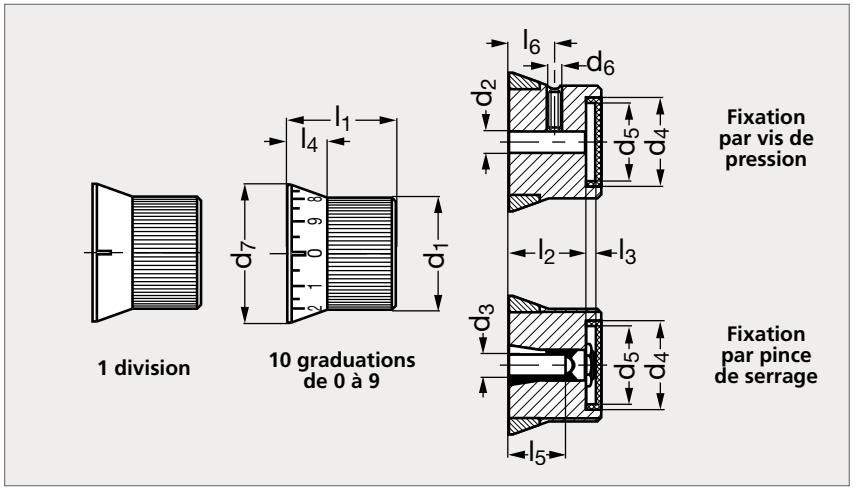



Graduation standard



1 division

MATIÈRE

- Aluminium anodisé noir.
- Capuchon en technopolymère gris clair.
- Graduation standard : rotation à droite, 10 graduations de 0 à 9 ou 1 division.
- Existe en version neutre sans graduation : modèle 15-71.

SUR DEMANDE

- Graduations hors standard.

PRODUITS ASSOCIÉS



Vernier aluminium 17-11
Page 1398



Vernier technopolymère 17-16
Voir notre site internet



Vernier acier à roue libre 17-56
Page 1404

GRADUATION STANDARD															1 DIVISION	
Vis de pression	Pince de serrage	d_1	d_2 H8		d_3	d_4	d_5	d_6	d_7	l_1	l_2	l_3	l_4	l_5	l_6	Vis de pression	Pince de serrage
17-121-22		22	5			16	14	M4	27,5	22	16	4,3	8		12,5	17-123-22	
17-121-27	17-122-27	27	6		6	20	18	M4	33,5	26	20	4,3	9	14	14	17-123-27	17-124-27
17-121-34	17-122-34	34	6	8	8	25	23	M5	41	30	24	4,2	10	17	15	17-123-34	17-124-34
17-121-42	17-122-42	42	8	10	10	32	30	M5	50	34	28	4	11	20	16	17-123-42	17-124-42

Exemple de commande

Référence - d_2 ou d_3

17-121-22-5

Vernier moleté aluminium à poignée

17-14

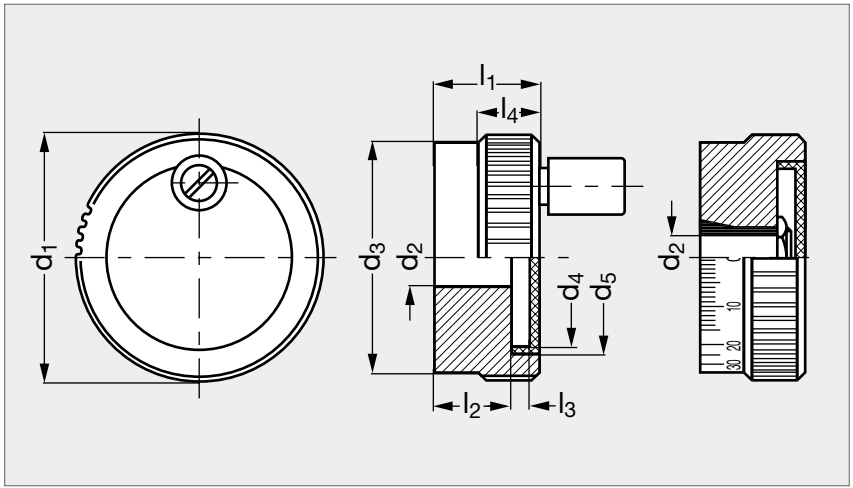



Avec poignée



Sans poignée

MATIÈRE

- Aluminium anodisé noir.
- Capuchon en technopolymère gris clair.
- Pince de serrage et écrou 6 pans en laiton.
- Poignée tournante en technopolymère noir 11-14.
- Graduation standard : 100 divisions, 10 repères de 0 à 90, réf. 100-1-1-0-90/10.

UTILISATION

- L'approche est effectuée au moyen de la poignée cylindrique.
- Le réglage est effectué à l'aide du pourtour moleté du bouton.

SUR DEMANDE

- Graduations hors standard.

PRODUITS ASSOCIÉS



Vernier aluminium 17-10
Page 1397



Vernier inox 17-17
Page 1401



Vernier technopolymère 17-22
Page 1402



Vernier inox 17-15
Voir notre site internet

Sans poignée	d_1	d_2 H8	d_3	d_4	d_5	l_1	l_2	l_3	l_4 $^{0}_{-0,5}$	ø poig.	Poignée tournante
17-143-52	52	10	50	37	39,5	23	17	3,8	13	13	17-147-52
17-143-62	62	10	60	47	49,5	23	17	3,8	13	14	17-147-62

Exemple de commande — Référence **17-143-52**

Vernier moleté inox avec collerette

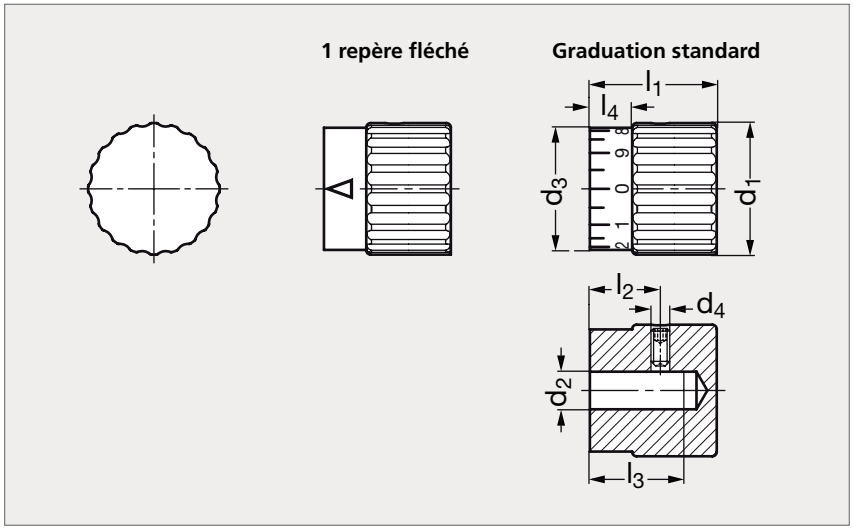



Graduation standard



1 repère fléché

MATIÈRE

- Inox mat (AFNOR Z 6 CN 18-09, Werk. 1.4301, AISI 304).
- Graduation standard (100 graduations, de 0 à 9) ou 1 repère fléché, gravés au laser.
- Vis de pression en inox.

SUR DEMANDE

- Graduations hors standard.

PRODUITS ASSOCIÉS



Vernier inox 17-15
Voir notre site internet



Vernier aluminium 17-11
Page 1398



Vernier aluminium 17-12
Page 1399



Vernier technopolymère 17-22
Page 1402

Neutre	Graduation standard	1 repère fléché	d_1	d_2 H8		d_3	d_4	l_1	l_2	l_3 min.	l_4
17-171-24	17-172-24	17-173-24	24	5	6	22	M4	24	12	18	18
17-171-28	17-172-28	17-173-28	28	6	8	26	M4	27	13	20	20

Exemple de commande

Référence - d_2

17-171-24-5

Vernier moleté technopolymère

17-22

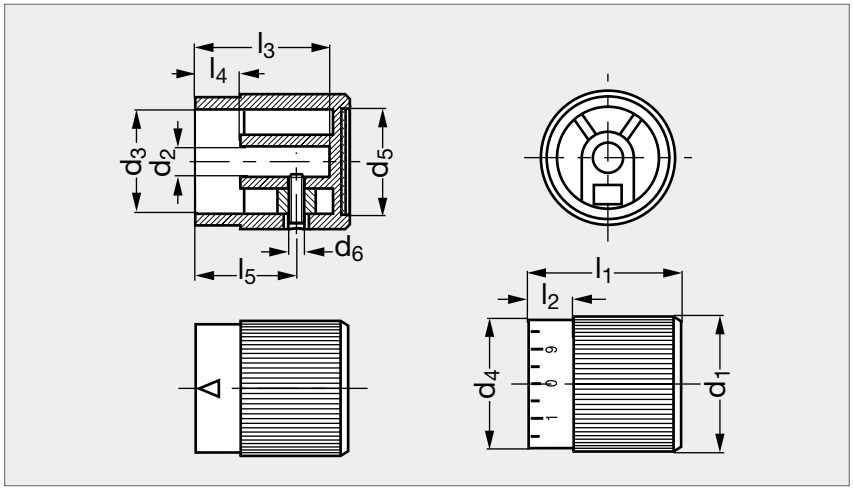



Graduation standard



1 repère fléché



Neutre

MATIÈRE

- Technopolymère noir mat renforcé de fibres de verre.
- Plaquette en aluminium anodisé mat.
- Graduation standard (à gauche, 10 graduations de 0 à 9), un repère fléché ou neutre.
- Livré avec une vis de pression.

PRODUITS ASSOCIÉS



Vernier inox 17-15
Voir notre site internet



Vernier inox 17-17
Page 1401



Vernier avec index 17-24
Voir notre site internet

Graduation standard	1 repère fléché	Neutre	d_1	d_2	d_3	d_4	d_5	d_6	l_1	l_2	l_3	l_4	l_5
17-221-27	17-222-27	17-223-27	27	6	22	25	20,5	M4	30	12	24	12	18
17-221-32	17-222-32	17-223-32	32	8	25	30	25	M4	38	13	30	13	23
17-221-35	17-222-35	17-223-35	35	10	28	33	26,5	M5	45	15	37	15	27
17-221-40	17-222-40	17-223-40	40	12	33	38	31	M5	52	16	44	16	32

Exemple de commande — Référence **17-221-27**

Vernier moleté à embase

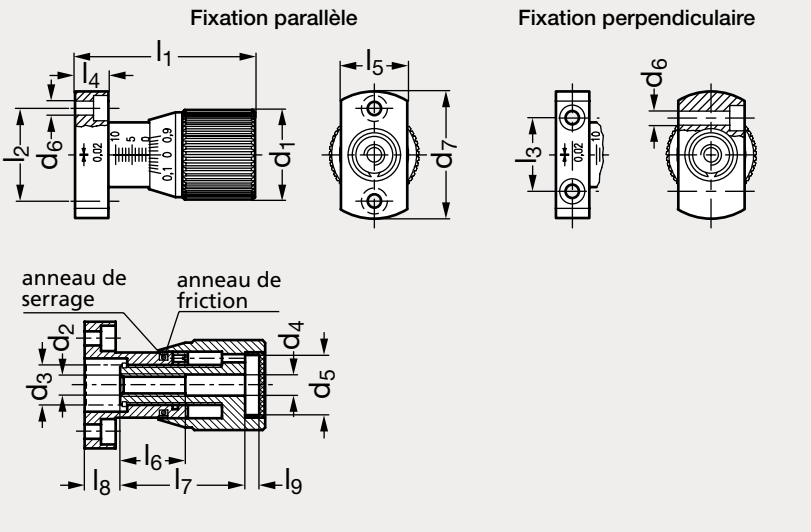



MATIÈRE

- Embase en acier chromé.
- Bouton en aluminium anodisé noir.
- Capuchon en technopolymère gris clair.
- Graduation standard à droite ou à gauche, 50 divisions, 10 repères de 0,1 à 0,9.

PRODUITS ASSOCIÉS



Vernier aluminium 17-10
Page 1397



Vernier à poignée 17-14
Page 1400



Vernier inox 17-17
Page 1401



Vernier technopolymère 17-22
Page 1402

FIXATION PARALLÈLE																		FIXATION PERPENDICULAIRE	
À droite	À gauche	d_1	d_2	d_3	d_4	d_5	d_6	d_7	$l_1^{+0,20}$	l_2	l_3	l_4	l_5	l_6	l_7	l_8	l_9	À droite	À gauche
17-261-27	17-262-27	27	M6	M12x1	6,4	18	4,3	38	54	28	22	10	20	19,5	37,5	10	4,3	17-265-27	17-266-27
17-261-34	17-262-34	34	M8	M16x1	8,5	23	5,3	50	67	36	30	11	25	23,5	45,5	15	4,2	17-265-34	17-266-34

Exemple de commande — Référence **17-261-27**

Vernier moleté à roue libre

17-56

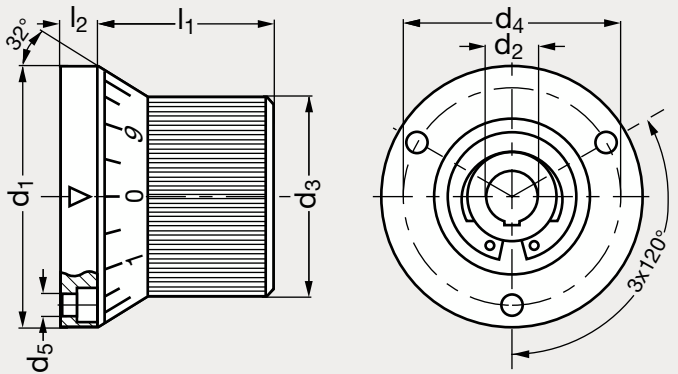



MATIÈRE

- Acier bruni, mécanisme de serrage durci et rectifié.
- Bague graduée et bouton moleté en aluminium anodisé noir.
- Graduation standard : 10 graduations de 0 à 9, réf. 100-1-1-0-9/10.

UTILISATION

- Voir principe de fonctionnement page suivante.

SUR DEMANDE

- Graduations hors standard.

PRODUITS ASSOCIÉS



Vernier aluminium 17-11
Page 1398



Vernier moleté 17-12
Page 1399



Vernier technopolymère 17-16
Voir notre site internet

Graduation standard	Neutre	1 Division	d_1	d_2 H7		d_3	d_4 $^{0}_{-0,2}$	d_5	l_1	l_2	l_3
17-561-66	17-562-66	17-563-66	66	12	14	52	55	5,5	44	9	40

Exemple de commande

Référence - d_2

17-561-66-12

Vernier moleté à roue libre (fonctionnement)

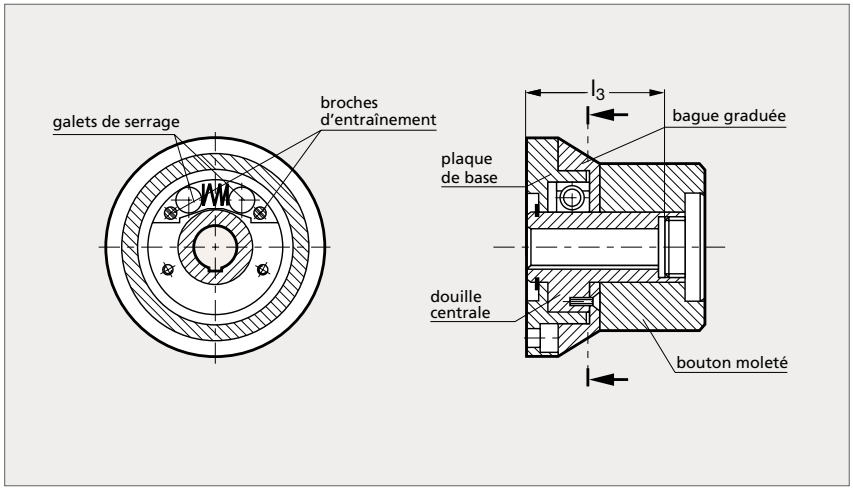

Visionner la vidéo d'application du vernier moleté à roue libre (modèle 17-56) sur notre site internet et notre chaîne YouTube.



LE VERNIER À ROUE LIBRE EST COMPOSÉ

- d'une plaque de base,
- d'une douille centrale,
- d'un mécanisme de serrage à galets,
- d'un bouton moleté,
- d'une bague graduée.

- La plaque de base est fixe, maintenue par 3 vis CHc à 120°.
- La douille centrale est reliée à l'arbre par une clavette.
- Le mécanisme de serrage relie la douille centrale à la plaque de base. Le serrage s'effectue par 2 galets se "coinçant" entre les pans inclinés de la douille centrale et l'alésage intérieur de la plaque de base. Ils sont maintenus en position par un ressort de compression.
- Le bouton moleté est muni de 2 broches et vient se loger sur la douille centrale. Lors de la rotation de ce bouton, les 2 broches d'entraînement (une pour chaque sens de rotation) repoussent les galets en comprimant le ressort. Elles libèrent ainsi la douille centrale et permettent le réglage de l'arbre. Lorsque l'on relâche le bouton moleté, le ressort veille à ce que les galets soient repoussés dans leur position initiale et s'arc-boutent contre la douille centrale.
- La bague graduée est fixée à la douille centrale par 2 vis tête fraisée. Le vernier à roue libre permet de régler un arbre, sans limitation d'angles, dans les 2 sens de rotation.

Indicateur de position digital miniature

17-71

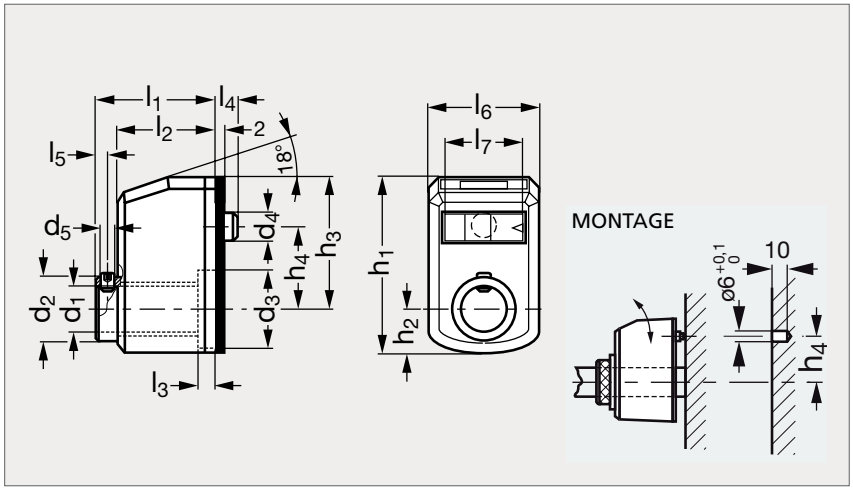



MATIÈRE

- Boîtier et support de base en technopolymère base polyamide (PA) haute résistance gris RAL 7035 ou orange RAL 2004.
- Insert en acier bruni, voyant en technopolymère transparent.
- Support de base soudé aux ultra-sons.
- Numéroteur digital à 3 chiffres rapporté à l'arbre de commande.
- Éviter le contact avec l'alcool.
- Résiste aux solvants, huiles, graisses et autres agents chimiques.

UTILISATION

- Température maximum d'emploi 80 °C.
- Il relève le déplacement d'un élément de machine actionné par un arbre de commande auquel il est lui-même fixé.
- Conçu également pour des manœuvres motorisées.
- Se référer à notre site internet pour consulter l'ensemble des informations.

PRODUITS ASSOCIÉS



Plaque de blocage 17-75
Page 1413



Boutons de régulation 17-77
Voir notre site internet



Entretoise 17-76
Voir notre site internet



Indicateur digital miniature 17-72
Page 1408

Gris	d_1 H7	d_2 f7	d_3	d_4	d_5	h_1	h_2	h_3	h_4	l_1	l_2	l_3	l_4	l_5	l_6	l_7	Orange
17-710-10	10	14	17	6	M3	38,5	9,5	28,5	18	26	21	3,5	5	2,5	24	17	17-713-10

Exemple de commande

Voir page suivante

Indicateur de position digital miniature (exemple de commande)

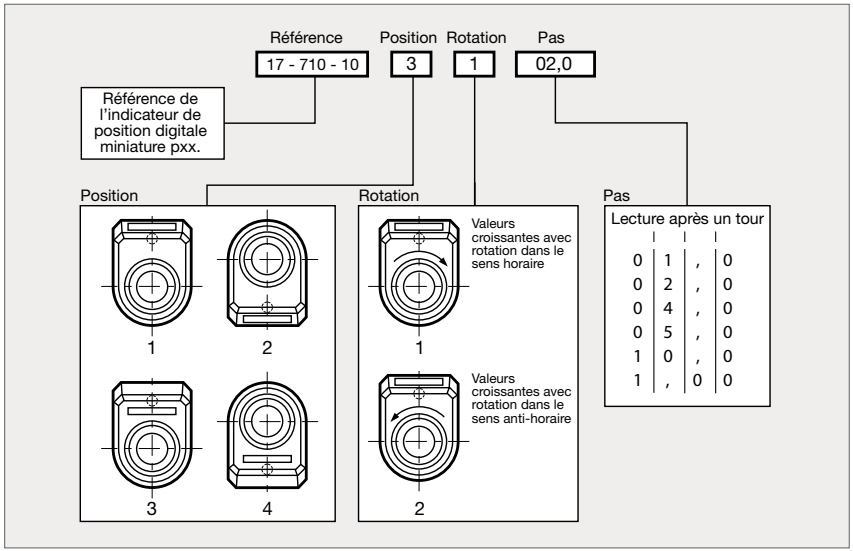





Indicateur de position digital miniature

17-72

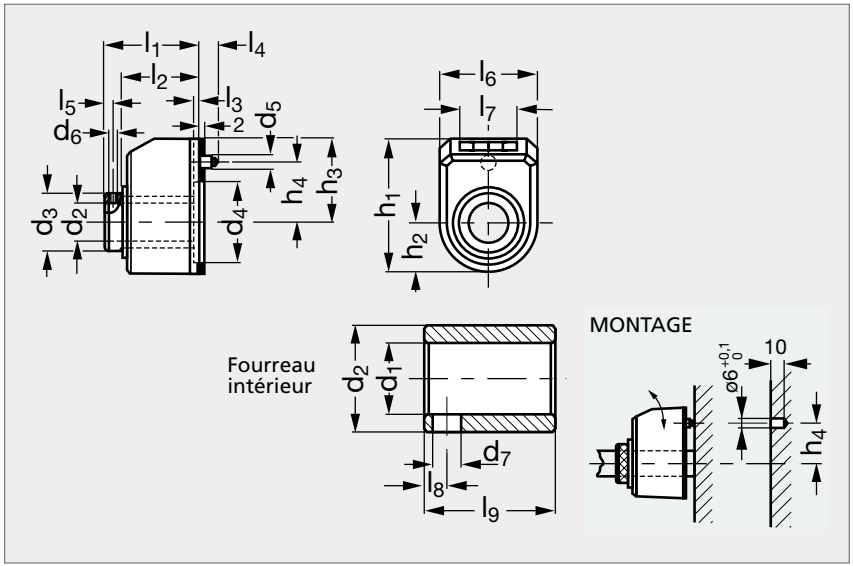



Orange



Gris

MATIÈRE

- Boîtier et support de base en technopolymère base polyamide (PA) haute résistance gris RAL 7035.
- Insert en acier bruni, fourreau intérieur en acier, voyant en technopolymère transparent.
- Résiste aux solvants, huiles, graisses et autres agents chimiques.
- Éviter le contact avec l'alcool.

UTILISATION

- Température maximum d'emploi 80 °C.
- Il relève le déplacement d'un élément de machine actionné par un arbre de commande auquel il est lui-même fixé.
- Se référer à notre site internet pour consulter l'ensemble des informations.

PRODUITS ASSOCIÉS



Plaque de blocage 17-75
Page 1413



Boutons de régulation 17-77
Voir notre site internet



Entretoise 17-76
Voir notre site internet



Indicateur digital miniature 17-71
Page 1406

Gris	d_1 H7	d_2 f7	d_3	d_4	d_5	d_6	d_7	h_1	h_2	h_3	h_4	l_1	l_2	l_3	l_4	l_5	l_6	l_7	l_8	l_9	Orange
17-720- 6	6	14	20	27,5	6	M4	4,25	47	16,5	30,5	22	33	26	3,5	6,5	3,4	33	21	3,5	20	17-723- 6
17-720- 8	8	14	20	27,5	6	M4	4,25	47	16,5	30,5	22	33	26	3,5	6,5	3,4	33	21	3,5	20	17-723- 8
17-720-10	10	14	20	27,5	6	M4	4,25	47	16,5	30,5	22	33	26	3,5	6,5	3,4	33	21	3,5	20	17-723-10
17-720-12	12	14	20	27,5	6	M4	4,25	47	16,5	30,5	22	33	26	3,5	6,5	3,4	33	21	3,5	20	17-723-12
17-720-14	14	14	20	27,5	6	M4	4,25	47	16,5	30,5	22	33	26	3,5	6,5	3,4	33	21	3,5	20	17-723-14

Exemple de commande

Voir page suivante

Mini indicateur de position digital (exemple de commande)

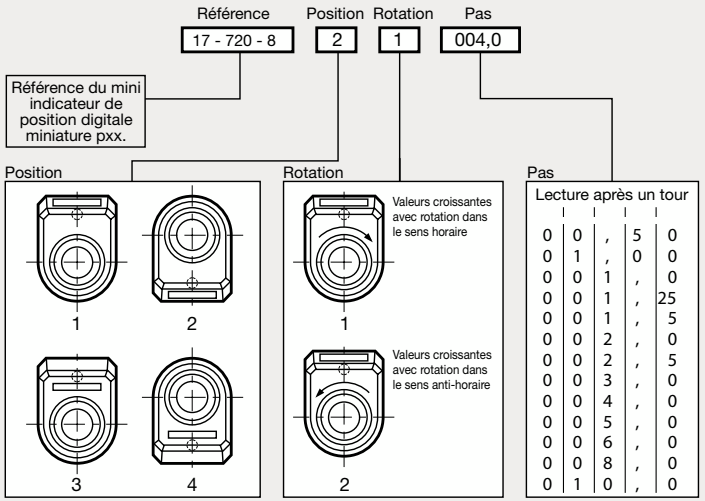

0	0	,	5	0
0	1	,	0	0
0	0	1	,	0
0	0	1	,	25
0	0	1	,	5
0	0	2	,	0
0	0	2	,	5
0	0	3	,	0
0	0	4	,	0
0	0	5	,	0
0	0	6	,	0
0	0	8	,	0
0	1	0	,	0





Indicateur de position digital surbaissé

17-74

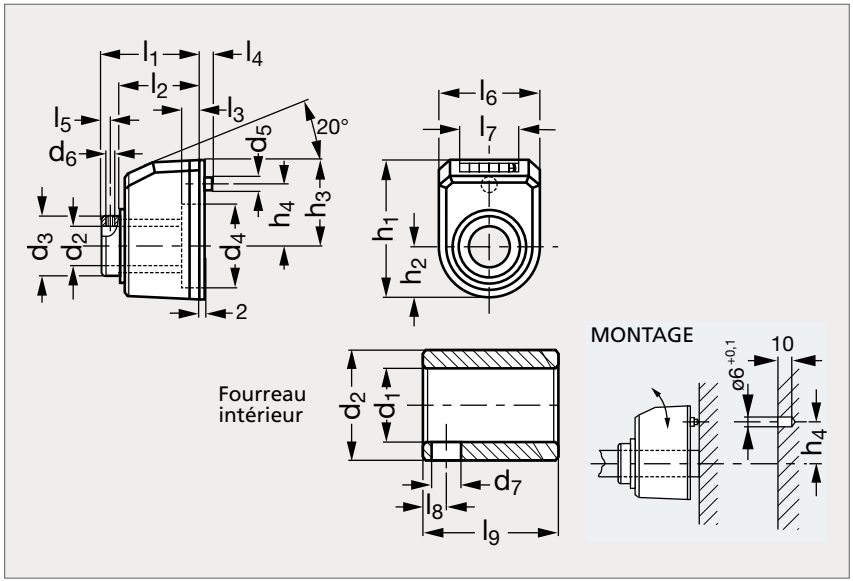



Orange



Gris

MATIÈRE

- Boîtier et support de base en technopolymère base polyamide (PA) haute résistance, gris RAL 7035 ou orange RAL 2004.
- Insert en acier bruni, fourreaux intérieurs en acier, voyant en technopolymère transparent.
- Numéroteur digital à 5 chiffres (le dernier chiffre comporte une échelle graduée) rapporté à l'arbre de commande.
- Résiste aux solvants, huiles, graisses et autres agents chimiques.
- Éviter le contact avec l'alcool.

UTILISATION

- Température maximum d'emploi 80 °C.
- Il relève le déplacement d'un élément de machine actionné par un arbre de commande auquel il est lui-même fixé.
- Se référer à notre site internet pour consulter l'ensemble des informations.

Gris	d_1 H7	d_2 f7	d_3	d_4	d_5	d_6	d_7	h_1	h_2	h_3	h_4	l_1	l_2	l_3	l_4	l_5	l_6	l_7	l_8	l_9	Orange
17-740-12	12	20	29	39	6	M5	5,5	66	23	43	30	36	28	11	6	4,3	48	30	4,5	20	17-743-12
17-740-14	14	20	29	39	6	M5	5,5	66	23	43	30	36	28	11	6	4,3	48	30	4,5	20	17-743-14
17-740-15	15	20	29	39	6	M5	5,5	66	23	43	30	36	28	11	6	4,3	48	30	4,5	20	17-743-15
17-740-16	16	20	29	39	6	M5	5,5	66	23	43	30	36	28	11	6	4,3	48	30	4,5	20	17-743-16
17-740-20	20	20	29	39	6	M5	5,5	66	23	43	30	36	28	11	6	4,3	48	30	4,5	20	17-743-20

Exemple de commande

Voir page suivante

Indicateur de position digital miniature surbaissé (exemple de commande)

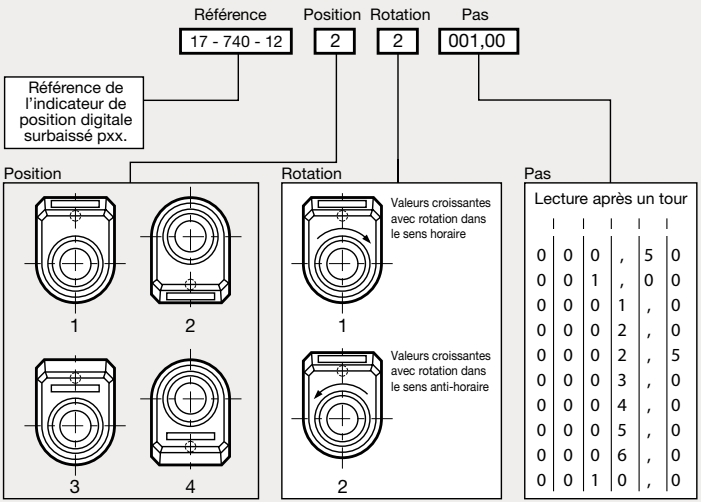

0	0	0	,	5	0
0	0	1	,	0	0
0	0	0	1	,	0
0	0	0	2	,	0
0	0	0	2	,	5
0	0	0	3	,	0
0	0	0	4	,	0
0	0	0	5	,	0
0	0	0	6	,	0
0	0	1	0	,	0





Indicateur de position électronique

17-73

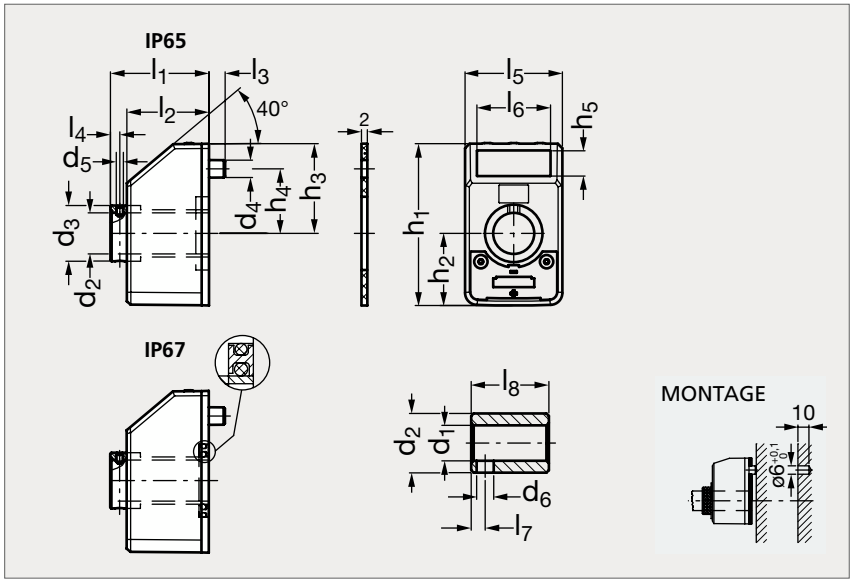



Orange



Gris

MATIÈRE

- Boîtier et support de base en technopolymère base polyamide (PA) haute résistance gris RAL 7035 ou orange RAL 2004. Support de base soudé aux ultra-sons.
- Voyant en technopolymère transparent.
- Clavier membrane en polyester résistant aux solvants, alcools, acides, alcalis.
- Insert en inox (AFNOR Z 6 CN 18-09, Werk 1.4301, AISI 304).
- Joint torique frontal en caoutchouc synthétique NBR.
- Joint postérieur en polyéthylène expansé.
- Insert postérieur en laiton avec double joint torique en caoutchouc synthétique NBR pour le modèle IP67.
- Écran LCD avec 5 chiffres de hauteur 8 mm et caractères spéciaux, orientation lecture droite ou inverse paramétrable.
- Résiste aux solvants, huiles, graisses et autres agents chimiques.
- Éviter le contact avec l'alcool.
- Batterie au Lithium, autonomie de 5 ans.
- Se référer à notre site internet pour consulter l'ensemble des informations.

IP65																					IP67	
Gris	Orange	d_1	d_2	d_3	d_4	d_5	d_6	h_1	h_2	h_3	h_4	h_5	l_1	l_2	l_3	l_4	l_5	l_6	l_7	l_8	Gris	Orange
17-730- 6	17-733- 6	6	14	19	6	M4	4,25	55	24,5	30	22	8,5	35,5	28	5,5	3,2	33	25	3,5	20	17-735- 6	17-738- 6
17-730- 8	17-733- 8	8	14	19	6	M4	4,25	55	24,5	30	22	8,5	35,5	28	5,5	3,2	33	25	3,5	20	17-735- 8	17-738- 8
17-730-10	17-733-10	10	14	19	6	M4	4,25	55	24,5	30	22	8,5	35,5	28	5,5	3,2	33	25	3,5	20	17-735-10	17-738-10
17-730-12	17-733-12	12	14	19	6	M4	4,25	55	24,5	30	22	8,5	35,5	28	5,5	3,2	33	25	3,5	20	17-735-12	17-738-12
17-730-14	17-733-14	14	14	19	6	M4	4,25	55	24,5	30	22	8,5	35,5	28	5,5	3,2	33	25	3,5	20	17-735-14	17-738-14

Exemple de commande

Référence **17-730-6**

Plaque de blocage pour indicateur de position digital

17-75

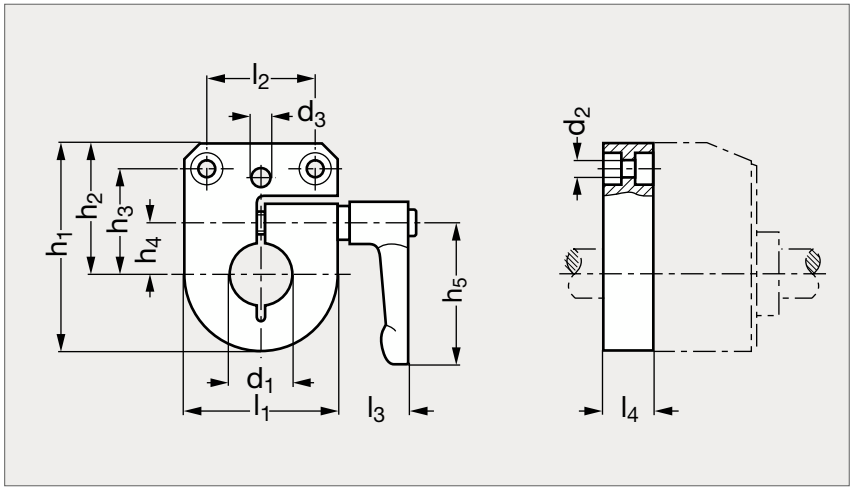



MATIÈRE

- Zamac pelliculé noir mat.
- Manette indexable en zamac.

UTILISATION

- S'utilise pour le blocage d'un arbre de commande de façon simple et rapide.
- La manette indexable peut être montée indifféremment à droite ou à gauche.
- Fixation à la machine à l'aide de 2 vis tête cylindrique M 4 ou M 5 (non fournies).

PRODUITS ASSOCIÉS



Indicateur digital miniature 17-71
Page 1406



Indicateur digital miniature 17-72
Page 1408



Indicateur surbaissé 17-74
Page 1410

	h_1	h_2	h_3	h_4	h_5	d_1					d_2	d_3	l_1	l_2	l_3	l_4	Réf. indicateur
17-751-47	47	30,5	23,5	11	30	8	10	12	14		4,5	6,1	33	21	22	15	17-72
17-751-68	67	43,1	33	16	30	12	14	15	16	20	5,5	6,1	48	34	22	15	17-74

Exemple de commande — Référence - d_1 : **17-751-47-8**

Kit de montage pour indicateur de position digital sur unité linéaire tubulaire

17-100

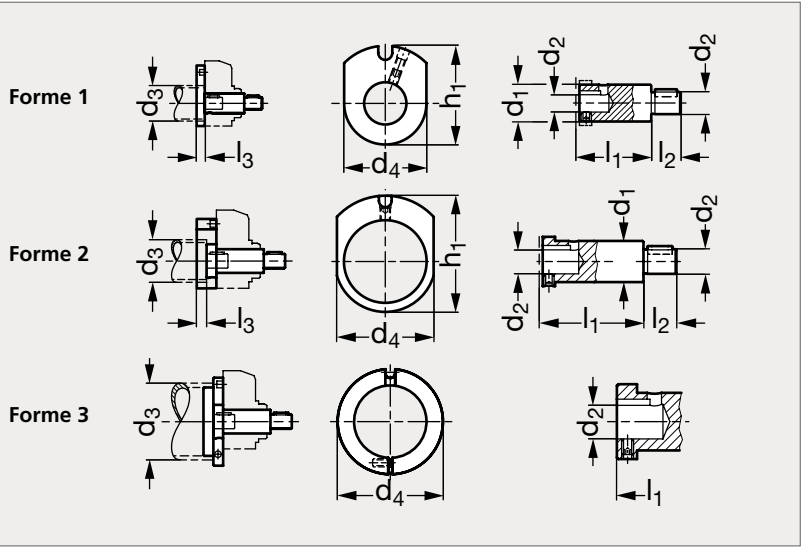



MATIÈRE

- Adaptateur d'arbre en acier bruni.
- Plaque de montage en aluminium anodisé noir.

PRODUITS ASSOCIÉS



Indicateur digital miniature 17-71
Page 1406



Indicateur digital miniature 17-72
Page 1408



Indicateur électronique 17-73
Page 1412



Indicateur surbaissé 17-74
Page 1410

Ind. mécanique	d_1	d_2 f7	d_3	d_4	h_1	l_1	l_2	l_3	Forme	Réf. Indicateur	Ind. électronique
17-1001-10	10	6	18	24	33	23	16	10	1	17-71	
17-1001-14	14	8	30	35	42	30	15	10	1	17-72	
	14	8	30	35	42	36	15	10	2	17-73	17-1002-14
17-1001-20	20	12	40	47	56,5	39	16	10	1	17-74	
	20	12	40	47	56,5	43	16	10	2	17-73	17-1002-20
17-1001-20	20	12	50	58	61	39	17	10	1	17-74	
	20	12	50	58	61	43	17	10	2	17-73	17-1002-20
17-1001-20	20	14	60	64		39	18		3	17-74	
	20	14	60	64		43	18		3	17-73	17-1002-20

Exemple de commande

Référence - d_3

17-1001-10-18

Indicateur gravitationnel

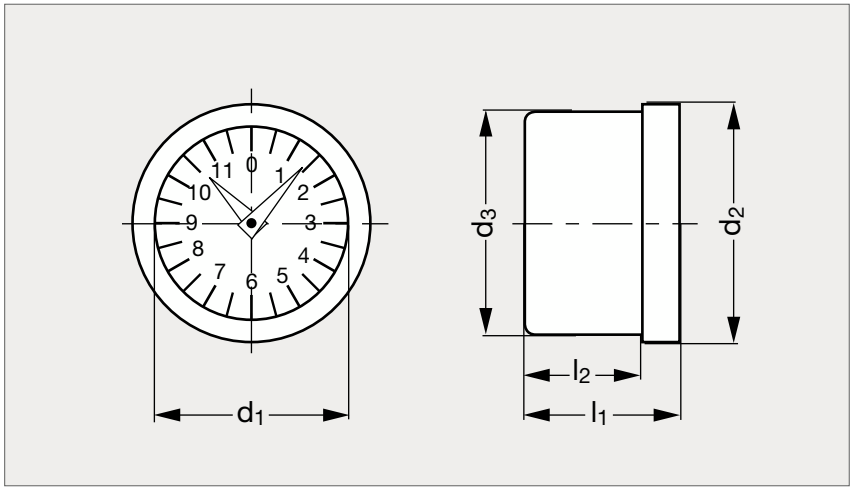



Technopolymère



Acier

MATIÈRE

- Boîtier en technopolymère noir renforcé de fibres de verre et voyant en polyamide transparent ou boîtier en acier zingué et voyant en verre cerclé d'inox (AFNOR Z 8 CNF 18-09, Werk 1.4305, AISI 303).
- Résiste aux solvants, huiles, gras et autres agents chimiques (éviter le contact avec l'alcool).
- Roulement à billes de précision.
- Cadran en aluminium anodisé opaque, graduations en noir.
- Protection IP67 pour le modèle technopolymère (caractéristiques techniques des indices IP disponibles sur notre site internet).
- Température maximum d'emploi 100 °C.
- Voir les caractéristiques techniques des indicateurs gravitationnels sur notre site internet.

TECHNOPOLYMÈRE																		ACIER	
Sens horaire	Sens anti-horaire	d_1	d_2	d_3	l_1	l_2	Rapport											Sens horaire	Sens anti-horaire
17-800-42	17-805-42	42	49,8	48,2	30	23	2	4	5	6	8	10	12	15	16	20	24	17-807- 42	17-809- 42
17-800-60	17-805-60	60	68,5	67	32	25	2	4	5	6	8	10	12	15	16	20	24	17-807- 60	17-809- 60
		102	112,7	111	32	18,8	2	4	5	6	8	10	12	15	16	20	24	17-807-102	17-809-102

TECHNOPOLYMÈRE																		ACIER	
Sens horaire	Sens anti-horaire	d_1	d_2	d_3	l_1	l_2	Rapport											Sens horaire	Sens anti-horaire
17-800-42	17-805-42	42	49,8	48,2	30	23	30	36	40	48	50	60	72	100	120			17-807- 42	17-809- 42
17-800-60	17-805-60	60	68,5	67	32	25	30	36	40	48	50	60	72	100	120	150	200	17-807- 60	17-809- 60
		102	112,7	111	32	18,8	30	36	40	48	50	60	72	100	120	150	200	17-807-102	17-809-102

Exemple de commande

Référence - Rapport

17-800-42-10

Indicateur gravitationnel moleté

17-82

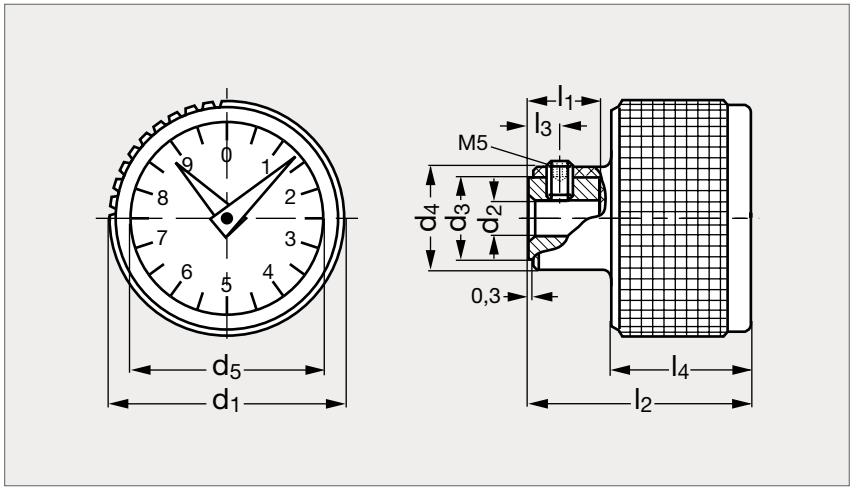



MATIÈRE

- Boîtier en technopolymère noir renforcé de fibres de verre et voyant en polyamide transparent résistant aux solvants, huiles, gras et autres agents chimiques (éviter le contact avec l'alcool).
- Roulement à billes de précision.
- Cadran en aluminium anodisé opaque, graduations en noir.
- Protection IP67 (caractéristiques techniques des indices IP disponibles sur notre site internet).
- Température maximum d'emploi 100 °C.
- Voir les caractéristiques techniques des indicateurs gravitationnels sur notre site internet.

Sens horaire	d_1	d_2 H7	d_3	d_4	d_5	l_1	l_2	l_3	l_4	Rapport											Sens anti-horaire
17-820-50	51	8	18	24	42	17	48	6	32	2	4	5	6	8	10	12	15	16	20	24	17-825-50
17-820-70	70	10	22	28	60	22	52	6	33	2	4	5	6	8	10	12	15	16	20	24	17-825-70

Sens horaire	d_1	d_2 H7	d_3	d_4	d_5	l_1	l_2	l_3	l_4	Rapport											Sens anti-horaire
17-820-50	50	8	18	24	42	17	48	6	32	30	36	40	48	50	60	72	100	120			17-825-50
17-820-70	70	10	22	28	60	22	52	6	33	30	36	40	48	50	60	72	100	120	150	200	17-825-70

Exemple de commande

Référence - Rapport

17-820-50-10

Volant à lobes pour indicateur gravitationnel

17-85

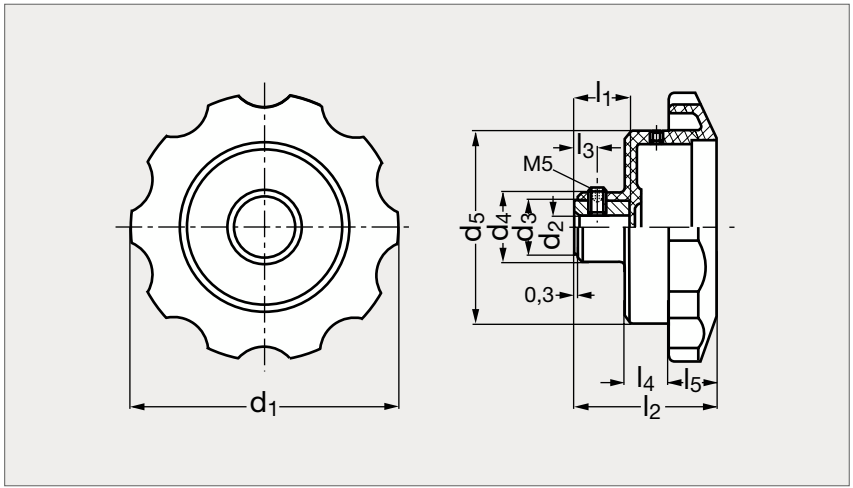

INOX





Exemple avec indicateur

MATIÈRE

- Technopolymère noir renforcé de fibres de verre, finition mate.
- Résiste aux solvants, huiles, graisse et autres agents chimiques.
- Moyeu en acier bruni ou en inox (AFNOR Z 8 CNF 18-09, Werk 1.4305 AISI 303).
- S'utilise avec les indicateurs gravitationnels 17-80.
- Voir les caractéristiques techniques des indicateurs gravitationnels sur notre site internet.

MONTAGE

- Se fixe à l'arbre de commande avec une vis de pression à tête 6 pans creux, bout cuvette.

PRODUITS ASSOCIÉS



Indicateur gravitationnel 17-80
Page 1415



Bouton moleté 17-83
Voir notre site internet



Bouton à relief prismatique 17-84
Voir notre site internet



Voalnt deux bras 17-86
Page 1418

Acier	d_1	d_2 H7	d_3	d_4	d_5	l_1	l_2	l_3	l_4	l_5	ø indicateur	Inox
17-850- 85	85	10	18	24	58	17,5	51	6	18	17,5	42	17-855- 85
17-850-110	110	12	22	28	77	22	58	6	18	20	60	17-855-110

Exemple de commande — Référence **17-850-85**

Volant deux bras pour indicateur gravitationnel

17-86

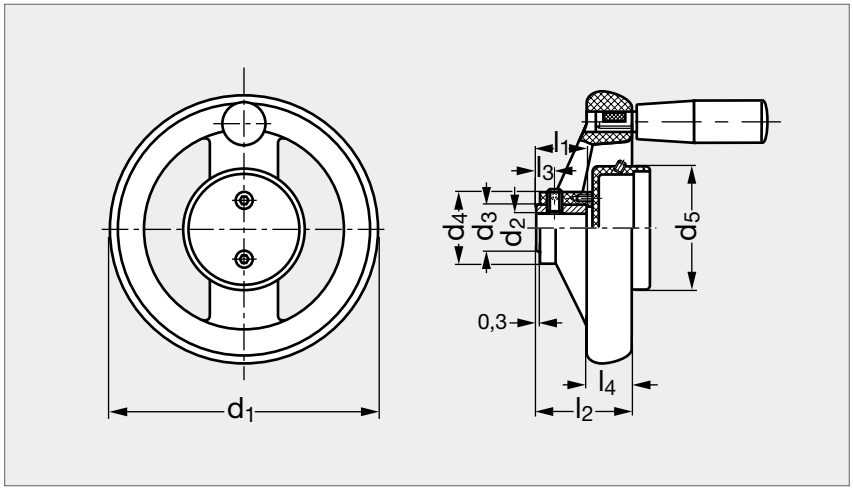





Exemple avec indicateur

MATIÈRE

- Technopolymère noir à haute résilience, finition mate.
- Résiste aux solvants, huiles, graisses et autres agents chimiques.
- Moyeu en acier bruni.
- S'utilise avec les indicateurs gravitationnels 17-80.
- Voir les caractéristiques techniques des indicateurs gravitationnels sur notre site internet.

PRODUITS ASSOCIÉS



Indicateur gravitationnel 17-80
Page 1415



Volant à lobe 17-85
Page 1417

Sans poignée	d_1	$d_{2\ H7}$	d_3	d_4	d_5	l_1	l_2	l_3	l_4	ø poignée	ø indicateur	Poignée tournante
17-860-160	160	14	26	40	76	27	51	12	25	26	60	17-865-160
17-860-200	200	16	30	50	76	34	61	12	28	26	60	17-865-200
17-860-250	250	20	35	58	76	38	70	12	32	28	60	17-865-250

Exemple de commande

Référence **17-860-160**

Volant plein pour indicateur gravitationnel

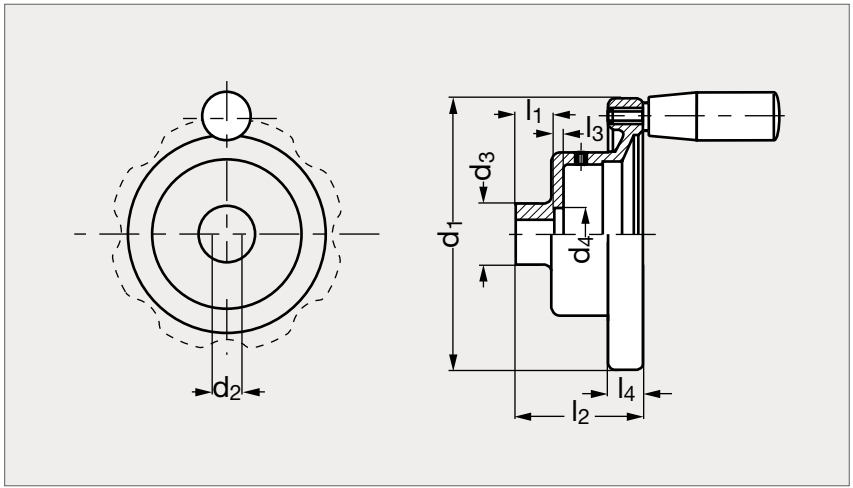



Sans poignée



Poignée tournante

MATIÈRE

- Aluminium pelliculé noir.
- Poignée tournante en technopolymère noir mat 11-05.
- S'utilise avec les indicateurs gravitationnels 17-80.
- Voir les caractéristiques techniques des indicateurs gravitationnels sur notre site internet.

PRODUITS ASSOCIÉS



Indicateur gravitationnel 17-80
Page 1415



Volant à lobe 17-85
Page 1417



Voalnt deux bras 17-86
Page 1418

Sans poignée	d_1	d_2 H7	d_3	d_4	l_1	l_2	l_3	l_4	ø poignée	ø indicateur	Poignée tournante
17-870- 80	80	10	26	20,5	16	48	3,5	13	16	42	17-875- 80
17-870-100	100	10	28	20,5	17	58	3,5	14	18	42	17-875-100
17-870-125	125	12	31	25,5	18	61	4	15	22	60	17-875-125
17-870-160	160	14	36	29	20	68	4	18	24	60	17-875-160
17-870-200	200	18	42	33	24	75	4,5	20,5	25	60	17-875-200
17-870-250	250	22	48	37	28	81,5	4,5	23	25	60	17-875-250

Exemple de commande — Référence **17-870-80**

Indicateur à réaction fixe

17-90

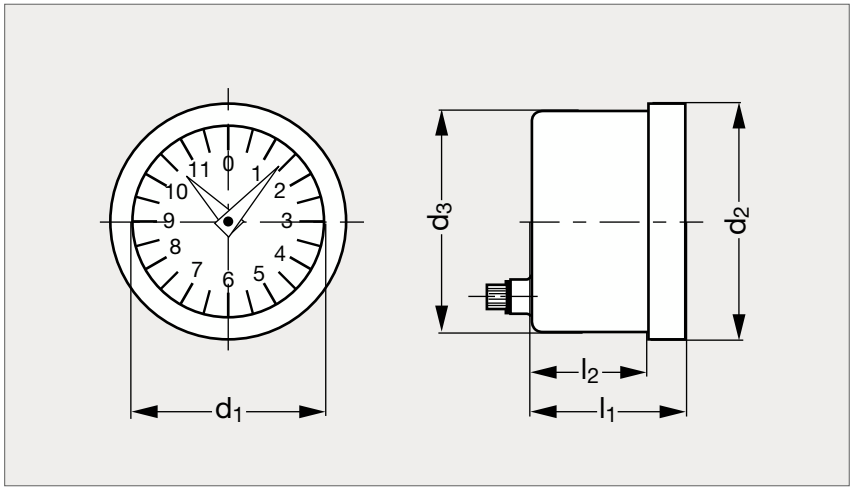



Technopolymère



Acier

MATIÈRE

- Boîtier en technopolymère noir renforcé de fibres de verre et voyant en polyamide transparent ou en acier zingué et voyant en verre cerclé d'inox (AFNOR Z 8 CNF 18-09, Werk 1.4305, AISI 303).
- Roulement à billes de précision.
- Cadran en aluminium anodisé opaque, graduations en noir.
- Protection IP65 pour le modèle technopolymère (caractéristiques techniques des indices IP disponibles sur notre site internet).
- Température maximum d'emploi 100 °C.
- Se référer à notre site internet pour consulter l'ensemble des informations.

UTILISATION

- Voir les caractéristiques techniques des indicateurs à réaction fixe sur notre site internet.

TECHNOPOLYMÈRE																		ACIER	
Sens horaire	Sens anti-horaire	d_1	d_2	d_3	l_1	l_2	Rapport											Sens horaire	Sens anti-horaire
17-900-42	17-905-42	42	49,8	48,2	30	23	2	4	5	6	8	10	12	15	16	20	24	17-907- 42	17-909- 42
17-900-60	17-905-60	60	68,5	67	32	25	2	4	5	6	8	10	12	15	16	20	24	17-907- 60	17-909- 60
		102	112,7	111	32	18,8	2	4	5	6	8	10	12	15	16	20	24	17-907-102	17-909-102

TECHNOPOLYMÈRE																		ACIER	
Sens horaire	Sens anti-horaire	d_1	d_2	d_3	l_1	l_2	Rapport											Sens horaire	Sens anti-horaire
17-900-42	17-905-42	42	49,8	48,2	30	23	30	36	40	48	50	60	72	100	120			17-907- 42	17-909- 42
17-900-60	17-905-60	60	68,5	67	32	25	30	36	40	48	50	60	72	100	120	150	200	17-907- 60	17-909- 60
		102	112,7	111	32	18,8	30	36	40	48	50	60	72	100	120	150	200	17-907-102	17-909-102

Exemple de commande

Référence - Rapport

17-900-42-10

Volant à lobes pour indicateur à réaction fixe

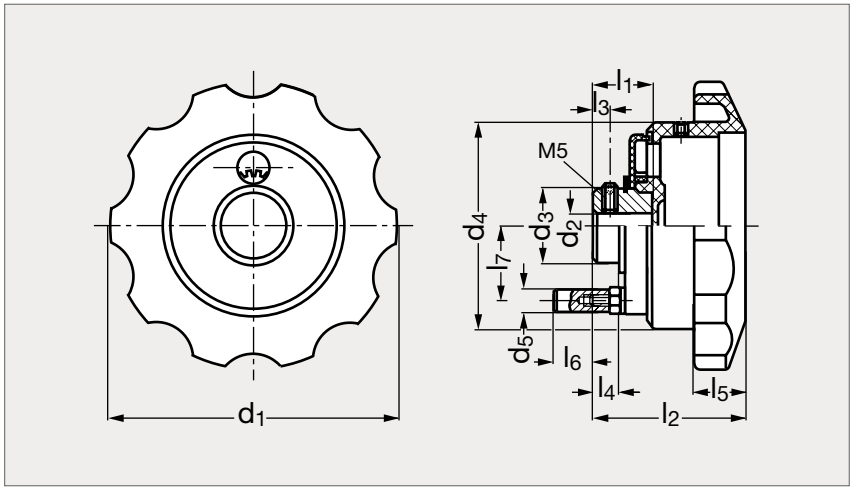





Exemple avec indicateur

MATIÈRE

- Boîtier et couronne dentée en technopolymère noir renforcé de fibres de verre, finition mate.
- Résiste aux solvants, huiles, graisses et autres agents chimiques.
- Moyeu en acier bruni.
- S'utilise avec les indicateurs à réaction fixe 17-90.

MONTAGE

- Se fixe à l'arbre de commande avec une vis de pression à tête 6 pans creux, bout cuvette.

PRODUITS ASSOCIÉS



Indicateur à réaction fixe 17-90
Page 1420



Bouton à relief prismatique 17-94
Voir notre site internet



Volant plein 17-96
Voir notre site internet

	d_1	d_2 H7	d_3	d_4	d_5 $^{0}_{-0,1}$	l_1	l_2	l_3	l_4	l_5	l_6	l_7	ø indicateur
17-950- 85	85	10	18	58	6	20,5	55	5	10,5	18,5	14,5	19	42
17-950-110	110	12	30	77	6	22	58	6	12	20	13	28,5	60

Exemple de commande — Référence **17-950-85**

Elément d'arrêt à bouton

17-50

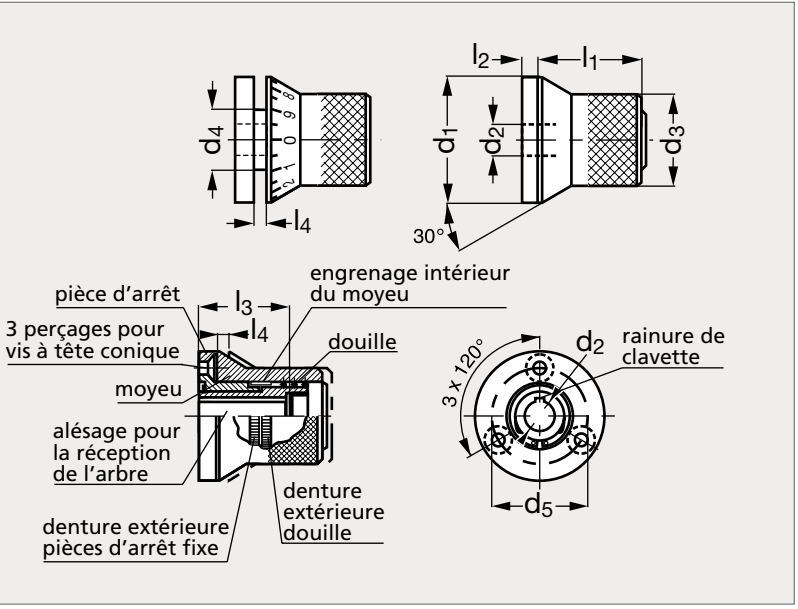

INOX



MATIÈRE

- Acier bruni (pour les versions neutres) ou chromé mat (pour les versions graduées) ou inox (Z 10 CNF 18-09).

UTILISATION

- Les éléments d'arrêt 17-50 permettent de positionner les arbres et les axes à un angle précis multiple de 6°.
- Angle minimum 6°.
- Voir exemple de montage page suivante.

PRODUIT ASSOCIÉ



Elément d'arrêt à poignée
17-50
Page 1424

NEUTRE													GRADUÉ	
Acier	Inox	d_1 $^{0}_{-0,5}$	d_2 H7			d_3	d_4	d_5	l_1	l_2	l_3	l_4	Acier	Inox
17-501-44	17-502-44	44	10	12		33	23	33	37	6	31	4	17-503-44	17-504-44
17-501-52	17-502-52	52	12	14	16	42	31,5	41,8	37,5	6	31,5	4	17-503-52	17-504-52

Exemple de commande

Référence - d_2

17-501-44-10

Élément d'arrêt (montage)

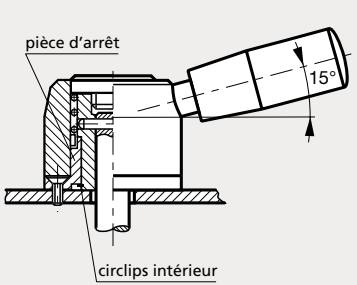

EXEMPLE DE MONTAGE 1

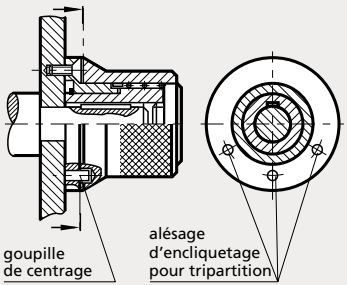

EXEMPLE DE MONTAGE 2

Visionner la vidéo d'application de notre élément d'arrêt (modèle 17-50) sur notre site internet et notre chaîne YouTube.



EXEMPLE DE MONTAGE 1

- L'entraînement de l'arbre s'effectue par la goupille transversale.
- La fixation de la pièce d'arrêt sur la douille intérieure s'effectue par le circlips.
- La pièce de fixation forme en même temps, dans cet exemple, un coussinet pour l'arbre.

EXEMPLE DE MONTAGE 2

- L'entraînement de l'arbre s'effectue par une clavette ajustée.
- La fixation de la pièce d'arrêt sur la douille intérieure s'effectue par le circlips.
- Par la goupille de centrage et 3 alésages dans le moyeu, on obtient l'arrêt dans 3 positions (ici angle de rotation respectivement 60°).

Elément d'arrêt à poignée

17-50

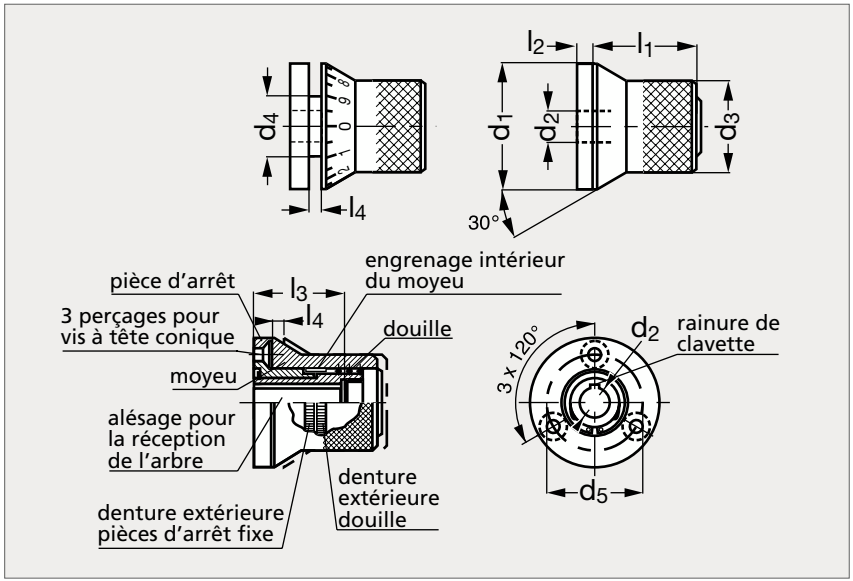



MATIÈRE

- Acier bruni.
- Poignée en thermodurcissable noir 11-07.

UTILISATION

- Les éléments d'arrêt 17-50 permettent de positionner les arbres et les axes à un angle précis multiple de 6°.
- Angle minimum : 6°.

PRODUIT ASSOCIÉ



Elément d'arrêt à bouton
17-50
Page 1422

1 poignée	d_1 $^{0}_{-0,5}$	d_2 H7			d_3	d_4	d_5	l_1	l_2	l_3	l_4	l_5	2 poignées
17-505-44	44	10	12		23	23	33	37	6	31	75	4	17-507-44
17-505-52	52	12	14	16	26	31,5	41,8	37,5	6	31,5	90	4	17-507-52

Exemple de commande

Référence - d_2

17-505-44-10

Bibliothèque CAO

Modélisations 3D

Nos solutions pour les bureaux d'études

- + de 46 000 modélisations CAO
- 85 % de nos références disponibles en téléchargement 3D !
- 90 formats CAO disponibles : STEP, IGES, DXF, DWG...
- Ajout en continu de nouvelles modélisations

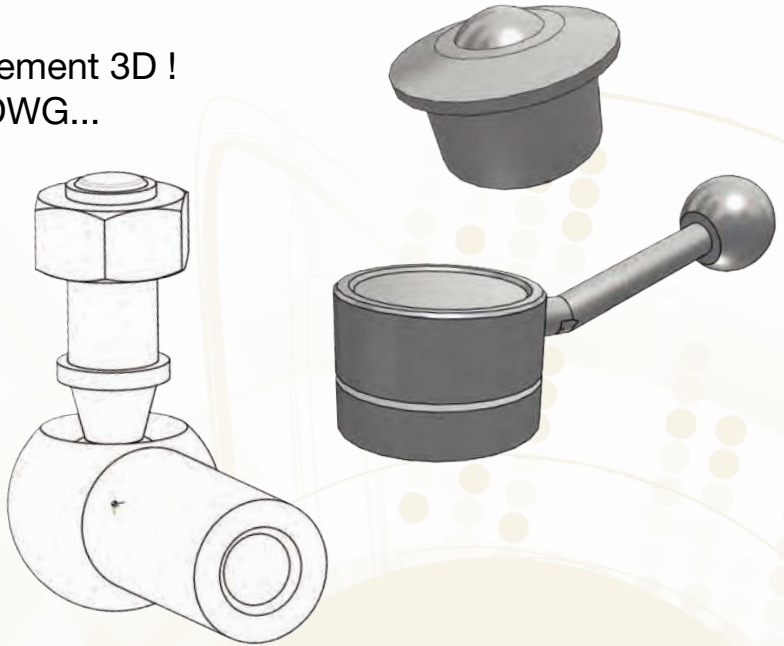

Notre bibliothèque CAO est proposée en totalité sur notre site :
composants.emile-maurin.fr

Levier de commande

17-54

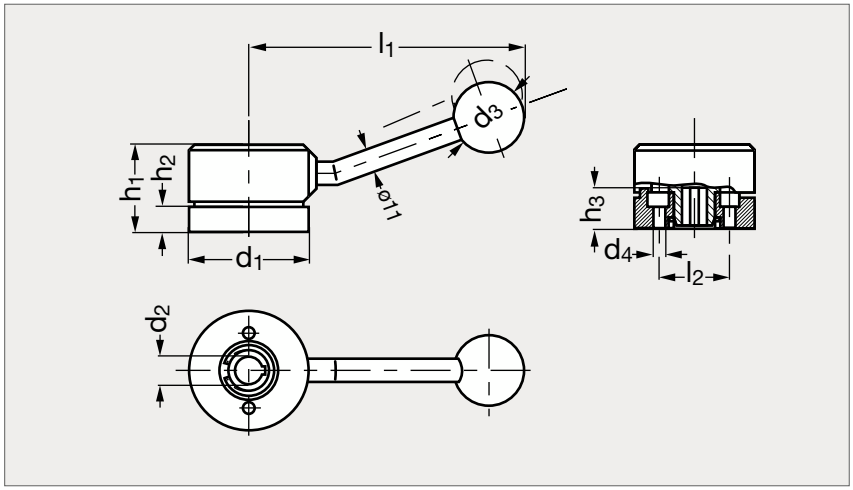



MATIÈRE

- Acier bruni.
- Capuchon en technopolymère noir.
- Boule en bakélite noire 15-02.

UTILISATION

- Voir principe de fonctionnement page suivante.

SUR DEMANDE

- Avec encoches exécutées suivant plan.
- Avec goupilles d'arrêt en rotation.

Sans encoche	d_1	d_2 H7		d_3	d_4	d_5	h_1	h_2	h_3 max.	l_1	l_2	$\alpha^{+0,5°}_{+0°}$	Avec 30 encoches
17-540-54	54	10	12	32	5,2	44,5	37	13	16,5	122	30	22°	17-545-54
17-540-60	60	14	16	32	5,2	50	39	15	18,5	125	36	19°	17-545-60

Exemple de commande

Référence - d_2

17-540-54-10

Levier de commande (fonctionnement)

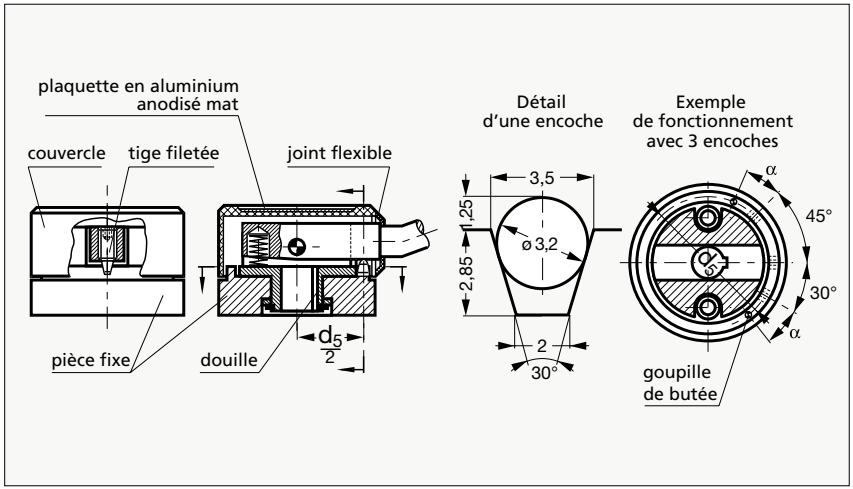

Visionner la vidéo d'application du levier de commande (modèle 17-54) sur notre site internet et notre chaîne YouTube.



Le levier d'arrêt a pour but d'amener un arbre en position déterminée et de l'arrêter. Pour l'amener en position, il suffit de tirer le levier vers le haut pour le dégager de l'encoche. 2 goupilles de butée permettent une limitation de l'angle de rotation.

Le moyeu est relié à l'arbre avec une clavette. La pièce d'adaptation est fixée sur le bâtit de la machine par 2 vis, M5. Le levier avec la goupille assure la liaison entre la pièce fixe et l'arbre. Les encoches sont protégées contre les copeaux par un couvercle.

D'origine, une goupille d'indexation cunéiforme est livrée ce qui permet un blocage en position sans jeu. Si une fixation sans jeu n'est pas indispensable, une goupille cylindrique peut être utilisée. L'encoche peut aussi être rectangulaire, ou la goupille peut se trouver dans un logement cylindrique. Il est possible d'exécuter les encoches selon le schéma fourni par le client (ainsi que pour les goupilles de butée). Le plus petit angle pour les encoches est de 11° pour la dimension 54 et de 9° pour la dimension 60.

α est l'angle minimum entre la goupille de butée et la première encoche.

Disque d'indexation acier ou inox

17-60

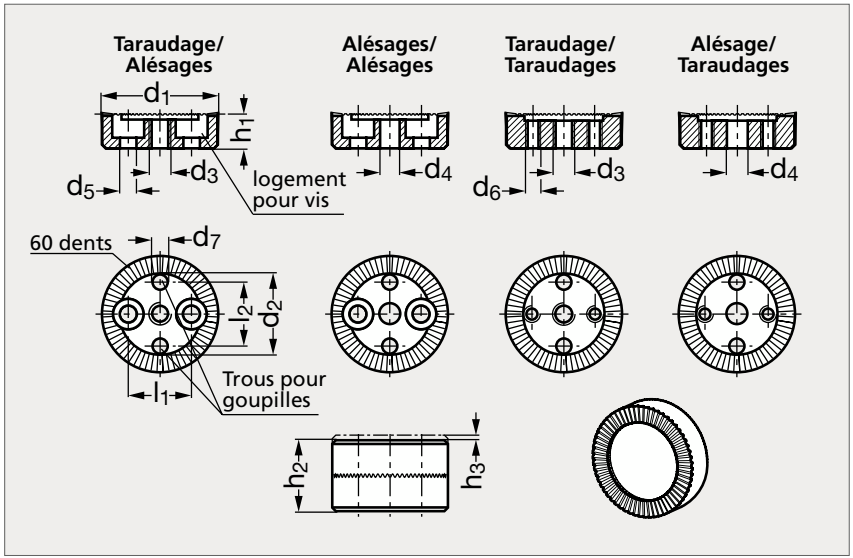



Acier



Inox

MATIÈRE

- Acier fritté oxydé noir ou acier brut non oxydé pour le modèle non percé ou inox (AFNOR Z 2 CND 17-12, Werk 1.4404, AISI 316 L).

UTILISATION

- S'utilise pour positionner des composants mécaniques dans un angle défini et les bloquer en position.
- Commander 2 disques de forme identique ou différente selon l'application.
- Voir l'exemple de montage page 1430.

Disque d'indexation acier ou inox

ACIER

Non percé	Taraudage Alésages	Alésages	Taraudages	Alésage Taraudages	d_1	d_2	d_3	d_4 H11	d_5	d_6	d_7 H11	h_1 $^{\pm 0,09}$	h_2	h_3	l_1	l_2	Nombre de dents	
17-600-22	17-601-22	17-602-22	17-603-22	17-604-22	22	15,5	M4	4,2	3,2	M3	3	6,5	13	12	12	0,6	48	60
17-600-27	17-601-27	17-602-27	17-603-27	17-604-27	27	19,5	M5	5,2	4,3	M4	4	7,5	15	15	15	0,7	48	60
17-600-32	17-601-32	17-602-32	17-603-32	17-604-32	32	23,5	M6	6,2	5,3	M5	5	9	18	18	18	0,9	48	60
17-600-40	17-601-40	17-602-40	17-603-40	17-604-40	40	30	M8	8,2	6,3	M6	6	11,5	23	23	23	1,3	48	60

INOX

Non percé	Taraudage Alésages	Alésages	Taraudages	Alésage Taraudages	d_1	d_2	d_3	d_4 H11	d_5	d_6	d_7 H11	h_1 $^{\pm 0,09}$	h_2	h_3	l_1	l_2	Nombre de dents	
17-605-22	17-606-22	17-607-22	17-608-22	17-609-22	22	15,5	M4	4,2	3,2	M3	3	6,5	13	12	12	0,6	48	60
17-605-27	17-606-27	17-607-27	17-608-27	17-609-27	27	19,5	M5	5,2	4,3	M4	4	7,5	15	15	15	0,7	48	60
17-605-32	17-606-32	17-607-32	17-608-32	17-609-32	32	23,5	M6	6,2	5,3	M5	5	9	18	18	18	0,9	48	60
17-605-40	17-606-40	17-607-40	17-608-40	17-609-40	40	30	M8	8,2	6,3	M6	6	11,5	23	23	23	1,3	48	60

Exemple de commande

Référence - Nombre de dents

17-600-22-48

Disque d'indexation (exemples de montage)

Levier réglable pour constructions en tôle ou pièces mécaniques minces

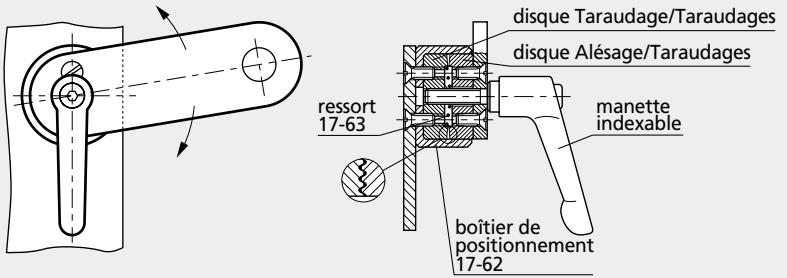

Combinaison entre une came et un arbre

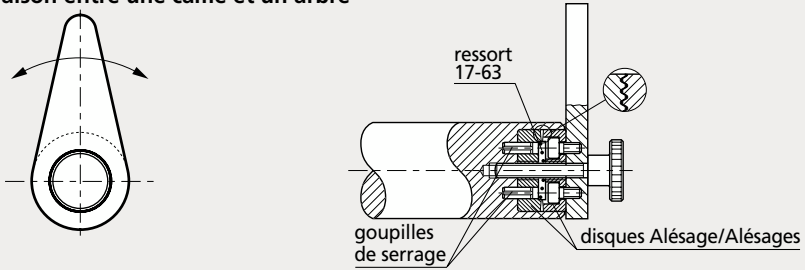

Combinaison entre 2 bielles de guidage

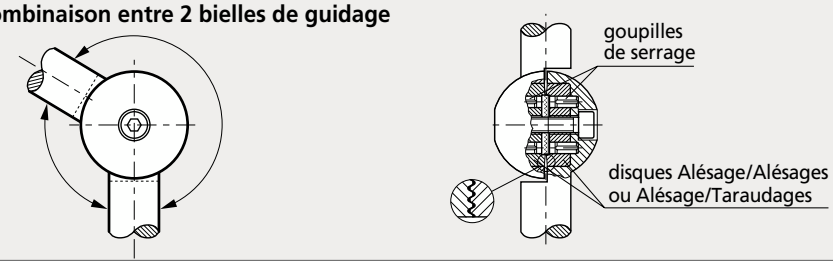

Disque d'indexation inox

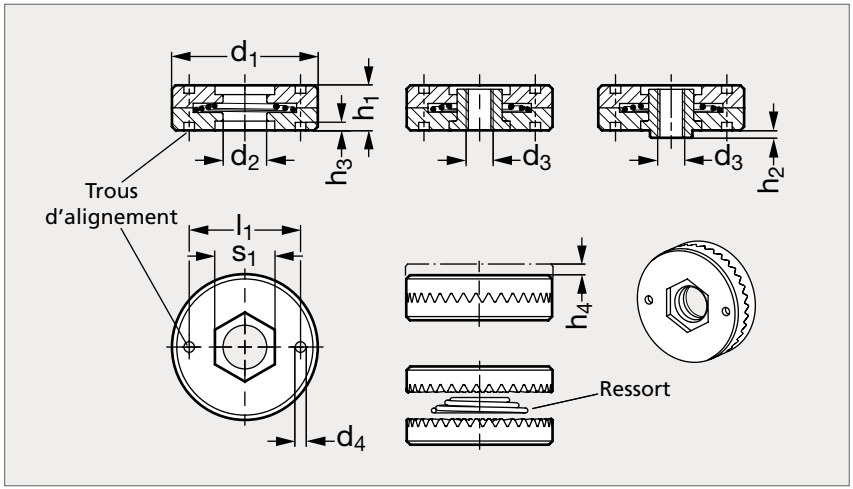



Alésé | Taraudé | Taraudé avec centrage

MATIÈRE

- Inox (AFNOR Z 6 CN 18-10 M, Werk 1.4308, AISI CF-8).
- Insert taraudé en inox (AFNOR Z 6 CN 18-09, Werk 1.4301, AISI 304).
- Ressort en inox (AFNOR Z 12 CN 18-09, Werk 1.4310, AISI 301).

Alésé	Taraudé	Taraudé avec centrage	d_1	d_2	d_3	d_4	h_1	h_2	h_3	h_4	l_1	s_1	Nombre de dents	
17-641-35	17-642-35	17-643-35	35	12	M 8	3	12	1,7	2,5	2	26	17	24	36
17-641-55	17-642-55	17-643-55	55	16	M10	4	17	2,8	3	3	42	22	24	36
17-641-75	17-642-75	17-643-75	75	20	M12	5	22	4,7	4	4	60	27	24	36

Exemple de commande

Référence - Nombre de dents

17-641-35-24

Réglet percé, aluminium

17-67

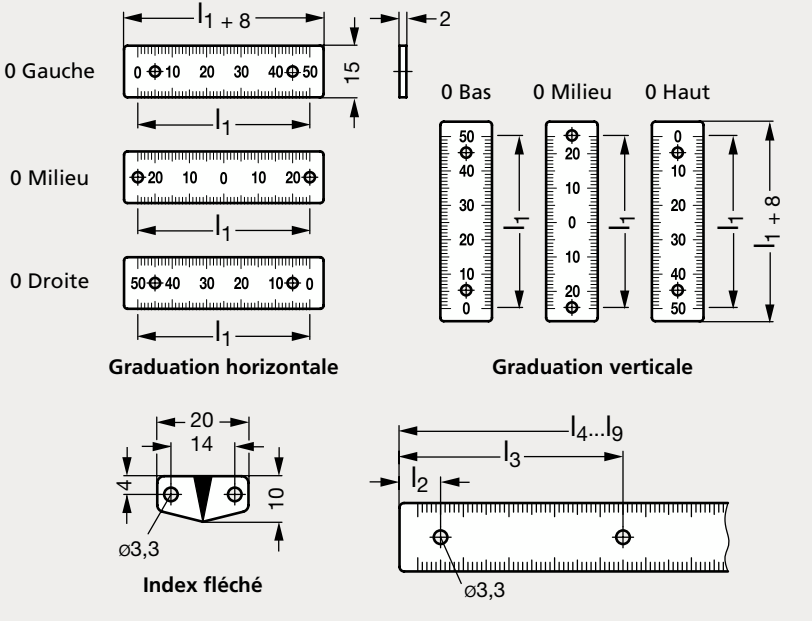



Graduation horizontale



Index fléché

MATIÈRE

- Aluminium anodisé couleur naturelle.
- Marquage noir avec graduation gravée.
- Index fléché aluminium réf. 17-670-00 à commander séparément.

UTILISATION

- En raison de leur grande dimension, les longueurs 750 et 1000 sont en 2 parties.

Réglet percé, aluminium

GRADUATION HORIZONTALE

Gauche	Milieu	Droite	0 Milieu									0 Gauche	0 Droite	0 Bas	0 Haut				Nb trous
			l_1	l_2	l_3	l_4	l_5	l_6	l_7	l_8	l_9	l_2	l_3	l_4	l_5	l_6	l_7	l_8	l_9	
17-671- 50	17-672- 50	17-673- 50	50	4	54							9	49							2
17-671- 100	17-672- 100	17-673- 100	100	9	99							9	99							2
17-671- 150	17-672- 150	17-673- 150	150	4	154							9	149							2
17-671- 200	17-672- 200	17-673- 200	200	9	99	199						9	99	199						3
17-671- 300	17-672- 300	17-673- 300	300	9	149	299						9	149	299						3
17-671- 400	17-672- 400	17-673- 400	400	9	139	269	399					9	139	269	399					4
17-671- 500	17-672- 500	17-673- 500	500	9	169	339	499					9	169	339	499					4
17-671- 750	17-672- 750	17-673- 750	750	4	124	254	374	394	504	634	754	9	129	249	369	389	509	629	749	8
17-671-1000	17-672-1000	17-673-1000	1000	9	169	339	499	519	679	839	999	9	169	329	499	519	679	839	999	8

GRADUATION VERTICALE

Bas	Milieu	Haut	0 Milieu									0 Gauche	0 Droite	0 Bas	0 Haut				Nb trous
			l_1	l_2	l_3	l_4	l_5	l_6	l_7	l_8	l_9	l_2	l_3	l_4	l_5	l_6	l_7	l_8	l_9	
17-676- 50	17-677- 50	17-678- 50	50	4	54							9	49							2
17-676- 100	17-677- 100	17-678- 100	100	9	99							9	99							2
17-676- 150	17-677- 150	17-678- 150	150	4	154							9	149							2
17-676- 200	17-677- 200	17-678- 200	200	9	99	199						9	99	199						3
17-676- 300	17-677- 300	17-678- 300	300	9	149	299						9	149	299						3
17-676- 400	17-677- 400	17-678- 400	400	9	139	269	399					9	139	269	399					4
17-676- 500	17-677- 500	17-678- 500	500	9	169	339	499					9	169	339	499					4
17-676- 750	17-677- 750	17-678- 750	750	4	124	254	374	394	504	634	754	9	129	249	369	389	509	629	749	8
17-676-1000	17-677-1000	17-678-1000	1000	9	169	339	499	519	679	839	999	9	169	329	499	519	679	839	999	8

Exemple de commande

Référence

17-671-50

Réglet autocollant, inox

17-78

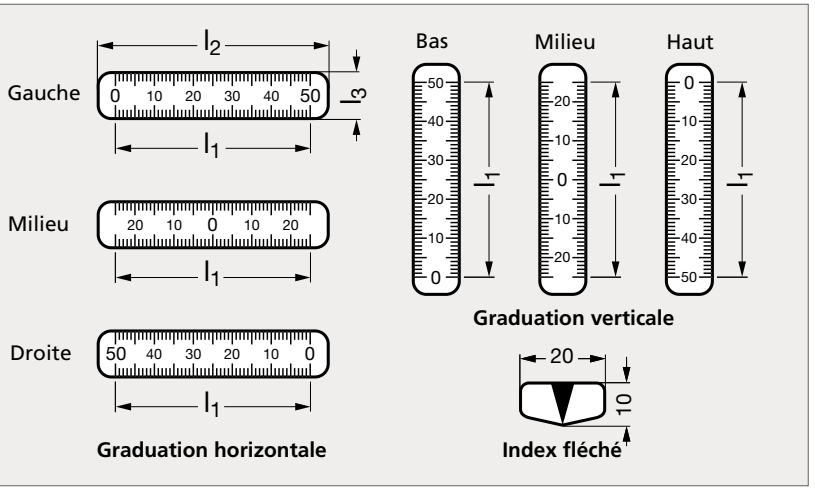



MATIÈRE

- Inox épaisseur 0,6 mm.
- Graduation gravée.
- Autocollant.
- Index fléché inox réf. 17-780-00 à commander séparément.

UTILISATION

- En raison de leur grande dimension, les longueurs 750 et 1000 sont en 2 parties.

GRADUATION HORIZONTALE						GRADUATION VERTICALE		
Gauche	Milieu	Droite	l_1	l_2	l_3	Bas	Milieu	Haut
17-781- 50	17-782- 50	17-783- 50	50	58	11	17-786- 50	17-787- 50	17-788- 50
17-781- 100	17-782- 100	17-783- 100	100	108	11	17-786- 100	17-787- 100	17-788- 100
17-781- 150	17-782- 150	17-783- 150	150	158	11	17-786- 150	17-787- 150	17-788- 150
17-781- 200	17-782- 200	17-783- 200	200	208	11	17-786- 200	17-787- 200	17-788- 200
17-781- 300	17-782- 300	17-783- 300	300	308	11	17-786- 300	17-787- 300	17-788- 300
17-781- 400	17-782- 400	17-783- 400	400	408	11	17-786- 400	17-787- 400	17-788- 400
17-781- 500	17-782- 500	17-783- 500	500	508	11	17-786- 500	17-787- 500	17-788- 500
17-781- 750	17-782- 750	17-783- 750	750	758	11	17-786- 750	17-787- 750	17-788- 750
17-781-1000	17-782-1000	17-783-1000	1000	1008	11	17-786-1000	17-787-1000	17-788-1000

Exemple de commande — Référence **17-781-50**

Réglet autocollant, plastique

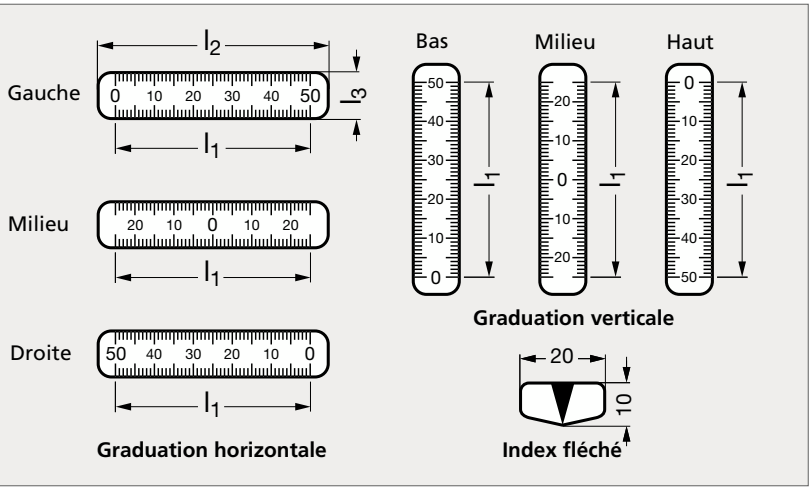



MATIÈRE

- Plastique pelliculé gris épaisseur 0,3 mm.
- Graduation imprimée.
- Autocollant.
- Index fléché plastique réf. 17-790-00 à commander séparément.

UTILISATION

- En raison de leur grande dimension, les longueurs 750 et 1000 sont en 2 parties.

GRADUATION HORIZONTALE						GRADUATION VERTICALE		
Gauche	Milieu	Droite	l_1	l_2	l_3	Bas	Milieu	Haut
17-791- 50	17-792- 50	17-793- 50	50	58	11	17-796- 50	17-797- 50	17-798- 50
17-791- 100	17-792- 100	17-793- 100	100	108	11	17-796- 100	17-797- 100	17-798- 100
17-791- 150	17-792- 150	17-793- 150	150	158	11	17-796- 150	17-797- 150	17-798- 150
17-791- 200	17-792- 200	17-793- 200	200	208	11	17-796- 200	17-797- 200	17-798- 200
17-791- 300	17-792- 300	17-793- 300	300	308	11	17-796- 300	17-797- 300	17-798- 300
17-791- 400	17-792- 400	17-793- 400	400	408	11	17-796- 400	17-797- 400	17-798- 400
17-791- 500	17-792- 500	17-793- 500	500	508	11	17-796- 500	17-797- 500	17-798- 500
17-791- 750	17-792- 750	17-793- 750	750	758	11	17-796- 750	17-797- 750	17-798- 750
17-791-1000	17-792-1000	17-793-1000	1000	1008	11	17-796-1000	17-797-1000	17-798-1000

Exemple de commande — Référence **17-791-50**

Réglet autocollant, plastique transparent

17-81

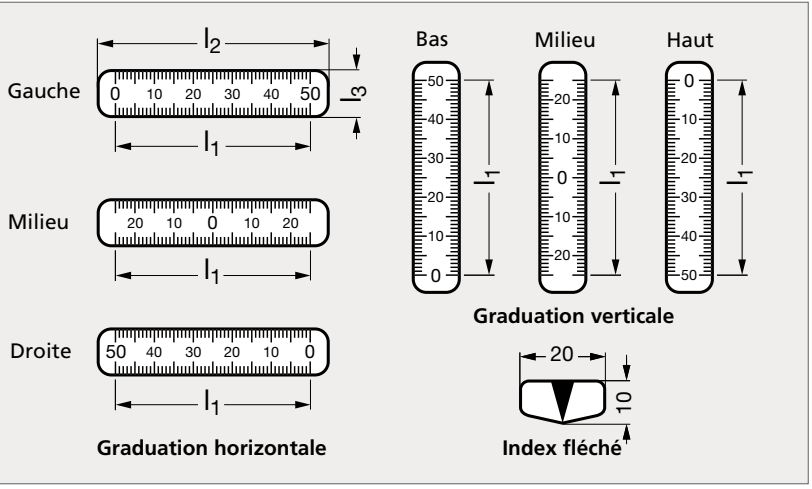



MATIÈRE

- Plastique transparent épaisseur 0,3 mm.
- Graduation imprimée.
- Autocollant.
- Index fléché plastique réf. 17-810-00 à commander séparément.

UTILISATION

- En raison de leur grande dimension, les longueurs 750 et 1000 sont en 2 parties.

GRADUATION HORIZONTALE						GRADUATION VERTICALE		
Gauche	Milieu	Droite	l_1	l_2	l_3	Bas	Milieu	Haut

Modèle supprimé

Remplacer par modèle 17-79

Exemple de commande — Référence **17-811-50**

Niveau à bulle

17-200

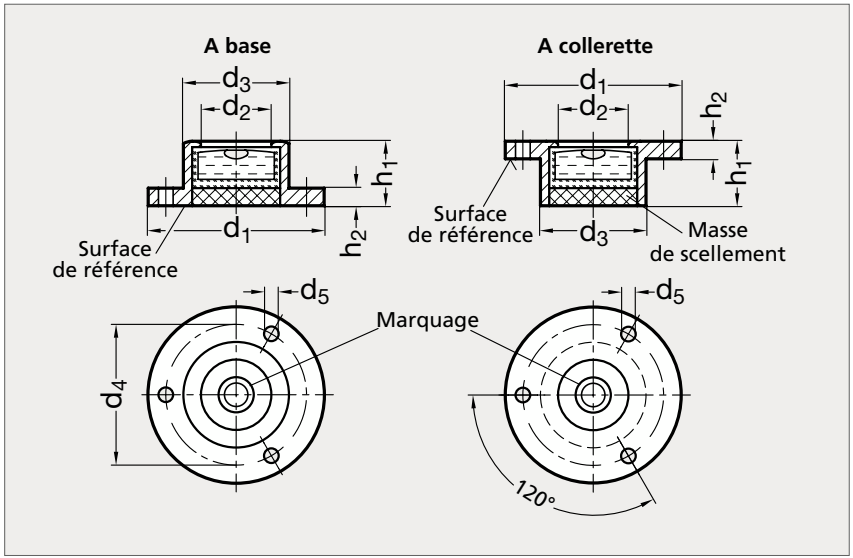



Naturel



Noir

MATIÈRE

- Corps en aluminium anodisé naturel ou noir.
- Indicateur en plastique, liquide transparent.

UTILISATION

- Sensibilité : 2 mm/30 min.
- Se référer à notre fiche technique disponible sur notre site internet.

SUR DEMANDE

- Autres sensibilités, liquide vert transparent, corps en laiton ou en inox.

PRODUITS ASSOCIÉS



Rondelle d'ajustement 17-202
Voir notre site internet



Niveau à bulle 17-204
Page 1438



Niveau à bulle 17-206
Page 1439



Niveau à bulle 17-208
Page 1440

À BASE									À COLLERETTE	
Naturel	Noir	d_1	d_2	d_3	d_4	d_5	h_1	h_2	Naturel	Noir
17-2001-20	17-2002-20	20	10	14	17	1,8	10	1,8	17-2003-20	17-2004-20
17-2001-25	17-2002-25	25	12	17	21	2,2	10	2	17-2003-25	17-2004-25
17-2001-30	17-2002-30	30	12	18	24	3,2	11	3	17-2003-30	17-2004-30
17-2001-40	17-2002-40	40	20	28	34,5	3,2	14	4	17-2003-40	17-2004-40
17-2001-50	17-2002-50	50	25	34	43	3,2	15	5	17-2003-50	17-2004-50

Exemple de commande — Référence **17-2001-20**

Niveau à bulle

17-204

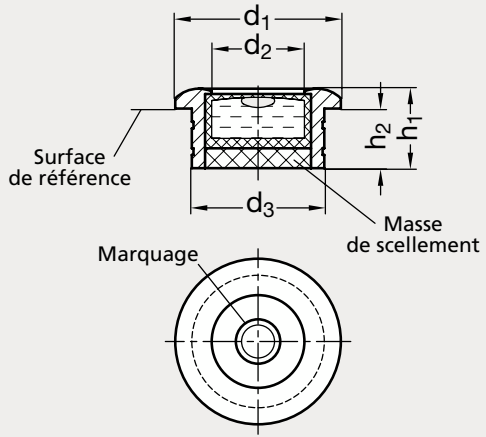



Naturel



Noir

MATIÈRE

- Corps en aluminium anodisé naturel ou noir.
- Indicateur en plastique.
- Liquide transparent.

UTILISATION

- Sensibilité : 2 mm/30 min.
- Se référer à notre fiche technique disponible sur notre site internet.

SUR DEMANDE

- Autres sensibilités.
- Liquide vert transparent.
- Corps en laiton ou en inox.

PRODUITS ASSOCIÉS



Niveau à bulle 17-200
Page 1437



Niveau à bulle 17-206
Page 1439



Niveau à bulle 17-208
Page 1440



Niveau à bulle 17-210
Page 1441

Naturel	d_1	d_2	$d_3\ ^{-0,05}_{-0,15}$	h_1	h_2	Noir
17-2041-20	20	12	18	10	8	17-2042-20
17-2041-25	25	14	20	12	9	17-2042-25
17-2041-30	30	20	28	13	10	17-2042-30

Exemple de commande — Référence **17-2041-20**

Niveau à bulle

17-206

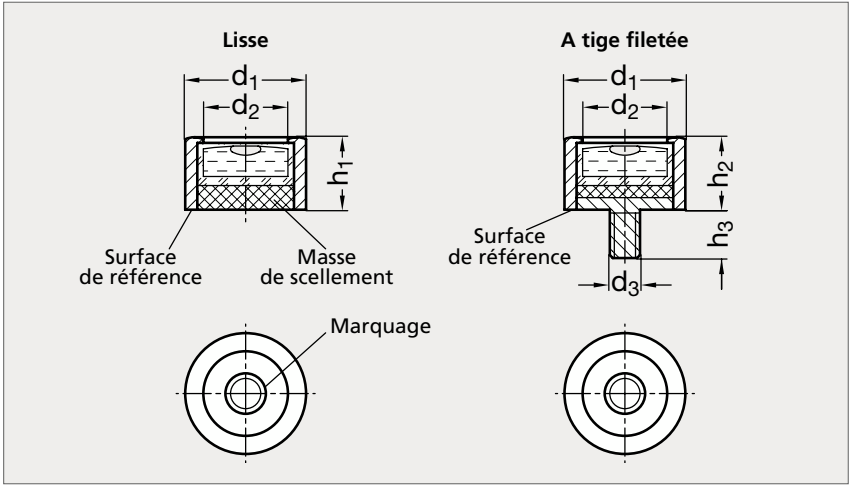



Naturel



Noir

MATIÈRE

- Corps en aluminium anodisé naturel ou noir.
- Indicateur en plastique.
- Liquide transparent.

UTILISATION

- Sensibilité : 2 mm/30 min.
- Se référer à notre fiche technique disponible sur notre site internet.

SUR DEMANDE

- Autres sensibilités.
- Liquide vert transparent.
- Corps en laiton ou en inox.

PRODUITS ASSOCIÉS



Niveau à bulle 17-200
Page 1437



Niveau à bulle 17-204
Page 1438



Niveau à bulle 17-208
Page 1440



Niveau à bulle 17-210
Page 1441

LISSE								À TIGE FILETÉE	
Naturel	Noir	d_1	d_2	d_3	h_1	h_2	h_3	Naturel	Noir
17-2061-14	17-2062-14	14	10	M4	7,7	9,5	5	17-2063-14	17-2064-14
17-2061-20	17-2062-20	20	14	M5	13	13	6	17-2063-20	17-2064-20
17-2061-30	17-2062-30	30	21	M6	15	15	7,5	17-2063-30	17-2064-30

Exemple de commande — Référence **17-2061-14**

Niveau à bulle

17-208

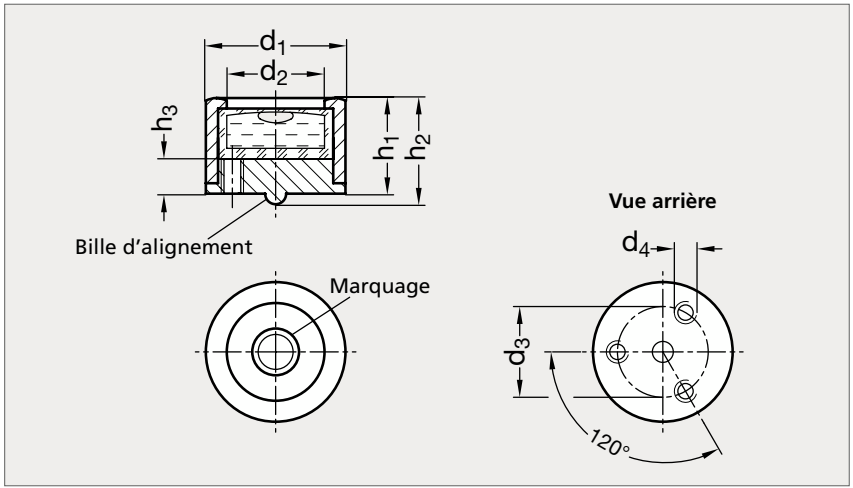



Naturel



Noir

MATIÈRE

- Corps en aluminium anodisé naturel ou noir.
- Indicateur en plastique.
- Liquide transparent.

UTILISATION

- Sensibilité : 2 mm/30 min.
- Se référer à notre fiche technique disponible sur notre site internet.

SUR DEMANDE

- Autres sensibilités.
- Liquide vert transparent.
- Corps en laiton ou en inox.

PRODUITS ASSOCIÉS



Niveau à bulle 17-200
Page 1437



Niveau à bulle 17-204
Page 1438



Niveau à bulle 17-206
Page 1439



Niveau à bulle 17-210
Page 1441

Naturel	d_1	d_2	d_3	d_4	h_1	h_2	h_3	Noir
17-2081-17	17	13	12	M3	13	14,5	5	17-2082-17
17-2081-20	20	13	14	M3	15	17	5	17-2082-20
17-2081-24	24	15	16	M3	17	20	5	17-2082-24

Exemple de commande

Référence
17-2081-17

Niveau à bulle

17-210

Modèle aluminium

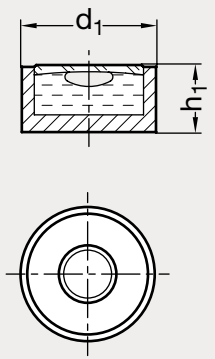

Modèle technopolymère

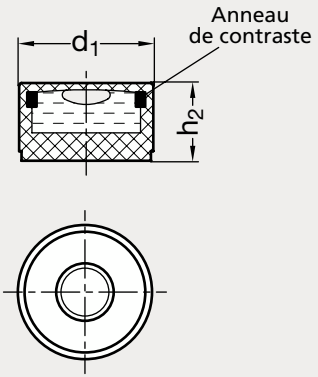



MATIÈRE

- Corps en aluminium anodisé noir et indicateur en verre ou corps en technopolymère blanc et indicateur en plastique.
- Liquide transparent ou vert transparent.

UTILISATION

- Sensibilité : modèle aluminium : 2 mm/10 min, modèle technopolymère : 2 mm/40 min.
- Le boîtier noir du modèle aluminium créé une réflexion au bord de la bulle augmentant ainsi la lisibilité.
- Le modèle technopolymère peut être équipé d'un anneau de contraste noir ayant le même effet.
- Autres sensibilités sur demande.
- Se référer à notre fiche technique disponible sur notre site internet.

ALUMINIUM				TECHNOPOLYMÈRE			
				Transparent		Vert transparent	
Transparent	d_1	h_1	h_2	Avec anneau de contraste	Sans anneau de contraste	Avec anneau de contraste	Sans anneau de contraste
17-2101-10	10	6,9	6		17-2104-10		17-2106-10
17-2101-12	12	6,4	7	17-2103-12	17-2104-12	17-2105-12	17-2106-12
17-2101-14	14	6,2	8	17-2103-14	17-2104-14	17-2105-14	17-2106-14
17-2101-15	15	7,4	8	17-2103-15	17-2104-15	17-2105-15	17-2106-15
17-2101-18	18	7,3	9	17-2103-18	17-2104-18	17-2105-18	17-2106-18

Exemple de commande — Référence **17-2101-10**

Niveau à bulle

17-212

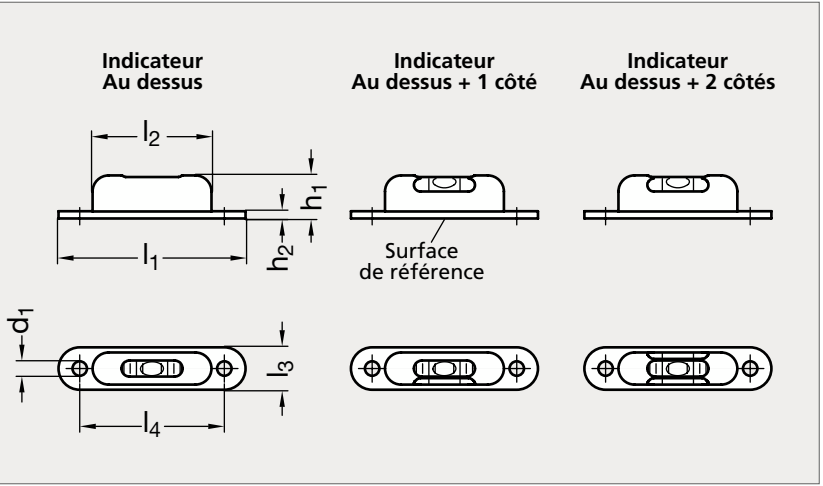



Noir indicateur au dessus | Noir indicateur au dessus + 1 côté | Noir indicateur au dessus + 2 côtés | Gris

MATIÈRE

- Corps en laiton pelliculé noir (RAL 9005) ou gris (RAL 9006).
- Indicateur en plastique.
- Liquide vert transparent.
- Se référer à notre fiche technique disponible sur notre site internet.

SUR DEMANDE

- Autres sensibilités.
- Liquide transparent.
- Autres couleurs.

PRODUITS ASSOCIÉS



Niveau à bulle 17-200
Page 1437



Niveau à bulle 17-204
Page 1438



Niveau à bulle 17-206
Page 1439



Niveau à bulle 17-208
Page 1440

NOIR											GRIS		
Indicateur au dessus	Indicateur au dessus + 1 côté	Indicateur au dessus + 2 côtés	l_1	l_2	l_3	l_4	d_1	h_1	h_2	Sensibilité	Indicateur au dessus	Indicateur au dessus + 1 côté	Indicateur au dessus + 2 côtés
17-2121-57	17-2122-57	17-2123-57	57	37	12	45	4,5	13	1	6 50	17-2124-57	17-2125-57	17-2126-57

Exemple de commande

Référence - Sensibilité

17-2121-57-6

Bride à fourche

21-06

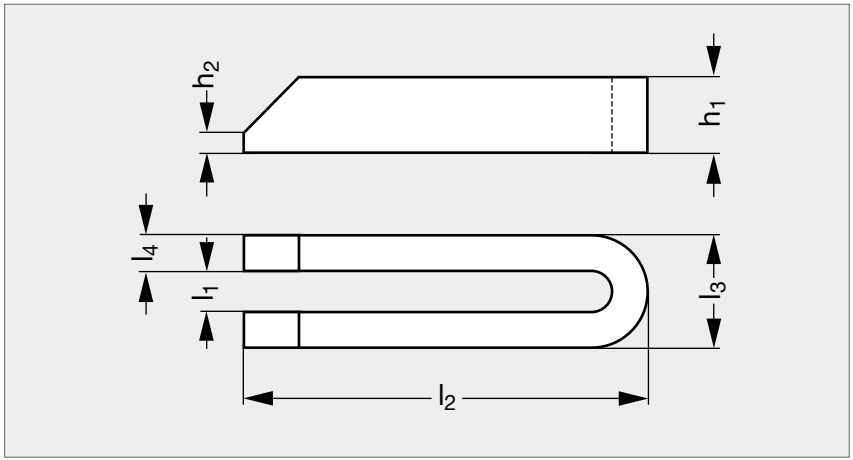



MATIÈRE
• Acier traité, peint.

	l_1	l_2	l_3	l_4	h_1	h_2	Boulon T	
21-060- 7	7	60	19	6	12	3	M 6	
21-060- 9	9	80	25	8	15	4	M 8	
21-060-11	11	100	31	10	20	5	M10	
21-060-14	14	125	38	12	25	6	M12	M14
21-060-14	14	160	38	12	25	6	M12	M14
21-060-14	14	200	38	12	25	6	M12	M14
21-060-18	18	160	48	15	30	8	M16	M18
21-060-18	18	200	48	15	30	8	M16	M18
21-060-18	18	250	48	15	40	10	M16	M18
21-060-22	22	200	52	15	40	10	M20	M22
21-060-22	22	250	62	20	40	10	M20	M22
21-060-22	22	315	62	20	40	10	M20	M22
21-060-22	22	500	62	20	50	10	M20	M22

Exemple de commande

Référence - l_2

21 - 060 - 7 - 60

Bride à fourche avec tourillon

21-02

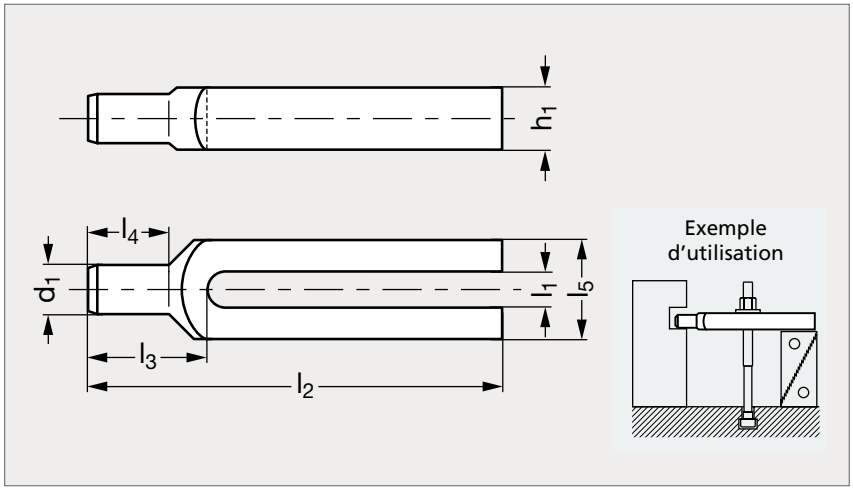



MATIÈRE

- Acier traité, peint.

	l_1	l_2		l_3	l_4	l_5	d_1	h_1	Boulon T	
21-020- 9	9	100		30	18	30	12	15	M 8	
21-020-11	11	125		36	24	30	16	20	M10	
21-020-14	14	160	200	45	30	40	20	25	M12	M14
21-020-18	18	200	250	55	36	50	24	30	M16	M18
21-020-22	22	250	315	65	45	60	30	40	M20	M22
21-020-26	26	250	315	80	56	70	38	40	M24	
21-020-34	34	315	400	85	56	80	45	50	M30	

Exemple de commande — Référence - l_2: **21 - 020 - 9 - 100**

Bride à fourche avec nez

21-08

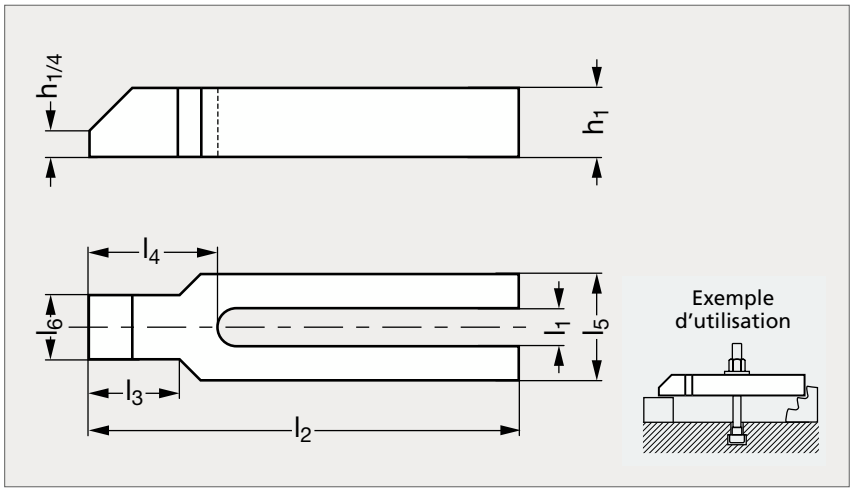

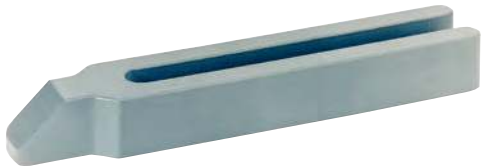

MATIÈRE

- Acier traité, peint.

	l_1	l_2	l_3	l_4	l_5	l_6	h_1	Boulon T	
21-080- 9	9	100	18	32	30	16	15	M 8	
21-080-11	11	125	24	38	30	20	20	M10	
21-080-14	14	160	30	47	40	24	25	M12	M14
21-080-14	14	200	30	47	40	24	25	M12	M14
21-080-18	18	200	36	57	50	28	30	M16	M18
21-080-18	18	250	36	57	50	28	30	M16	M18

	l_1	l_2	l_3	l_4	l_5	l_6	h_1	Boulon T	
21 - 080 - 22	22	250	45	68	60	35	40	M20	M22
21 - 080 - 22	22	315	45	68	60	35	40	M20	M22
21 - 080 - 26	26	250	56	83	70	43	40	M24	
21 - 080 - 26	26	315	56	83	70	43	40	M24	
21 - 080 - 34	34	315	56	88	80	50	50	M30	
21 - 080 - 34	34	400	56	88	80	50	50	M30	

Exemple de commande

Référence - l_2

21 - 080 - 9 - 100

Bride droite

21-10

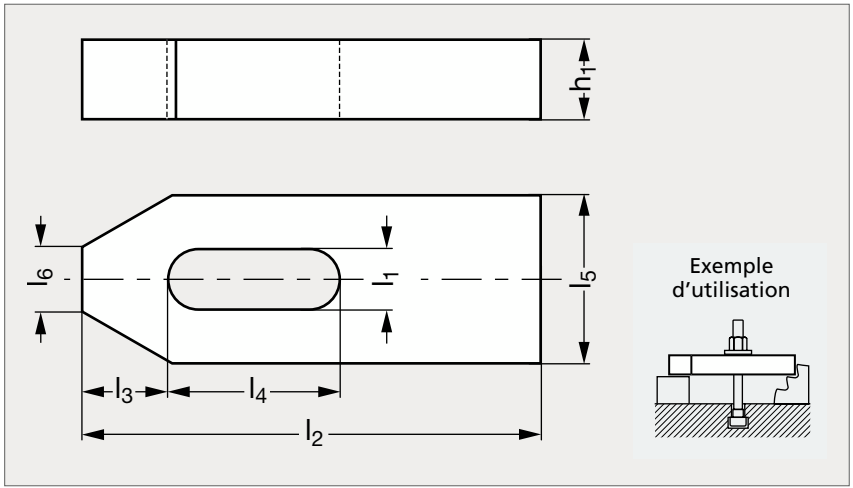



MATIÈRE

• Acier traité, peint.

	l_1	l_2	l_3	l_4	l_5	l_6	h_1	Boulon T	
21-100- 7	7	50	10	20	20	8	10	M 6	
21-100- 9	9	60	13	22	25	10	12	M 8	
21-100-11	11	80	15	30	30	12	15	M10	
21-100-14	14	100	21	40	40	14	20	M12	M14
21-100-14	14	125	21	50	40	14	20	M12	M14
21-100-18	18	125	26	45	50	18	25	M16	M18
21-100-18	18	160	26	65	50	18	25	M16	M18

	l_1	l_2	l_3	l_4	l_5	l_6	h_1	Boulon T	
21-100-22	22	160	30	60	60	22	30	M20	M22
21-100-22	22	200	30	80	60	22	30	M20	M22
21-100-26	26	200	35	80	70	26	30	M24	
21-100-26	26	250	35	105	70	26	35	M24	
21-100-34	34	250	45	100	80	34	40	M30	
21-100-34	34	315	45	130	80	34	50	M30	
21-100-43	43	400	100	150	100	43	60	M36	M42

Exemple de commande

Référence - l_2

21 - 100 - 7 - 50

Bride droite crénelée

21-12

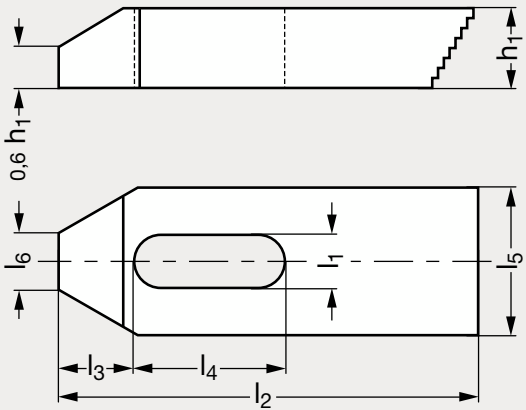

Exemple d'utilisation

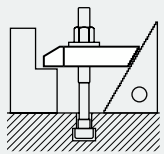



MATIÈRE

- Acier traité, peint.

PRODUIT ASSOCIÉ



Cale crénelée 22-05
Page 1469

	l_1	l_2	l_3	l_4	l_5	l_6	h_1	Boulon T
21-120- 7	7	50	10	20	20	8	10	M 6
21-120- 7	7	80	10	45	20	8	10	M 6
21-120- 9	9	60	13	22	25	10	12	M 8
21-120- 9	9	100	13	60	25	10	12	M 8
21-120-11	11	80	15	30	30	12	15	M10
21-120-11	11	125	15	70	30	12	15	M10

	l_1	l_2	l_3	l_4	l_5	l_6	h_1	Boulon T	
21-120-14	14	100	21	40	40	14	20	M12	M14
21-120-14	14	160	21	90	40	14	20	M12	M14
21-120-18	18	125	26	45	50	18	25	M16	M18
21-120-18	18	200	26	110	50	18	25	M16	M18
21-120-22	22	160	30	60	60	22	30	M20	M22
21-120-26	26	200	35	80	70	26	30	M24	

Exemple de commande

Référence - l_2

21 - 120 - 7 - 50

Bride contre-coudée

21-04

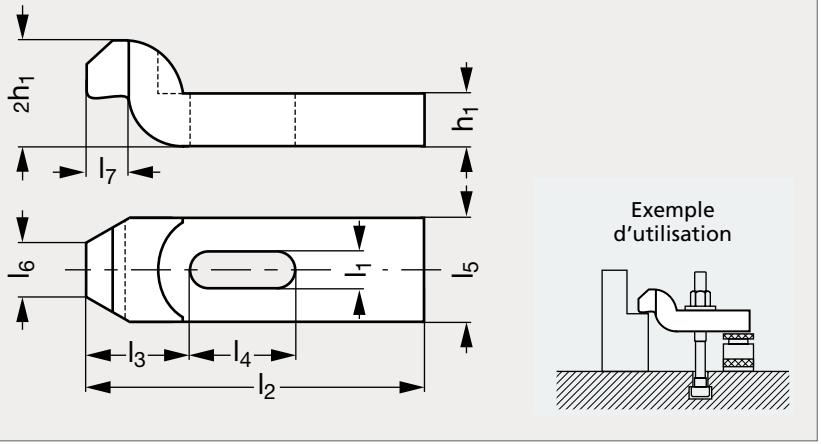



MATIÈRE

- Acier traité, peint.

	l_1	l_2	l_3	l_4	l_5	l_6	l_7	h_1	Boulon T	
21-040- 7	7	60	20	20	20	10	8	10	M 6	
21-040- 9	9	80	25	25	25	12	9	12	M 8	
21-040-11	11	100	32	32	30	15	12	15	M10	
21-040-14	14	125	40	40	40	20	16	20	M12	M14
21-040-18	18	125	49	40	50	25	20	25	M16	M18
21-040-18	18	160	49	50	50	25	20	25	M16	M18
21-040-22	22	160	55	55	60	30	24	30	M20	M22
21-040-22	22	200	55	70	60	30	24	30	M20	M22
21-040-26	26	200	72	60	70	35	28	35	M24	
21-040-26	26	250	72	80	70	35	28	35	M24	
21-040-34	34	250	91	80	80	40	40	40	M30	
21-040-34	34	315	91	100	80	40	40	50	M30	
21-040-43	43	400	105	120	100	50	50	60	M36	M42

Exemple de commande

Référence - l_2

21 - 040 - 7 - 60

Bride droite à vis d'appui réglable

21-14

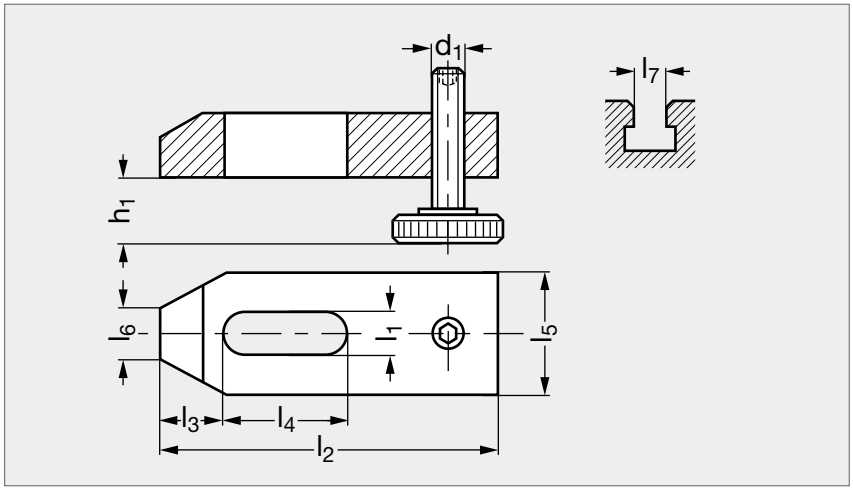



MATIÈRE

- Acier traité, peint.
- Livré sans boulon de serrage.

	l_1	l_2	l_3	l_4	l_5	l_6	l_7		d_1	h_1 min.	h_1 max.	Boulon T	
21-140- 11	11	80	15	30	30	12	10		M10	8	37	M10	
21-140- 14	14	100	21	40	40	14	12	14	M12	10	47	M12	M14
21-140-141	14	100	21	40	40	14	12	14	M12	10	92	M12	M14
21-140- 18	18	125	26	45	50	18	16	18	M16	13	52	M16	M18
21-140-181	18	125	26	45	50	18	16	18	M16	13	87	M16	M18
21-140- 22	22	160	30	60	60	22	20	22	M20	16	65	M20	M22
21-140-221	22	160	30	60	60	22	20	22	M20	16	105	M20	M22
21-140- 26	26	200	35	80	70	26	24	28	M24	20	83	M24	
21-140-261	26	200	35	80	70	26	24	28	M24	20	133	M24	

Exemple de commande — Référence - l_2 : **21 - 140 - 11 - 80**

Bride droite à vis d'appui réglable

21-15

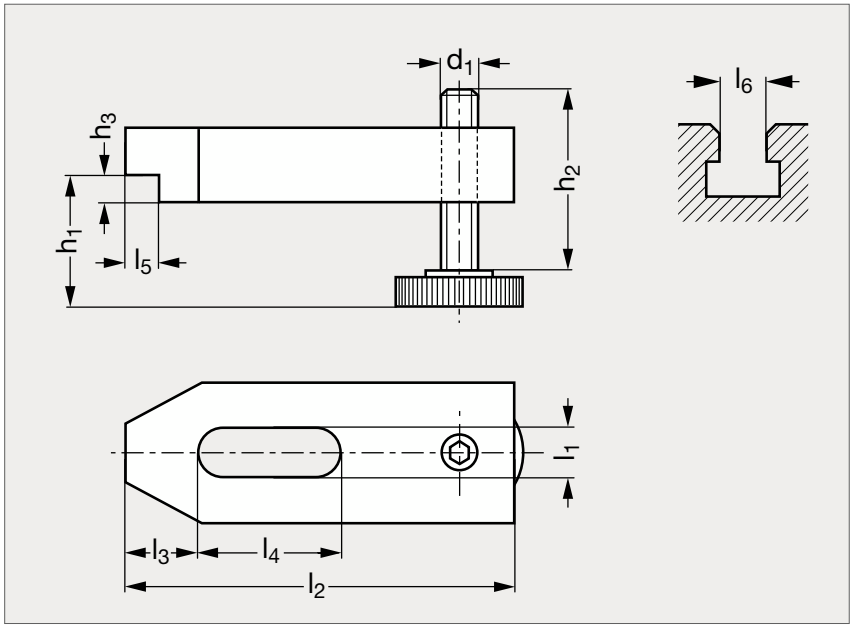



MATIÈRE

- Acier traité, peint.
- Livré sans boulon de serrage.

	l_1	l_2	l_3	l_4	l_5	l_6		d_1	h_1 min.	h_1 max.	h_2	h_3
21-150-14	14	100	21	40	10	12	14	M12	10	55	49	8
21-150-18	18	125	26	45	12,5	16	18	M16	13	62	55	10
21-150-22	22	160	30	60	15	20	22	M20	16	77	69	12

Exemple de commande

Référence - l_2

21-150-14-100

Bride contre-coudée à vis d'appui réglable

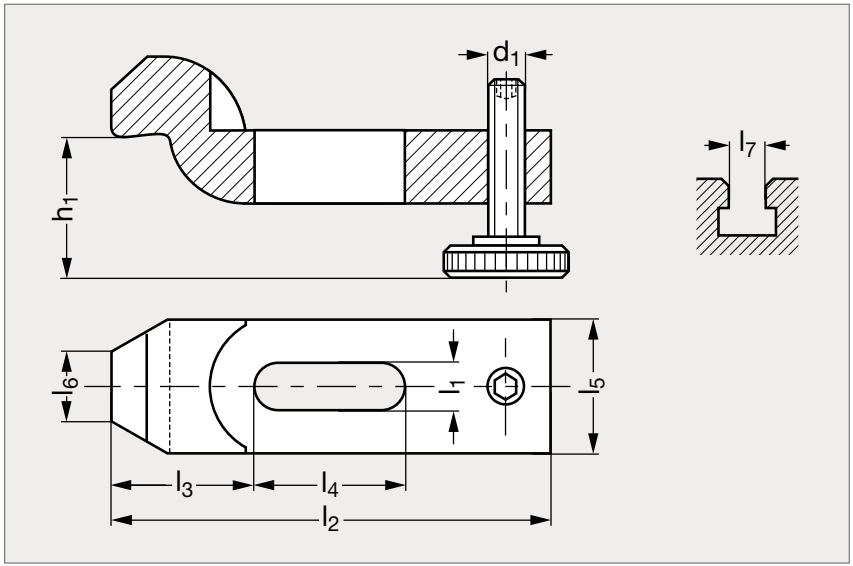



MATIÈRE

- Acier traité, peint.
- Livré sans boulon de serrage.

	l_1	l_2	l_3	l_4	l_5	l_6	l_7		d_1	h_1 min.	h_1 max.	Boulon T	
21-160-11	11	100	32	32	30	15	10		M10	22	51	M10	
21-160-14	14	125	40	40	40	20	12	14	M12	28	64	M12	M14
21-160-18	18	160	50	50	50	25	16	18	M16	36	75	M16	M18
21-160-22	22	200	55	70	60	30	20	22	M20	43	92	M20	M22

Exemple de commande

Référence - l_2

21 - 160 - 11 - 100

SÉRIE 21

Bride à fourche à vis d'appui réglable

21-17

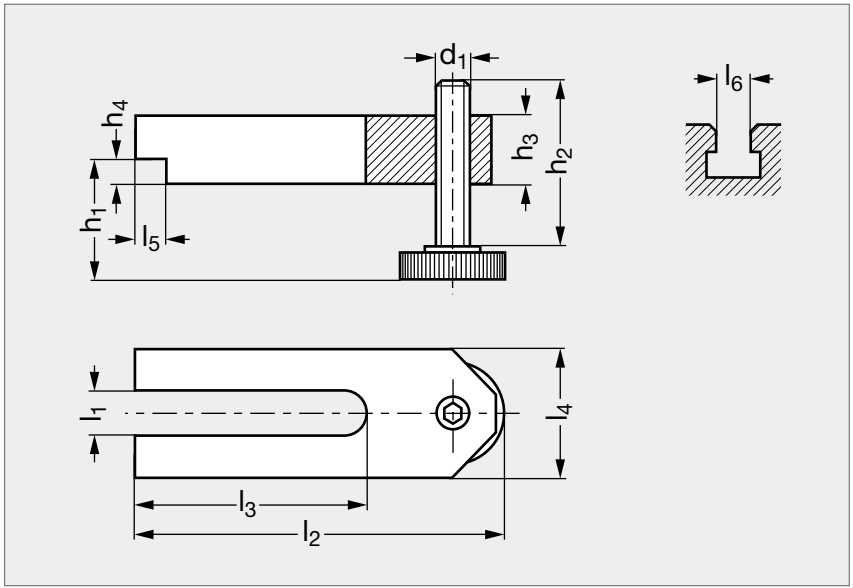



MATIÈRE

- Acier traité, peint.
- Livré sans boulon de serrage.

	l_1	l_2	l_3	l_4	l_5	l_6		h_1 min.	h_1 max.	h_2	h_3	h_4
21-170-11	11	100	70	30	10	10		8	47	39	20	10
21-170-14	14	125	90	40	12,5	12	14	10	59	49	25	12,5
21-170-18	18	160	110	50	15	16	18	13	67	55	30	15
21-170-22	22	200	135	60	20	20	22	16	85	69	40	20

Exemple de commande

Référence - l_2

21-170-11-100

Bride réglable forgée

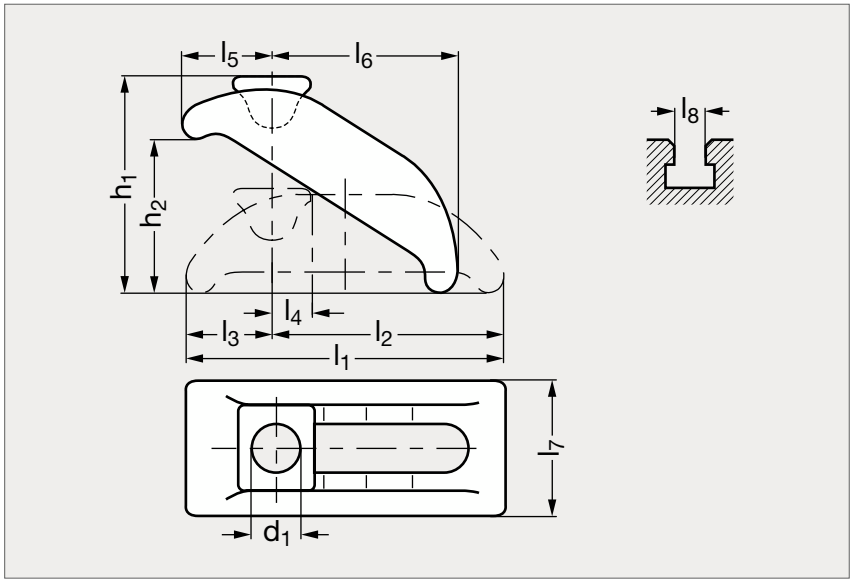





Exemple de montage

MATIÈRE

- Acier forgé, traité,zingué et passivé jaune.
- Livré sans boulon de serrage.

	d_1	h_1	h_2 max.	l_1	l_2	l_3	l_4	l_5	l_6	l_7	l_8		Boulon T
21-240-13	13	52	35	88	68	23	14	28	48	38	12	14	M12
21-240-18	18	80	55	130	101	29	18	38	74	56	16	18	M16
21-240-22	22	98	65	140	112	32	20	46	80	66	20	22	M20
21-240-26	26	110	75	174	135	39	24	52	100	76	24	28	M24
21-240-32	32	118	80	200	156	44	28	61	110	90	36		M30

Exemple de commande

Référence

21-240-13

Bride réglable col de cygne, forgée

21-18

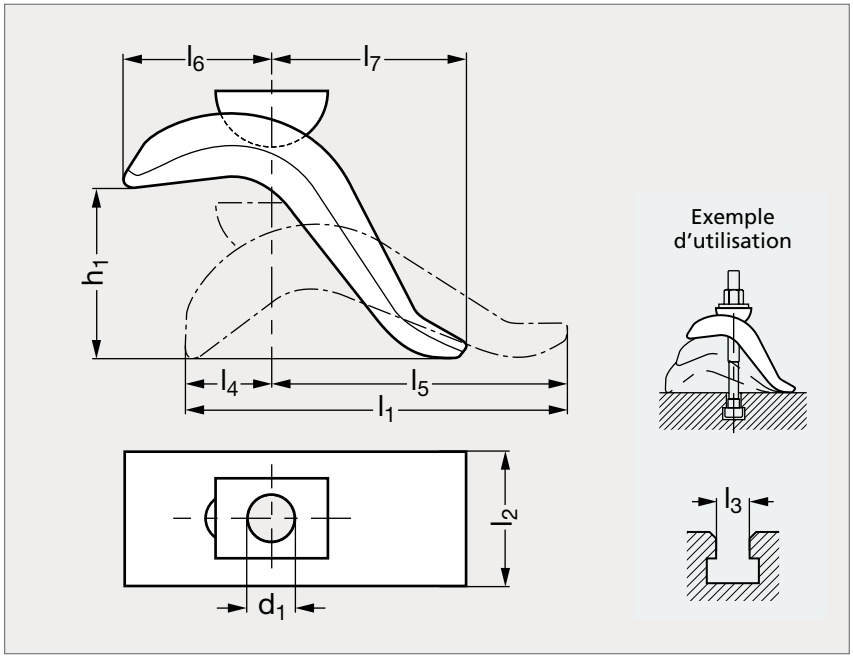





Exemple de montage

MATIÈRE

- Acier forgé, traité, bruni.
- Livré sans boulon de serrage.

	d_1	h_1	l_1	l_2	l_3	l_4	l_5	l_6	l_7
21-180-17	17	75	140	50	12 14 16 18	30	110	55	60
21-180-21	21	85	175	60	20 22	40	135	70	80

Exemple de commande

Référence **21-180-17**

Bride surpuissante longue

21-62

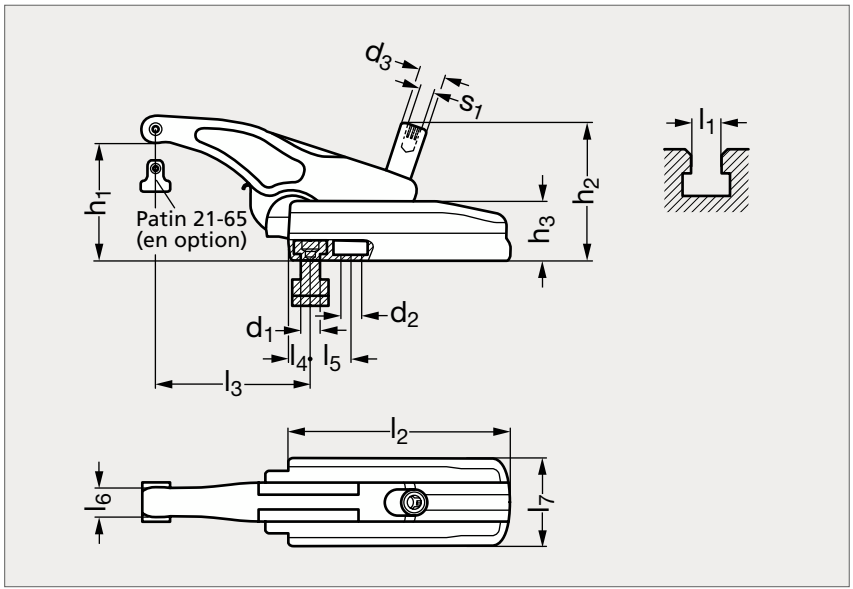



MATIÈRE

- Acier forgé, traité, bruni.

UTILISATION

- Permet un serrage rapide et simple.
- Hauteur et longueur réglables en continu.

PRODUITS ASSOCIÉS



Elément intermédiaire 21-64
Voir notre site internet



Patin d'appui 21-65
Voir notre site internet

	l_1	l_2	l_3	l_4	l_5	l_6	l_7	d_1	d_2	d_3	h_1	h_2	h_3	s_1	Force serrage (kN)
21-620-14	14	135	13-110	13	25	18	54	M12	13	M16	6-68	85	36	8	30
21-620-18	18	135	16-114	16	28	18	54	M16	17	M16	6-68	85	36	8	30
21-620-18	18	155	16-134	16	32	20	60	M16	17	M20	5-80	105	42	10	43
21-620-22	22	175	19-165	19	36	25	75	M20	21	M24	7-88	125	52	12	49

Exemple de commande

Référence - l_2

21-620-14-135

SÉRIE 21

Bride surpuissante courte

21-63

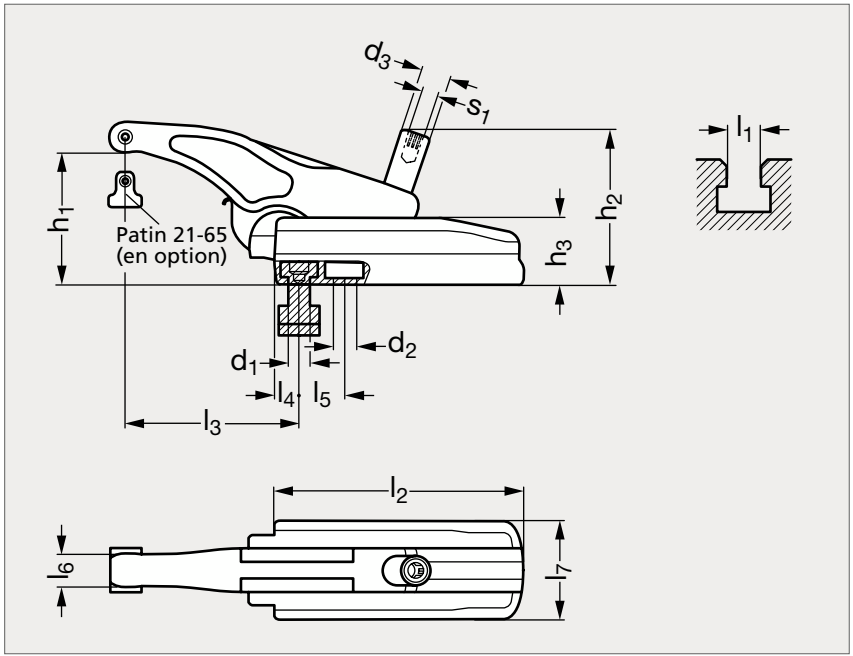



MATIÈRE

- Acier forgé, traité, bruni.

UTILISATION

- Permet un serrage rapide et simple.
- Hauteur et longueur réglables en continu.

PRODUITS ASSOCIÉS



Elément intermédiaire
21-64
Voir notre site internet



Patin d'appui 21-65
Voir notre site internet

	l_1	l_2	l_3	l_4	l_5	l_6	l_7	d_1	d_2	d_3	h_1	h_2	h_3	s_1	Force serrage (kN)
21-630-14	14	95	12-82	12	20	18	54	M12	13	M16	6-50	78	36	8	32
21-630-18	18	110	15-95	15	26	20	60	M16	17	M20	6-50	92	42	10	40

Exemple de commande

Référence - l_2

21-630-14-95

Levier à excentrique technopolymère taraudé ou à tige filetée

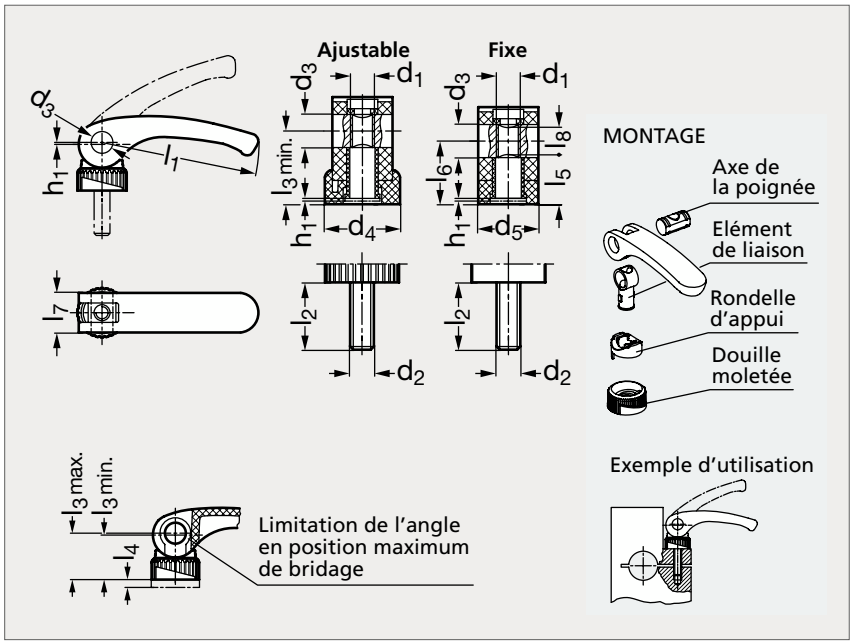



Taraudé



À tige filetée

MATIÈRE

- Poignée en technopolymère noir à base de polyamide renforcé de fibres de verre.
- Résiste aux solvants, huiles, graisses et autres agents chimiques.
- Élément de liaison en technopolymère noir à base acétalique.
- Rondelle d'appui et douille moletée en technopolymère noir à base de polyamide.
- Insert taraudé et tige filetée en acier zingué.

UTILISATION

- S'utilise pour un serrage rapide et précis.
- Avantage des modèles ajustables : la douille moletée permet de régler la force de serrage et de bloquer le levier dans la position souhaitée.

TARAUDÉ																		À TIGE FILETÉE	
Ajustable	Fixe	d_1	d_2	d_3	d_4	d_5	h_1 course	l_1	l_2		l_3 min.	l_3 max.	l_4	l_5	l_6	l_7	l_8	Ajustable	Fixe
21-361- 8	21-362- 8	M8	M8	11	25	20	1	79	25	50	26,5	28	1,5	17,5	25,5	20	7	21-366- 8	21-367- 8

Exemple de commande

Référence - l_2 (tige filetée)

21-361-8

Levier à excentrique acier, taraudé ou à tige filetée

21-32

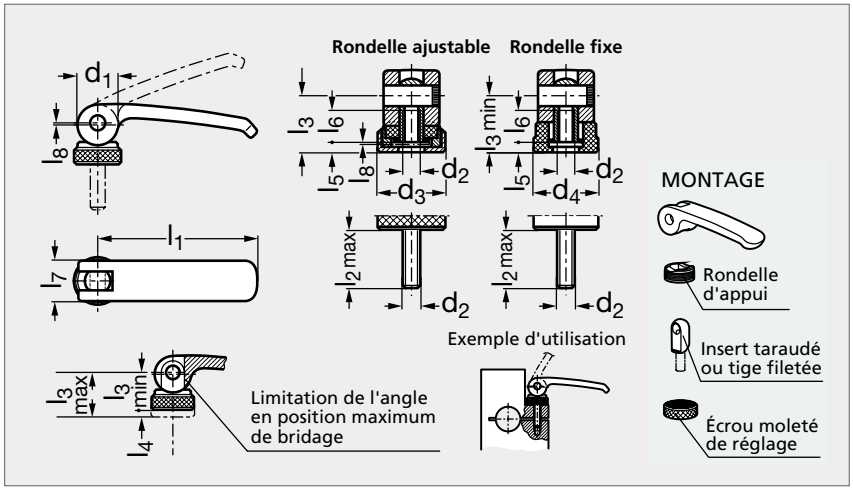



Taraudé



À tige filetée

MATIÈRE

- Levier, axe, écrou moleté de réglage, insert taraudé et tige filetée en acier zingué, passivé bleu.
- Rondelle d'appui en technopolymère renforcé de fibre de verre.

UTILISATION

- S'utilise pour du bridage rapide ou des opérations de dégagement.
- L'avantage des modèles avec rondelle d'appui ajustable : la distance l_3 entre l'excentrique et la surface d'appui est ajustable au moyen de l'écrou moleté. Cela permet de régler la force optimum de serrage par un simple ajustement avec la poignée.
- Une force de 8 kN peut être atteinte en poussée.

TARAUDÉ																						À TIGE FILETÉE	
Rondelle d'appui ajustable	Rondelle d'appui fixe	d_1	d_2	d_3	d_4	l_1	l_2 max.							l_3 min.	l_3 max.	l_4	l_5 min.	l_6	l_7	l_8 course	Rondelle d'appui ajustable	Rondelle d'appui fixe
21-321-16	21-322-16	16	M 5	19	18,5	63	16	20	25	30	35	40	50	16,3	18,8	2,5	3	10	16	0,75	21-326-16	21-327-16
21-321-16	21-322-16	16	M 6	19	18,5	63	16	20	25	30	35	40	50	16,3	18,8	2,5	3	10	16	0,75	21-326-16	21-327-16
21-321-20	21-322-20	20	M 6	25	22,5	82	20	25	30	35	40	50	60	19,5	22,5	3	3,7	12	20	1	21-326-20	21-327-20
21-321-20	21-322-20	20	M 8	25	22,5	82	20	25	30	35	40	50	60	19,5	22,5	3	3,7	12	20	1	21-326-20	21-327-20
21-321-26	21-322-26	26	M 8	30	27	101	20	25	30	35	40	50	60	25,3	29,3	4	4,8	15	25	1,5	21-326-26	21-327-26
21-321-26	21-322-26	26	M10	30	27	101	20	25	30	35	40	50	60	25,3	29,3	4	4,8	15	25	1,5	21-326-26	21-327-26

Exemple de commande

Référence - d_2 - l_2 (tige filetée)

21-321-16-5

Levier à excentrique tout inox, taraudé ou à tige filetée

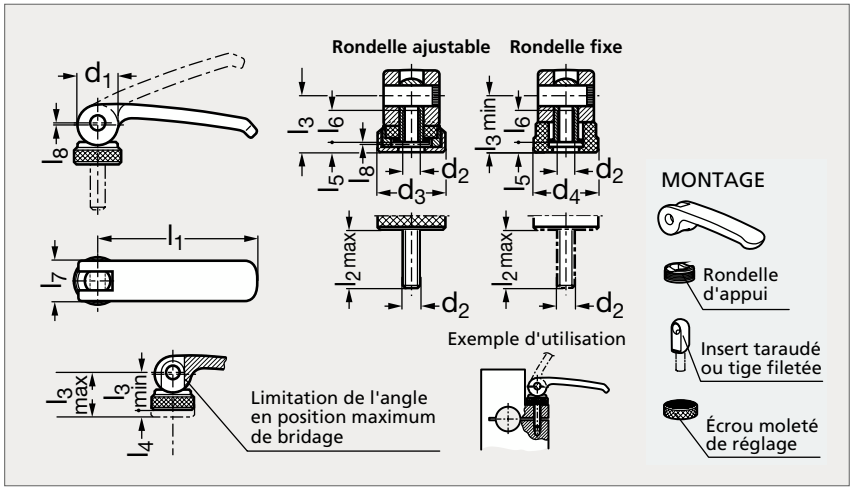


Taraudé


À tige filetée

MATIÈRE

- Levier en inox (AFNOR Z 6 CN 18-10 M, Werk 1.4308, AISI CF-8).
- Axe, écrou moleté de réglage, insert taraudé et tige filetée en inox (AFNOR Z 8 CNF 18-09, Werk 1.4305, AISI 303).
- Rondelle d'appui en inox super duplex 255 durci.

UTILISATION

- S'utilise pour du bridage rapide ou des opérations de dégagement.
- L'avantage des modèles avec rondelle d'appui ajustable : la distance l_3 entre l'excentrique et la surface d'appui est ajustable au moyen de l'écrou moleté. Cela permet de régler la force optimum de serrage par un simple ajustement avec la poignée.
- Une force de 8 kN peut être atteinte en poussée.

TARAUDÉ

Rondelle d'appui ajustable	Rondelle d'appui fixe	d_1	d_2	d_3	d_4	l_1	l_2 max.							l_3 min.	l_3 max.	l_4	l_5 min.	l_6	l_7	l_8 course	**À TIGE FILETÉE** Rondelle d'appui ajustable	Rondelle d'appui fixe
21-331-16	21-332-16	16	M 5	19	18,5	63	16	20	25	30	35	40	50	16,3	18,8	2,5	3	10	16	0,75	21-336-16	21-337-16
21-331-16	21-332-16	16	M 6	19	18,5	63	16	20	25	30	35	40	50	16,3	18,8	2,5	3	10	16	0,75	21-336-16	21-337-16
21-331-20	21-332-20	20	M 6	25	22,5	82	20	25	30	35	40	50	60	19,5	22,5	3	3,7	12	20	1	21-336-20	21-337-20
21-331-20	21-332-20	20	M 8	25	22,5	82	20	25	30	35	40	50	60	19,5	22,5	3	3,7	12	20	1	21-336-20	21-337-20
21-331-26	21-332-26	26	M 8	30	27	101	20	25	30	35	40	50	60	25,3	29,3	4	4,8	15	25	1,5	21-336-26	21-337-26
21-331-26	21-332-26	26	M10	30	27	101	20	25	30	35	40	50	60	25,3	29,3	4	4,8	15	25	1,5	21-336-26	21-337-26

Exemple de commande

Référence - d_2 - l_2 (tige filetée)

21-331-16-5

Levier à excentrique inox taraudé ou à tige filetée

21-34

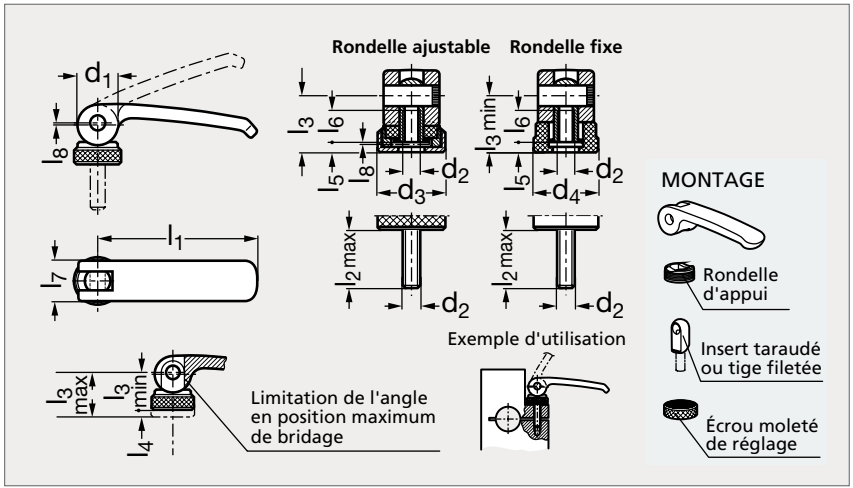



Taraudé



À tige filetée

MATIÈRE

- Levier en inox (AFNOR Z 6 CN 18-10 M, Werk 1.4308, AISI CF-8).
- Axe, écrou moleté de réglage, insert taraudé et tige filetée en inox (AFNOR Z 8 CNF 18-09, Werk 1.4305, AISI 303).
- Rondelle d'appui en technopolymère renforcé de fibre de verre.

UTILISATION

- S'utilise pour du bridage rapide ou des opérations de dégagement.
- L'avantage des modèles avec rondelle d'appui ajustable : la distance l_3 entre l'excentrique et la surface d'appui est ajustable au moyen de l'écrou moleté. Cela permet de régler la force optimum de serrage par un simple ajustement avec la poignée.
- Une force de 8 kN peut être atteinte en poussée.

TARAUDÉ																				À TIGE FILETÉE	
Rondelle d'appui ajustable	Rondelle d'appui fixe	d_1	d_2	d_3	d_4	l_1	l_2 max.							l_3 min.	l_3 max.	l_4	l_5 min.	l_6	l_7	l_8 course	Rondelle d'appui ajustable	Rondelle d'appui fixe
21-340-16	21-341-16	16	M 5	19	18,5	63	16	20	25	30	35	40	50	16,3	18,8	2,5	3	10	16	0,75	21-342-16	21-343-16
21-340-16	21-341-16	16	M 6	19	18,5	63	16	20	25	30	35	40	50	16,3	18,8	2,5	3	10	16	0,75	21-342-16	21-343-16
21-340-20	21-341-20	20	M 6	25	22,5	82	20	25	30	35	40	50	60	19,5	22,5	3	3,7	12	20	1	21-342-20	21-343-20
21-340-20	21-341-20	20	M 8	25	22,5	82	20	25	30	35	40	50	60	19,5	22,5	3	3,7	12	20	1	21-342-20	21-343-20
21-340-26	21-341-26	26	M 8	30	27	101	20	25	30	35	40	50	60	25,3	29,3	4	4,8	15	25	1,5	21-342-26	21-343-26
21-340-26	21-341-26	26	M10	30	27	101	20	25	30	35	40	50	60	25,3	29,3	4	4,8	15	25	1,5	21-342-26	21-343-26

Exemple de commande

Référence - d_2 - l_2 (tige filetée)

21-340-16-5

Levier à excentrique zamac, taraudé ou à tige filetée inox

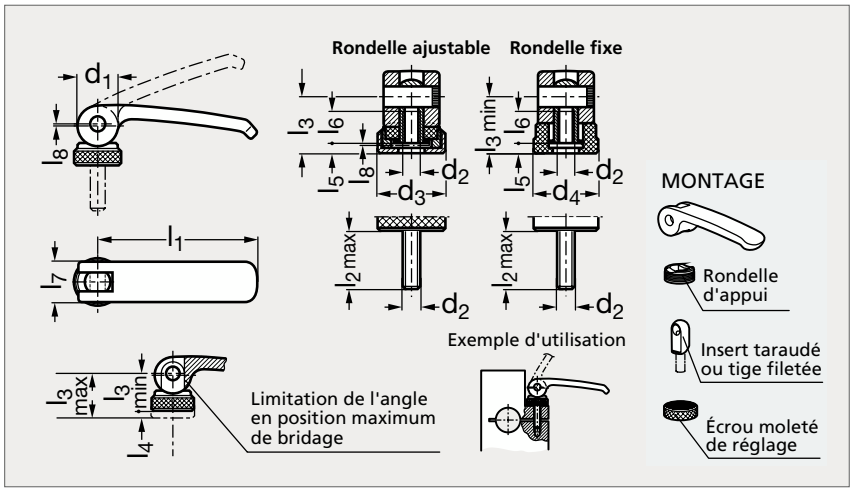



Taraudé



À tige filetée

MATIÈRE

- Levier en zamac pelliculé noir mat.
- Axe, écrou moleté de réglage, insert taraudé et tige filetée en inox (AFNOR Z 8 CNF 18-09, Werk 1.4305, AISI 303).
- Rondelle d'appui en technopolymère renforcé de fibre de verre.

UTILISATION

- S'utilise pour du bridage rapide ou des opérations de dégagement.
- L'avantage des modèles avec rondelle d'appui ajustable : la distance l_3 entre l'excentrique et la surface d'appui est ajustable au moyen de l'écrou moleté. Cela permet de régler la force optimum de serrage par un simple ajustement avec la poignée.
- Une force de 8 kN peut être atteinte en poussée.

TARAUDÉ																						À TIGE FILETÉE	
Rondelle d'appui ajustable	Rondelle d'appui fixe	d_1	d_2	d_3	d_4	l_1	l_2 max.							l_3 min.	l_3 max.	l_4	l_5 min.	l_6	l_7	l_8 course	Rondelle d'appui ajustable	Rondelle d'appui fixe
21-351-16	21-353-16	16	M 5	19	18,5	63	16	20	25	30	35	40	50	16,3	18,8	2,5	3	10	16	0,75	21-355-16	21-357-16
21-351-16	21-353-16	16	M 6	19	18,5	63	16	20	25	30	35	40	50	16,3	18,8	2,5	3	10	16	0,75	21-355-16	21-357-16
21-351-20	21-353-20	20	M 6	25	22,5	82	20	25	30	35	40	50	60	19,5	22,5	3	3,7	12	20	1	21-355-20	21-357-20
21-351-20	21-353-20	20	M 8	25	22,5	82	20	25	30	35	40	50	60	19,5	22,5	3	3,7	12	20	1	21-355-20	21-357-20
21-351-26	21-353-26	26	M 8	30	27	101	20	25	30	35	40	50	60	25,3	29,3	4	4,8	15	25	1,5	21-355-26	21-357-26
21-351-26	21-353-26	26	M10	30	27	101	20	25	30	35	40	50	60	25,3	29,3	4	4,8	15	25	1,5	21-355-26	21-357-26

Exemple de commande

Référence - d_2 - l_2 (tige filetée)

21-351-16-5

Levier à excentrique zamac, taraudé ou à tige filetée acier

21-39

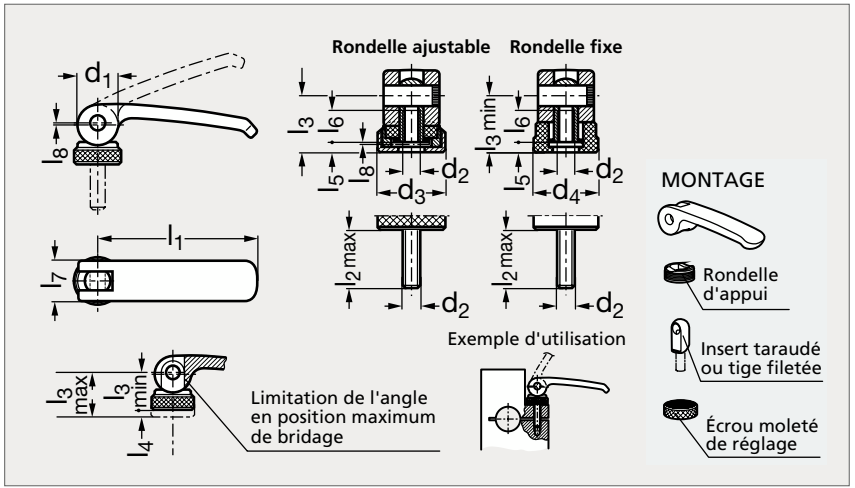



Taraudé



À tige filetée

MATIÈRE

- Poignée en zamac pelliculé noir mat.
- Écrou moleté en acier zingué.
- Rondelle d'appui en thermoplastique renforcé de fibres de verre.

UTILISATION

- S'utilise pour du bridage rapide ou des opérations de dégagement.
- L'avantage des modèles avec rondelle d'appui ajustable : la distance l_3 entre l'excentrique et la surface d'appui est ajustable au moyen de l'écrou moleté. Cela permet de régler la force optimum de serrage par un simple ajustement avec la poignée.
- Une force de 8 kN peut être atteinte en poussée.

TARAUDÉ																						À TIGE FILETÉE	
Rondelle d'appui ajustable	Rondelle d'appui fixe	d_1	d_2	d_3	d_4	l_1	l_2 max.							l_3 min.	l_3 max.	l_4	l_5 min.	l_6	l_7	l_8 course	Rondelle d'appui ajustable	Rondelle d'appui fixe
21-391-16	21-392-16	16	M 5	19	18,5	63	16	20	25	30	35	40	50	16,3	18,8	2,5	3	10	16	0,75	21-396-16	21-397-16
21-391-16	21-392-16	16	M 6	19	18,5	63	16	20	25	30	35	40	50	16,3	18,8	2,5	3	10	16	0,75	21-396-16	21-397-16
21-391-20	21-392-20	20	M 6	25	22,5	82	20	25	30	35	40	50	60	19,5	22,5	3	3,7	12	20	1	21-396-20	21-397-20
21-391-20	21-392-20	20	M 8	25	22,5	82	20	25	30	35	40	50	60	19,5	22,5	3	3,7	12	20	1	21-396-20	21-397-20
21-391-26	21-392-26	26	M 8	30	27	101	20	25	30	35	40	50	60	25,3	29,3	4	4,8	15	25	1,5	21-396-26	21-397-26
21-391-26	21-392-26	26	M10	30	27	101	20	25	30	35	40	50	60	25,3	29,3	4	4,8	15	25	1,5	21-396-26	21-397-26

Exemple de commande — Référence - d_2 : **21-391-16-5**

Bride à excentrique verticale de relevage, acier ou inox

21-40

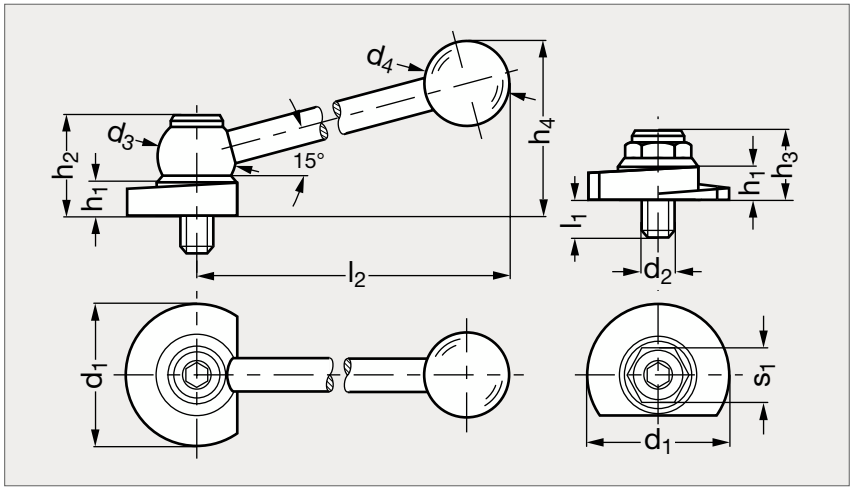



Acier



Inox

MATIÈRE

- Excentrique hélicoïdal en acier bruni trempé ou en inox (AFNOR Z 8 CNF 18-09, Werk 1.4305, AISI 303).
- Rondelle d'usure en acier bruni trempé ou en inox.
- Tige filetée en acier 8.8 bruni ou en inox.
- Poignée en acier bruni ou en inox.
- Bouton en bakélite noire (modèle 15-02).

ACIER																INOX			
Serrage sens horaire		Serrage sens anti-horaire														Serrage sens horaire		Serrage sens anti-horaire	
Avec poignée	Avec six pans	Avec poignée	Avec six pans	d_1	d_2	d_3	d_4	h_1	h_2	h_3	h_4	h_5	l_1	l_2	s_1	Avec poignée	Avec six pans	Avec poignée	Avec six pans
21-401-40	21-405-40	21-402-40	21-406-40	40	M 8	24	25	10	31	21	55	31	8	100	15	21-403-40	21-407-40	21-404-40	21-408-40
21-401-50	21-405-50	21-402-50	21-406-50	50	M10	28	30	12	34,5	24	62	36	11	116	19	21-403-50	21-407-50	21-404-50	21-408-50

Exemple de commande — Référence **21-401-40**

Bride à excentrique verticale de placage, acier ou inox

21-42

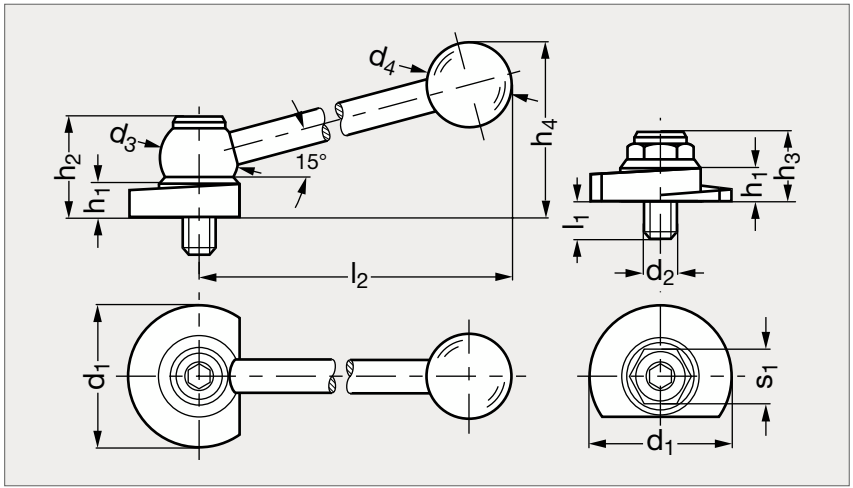



Acier



Inox

MATIÈRE

- Excentrique hélicoïdal en acier bruni trempé ou en inox (AFNOR Z 8 CNF 18-09, Werk 1.4305, AISI 303).
- Rondelle d'usure en acier bruni trempé ou en inox.
- Tige filetée en acier 8.8 bruni ou en inox.
- Poignée en acier bruni ou en inox.
- Bouton en bakélite noire (modèle 15-02).

ACIER																INOX			
Serrage sens horaire		Serrage sens anti-horaire														Serrage sens horaire		Serrage sens anti-horaire	
Avec poignée	Avec six pans	Avec poignée	Avec six pans	d_1	d_2	d_3	d_4	h_1	h_2	h_3	h_4	h_5	l_1	l_2	s_1	Avec poignée	Avec six pans	Avec poignée	Avec six pans
21-421-40	21-425-40	21-422-40	21-426-40	40	M 8	24	25	10	31	21	55	31	8	100	15	21-423-40	21-427-40	21-424-40	21-428-40
21-421-50	21-425-50	21-422-50	21-426-50	50	M10	28	30	12	34,5	24	62	36	11	116	19	21-423-50	21-427-50	21-424-50	21-428-50

Exemple de commande — Référence **21-421-40**

Bride à excentrique horizontale, acier ou inox

21-44

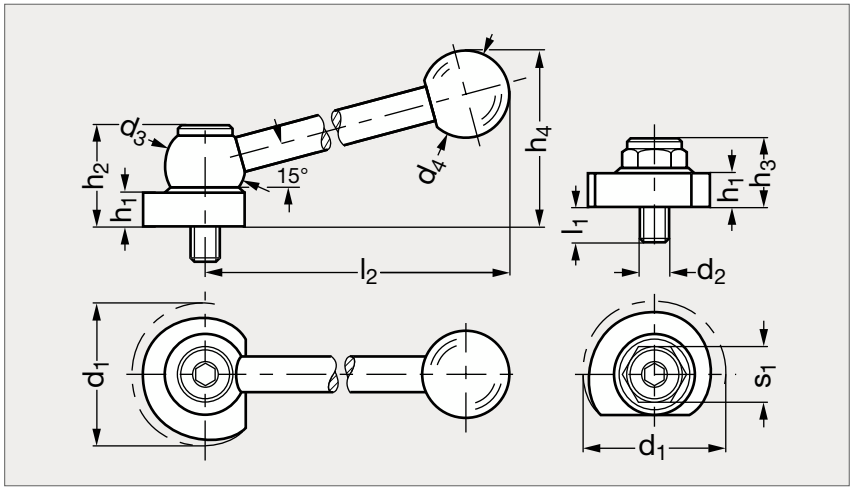



Acier



Inox

MATIÈRE

- Excentrique hélicoïdal en acier bruni trempé ou en inox (AFNOR Z 8 CNF 18-09, Werk 1.4305, AISI 303).
- Rondelle d'usure en acier bruni trempé ou en inox.
- Tige filetée en acier 8.8 bruni ou en inox.
- Poignée en acier bruni ou en inox.
- Bouton en bakélite noire (modèle 15-02).

ACIER																INOX			
Serrage sens horaire		Serrage sens anti-horaire														Serrage sens horaire		Serrage sens anti-horaire	
Avec poignée	Avec six pans	Avec poignée	Avec six pans	d_1	d_2	d_3	d_4	h_1	h_2	h_3	h_4	h_5	l_1	l_2	s_1	Avec poignée	Avec six pans	Avec poignée	Avec six pans
21-441-40	21-445-40	21-442-40	21-446-40	40	M 8	24	25	10	31	21	55	31	8	100	15	21-443-40	21-447-40	21-444-40	21-448-40
21-441-50	21-445-50	21-442-50	21-446-50	50	M10	28	30	12	34,5	24	62	36	11	116	19	21-443-50	21-447-50	21-444-50	21-448-50

Exemple de commande — Référence **21-441-40**

Moyeu à excentrique

21-45

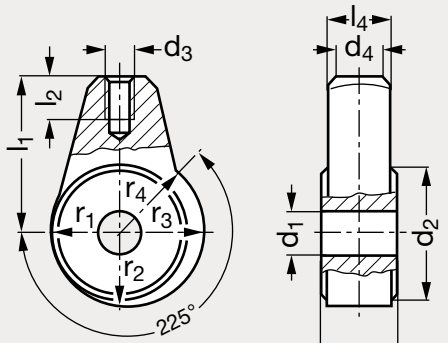

Exemple d'utilisation

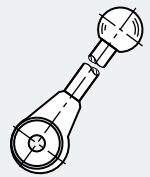



MATIÈRE

• Acier fritté.

PRODUIT ASSOCIÉ



Levier à bouton 15-60
Page 384

	d_1 H9	d_2	d_3	d_4	h_1	l_1	l_2 min.	l_3 $^{-0,05}_{-0,15}$	l_4	r_1	r_2	r_3	r_4
21-450- 8	8	24	M 6	8	3,3	28	9	13	11	12	13,32	14,64	15,3
21-450-10	10	30	M 8	10	4,1	32	12	15	13	15	16,65	18,3	19,12
21-450-12	12	35	M10	12	4,8	36	15	17	15	17,5	19,42	21,34	22,31

Exemple de commande

Référence **21 - 450 - 8**

Levier à excentrique

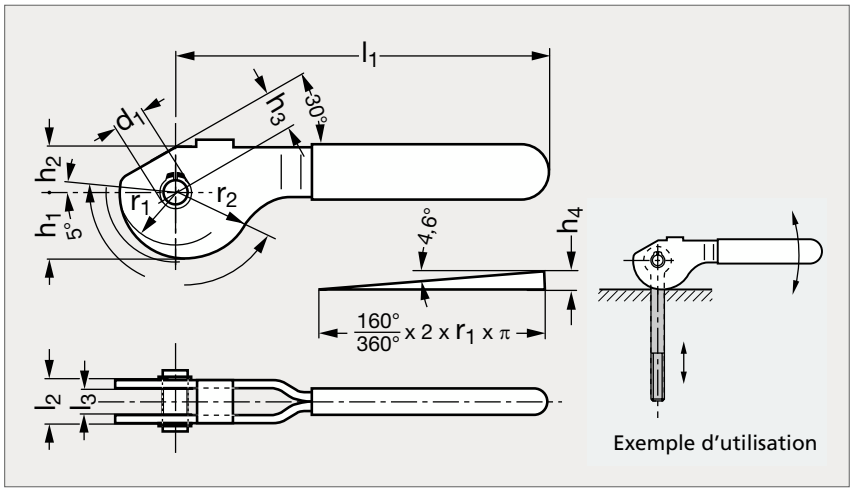



MATIÈRE

- Acier bruni ou inox (AFNOR Z 6 CN 18-09, Werk. 1.4301, AISI 304).
- Poignée plastique rouge.

PRODUIT ASSOCIÉ



Vis à œil inox 31-22
Page 1531

Acier	d_1	h_1	h_2	h_3	h_4	l_1	l_2	l_3	r_1	r_2	$r_3 - h_3$	Inox
21-460- 8	8	19,54	14	12	3,87	114	13	9	17,2	21,07	9,07	21-465- 8
21-460-10	10	24,54	17	15	4,85	138	17	12	21,6	26,45	11,45	21-465-10
21-460-12	12	31,81	21	18	6,29	157	20	14	28	34,29	16,29	21-465-12

Exemple de commande — Référence **21-460-8**

SÉRIE 21

Cale étagée

22-01

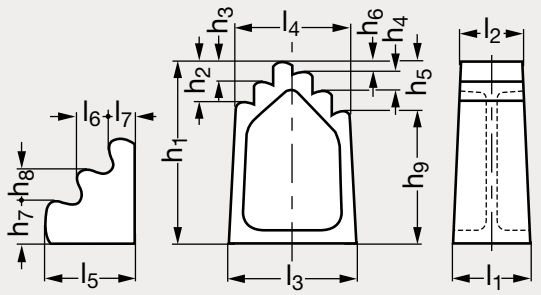

Modèle 22-010-50

Exemple d'utilisation

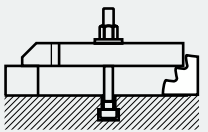



MATIÈRE

• Fonte mécanique peinte.

	h_1	h_2	h_3	h_4	h_5	h_6	h_7	h_8	h_9	l_1		l_2	l_3	l_4	l_5	l_6	l_7
22-010- 50	50								12,5	50	80		42,5				
22-010- 95	95	30	15	15	37,5	7,5	20	15	57,5	55	85	50	95	90	42,5	15	12,5
22-010-140	140	30	15	15	37,5	7,5			102,5	60	90	50	100	90			
22-010-185	185	30	15	15	37,5	7,5			147,5	65		50	105	90			
22-010-230	230	30	15	15	37,5	7,5			192,5	70		50	110	90			
22-010-275	275	30	15	15	37,5	7,5			237,5	75		50	115	90			
22-010-320	320	30	15	15	37,5	7,5			282,5	80		50	120	90			

Exemple de commande

Référence - l_1

22-010-50-50

Cale crénelée

22-05

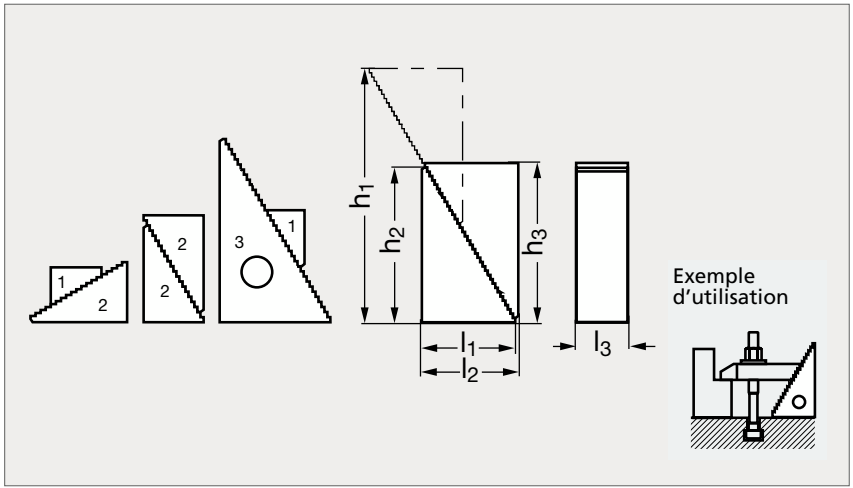





Coffret

MATIÈRE

- Acier traité peint.
- Hauteur des gradins :
  - pas vertical = 4,65 mm,
  - pas horizontal = 2,30 mm.

PRODUIT ASSOCIÉ



Bride droite crénelée 21-12
Page 1447

	Cale	h_1 max.	h_2	h_3	l_1	l_2 min.	l_3
22-050-10	1	51	33	38	19	22	30
22-050-20	2	107	66	70	35,5	39	30
22-050-30	3	208	131	135	68	71	30

CONTENU

Coffret	Qté	Élément
22-050-500	8	22-050-10
	8	22-050-20
	4	22-050-30

Exemple de commande — **Référence** **22-050-10**

Cale crénelée large

22-07

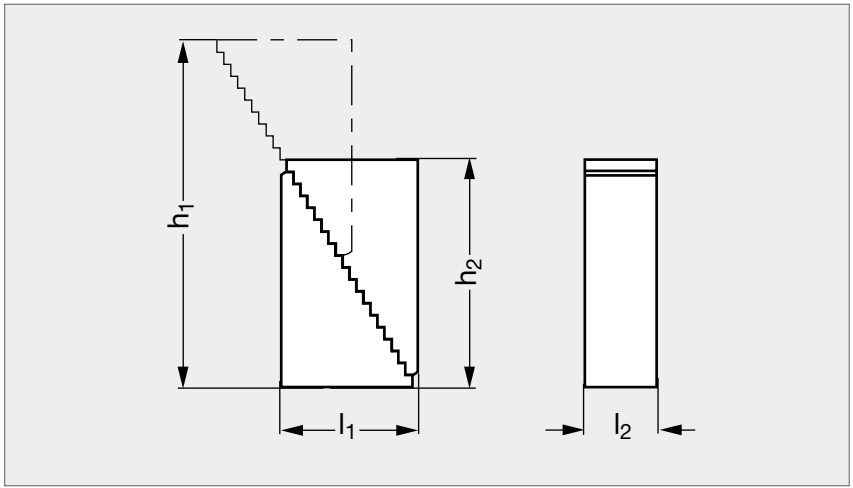



MATIÈRE

- Acier traité peint.
- Hauteur des gradins :
  - pas vertical = 4,65 mm,
  - pas horizontal = 2,30 mm.
- Les deux parties de la cale sont maintenues ensemble par l'intermédiaire d'un ressort.

	h_1 min.	h_1 max.	h_2	l_1	l_2
22-070-20	37	107	60	40	66

Exemple de commande — Référence **22-070-20**

Butée pour rainure en T

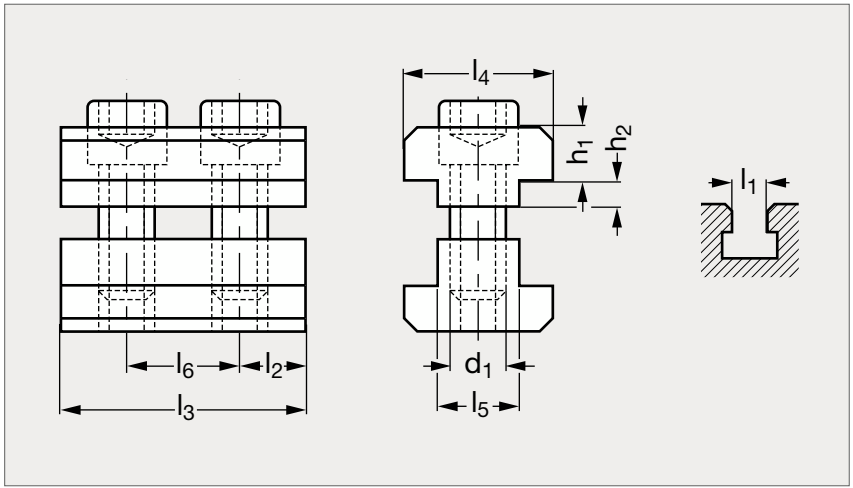



MATIÈRE

- Acier traité et bruni.

	l_1	l_2	l_3	l_4	l_5	l_6	d_1	h_1	h_2
22-530-12	12	9	36	18	11,7	18	M 8	7	3
22-530-14	14	11	44	22	13,7	22	M 8	8	4
22-530-16	16	12,5	50	25	15,7	25	M12	9	5
22-530-18	18	14	56	28	17,7	28	M12	10	5
22-530-20	20	16	64	32	19,7	32	M16	12	5
22-530-22	22	17,5	70	35	21,7	35	M16	14	6
22-530-24	24	20	80	40	23,7	40	M20	16	6
22-530-28	28	22	88	44	27,7	44	M20	18	6

Exemple de commande — Référence **22-530-12**

Bloc de pression pour tables de machines

22-56

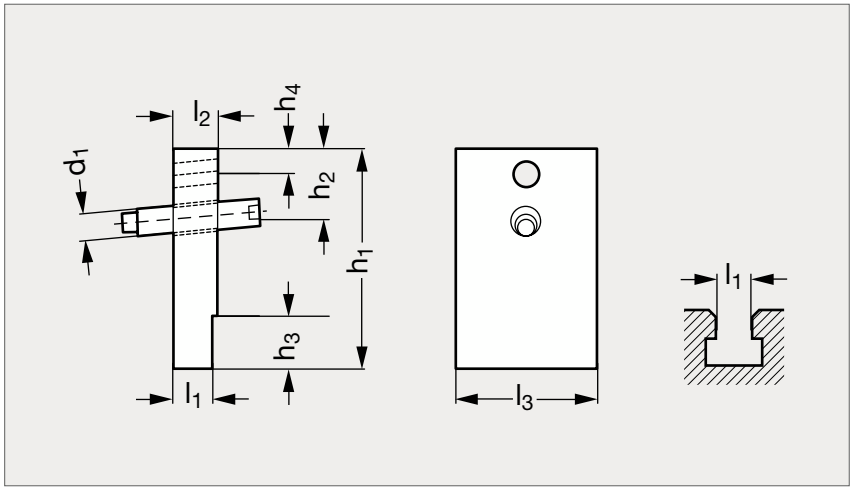



MATIÈRE

- Acier traité, bruni, avec 2 trous filetés M16 pour 2 hauteurs différentes.
- Vis de serrage DIN 915 M16x80.

UTILISATION

- Sert à positionner des pièces longues et lourdes sur les tables de machines.
  La partie basse du bloc est introduite dans la rainure en biais du fait de la tolérance.
  Au moyen de la vis, la pièce est plaquée sur sa butée.

	l_1	l_2	l_3	d_1	h_1	h_2	h_3	h_4
22-560-18	18	20	50	M16	100	40	20	15
22-560-20	20	25	80	M16	125	40	30	15
22-560-22	22	25	80	M16	125	40	30	15
22-560-24	24	32	100	M16	150	65	40	15
22-560-28	28	32	100	M16	150	65	40	15
22-560-36	36	40	120	M16	160	65	50	15

Exemple de commande — Référence **22-560-18**

Vérin d'appui acier

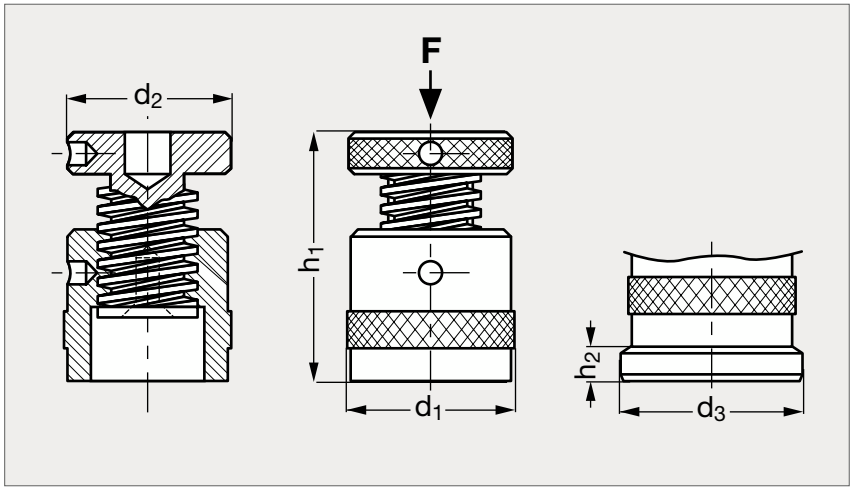



MATIÈRE

- Acier traité peint.
- Vis à filetage trapézoïdal autofreiné, avec butée de sécurité de dévissage.
- Trou de centrage Ø 12 (sauf pour le modèle 22-110-50).

PRODUIT ASSOCIÉ



Tête de vérin 22-20
Page 1477

Sans embase	h_1 min.	h_1 max.	h_2	d_1	d_2	d_3	F(kN)	Avec embase magnétique
22-110- 50	38	50		31	31		15	
22-110- 52	42	52	10	50	50	55	60	22-115- 52
22-110- 70	50	70	10	50	50	55	60	22-115- 70
22-110-100	70	100	10	50	50	55	60	22-115-100
22-110-140	100	140		70	65		100	
22-110-200	140	200		100	80		350	
22-110-210	140	210		80	70		170	
22-110-280	190	280		140	110		600	
22-110-300	190	300		100	80		350	

Exemple de commande — Référence **22-110-50**

Vérin d'appui aluminium modulable

22-12

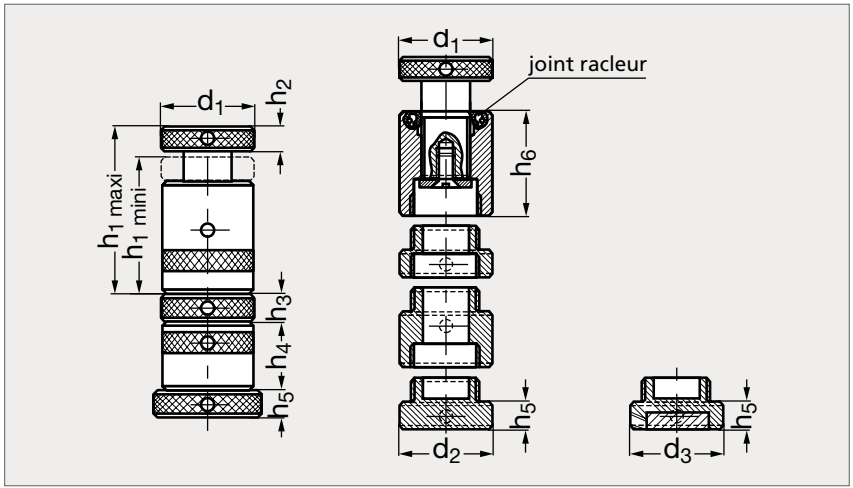



MATIÈRE

- Corps en aluminium.
- Tête et vis en acier traité bruni.
- Livré avec :
  - une base aluminium,
  - une base magnétique,
  - 2 bagues intermédiaires.
- Les filets du vérin sont protégés des copeaux grâce au racleur.
- Trou de centrage Ø 12.

PRODUIT ASSOCIÉ



Tête de vérin 22-20
Page 1477

	h_1 min.	h_1 max.	h_2	h_3	h_4	h_5	h_6	d_1	d_2	d_3	F(kN)
22-120-80	75	125	10	12,5	25	10	55	50	50	55	30

Exemple de commande

Référence **22-120-80**

Vérin d'appui à base magnétique

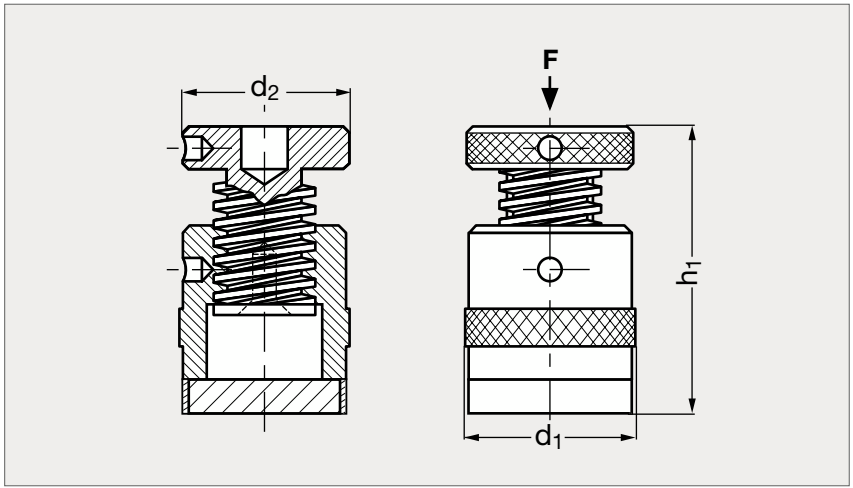



MATIÈRE

- Corps en aluminium.
- Tête et vis en acier traité bruni.
- Vis à filetage trapézoïdal autofreiné, avec butée de sécurité de dévissage.
- Base magnétique.
- Résistance 400 N/mm².
- Trou de centrage Ø 12.

PRODUIT ASSOCIÉ



Tête de vérin 22-20
Page 1477

	h_1 min.	h_1 max.	d_1	d_2	F(kN)
22-150- 62	52	62	50	50	30
22-150- 80	60	80	50	50	30
22-150-110	80	110	50	50	30

Exemple de commande — Référence **22-150-62**

Vérin d'appui haut

22-17

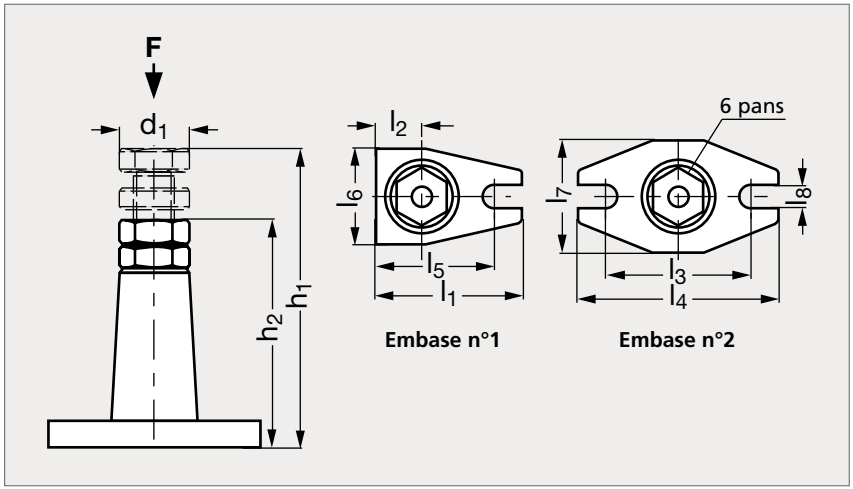



MATIÈRE

- Vis en acier traité, à filet trapézoïdal.
- Tête de vis peinte.
- Base en fonte grise peinte.
- Trou de centrage Ø 12.

PRODUIT ASSOCIÉ



Tête de vérin 22-20
Page 1477

	h_1	h_2	l_1	l_2	l_3	l_4	l_5	l_6	l_7	l_8	s_1	F(kN)	Embase
22-170-140	140	100	110	37			87	75		18	46	60	1
22-170-200	200	140	110	37			87	75		18	46	60	1
22-170-320	320	200			110	160			90	22	46	40	2
22-170-550	550	320			110	160			90	22	46	25	2

Exemple de commande — Référence **22-170-140**

Tête de vérin

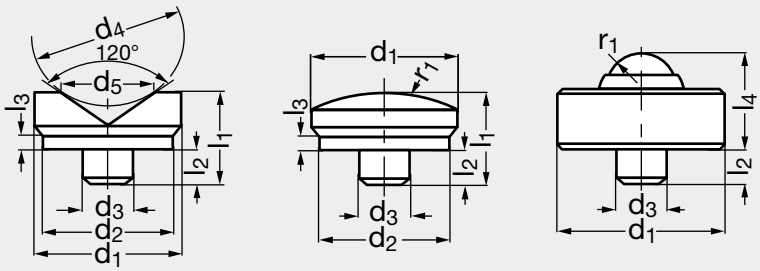

En "V" **Bombée** **A bille**



En V



Bombée

MATIÈRE

- Acier traité bruni.
- Bille trempée.

PRODUITS ASSOCIÉS



Vérins d'appui 22-11
Page 1473



Vérins d'appui 22-14
Voir notre site internet



Vérins d'appui 22-12
Page 1474



Vérins d'appui 22-13
Voir notre site internet

En V	Bombée	d_1	d_2	d_3	d_4 min.	d_4 max.	d_5	l_1	l_2	l_3	l_4	r_1	À bille
22-200-45		45	42	12	10	50	32	23	8	3	25	10	22-201-45
22-200-65		65	62	12	22	100	56	38	8	3			
	22-200-37	37	35	12				18	8	3		50	

Exemple de commande — **Référence** **22-200-37**

Vérin de précision

22-71

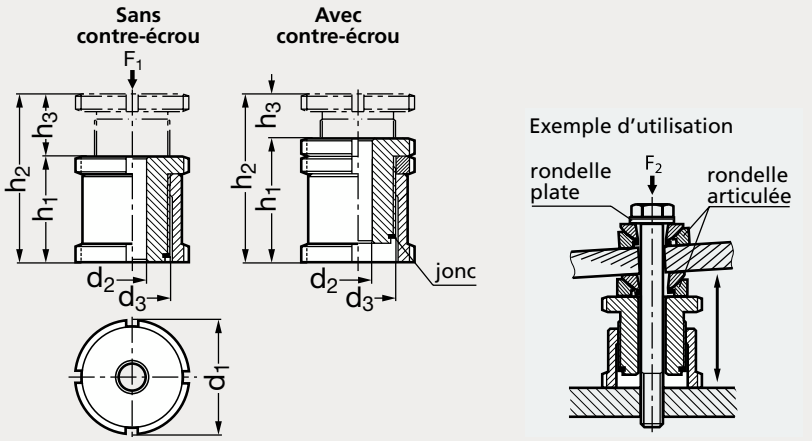



MATIÈRE

- Acier (42 CrMo 4 V) zingué ou inox (AFNOR Z 8 CNF 18-09, Werk 1.4305, AISI 303).

UTILISATION

- F_1 : charge statique maximum, vérin non fixé.
- F_2 : charge statique maximum, vérin fixé et précontraint par la vis de fixation.

PRODUIT ASSOCIÉ



Rondelles articulées 23-40
Page 1295



Rondelle plate de précision
23-43
Page 1298

Vérin de précision

ACIER															INOX	
Sans contre-écrou	Avec contre-écrou	d_1	d_2	d_3	h_1 Sans écrou	h_1 Avec écrou	h_2	h_3 course Sans écrou	h_3 course Avec écrou	Vis	Charge statique max. (kN) Acier F_1	Acier F_2	Inox F_1	Inox F_2	Sans contre-écrou	Avec contre-écrou
22-711-25	22-713-25	25	6,6	M15x1	28	33	43	15	10	M 6	40	30,7	27,1	20,26	22-715-25	22-717-25
22-711-32	22-713-32	32	6,6	M20x1	35	41	55	20	14	M 6	65	55,7	43,4	36,56	22-715-32	22-717-32
22-711-32	22-713-32	32	9	M20x1	35	41	55	20	14	M 8	65	48	43,4	30,86	22-715-32	22-717-32
22-711-32	22-713-32	32	11	M20x1	35	41	55	20	14	M10	65	37,9	43,4	23,41	22-715-32	22-717-32
22-711-45	22-713-45	45	11	M30x1,5	42	49	67	25	18	M10	120	92,9	84	64,01	22-715-45	22-717-45
22-711-45	22-713-45	45	13,5	M30x1,5	42	49	67	25	18	M12	120	80,4	84	54,82	22-715-45	22-717-45
22-711-45	22-713-45	45	17,5	M30x1,5	42	49	67	25	18	M16	120	45,5	84	28,9	22-715-45	22-717-45
22-711-58	22-713-58	58	17,5	M40x1,5	54	63	86	32	23	M16	210	136	148	92,9	22-715-58	22-717-58
22-711-58	22-713-58	58	22	M40x1,5	54	63	86	32	23	M20	210	90	148	59,08	22-715-58	22-717-58
22-711-58	22-713-58	58	26	M40x1,5	54	63	86	32	23	M24	210	37	148	20,3	22-715-58	22-717-58
22-711-70	22-713-70	70	22	M50x1,5	66	77	106	40	29	M20	330	210	225	136,08	22-715-70	22-717-70
22-711-70	22-713-70	70	26	M50x1,5	66	77	106	40	29	M24	330	157	225	97,3	22-715-70	22-717-70
22-711-70	22-713-70	70	33	M50x1,5	66	77	106	40	29	M30	330	53	225	20,6	22-715-70	22-717-70
22-711-80	22-713-80	80	26	M60x2	76	87	126	50	39	M24	495	322	323	195,3	22-715-80	22-717-80
22-711-80	22-713-80	80	33	M60x2	76	87	126	50	39	M30	495	218	323	118,6	22-715-80	22-717-80
22-711-80	22-713-80	80	39	M60x2	76	87	126	50	39	M36	495	101	323	38,2	22-715-80	22-717-80

Exemple de commande

Référence - d_2

22-711-32-6,6

Vérin de précision bas, avec ou sans contre-écrou

22-73

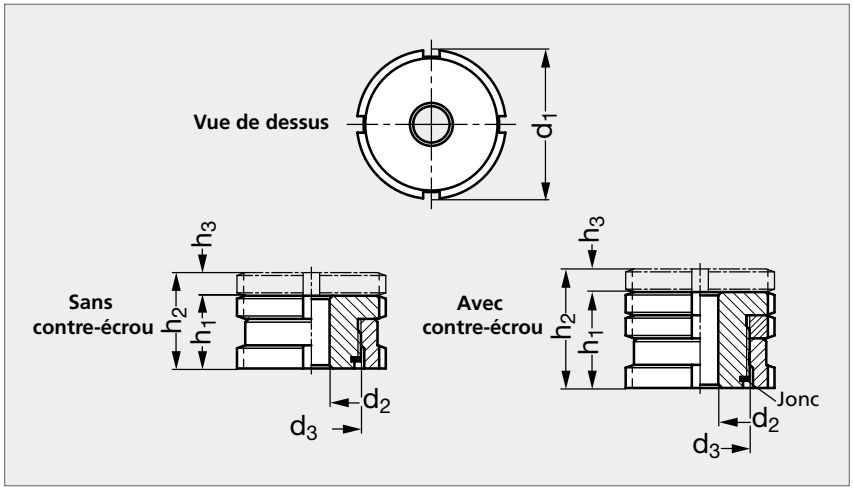

INOX



MATIÈRE

- Acier (42 CrMo 4V) zingué, passivé bleu ou inox (AFNOR Z 8 CNF 18-09, Werk 1.4305, AISI 303).

UTILISATION

- F_1 : charge statique maximum, vérin non fixé.
- F_2 : charge statique maximum, vérin fixé et précontraint par la vis de fixation.

Vérin de précision bas, avec ou sans contre-écrou

ACIER															INOX	
Sans contre-écrou	Avec contre-écrou	d_1	d_2	d_3	h_1 Sans écrou	h_1 Avec écrou	h_2 Sans écrou	h_2 Avec écrou	h_3 course	Vis	Charge statique max (kN) Acier F_1	Acier F_2	Inox F_1	Inox F_2	Sans contre-écrou	Avec contre-écrou
22-731-25	22-733-25	25	5,5	M15x1	15	20	19	24	4	M 5	40	33,4	27,1	22,24	22-735-25	22-737-25
22-731-25	22-733-25	25	6,6	M15x1	15	20	19	24	4	M 6	40	30,7	27,1	20,26	22-735-25	22-737-25
22-731-32	22-733-32	32	6,6	M20x1	18	24	23	29	5	M 6	65	55,7	43,4	36,56	22-735-32	22-737-32
22-731-32	22-733-32	32	9	M20x1	18	24	23	29	5	M 8	65	48	43,4	30,86	22-735-32	22-737-32
22-731-32	22-733-32	32	11	M20x1	18	24	23	29	5	M10	65	37,9	43,4	23,41	22-735-32	22-737-32
22-731-45	22-733-45	45	11	M30x1,5	22	29	29	36	7	M10	120	92,9	84	64,01	22-735-45	22-737-45
22-731-45	22-733-45	45	13,5	M30x1,5	22	29	29	36	7	M12	120	80,4	84	54,82	22-735-45	22-737-45
22-731-45	22-733-45	45	17,5	M30x1,5	22	29	29	36	7	M16	120	45,5	84	28,9	22-735-45	22-737-45
22-731-58	22-733-58	58	17,5	M40x1,5	28	37	37	46	9	M16	210	136	148	92,9	22-735-58	22-737-58
22-731-58	22-733-58	58	22	M40x1,5	28	37	37	46	9	M20	210	90	148	59,08	22-735-58	22-737-58
22-731-58	22-733-58	58	26	M40x1,5	28	37	37	46	9	M24	210	37	148	20,3	22-735-58	22-737-58
22-731-70	22-733-70	70	22	M50x1,5	33	44	43	54	10	M20	330	210	225	136,08	22-735-70	22-737-70
22-731-70	22-733-70	70	26	M50x1,5	33	44	43	54	10	M24	330	157	225	97,3	22-735-70	22-737-70
22-731-70	22-733-70	70	33	M50x1,5	33	44	43	54	10	M30	330	53	225	20,6	22-735-70	22-737-70
22-731-80	22-733-80	80	26	M60x2	38	49	50	61	12	M24	495	322	323	195,3	22-735-80	22-737-80
22-731-80	22-733-80	80	33	M60x2	38	49	50	61	12	M30	495	218	323	118,6	22-735-80	22-737-80
22-731-80	22-733-80	80	39	M60x2	38	49	50	61	12	M36	495	101	323	38,2	22-735-80	22-737-80

Exemple de commande

Référence - d_2

22 - 731 - 25 - 5,5

Vérin de précision articulé

22-75

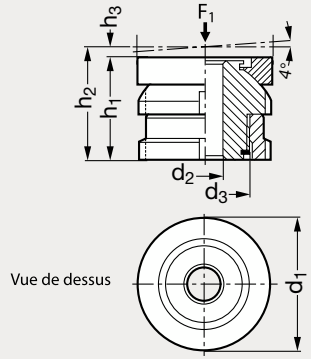

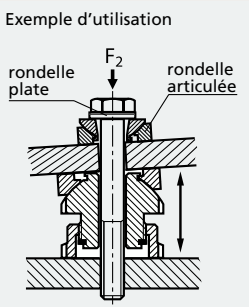



MATIÈRE

- Acier (42 CrMo 4 V) zingué ou inox (AFNOR Z 8 CNF 18-09, Werk 1.4305, AISI 303).

UTILISATION

- F_1 : charge statique maximum, vérin non fixé.
- F_2 : charge statique maximum, vérin fixé et précontraint par la vis de fixation.

Acier	d_1	d_2	d_3	h_1		h_2		h_3 course		Vis	Charge statique max (kN) Acier F_1	Acier F_2	Inox F_1	Inox F_2	Inox
22-751-25	25	5,5	M15 x 1	22	35	26	50	4	15	M 5	40	33,4	27,1	22,24	22-755-25
22-751-25	25	6,6	M15 x 1	22	35	26	50	4	15	M 6	40	30,7	27,1	20,26	22-755-25
22-751-32	32	6,6	M20 x 1	26	43	31	63	5	20	M 6	65	55,7	43,4	36,56	22-755-32
22-751-32	32	9	M20 x 1	26	43	31	63	5	20	M 8	65	48	43,4	30,86	22-755-32
22-751-32	32	11	M20 x 1	26	43	31	63	5	20	M10	65	37,9	43,4	23,41	22-755-32
22-751-45	45	11	M30 x 1,5	34	54	41	79	7	25	M10	120	92,9	84	64,01	22-755-45
22-751-45	45	13,5	M30 x 1,5	34	54	41	79	7	25	M12	120	80,4	84	54,82	22-755-45
22-751-45	45	17,5	M30 x 1,5	34	54	41	79	7	25	M16	120	45,5	84	28,9	22-755-45
22-751-58	58	17,5	M40 x 1,5	44	70	53	102	9	32	M16	210	136	148	92,9	22-755-58
22-751-58	58	22	M40 x 1,5	44	70	53	102	9	32	M20	210	90	148	59,08	22-755-58
22-751-58	58	26	M40 x 1,5	44	70	53	102	9	32	M24	210	37	148	20,3	22-755-58
22-751-70	70	22	M50 x 1,5	50	83	60	123	10	40	M20	330	210	225	136,08	22-755-70
22-751-70	70	26	M50 x 1,5	50	83	60	123	10	40	M24	330	157	225	97,3	22-755-70
22-751-70	70	33	M50 x 1,5	50	83	60	123	10	40	M30	330	53	225	20,6	22-755-70
22-751-80	80	26	M60 x 2	56	94	68	144	12	50	M24	495	322	323	195,3	22-755-80
22-751-80	80	33	M60 x 2	56	94	68	144	12	50	M30	495	218	323	118,6	22-755-80
22-751-80	80	39	M60 x 2	56	94	68	144	12	50	M36	495	101	323	38,2	22-755-80

Exemple de commande

Référence - d_2 - h_1

22 - 751 - 25 - 6,6 - 22

Crampon plaqueur

24-01

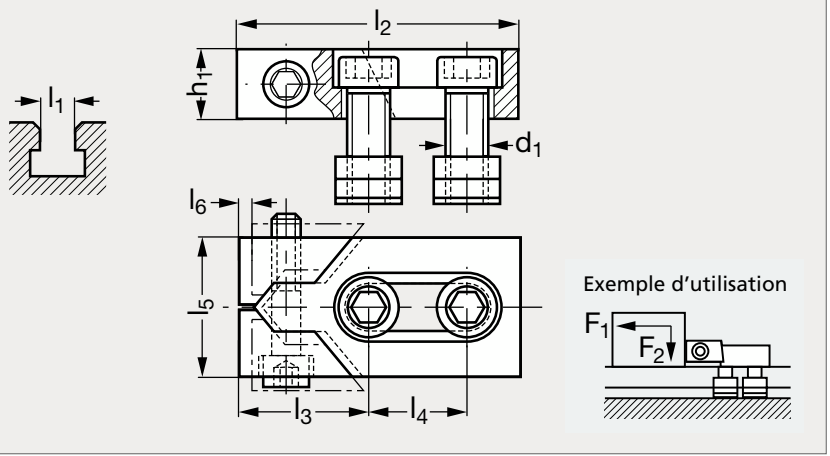



MATIÈRE

- Acier traité.
- Livré complet avec vis, tasseaux, clé 6 pans.

	l_1	l_2	l_3	l_4	l_5	l_6	d_1	h_1	F_1 (KN)	F_2 (KN)
24-010- 12	12	80	39	26	40	3	M10	20	16	0,6
24-010- 14	14	80	39	26	40	3	M12	20	22	0,9
24-010- 16	16	80	39	26	40	3	M12	20	22	0,9
24-010-161	16	100	46	34	50	4	M14	25	32	1,2
24-010- 18	18	100	46	34	50	4	M16	25	36	1,4
24-010- 20	20	100	46	34	50	4	M16	25	36	1,4
24-010- 22	22	140	65	50	78	5	M20	30	36	1,4
24-010- 24	24	140	65	50	78	5	M20	30	36	1,4
24-010- 28	28	140	65	50	78	5	M24	30	40	1,6
24-010- 30	30	140	65	50	78	5	M24	30	40	1,6

Exemple de commande — **Référence** **24-010-12**

Crampon plaqueur

24-05

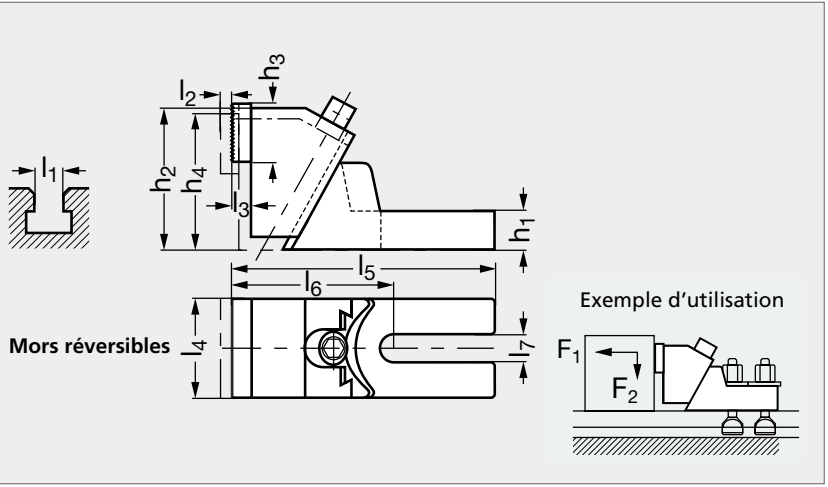



MATIÈRE

- Base en fonte malléable.
- Mors en acier cémenté.
- Livré sans pièce de fixation, ni clé.

	l_1	l_2	l_3	l_4	l_5	l_6	l_7	h_1	h_2	h_3	h_4
24-050-10	12 14 16 18	8	12	65	177,5	112,5	19	37	99	40	85
24-050-20	20 22 24 28 30	11	12	75	226,5	136,5	26	45	118	40	100
24-050-30	32 36 42	15	12	90	262,5	157,5	38	55	145	40	120

l_1	F_1 (kN)	F_2 (kN)
12	8	1,2
14	15	2,2
16	20	3
18	28	4,2
20, 22	30	4,5
24, 28	32	4,8
30	36	5,4
32, 36, 42	50	7,5

Exemple de commande

Référence - l_1

24-050-10

Crampon de centrage

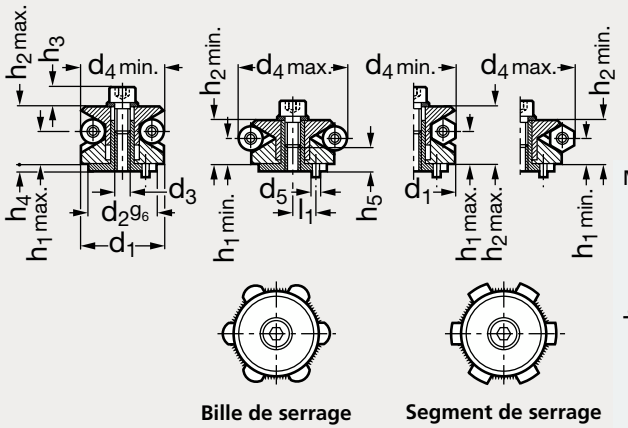



Bille de serrage



Segment de serrage

MATIÈRE

- Corps en acier traité bruni.
- Bille de serrage en acier traité poli.

Bille de serrage	d_1	d_2	d_3	d_4 min.	d_4 max.	d_5	d_6	h_1 min.	h_1 max.	h_2 min.	h_2 max.	h_3	h_4	h_5	l_1 ±0,1	Force de serrage (kN)	Nb. éléments serrage	Segment de serrage
24-211-11	11,7	10	M 3	11,7	14,2	1,5	3,3	8,6	9,2	10,5	12	3,5	3,5	6	3,5	0,5	3	
24-211-14	14,5	12	M 4	14,5	18,5	2	4,3	7,9	9,1	11,8	14,1	5,6	5,5	6	4,5	3,5	3	24-213-14
24-211-18	18,5	15	M 5	18,5	22,5	2,5	5,3	10,4	11,6	14,3	16,6	7	7,5	10	5,5	4,5	3	24-213-18
24-211-22	22,5	15	M 6	22,5	26,5	3	6,4	13,9	15,1	17,8	20,1	9	6	10	7	5	3	24-213-22
24-211-26	26,5	20	M 6	26,5	30,5	3	6,4	13,9	15,1	17,8	20,1	9	6	10	7	5	3	24-213-26
24-211-30	30,5	25	M 6	30,5	38,5	4	6,4	12,8	15,2	19,6	24,2	9,2	7	12	9	5	3	24-213-30
24-211-38	38,5	30	M 8	38,5	46,5	4	8,4	15,7	18,1	22,5	27,1	10,5	7,5	13	11	6,5	6	24-213-38
24-211-46	46,5	30	M 8	46,5	54,5	4	8,4	15,7	18,1	22,5	27,1	10,5	7,5	13	11	6,5	6	24-213-46
24-211-54	54,5	45	M10	54,5	70,5	5	10,5	19	23,7	31,4	40,7	13,5	9	14	15	8	6	24-213-54
24-211-70	70,5	60	M12	70,5	86,5	5	13	23,6	28,3	36,3	45,6	16	10	16	17	10	6	24-213-70
24-211-86	86,5	60	M12	86,5	102,5	5	13	23,6	28,3	36,3	45,6	16	10	16	17	10	6	24-213-86

Exemple de commande — Référence **24-211-11**

Crampon plaqueur double

24-27

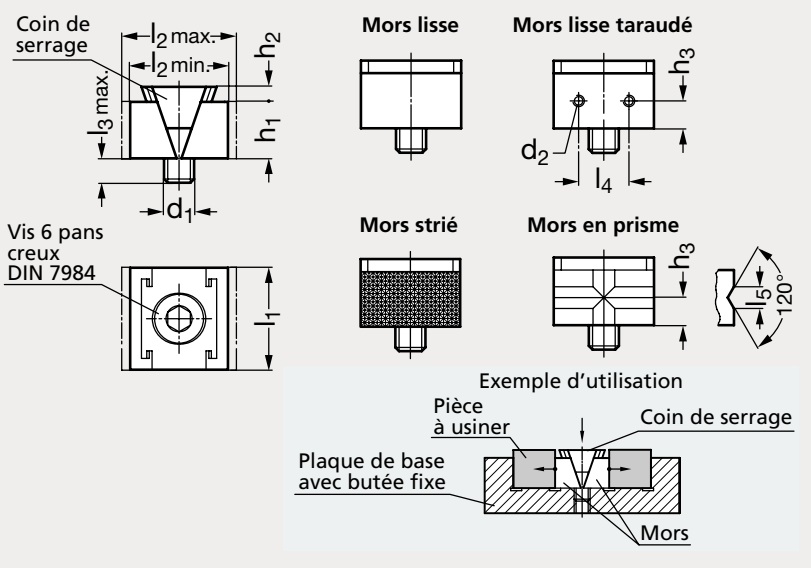



Mors strié | Mors lisse | Mors lisse taraudé | Mors en prisme

MATIÈRE

- Acier traité bruni.
- Vis 6 pans creux en acier classe 10.9.

UTILISATION

- La vis et le coin de serrage poussent les mors vers l'extérieur afin de maintenir la pièce à usiner contre les butées.
- En desserrant la vis, le coin de serrage reprend sa place grâce à un ressort de rappel interne.
- S'utilise pour des opérations de serrage multiples mais aussi pour le serrage d'une pièce individuelle.

Mors lisse	Mors lisse taraudé	d_1	d_2	l_1					l_2 min.	l_2 max.	l_3 max.	l_4					l_5	h_1	h_2	h_3	Force par mors (kN)	Mors strié	Mors en prisme
24-271- 8	24-272- 8	M 8	M4	21	25	32	40	50	40	44,5	24	10	12	16	20	30	8,5	15	4	7,5	15 à 25	24-273- 8	24-274- 8
24-271-12	24-272-12	M12	M4	40	50				39,5	45,5	24	30	30				8,5	22	5	11	30 à 85	24-273-12	24-274-12

Exemple de commande — Référence - l_1 : **24-271-8-21**

Lardon percé parallèle

25-02

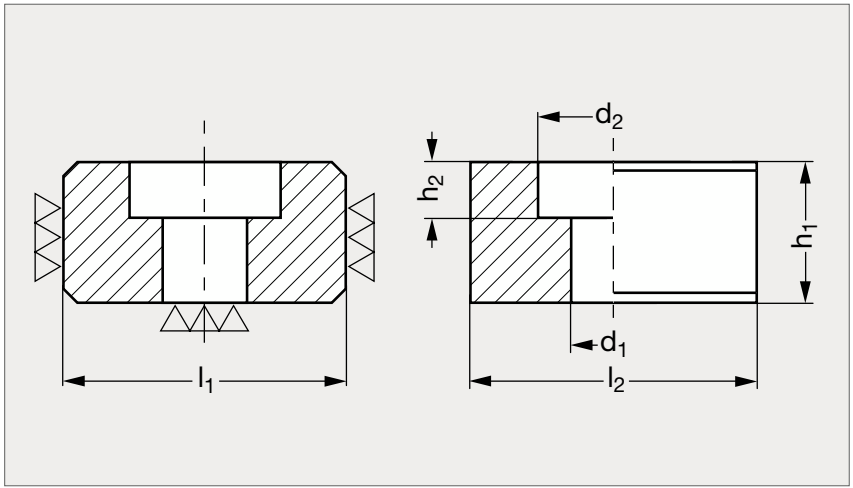



MATIÈRE

- Acier cémenté, trempé.
- Faces rectifiées h_6.

	l_1 h6	l_2	d_1	d_2	h_1	h_2
25-020-10	10	20	4,5	8	8	4,3
25-020-12	12	20	5,5	10	8	5,3
25-020-14	14	22	6,6	11	10	6,3
25-020-16	16	22	6,6	11	10	6,3
25-020-18	18	22	6,6	11	10	6,3
25-020-20	20	22	6,6	11	10	6,3
25-020-22	22	32	6,4	10,4	12	6,3
25-020-24	24	32	6,4	10,4	12	6,3

Exemple de commande — **Référence** **25-020-10**

Lardon percé étagé

25-04

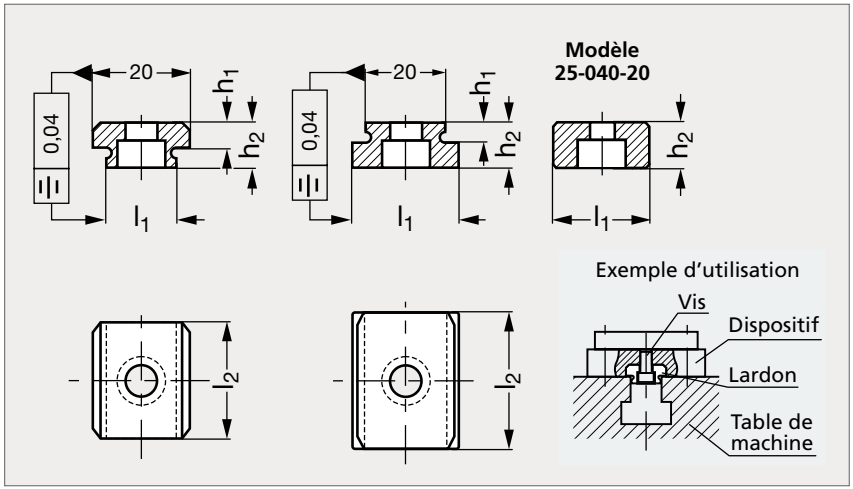



MATIÈRE

- Acier C15 cémenté, rectifié.
- Faces rectifiées.

	l_1 h6	l_2	h_1	h_2	vis CHc
25-040-10	10	22	5,5	10	M6x10
25-040-12	12	22	5,5	10	M6x10
25-040-14	14	25	5,5	10	M6x16
25-040-16	16	25	5,5	10	M6x16
25-040-18	18	25	5,5	10	M6x16
25-040-22	22	32	5,5	12	M6x16
25-040-24	24	32	5,5	12	M6x16
25-040-28	28	32	5,5	12	M6x16
25-040-36	36	32	5,5	12	M6x16

Exemple de commande — Référence **25-040-10**

Lardon libre DIN 6323

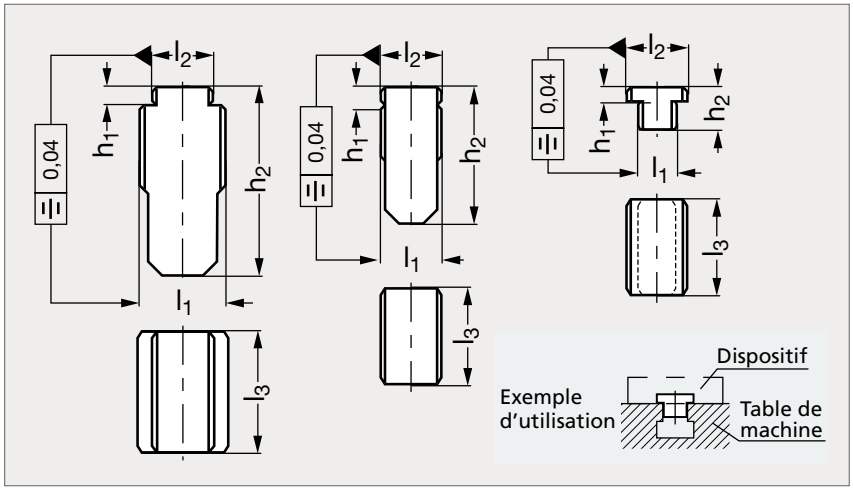



MATIÈRE

- Acier C15 cémenté, rectifié.
- Faces rectifiées.

	l_1 h6	l_2 h6	l_3	h_1	h_2
25-060-101	10	12	20	3,6	12
25-060-121	12	12	20	5,5	28,6
25-060- 12	12	20	32	5,5	14
25-060- 14	14	20	32	5,5	14
25-060- 16	16	20	32	5,5	14
25-060- 18	18	20	32	5,5	14

	l_1 h6	l_2 h6	l_3	h_1	h_2
25-060-20	20	20	32	7	45,5
25-060-22	22	20	40	7	50,5
25-060-24	24	20	40	7	55,5
25-060-28	28	20	40	7	61,5
25-060-36	36	20	50	7	76,5

Exemple de commande — Référence **25-060-101**

Cimblot de positionnement

25-20

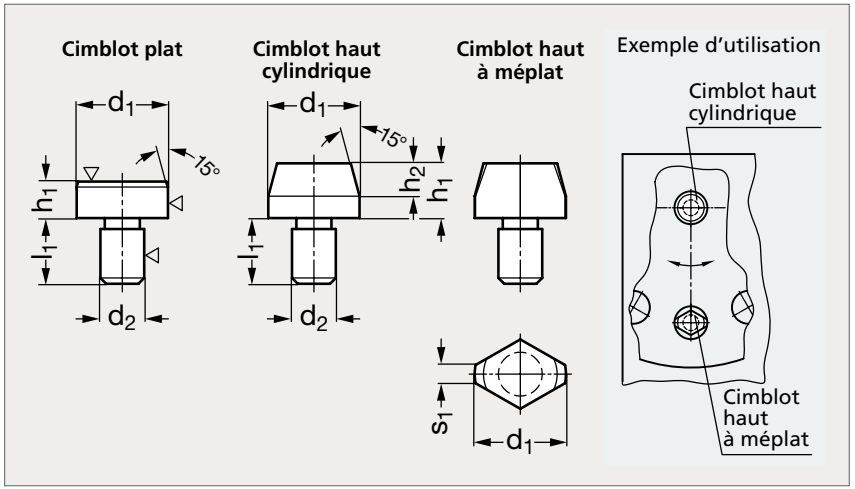



MATIÈRE

- Acier traité bruni.

UTILISATION

- S'utilise pour un positionnement précis dans des trous.
- Les cimblots plats ou hauts cylindriques servent aussi comme butée ou comme pied.
- Les cimblots hauts à méplat compensent les tolérances d'entraxes entre 2 trous, et s'utilisent pour positionner un élément dans une seule direction.

Plat	Haut cylindrique	Haut à méplat	d_1 g6	d_2 n6	h_1 h9 cimblot plat	h_1 ±0,1 cimblot haut		h_2	l_1	s_1
25-201- 6	25-202- 6	25-203- 6	6	4	5	7	12	4	6	1
	25-202- 8	25-203- 8	8	6		10	16	6	9	1,6
25-201-10	25-202-10	25-203-10	10	6	6	10	18	6	9	2,5
	25-202-12	25-203-12	12	6		10	18	6	9	2,5
25-201-16	25-202-16	25-203-16	16	8	8	13	22	8	12	3,5
	25-202-20	25-203-20	20	12		15	25	9	18	5
25-201-25	25-202-25	25-203-25	25	12	10	15	25	9	18	5

Exemple de commande — Référence - h_1 : **25-201-6-5**

Cimblot de positionnement taraudé

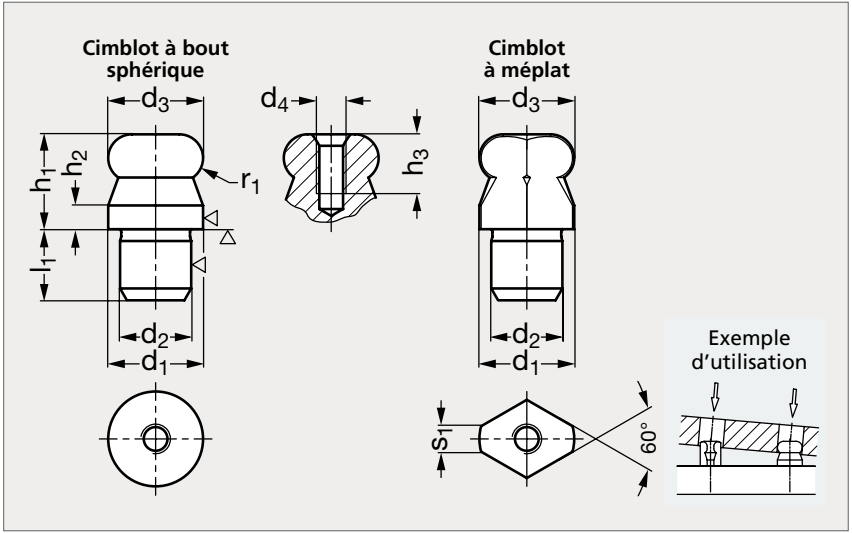



MATIÈRE

- Acier traité bruni.

UTILISATION

- S'utilise pour un positionnement précis dans des trous.
- Les cimblots plats ou hauts cylindriques servent aussi comme butée ou comme pied.
- Les cimblots hauts à méplat compensent les tolérances d'entraxes entre 2 trous, et s'utilisent pour positionner un élément dans une seule direction.

À bout sphérique	d_1 g6	d_2 n6	d_3 $^{-0,01}_{-0,05}$	d_4	h_1	h_2	h_3	l_1	s_1	r_1	À méplat
25-221-10	10	7	10	M3	10	2,5	6	7	2,5	2,5	25-223-10
25-221-12	12	8	12	M4	12	3	8	8	2,5	3	25-223-12
25-221-16	16	12	16	M5	16	4	10	12	4,3	4	25-223-16
25-221-20	20	14	20	M5	20	5	10	14	5	5	25-223-20
25-221-22	22	16	22	M5	22	5,5	10	16	5	5,5	25-223-22
25-221-25	25	18	25	M5	25	6	10	18	5,6	6	25-223-25

Exemple de commande — Référence **25-221-10**

Cimblot d'appui

25-24

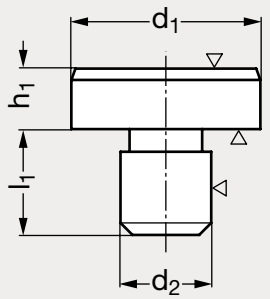

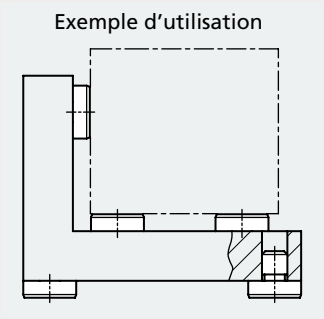



MATIÈRE

• Acier traité bruni.

UTILISATION

• S'utilise comme butée ou pied.

	d_1	$d_{2\ n6}$	$h_{1\ h9}$				l_1			
25-240- 6	6	4	2,5	4,5	5		6,5	8,5	6	
25-240-10	10	6	4,5	8			8,5	8		
25-240-16	16	8	5	13			10	10		
25-240-20	20	10	6	12			12	12		
25-240-25	25	12	8	20	30		14	14	14	
25-240-30	30	16	25	40	50	65	20	20	20	20
25-240-40	40	20	13	32			20	20		

Exemple de commande

Référence - h_1

25-240-6-2,5

Bouchon fileté

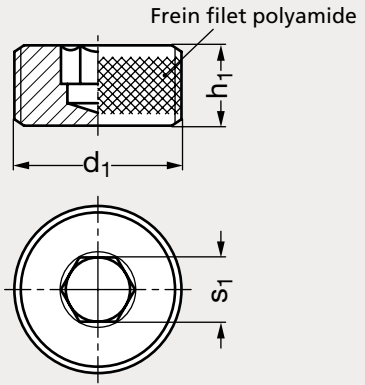

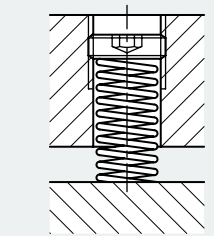



Sans frein filet



Avec frein filet

MATIÈRE
- Acier 5.8 bruni.

ACIER					INOX	
Sans frein filet	Avec frein filet	d_1	h_1	s_1	Sans frein filet	Avec frein filet
31-480-12	31-481-12	M12x1,5	10	6	31-485-12	31-486-12
31-480-16	31-481-16	M16x1,5	10	8	31-485-16	31-486-16
31-480-20	31-481-20	M20x1,5	12	10	31-485-20	31-486-20
31-480-24	31-481-24	M24x1,5	12	14	31-485-24	31-486-24
31-480-27	31-481-27	M27x1,5	12	14	31-485-27	31-486-27
31-480-30	31-481-30	M30x1,5	12	17		
31-480-33	31-481-33	M33x1,5	12	17		

Exemple de commande — Référence **31-480-12**

Entretoise hexagonale, filetée ou taraudée

31-59

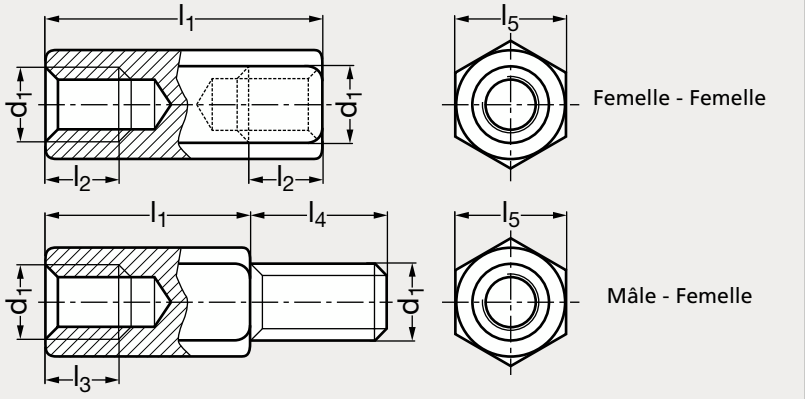



Hexagonale



Mâle - Femelle

MATIÈRE

- Acier zingué blanc.
- Entretoise femelle-femelle : jusqu'à l_1 = 20 mm, taraudage sur toute la longueur.
- Entretoise mâle-femelle : cotes l_3 et l_4 variables selon d_1 et l_1 (voir tableau ci-contre).

** Version femelle-femelle uniquement.*

Femelle-Femelle	d_1	l_1 js_{13}																	l_2	l_5	Mâle-Femelle
31-591-21	M2,5	5	8	10	12	15	18	20	25	30	35	40							10	5	
31-591- 3	M3	5	8	10	12	15	18	20	25	30	35	40	45	50	55	60	70	80	10	5	31-593- 3
31-591- 4	M4	5	8	10	12	15	18	20	25	30	35	40	45	50	55	60	70	80	10	7	31-593- 4
31-591- 5	M5	5	8	10	12	15	18	20	25	30	35	40	45	50	55	60	70	80	10	8	31-593- 5
31-591- 6	M6	5*	8*	10	12	15	18	20	25	30	35	40	45	50	55	60	70	80	10	10	31-593- 6

	l_1 = 5		l_1 = 8 ou 10		l_1 = 12 à 20		$l_1 \geq 25$	
d_1	l_3	l_4	l_3	l_4	l_3	l_4	l_3	l_4
M3	3	8	5	8	8	8	10	10
M4	3	8	5	8	8	8	10	10
M5	3	8	5	8	8	8	10	10
M6			5	8	8	8	10	10

Exemple de commande — Référence - l_1 : **31-591-21-5**

Elément de mise à niveau acier ou inox

31-180

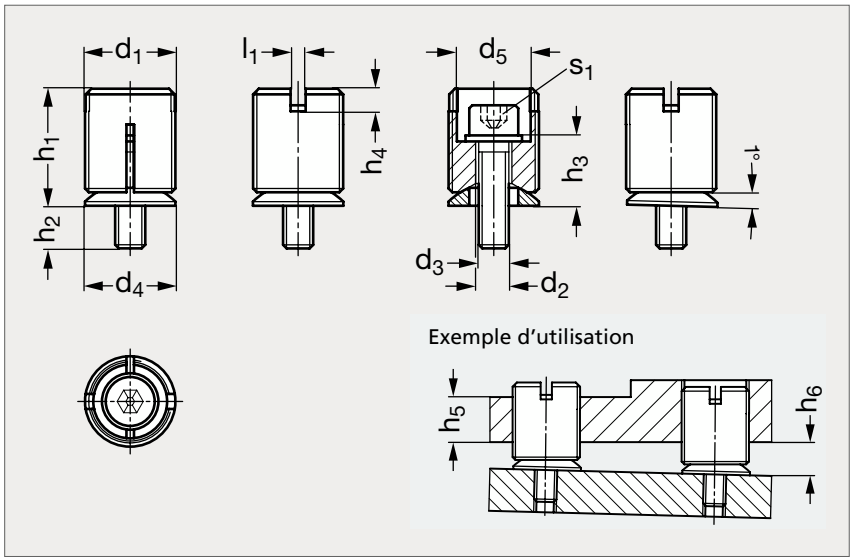



Acier



Inox

MATIÈRE

- Corps en acier bruni ou en inox (AFNOR Z 8 CNF 18-09, Werk 1.4305, AISI 303).
- Vis à tête cylindrique en acier 8.8 zingué, passivé bleu ou en inox (AFNOR Z 6 CN 18-09, Werk 1.4301, AISI 304).
- Rondelle en acier zingué, passivé bleu ou en inox (AFNOR Z 6 CN 18-09, Werk 1.4301, AISI 304).
- Rondelle sphérique en acier cémenté ou en inox (AFNOR Z 8 CNF 18-09, Werk 1.4305, AISI 303).

PRODUIT ASSOCIÉ



Outil de montage 31-182
Page 1496

Acier	d_1	d_2	d_3	d_4	d_5	h_1	h_2	h_3	h_4	h_5 min.	h_6 max.	l_1	s_1	Charge statique (kN)	Référence outil	Inox
31-1801-12	M12x1	4,5	M 4	12	9,1	19,1	10,9	9,1	3	8	8	2	3	4,4	31-1820-12	31-1805-12
31-1801-18	M18x1	7	M 6	17	12,6	26,8	10,1	14,9	3	12	13	2	5	10	31-1820-18	31-1805-18
31-1801-24	M24x1,5	9	M 8	24	19,6	31,1	11,3	18,7	6	16	17	4	8	29,5	31-1820-24	31-1805-24
31-1801-30	M30x1,5	13	M12	30	25,6	32,6	20,4	19,6	6	20	17	4	10	43	31-1820-30	31-1805-30
31-1801-36	M36x1,5	18	M16	36	31,6	45,7	15,8	24,2	6	24	21	4	14	91	31-1820-36	31-1805-36

Exemple de commande — Référence **31-1801-12**

Outil de montage pour élément de mise à niveau

31-182

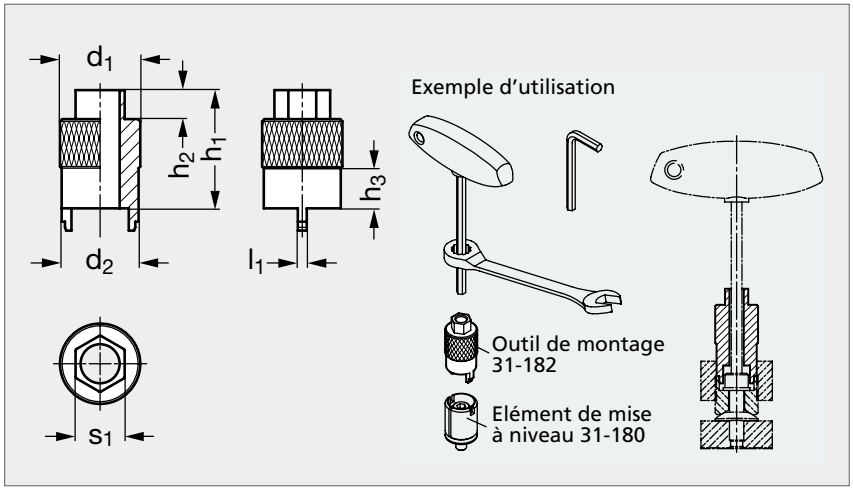



MATIÈRE

- Acier bruni, durci.

PRODUIT ASSOCIÉ



Elément de mise à niveau
31-180
Page 1495

	d_1	d_2	l_1	h_1	h_2	h_3	s_1	Couple max. (N)
31-1820-12	12	11	2	35	7	6	8	20
31-1820-18	18	17	2	39	8	9	11	50
31-1820-24	24	22,5	4	43	9	12	13	75
31-1820-30	30	28,5	4	48	12	15	17	100
31-1820-36	36	34,5	4	53	13	18	18	150

Exemple de commande

Référence

31-1820-12

Clavette de serrage

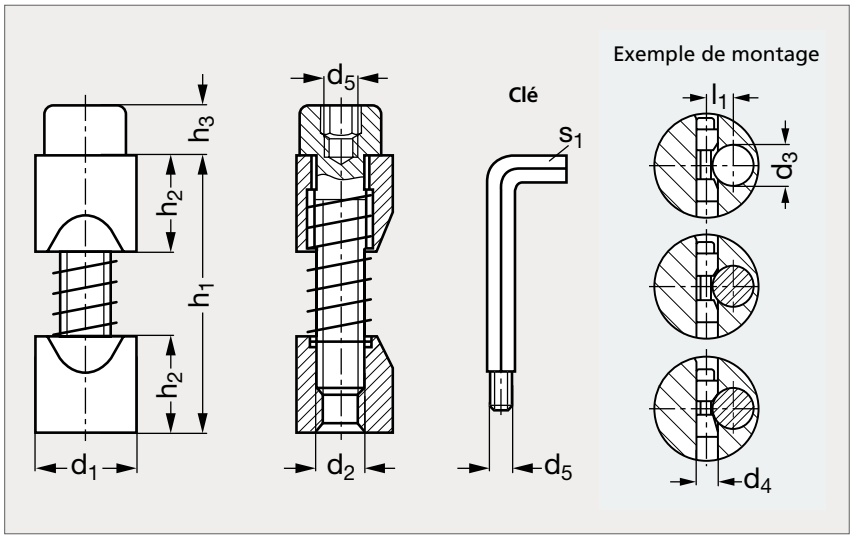



MATIÈRE

- Acier bruni.
- Clé à commander séparément.

Clavette	d_1 h11	d_2	d_3	d_4 H7	d_5	h_1 max.	h_2	h_3	l_1 $^{+0,2}_{0}$	s_1	Clé
31-780- 8	8	M 4	6 à 10	8	M 2,5	22	8	4	d_3 2 + 2,8	3	31-789- 3
31-780-10	10	M 5	10 à 15	10	M 3	30	10	5	d_3 2 + 3,3	4	31-789- 4
31-780-12	12	M 6	15 à 20	12	M 4	36	12	6	d_3 2 + 3,5	5	31-789- 5
31-780-16	16	M 8	20 à 30	16	M 5	48	16	8	d_3 2 + 4	6	31-789- 6
31-780-20	20	M10	30 à 40	20	M 6	60	20	10	d_3 2 + 4,8	8	31-789- 8
31-780-25	25	M12	40 à 60	25	M 8	72	25	12	d_3 2 + 5,6	10	31-789-10
31-780-30	30	M16	60 à 125	30	M10	85	30	16	d_3 2 + 7,9	14	31-789-14

Exemple de commande

Référence

31 - 780 - 8

Bague d'arrêt acier ou inox

31-70

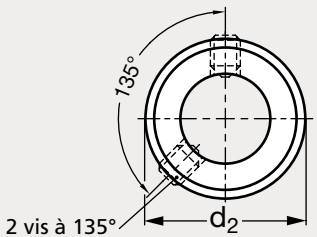

2 vis à 135°
à partir de d_1
= 75 mm

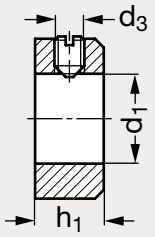

Avec vis sans tête, fendue
ISO 7434 / DIN 553

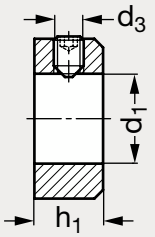

Avec vis sans tête,HC
DIN 914



Acier



Inox

MATIÈRE

- Acier bruni ou zingué, passivé bleu ou inox (AFNOR Z 8 CNF 18-09, Werk 1.4305, AISI 303).

Bague d'arrêt acier ou inox

ACIER BRUNI						ACIER ZINGUÉ	INOX
Vis fendue	Vis HC	d_1 H8	d_2	d_3	h_1 js14	Vis HC	Vis HC
31-700- 5	31-701- 5	5	10	M 3x 4	6	31-702- 5	31-705- 5
31-700- 6	31-701- 6	6	12	M 4x 5	8	31-702- 6	31-705- 6
31-700- 7	31-701- 7	7	12	M 4x 5	8	31-702- 7	31-705- 7
31-700- 8	31-701- 8	8	16	M 4x 6	8	31-702- 8	31-705- 8
31-700- 9	31-701- 9	9	18	M 5x 8	10	31-702- 9	31-705- 9
31-700-10	31-701-10	10	20	M 5x 8	10	31-702-10	31-705-10
31-700-11	31-701-11	11	20	M 5x 8	10	31-702-11	31-705-11
31-700-12	31-701-12	12	22	M 6x 8	12	31-702-12	31-705-12
31-700-13	31-701-13	13	22	M 6x 8	12	31-702-13	31-705-13
31-700-14	31-701-14	14	25	M 6x 8	12	31-702-14	31-705-14
31-700-15	31-701-15	15	25	M 6x 8	12	31-702-15	31-705-15
31-700-16	31-701-16	16	28	M 6x 8	12	31-702-16	31-705-16
31-700-18	31-701-18	18	32	M 6x 8	14	31-702-18	31-705-18
31-700-20	31-701-20	20	32	M 6x 8	14	31-702-20	31-705-20
31-700-22	31-701-22	22	36	M 6x10	14	31-702-22	31-705-22
31-700-24	31-701-24	24	40	M 8x12	16	31-702-24	31-705-24
31-700-25	31-701-25	25	40	M 8x10	16	31-702-25	31-705-25
31-700-26	31-701-26	26	40	M 8x10	16	31-702-26	31-705-26
31-700-28	31-701-28	28	45	M 8x12	16	31-702-28	31-705-28
31-700-30	31-701-30	30	45	M 8x10	16	31-702-30	31-705-30
31-700-32	31-701-32	32	50	M 8x12	16	31-702-32	31-705-32
31-700-34	31-701-34	34	50	M 8x12	16		31-705-34
31-700-35	31-701-35	35	56	M 8x12	16	31-702-35	31-705-35
31-700-36	31-701-36	36	56	M 8x12	16		31-705-36
31-700-38	31-701-38	38	56	M 8x12	16		31-705-38
31-700-40	31-701-40	40	63	M10x16	18	31-702-40	31-705-40
31-700-42	31-701-42	42	63	M10x16	18		31-705-42
31-700-45	31-701-45	45	70	M10x16	18	31-702-45	31-705-45
31-700-48	31-701-48	48	70	M10x16	18		31-705-48
31-700-50	31-701-50	50	80	M10x16	18	31-702-50	31-705-50
31-700-52	31-701-52	52	80	M10x16	18		
31-700-55	31-701-55	55	80	M10x16	18		
31-700-60	31-701-60	60	90	M10x16	20	31-702-60	
31-700-65	31-701-65	65	100	M10x20	20		
31-700-70	31-701-70	70	100	M10x20	20	31-702-70	
31-700-75	31-701-75	75	110	M12x20	22		
31-700-80	31-701-80	80	110	M12x20	22	31-702-80	

Exemple de commande — Référence **31 - 700 - 5**

Bague d'arrêt fendue simple, acier, inox ou aluminium

31-74

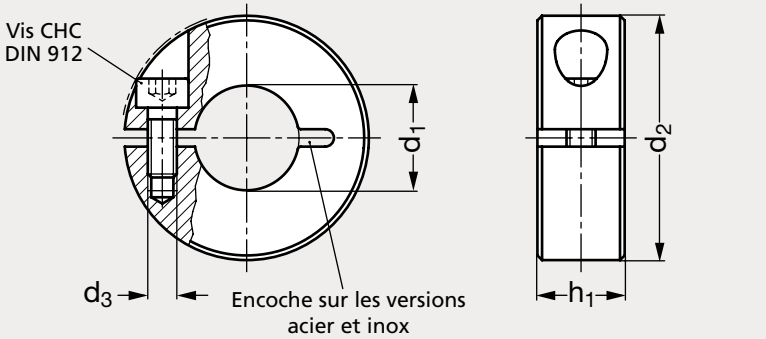



Acier

Inox

MATIÈRE

- Acier bruni ou inox (AFNOR Z 2 CND 17-12, Werk 1.4404, AISI 316 L) ou aluminium.
- Vis CHC DIN 912 en acier ou en inox (Z 6 CN 18-09, Werk 1.4301, AISI 304).

Acier	Aluminium	Inox	d_1	d_2	d_3	h_1
31-741- 3			3	16	M3	9
31-741- 5		31-747- 5	5	16	M3	9
31-741- 6	31-743- 6	31-747- 6	6	20	M3	9
31-741- 8	31-743- 8	31-747- 8	8	22	M3	9
31-741-10	31-743-10	31-747-10	10	26	M4	11
31-741-12	31-743-12	31-747-12	12	30	M4	11
31-741-14	31-743-14	31-747-14	14	32	M4	11
31-741-15	31-743-15	31-747-15	15	36	M5	13
31-741-16	31-743-16	31-747-16	16	36	M5	13
31-741-17			17	38	M5	13
31-741-18	31-743-18	31-747-18	18	42	M5	15
31-741-20	31-743-20	31-747-20	20	42	M5	15

Acier	Aluminium	Inox	d_1	d_2	d_3	h_1
31-741-22	31-743-22	31-747-22	22	48	M5	15
31-741-24			24	45	M6	15
31-741-25	31-743-25	31-747-25	25	48	M5	15
31-741-28	31-743-28	31-747-28	28	55	M6	15
31-741-30	31-743-30	31-747-30	30	55	M6	15
31-741-32	31-743-32	31-747-32	32	60	M6	15
31-741-35	31-743-35	31-747-35	35	60	M6	15
31-741-38			38	60	M6	15
31-741-40	31-743-40	31-747-40	40	65	M6	15
31-741-45			45	75	M8	19
31-741-50		31-747-50	50	78	M8	19
31-741-60			60	90	M8	19

Exemple de commande — **Référence** **31-741-3**

Bague d'arrêt fendue double, acier, inox ou aluminium

31-74

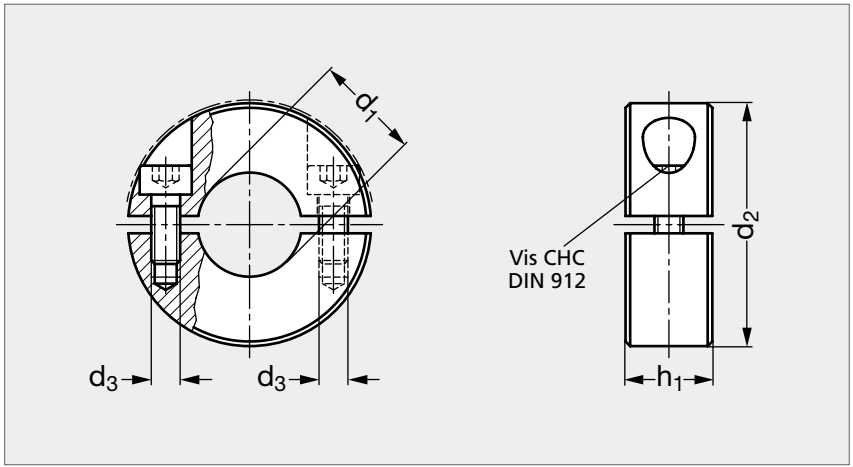



Acier



Inox

MATIÈRE

- Acier bruni ou inox (AFNOR Z 2 CND 17-12, Werk 1.4404, AISI 316 L) ou aluminium.
- Vis CHC DIN 912 en acier ou en inox (Z 6 CN 18-09, Werk 1.4301, AISI 304).

Acier	Aluminium	Inox	d_1	d_2	d_3	h_1
31-742- 5			5	16	M3	9
31-742- 6	31-744- 6	31-745- 6	6	20	M3	9
31-742- 8	31-744- 8	31-745- 8	8	22	M3	9
31-742-10	31-744-10	31-745-10	10	26	M4	11
31-742-12	31-744-12	31-745-12	12	30	M4	11
31-742-14	31-744-14	31-745-14	14	32	M4	11
31-742-15	31-744-15	31-745-15	15	36	M5	13
31-742-16	31-744-16	31-745-16	16	36	M5	13
31-742-17		31-745-17	17	38	M5	13
31-742-18	31-744-18	31-745-18	18	42	M5	15
31-742-20	31-744-20	31-745-20	20	42	M5	15
31-742-22	31-744-22	31-745-22	22	48	M5	15

Acier	Aluminium	Inox	d_1	d_2	d_3	h_1
31-742-24			24	45	M6	15
31-742-25	31-744-25	31-745-25	25	48	M5	15
31-742-28	31-744-28	31-745-28	28	55	M6	15
31-742-30	31-744-30	31-745-30	30	55	M6	15
31-742-32	31-744-32	31-745-32	32	60	M6	15
31-742-35	31-744-35	31-745-35	35	60	M6	15
31-742-38		31-745-38	38	60	M6	15
31-742-40	31-744-40	31-745-40	40	65	M6	15
31-742-45			45	75	M8	19
31-742-50		31-745-50	50	78	M8	19
31-742-60			60	90	M8	19

Exemple de commande — Référence **31-742-5**

Bague d'arrêt fendue simple, acier, inox ou aluminium avec manette indexable

31-75

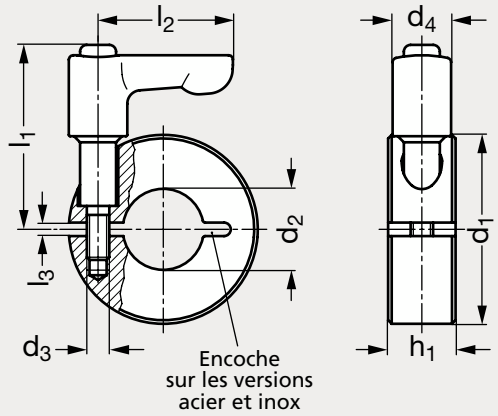



Acier Aluminium Inox

MATIÈRE

- Acier bruni ou inox (AFNOR Z 2 CND 17-12, Werk 1.4404, AISI 316 L) ou aluminium.
- Manette indexable en zamac pelliculé noir (RAL 9005) mat avec tige filetée en inox (AFNOR Z 8 CNF 18-09, Werk 1.4305, AISI 303).

** Trou taraudé traversant.*

Acier	Aluminium	Inox	d_1	d_2		d_3	d_4	l_1	l_2	l_3	h_1 $^{\pm 0,2}$
31-751-32	31-752-32	31-755-32	32	14		M4*	13	37	30	2,1	11
31-751-36	31-752-36	31-755-36	36	15	16	M5*	13	38,5	30	2,1	13
31-751-42	31-752-42	31-755-42	42	18	20	M5	13	41	30	3	15
31-751-48	31-752-48	31-755-48	48	22	25	M5	13	43	45	3	15
31-751-55	31-752-55	31-755-55	55	28	30	M6	13	45	45	3	15
31-751-60	31-752-60	31-755-60	60	32	35	M6	13	46,5	45	4	15
31-751-65	31-752-65	31-755-65	65	40		M6	13	47,5	45	4	15

Exemple de commande — Référence - d_2 : **31-751-32-14**

Bague d'arrêt taraudée, fendue simple acier ou inox

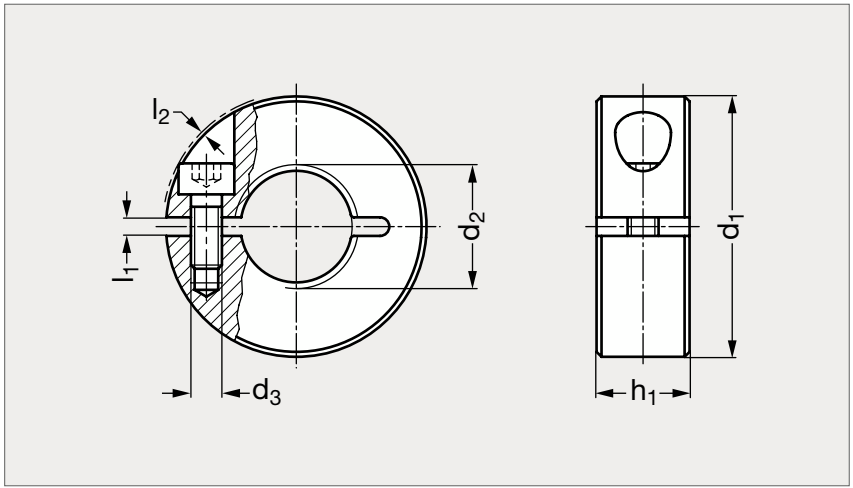



MATIÈRE

- Bague en acier fritté noir ou en inox (AFNOR Z 2 CND 17-12, Werk 1.4404, AISI 316 L).
- Vis DIN 912 en acier zingué ou en inox.

UTILISATION

- Le perçage d_3 est un trou débouchant pour d_1 = 20 à 32, et est un trou borgne pour $d_1 \geq 42$.

Acier	d_1	d_2 6H		d_3	h_1	l_1	l_2	Inox
31-761-20	20	M 8	M 8x1	M3	9	2,1	1	31-765-20
31-761-22	22	M10	M10x1	M3	9	2,1	0,8	31-765-22
31-761-26	26	M12	M15x1	M4	11	2,1	1,6	31-765-26
31-761-32	32	M16	M16x2	M4	11	2,1	0,7	31-765-32
31-761-42	42	M20	M20x2	M5	15	3	0,6	31-765-42
31-761-48	48		M24x1,5	M5	15	3	0	31-765-48
31-761-55	55		M30x1,5	M6	15	3	0,4	31-765-55

Exemple de commande — Référence - d_2 : **31-761-20-8**

Bague d'arrêt à serrage rapide, fendue simple, aluminium

31-77

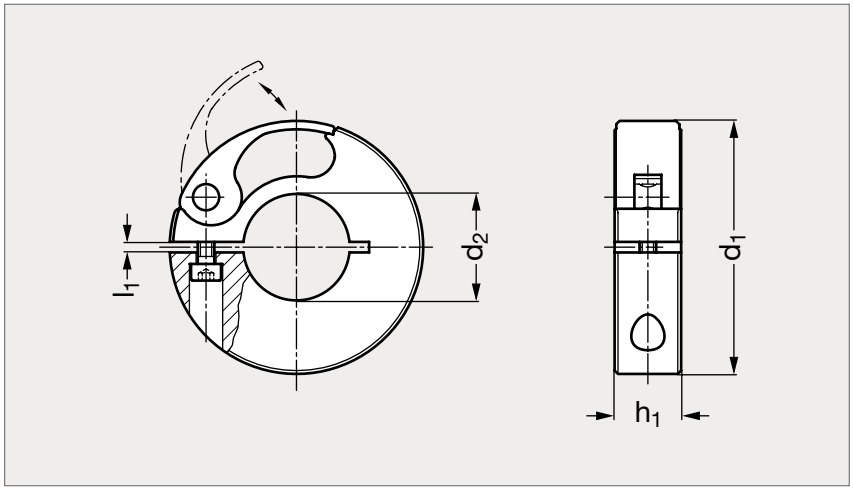



MATIÈRE

- Bague en aluminium anodisé noir.
- Levier à came en aluminium anodisé jaune.

UTILISATION

- Tolérance de l'arbre nécessaire : H8.
- L'adhésion de la bague d'arrêt à l'arbre se fait par le biais du levier à came.
- Le serrage rapide permet un réglage ou un ajustement rapide sans outil.
- Faible inertie.

	d_1	d_2							h_1	l_1
31-770-38	38	6	8	10	12	14	15	16	10	1,5
31-770-50	50	20	25	28	30				13	1,5
31-770-75	75	32	35	38					15	1,5

Exemple de commande

Référence - d_2

31-770-38-6

Bague d'arrêt fendue double, technopolymère

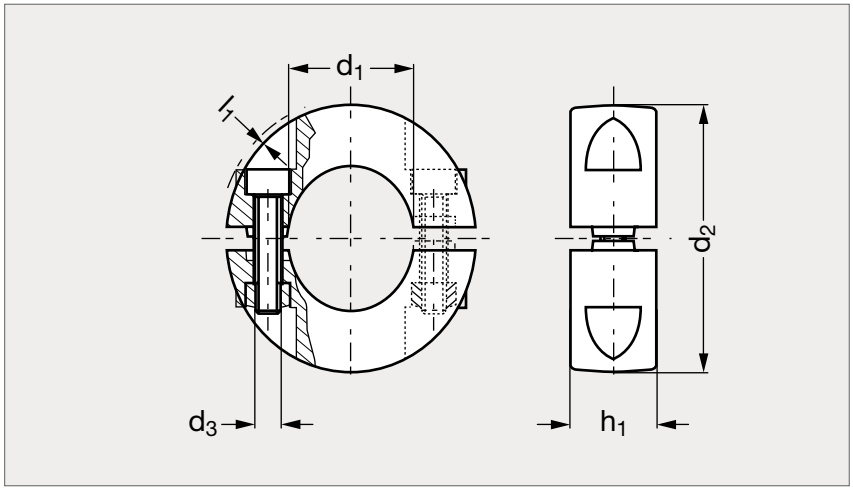

INOX



MATIÈRE

- Technopolymère à base de polyamide (PA) renforcé de fibre de verre.
- Vis et écrous en inox (AFNOR Z 6 CND 17-11, Werk 1.4401, AISI 316).

	d_1	d_2	d_3	h_1	l_1	Couple de serrage max (Nm)
31-790-12	12	35	M4	13	1	2
31-790-14	14	35	M4	13	1	2
31-790-16	16	35	M4	13	1	2
31-790-18	18	40	M4	14	0,75	2
31-790-20	20	40	M4	14	0,75	2
31-790-22	22	50	M5	14	2,4	3
31-790-25	25	50	M5	14	2,4	3
31-790-30	30	50	M5	14	2,4	3
31-790-35	35	65	M5	14	0,15	3
31-790-40	40	65	M5	14	0,15	3

Exemple de commande — Référence **31-790-12**

Bague d'arrêt fendue simple, inox, avec trous taraudés pour accessoires

31-140

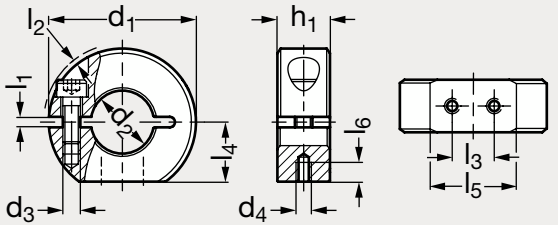



Trous radiaux



Trous axiaux

MATIÈRE

- Inox (AFNOR Z 2 CND 17-12, Werk 1.4404, AISI 316 L) fritté.
- Vis CHC DIN 912 en inox (Z6 CN 18-09, Werk 1.4301, AISI 304).

UTILISATION

- Permet de fixer des accessoires sur des arbres.

PRODUIT ASSOCIÉ



Bague d'arrêt 31-143
Page 1509



Équerre de montage
31-147
Page 1513



Manette indexable
31-146
Page 1512

Trous radiaux	d_1	d_2 H10		d_3	d_4	h_1 ±2	l_1	l_2	l_3	l_4	l_5	l_6	l_7		Trous axiaux
31-1401-30	30	12		M4	M3	11	2,1	0,7	8	13	15	4	9,7		31-1402-30
31-1401-32	32	14		M4	M3	11	2,1	0,7	8	14	15,5	4	10,8		31-1402-32
31-1401-36	36	15	16	M5	M4	13	2,1	1,4	10	15	19,9	5,5	11,7	12	31-1402-36
31-1401-42	42	18	20	M5	M4	15	3	0,6	12	17	24,7	5,5	13,7	14,3	31-1402-42
31-1401-48	48	22	25	M5	M4	15	3	0	12	20	26,5	5,5	16,4	17,2	31-1402-48
31-1401-55	55	28	30	M6	M5	15	3	0,5	18	22,5	31,6	7	18,7	19,3	31-1402-55
31-1401-60	60	32	35	M6	M5	15	4	0,4	18	25	33,2	7	21,2	22	31-1402-60
31-1401-65	65	40		M6	M5	15	4	0,5	18	27,5	34,6	7	24,7		31-1402-65

Exemple de commande

Référence - d_2

31-1401-30-12

Bague d'arrêt fendue simple, inox, avec trous de fixation

31-141

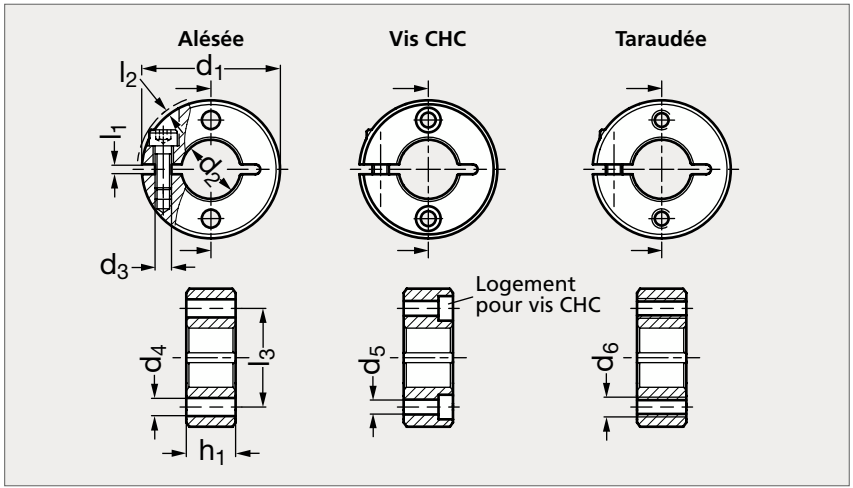



Alésée | Vis CHC | Taraudée

MATIÈRE

- Inox (AFNOR Z 2 CND 17-12, Werk 1.4404, AISI 316L) fritté.
- Vis CHC DIN 912 en inox (Z6 CN 18-09, Werk 1.4301, AISI 304).

PRODUITS ASSOCIÉS



Bague d'arrêt 31-144
Page 1510



Vis CHC inox 31-54
Page 1328



Manette indexable 31-146
Page 1512

Alésée	Vis CHC	Taraudée	d_1	d_2 H10		d_3	d_4	d_5	d_6	h_1 ±2	l_1	l_2	l_3	
31-1411-30	31-1412-30	31-1413-30	30	12		M4	4,5	3,5	M4	11	2,1	0,7	21	
31-1411-32	31-1412-32	31-1413-32	32	14		M4	4,5	3,5	M4	11	2,1	0,7	23	
31-1411-36	31-1412-36	31-1413-36	36	15	16	M5	5,5	4,5	M5	13	2,1	1,4	25,5	26
31-1411-42	31-1412-42	31-1413-42	42	18	20	M5	5,5	4,5	M5	15	3	0,6	30	31
31-1411-48	31-1412-48	31-1413-48	48	22	25	M5	6,5	5,5	M6	15	3	0	35	36,5
31-1411-55	31-1412-55	31-1413-55	55	28	30	M6	6,5	5,5	M6	15	3	0,5	41,5	42,5
31-1411-60	31-1412-60	31-1413-60	60	32	35	M6	6,5	5,5	M6	15	4	0,4	46	47,5
31-1411-65	31-1412-65	31-1413-65	65	40		M6	6,5	5,5	M6	15	4	0,5	52,5	

Exemple de commande — Référence - d_2: **31-1411-30-12**

SÉRIE 31

Bague d'arrêt fendue simple, inox, avec rondelle d'amortissement

31-142

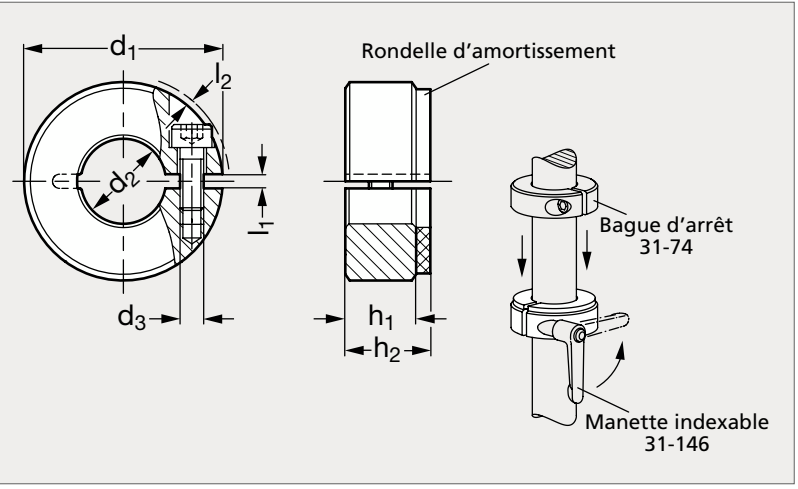



MATIÈRE

- Inox (AFNOR Z 2 CND 17-12, Werk 1.4404, AISI 316L) fritté.
- Vis CHC DIN 912 en inox (Z6 CN 18-09, Werk 1.4301, AISI 304).

UTILISATION

- La rondelle d'amortissement permet d'absorber les petits chocs et de réduire le bruit lorsque la bague d'arrêt entre en contact avec d'autres pièces.

PRODUIT ASSOCIÉ



Bague d'arrêt 31-145
Page 1511



Manette indexable 31-146
Page 1512



Bague d'arrêt 31-74
Page 1508



Rondelle d'amortissement 31-148
Page 1514

	d_1	d_2 H10		d_3	h_1	h_2	l_1	l_2
31-1420-30	30	12		M4	11	13	2,1	0,7
31-1420-32	32	14		M4	11	13	2,1	0,7
31-1420-36	36	15	16	M5	13	15	2,1	1,4
31-1420-42	42	18	20	M5	15	18	3	0,6
31-1420-48	48	22	25	M5	15	18	3	0
31-1420-55	55	28	30	M6	15	18	3	0,5
31-1420-60	60	32	35	M6	15	18	4	0,4
31-1420-65	65	40		M6	15	18	4	0,5

Exemple de commande

Référence - d_2

31-1420-30-12

Bague d'arrêt fendue double, inox, avec trous taraudés pour accessoires

31-143

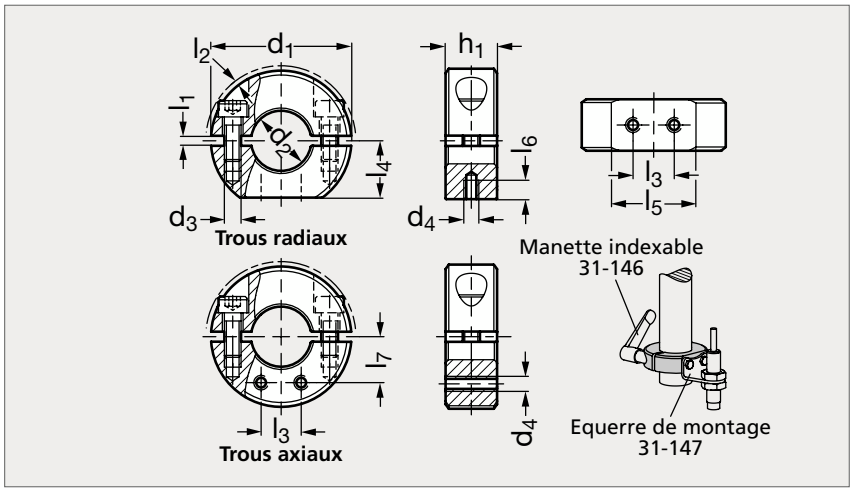



Trous radiaux



Trous axiaux

MATIÈRE

- Inox (AFNOR Z 2 CND 17-12, Werk 1.4404, AISI 316 L) fritté.
- Vis CHC DIN 912 en inox (Z6 CN 18-09, Werk 1.4301, AISI 304).

UTILISATION

- Permet de fixer des accessoires sur des arbres.

PRODUIT ASSOCIÉ



Bague d'arrêt 31-140
Page 1506



Équerre de montage
31-147
Page 1513



Manette indexable
31-146
Page 1512

Trous radiaux	d_1	d_2 H10		d_3	d_4	h_1 ±2	l_1	l_2	l_3	l_4	l_5	l_6	l_7		Trous axiaux
31-1431-30	30	12		M4	M3	11	2,1	0,7	8	13	15	4	9,7		31-1432-30
31-1431-32	32	14		M4	M3	11	2,1	0,7	8	14	15,5	4	10,8		31-1432-32
31-1431-36	36	15	16	M5	M4	13	2,1	1,4	10	15	19,9	5,5	11,7	12	31-1432-36
31-1431-42	42	18	20	M5	M4	15	3	0,6	12	17	24,7	5,5	13,7	14,3	31-1432-42
31-1431-48	48	22	25	M5	M4	15	3	0	12	20	26,5	5,5	16,4	17,2	31-1432-48
31-1431-55	55	28	30	M6	M5	15	3	0,5	18	22,5	31,6	7	18,7	19,3	31-1432-55
31-1431-60	60	32	35	M6	M5	15	4	0,4	18	25	33,2	7	21,2	22	31-1432-60
31-1431-65	65	40		M6	M5	15	4	0,5	18	27,5	34,6	7	24,7		31-1432-65

Exemple de commande

Référence - d_2

31-1431-30-12

SÉRIE 31

Bague d'arrêt fendue double, inox, avec trous de fixation

31-144

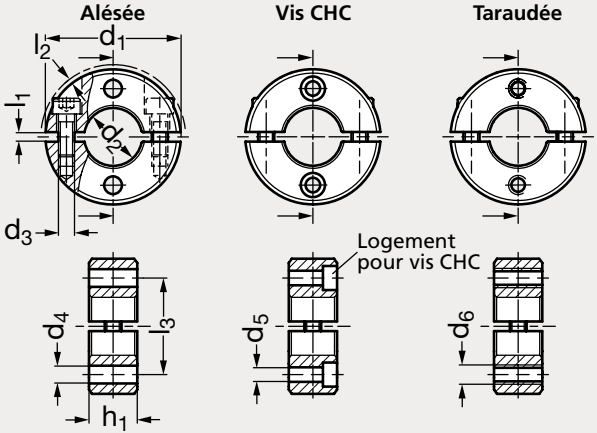



Alésée | Vis CHC | Taraudée

MATIÈRE

- Inox (AFNOR Z 2 CND 17-12, Werk 1.4404, AISI 316L) fritté.
- Vis CHC DIN 912 en inox (Z6 CN 18-09, Werk 1.4301, AISI 304).

PRODUITS ASSOCIÉS



Bague d'arrêt 31-141
Page 1507



Vis CHC inox 31-54
Page 1328



Manette indexable 31-146
Page 1512

Alésée	Vis CHC	Taraudée	d_1	d_2 H10		d_3	d_4	d_5	d_6	h_1 ±2	l_1	l_2	l_3	
31-1441-30	31-1442-30	31-1443-30	30	12		M4	4,5	3,5	M4	11	2,1	0,7	21	
31-1441-32	31-1442-32	31-1443-32	32	14		M4	4,5	3,5	M4	11	2,1	0,7	23	
31-1441-36	31-1442-36	31-1443-36	36	15	16	M5	5,5	4,5	M5	13	2,1	1,4	25,5	26
31-1441-42	31-1442-42	31-1443-42	42	18	20	M5	5,5	4,5	M5	15	3	0,6	30	31
31-1441-48	31-1442-48	31-1443-48	48	22	25	M5	6,5	5,5	M6	15	3	0	35	36,5
31-1441-55	31-1442-55	31-1443-55	55	28	30	M6	6,5	5,5	M6	15	3	0,5	41,5	42,5
31-1441-60	31-1442-60	31-1443-60	60	32	35	M6	6,5	5,5	M6	15	4	0,4	46	47,5
31-1441-65	31-1442-65	31-1443-65	65	40		M6	6,5	5,5	M6	15	4	0,5	52,5	

Exemple de commande — Référence - d_2 : **31-1441-30-12**

Bague d'arrêt fendue double, inox, avec rondelle d'amortissement

31-145

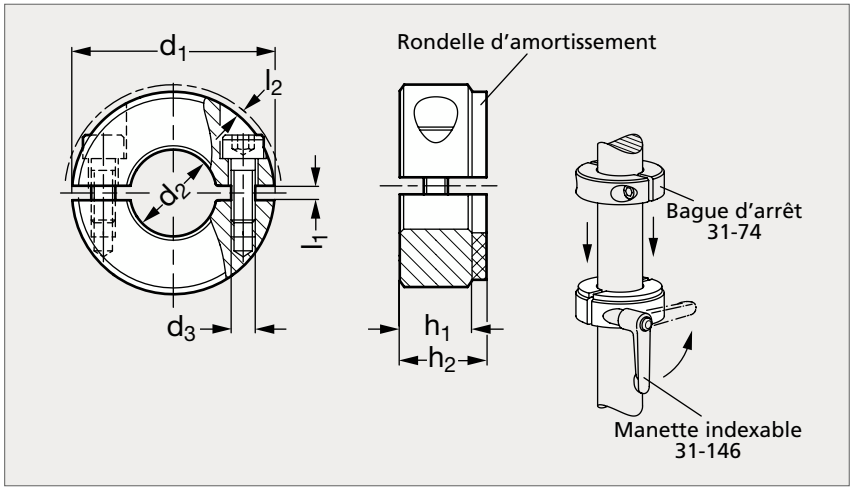



MATIÈRE

- Inox (AFNOR Z 2 CND 17-12, Werk 1.4404, AISI 316L) fritté.
- Vis CHC DIN 912 en inox (Z6 CN 18-09, Werk 1.4301, AISI 304).

UTILISATION

- La rondelle d'amortissement permet d'absorber les petits chocs et de réduire le bruit lorsque la bague d'arrêt entre en contact avec d'autres pièces.

PRODUIS ASSOCIÉ


Bague d'arrêt 31-142
Page 1508


Bague d'arrêt 31-74
Page 1508


Manette indexable
31-146
Page 1512


Rondelle d'amortissement
31-148
Page 1514

	d_1	$d_{2\ H10}$		d_3	h_1	h_2	l_1	l_2
31-1450-30	30	12		M4	11	13	2,1	0,7
31-1450-32	32	14		M4	11	13	2,1	0,7
31-1450-36	36	15	16	M5	13	15	2,1	1,4
31-1450-42	42	18	20	M5	15	18	3	0,6
31-1450-48	48	22	25	M5	15	18	3	0
31-1450-55	55	28	30	M6	15	18	3	0,5
31-1450-60	60	32	35	M6	15	18	4	0,4
31-1450-65	65	40		M6	15	18	4	0,5

Exemple de commande — Référence - d_2 : **31-1450-30-12**

Manette indexable pour bague d'arrêt fendue

31-146

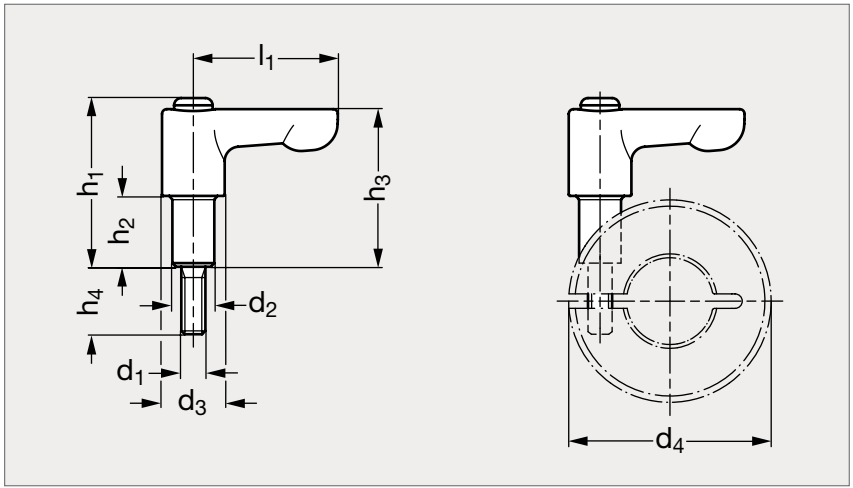



MATIÈRE

- Zamac pelliculé noir (RAL 9005).
- Tige filetée et entretoise en inox (AFNOR Z 8 CNF 18-09, Werk 1.4305, AISI 303).
- Vis en inox (AFNOR Z 6 CN 18-09, Werk 1.4301, AISI 304).

UTILISATION

- S'utilise en remplacement des vis sur les bagues d'arrêt fendues pour un serrage simple et rapide sans outils.

** d_4 = diamètre extérieur de la bague d'arrêt compatible.*

	d_1	d_2	d_3	d_4*	h_1	h_2	h_3	h_4	l_1
31-1460- 4	M4	7,2	13	30/32	32	12	30	12	30
31-1460- 5	M5	8,7	13	36	33,5	13	31	14	30
31-1460- 5	M5	8,7	13	42	35	15	33	14	30
31-1460- 5	M5	8,7	13	48	36,5	16	34	16	45
31-1460- 6	M6	10	13	55	38,5	18	36	16	45
31-1460- 6	M6	10	13	60	39,5	19	37	16	45
31-1460- 6	M6	10	13	65	40,5	20	38	18	45

Exemple de commande — Référence - h_2 : **31-1460-4-12**

Equerre de montage pour bague d'arrêt fendue

31-147

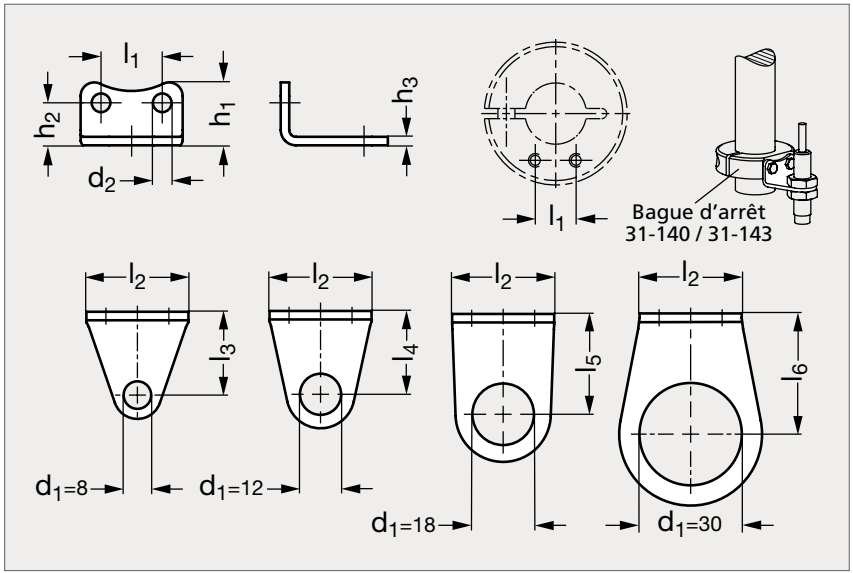

INOX



MATIÈRE

- Inox (AFNOR Z 6 CN 18-09, Werk 1.4301, AISI 304), mat.

PRODUITS ASSOCIÉS



Bague d'arrêt fendue simple 31-140
Page 1506



Bague d'arrêt fendue double 31-143
Page 1509

	l_1	l_2	l_3	l_4	l_5	l_6	d_1 $^{+0,1}$				d_2	h_1	h_2	h_3
31-1470- 8	8	14	15	19			8	12			3,5	13	9,5	2
31-1470-10	10	18	19	24,5	29,5		8	12	18		4,5	14,5	10,5	2
31-1470-12	12	23	19	24,5	29,5	35,5	8	12	18	30	4,5	17	12,5	2,5
31-1470-18	18	30	24,5	24,5	29,5	35,5	8	12	18	30	5,5	18,5	12,5	2,5

Exemple de commande

Référence - d_1

31-1470-8-8

SÉRIE 31

Rondelle d'amortissement pour bague d'arrêt fendue

31-148

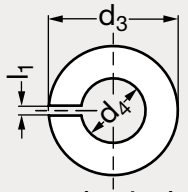

Fendue simple

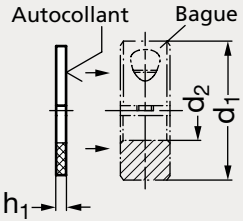

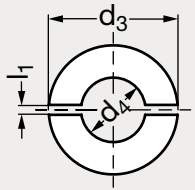

Fendue double

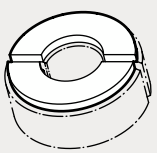



Fendue simple



Fendue double

MATIÈRE

- Polyuréthane (PUR), 70° Shore A, transparent.

UTILISATION

- La rondelle d'amortissement se fixe par son côté autocollant sur les bagues d'arrêt, de préférence sur leur côté non rainuré.
- Elle permet d'absorber les chocs et le bruit lorsque les bagues d'arrêt entrent en contact avec d'autres pièces.
- Température maximum d'emploi : 80 °C.

Fendue simple	d_1	d_2	d_3	d_4	h_1 $^{\pm 0,2}$	l_1	Fendue double
31-1481-30	30	12	28	13	2	2,1	31-1482-30
31-1481-32	32	14	30	15	2	2,1	31-1482-32
31-1481-36	36	15 16	34	16 17	2	2,1	31-1482-36
31-1481-42	42	18 20	39	19,5 21,5	3	3	31-1482-42
31-1481-48	48	22 25	45	23,5 26,5	3	3	31-1482-48
31-1481-55	55	28 30	52	29,5 31,5	3	3	31-1482-55
31-1481-60	60	32 35	57	33,5 36,5	3	4	31-1482-60
31-1481-65	65	40	62	41,5	3	4	31-1482-65

Exemple de commande — Référence - d_2 : **31-1481-30-12**

Restez connecté !

composants.emile-maurin.fr

- Accès au 250 000 modélisations 3D MAURIN
  Téléchargez en quelques secondes l'ensemble de nos modélisations 3D.
- Demande et téléchargement de l'ensemble de nos catalogues produits
- Fiches techniques
  Vous saurez tout sur nos produits dans les moindres détails : matières, utilisations, applications, sélections…
- Vidéos produits
  Retrouvez les tests et exemples d'applications de nos produits pour comprendre en détail leurs utilisations.
- Actualités
  Newsletters, nouveautés produits, prochains salons industriels, articles de presse.



Bille porteuse

31-85

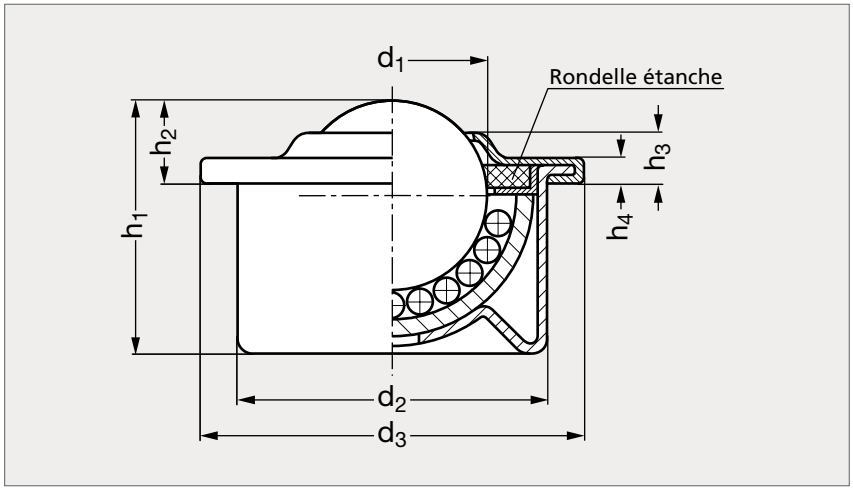



MATIÈRE

- Corps en tôle emboutie en acier zingué ou en inox(AFNOR Z 6 CN 18-09, Werk 1.4301, AISI 304).
- Bille en acier, en polyacétal (POM) ou en inox (AFNOR Z 100 CD 17, Werk 1.4125, AISI 440 C).
- Rondelle d'étanchéité en feutre (sauf pour d_1 = 15,8).

UTILISATION

- Température maximum d'emploi 100 °C avec une bille acier et 60 °C avec une bille polyacétal.
- Le modèle sans rondelle d'étanchéité peut être utilisé à des températures plus élevées mais la charge maxi tolérée sera plus faible :
  - + 125 °C : réduire la charge de 10 %,
  - + 150 °C : réduire la charge de 20 %,
  - + 170 °C : réduire la charge de 30 %,
  - + 200 °C : réduire la charge de 50 %.
- Voir les caractéristiques techniques des billes porteuses page 1519.

CORPS ACIER										Charge max. (N)			CORPS INOX
Bille acier	Bille polyacétal	Bille inox	d_1	d_2	d_3	h_1 $^{\pm 0,3}$	h_2 $^{\pm 0,3}$	h_3 $^{\pm 0,3}$	h_4	Bille acier	Bille polyacétal	Bille inox	Bille inox
31-851-15	31-853-15	31-855-15	15,8	24	31	21	9,5	5	2,9	500	70	300	31-857-15
31-851-22	31-853-22	31-855-22	22,2	36	45	29,5	9,8	6	2,9	1200	100	900	31-857-22
31-851-30	31-853-30	31-855-30	30,1	45	55	37,8	13,8	7	3,7	2000	150	1500	31-857-30

Exemple de commande — Référence **31-851-15**

Bille porteuse massive

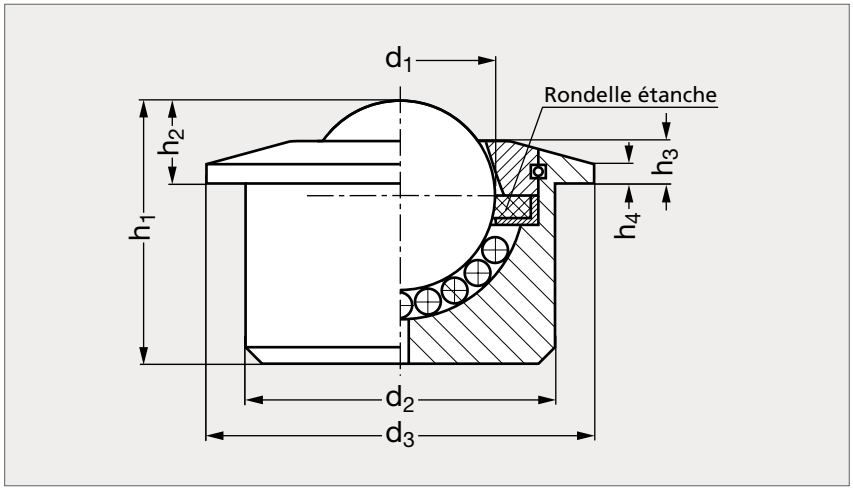



MATIÈRE

- Corps en acier tourné zingué ou en inox (AFNOR Z 12 CN 18-8, Werk 1.4310, AISI 301).
- Bille en acier ou en inox (AFNOR Z 100 CD 17, Werk 1.4125, AISI 440 C).
- Rondelle d'étanchéité en feutre (sauf pour d_1=15,8).

UTILISATION

- Température maximum d'emploi 100 °C avec une bille acier.
- Le modèle sans rondelle d'étanchéité peut être utilisé à des températures plus élevées mais la charge maxi tolérée sera plus faible :
  - + 125 °C : réduire la charge de 10 %,
  - + 150 °C : réduire la charge de 20 %,
  - + 170 °C : réduire la charge de 30 %,
  - + 200 °C : réduire la charge de 50 %.
- Se référer à notre site internet pour consulter l'ensemble des informations.
- Voir les caractéristiques techniques des billes porteuses page 1519.

CORPS ACIER											CORPS INOX
Bille acier	Bille inox	d_1	d_2 $^{\pm 0,08}$	d_3	h_1 $^{\pm 0,3}$	h_2 $^{\pm 0,3}$	h_3 $^{\pm 0,3}$	h_4	Charge max. (N) Bille acier	Charge max. (N) Bille inox	Bille inox
31-861-12	31-865-12	12,7	22	27	17	8	4	3,2	200	150	31-867-12
31-861-15	31-865-15	15,8	24	30	20	8,1	3,5	1	500	400	31-867-15
31-861-22	31-865-22	22,2	36	45	30,5	9,8	5	2,4	1300	1000	31-867-22
31-861-30	31-865-30	30,1	45	55	36,8	13,8	7	4,5	2500	2000	31-867-30
31-861-45	31-865-45	44,4	62	75	53,5	19	9,5	5,5	6000	4500	31-867-45
31-861-60	31-865-60	60	100	117	78	30	15	10	13000	10000	31-867-60

Exemple de commande — Référence **31-861-12**

Bille porteuse

31-87

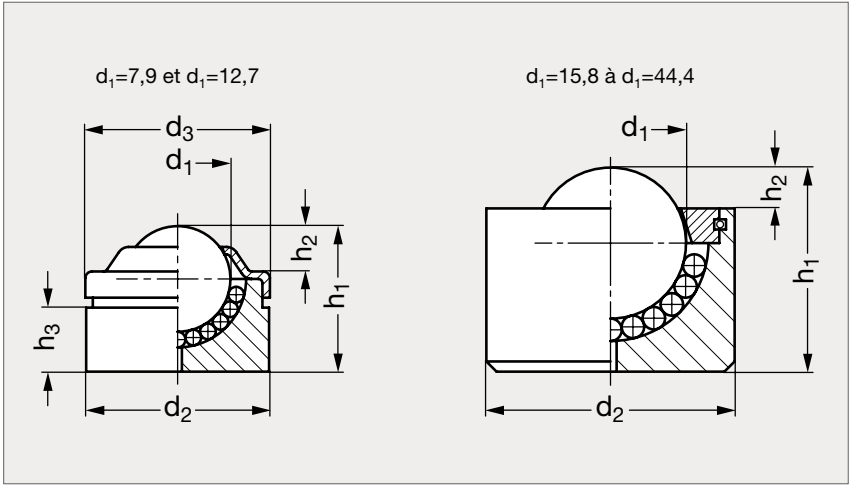



MATIÈRE

- Corps en acier tourné, zingué, passivé bleu.
- Bille en acier brut.
- Voir les caractéristiques techniques des billes porteuses page 1519.

SUR DEMANDE

- Bille en polyamide.
- Bille en inox.
- Corps en inox.

	d_1	d_2	d_3	h_1 $^{\pm 0,3}$	h_2 $^{\pm 0,3}$	h_3	Charge max. (N)
31-871- 7	7,9	18	18	12	2	5,1	120
31-871-12	12,7	22	22,2	17,5	5,5	7,7	200
31-871-15	15,8	24		20	5		500
31-871-22	22,2	36,5		30	6		1300
31-871-30	30,1	44,4		36,8	7,5		2500
31-871-44	44,4	62,6		53,5	13		6000

Exemple de commande — Référence **31-871-7**

Bille porteuse (caractéristiques techniques)

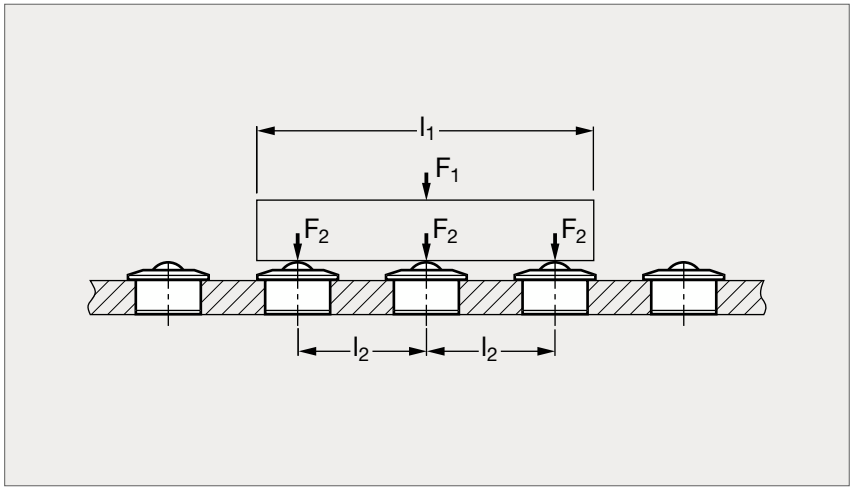

Les billes porteuses se constituent d'un corps métallique dans lequel une bille principale, supportée par d'autres billes plus petites, facilite le déplacement d'une charge dans toutes les directions, appliquées sur des plans.

SÉLECTION

Pour choisir votre bille porteuse, il faut considérer le poids et les dimensions de la charge à transporter.
Pour obtenir la distance max l_2 entre les billes (sur un plan), il faut diviser par 2,5 la dimension la plus petite (l_1) de la charge à transporter.
Un simple principe géométrique garantit que la charge à transporter sera toujours supportée par au moins trois billes, éliminant le risque de renversement dû à des espaces vides.
Concernant le poids, puisque l'appui de la charge sera distribué sur au moins trois points, chaque bille devra donc supporter un chargement correspondant au poids divisé par trois.
Il devra donc être égal ou inférieur à la capacité de charge maxi indiquée pour chaque bille.

VITESSE ET FRICTION

La vitesse de transport admissible est 2 m/s. Pour les vitesses supérieures à 1 m/s, une hausse de la température (proportionnelle aux diamètres des billes porteuses) pourrait se produire, ceci à cause de l'augmentation de la vitesse de rotation des billes de supports.
La valeur de friction des billes porteuses, à la vitesse de 1 m/s, sera de 0,005 µ.
Toutefois, cette valeur dépend du type d'application et plusieurs variables peuvent l'influencer.
Il est conseillé de lubrifier les billes porteuses pour prévenir la corrosion même si, dans de nombreuses applications, cela pourrait ne pas être nécessaire.

Bague de fixation pour billes porteuses

31-90

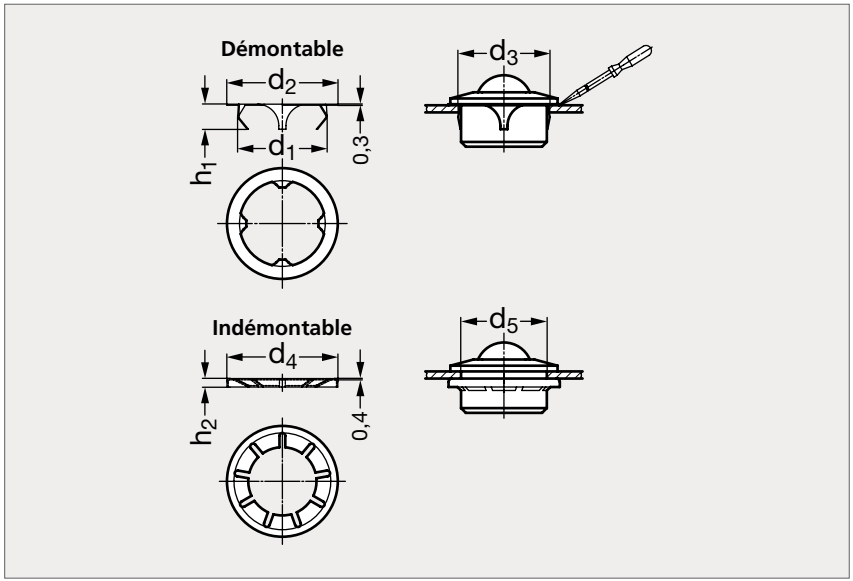



Démontable

Indémontable

MATIÈRE

• Inox.

UTILISATION

• Permet l'assemblage et le démontage rapide et simple des billes porteuses.

PRODUITS ASSOCIÉS



Bille porteuse 31-85
Page 1516



Bille porteuse massive 31-86
Page 1517

Démontable	ø bille	d_1	d_2	d_3	d_4	d_5	h_1	h_2	Indémontable
	12				36	22,2		3	31-905-12
31-900-15	15	24	31	25	38	24,2	7	3	31-905-15
31-900-22	22	36	44	37,3			7		
31-900-30	30	45	55	46,7			7		

Exemple de commande — Référence **31-900-15**

Clavette parallèle 2 bouts ronds

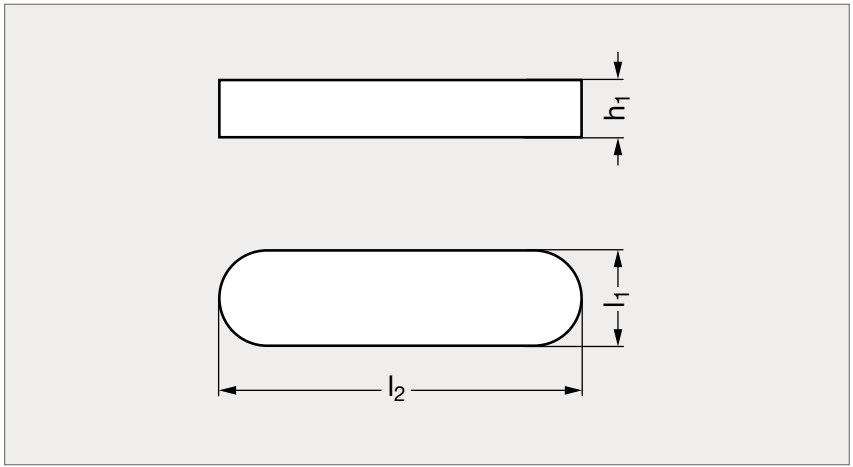



MATIÈRE

- Acier mi-dur.
- Arêtes abattues par tonnelage.

SUR DEMANDE

- Autres dimensions (l_1 ou l_2).

	l_1 h9	l_2																								h_1 h11
31-970- 2	2	8	10	12	15	16	20																			2
31-970- 3	3	8	10	12	14	15	16	18	20	22	25	30	36	40												3
31-970- 4	4	8	10	12	14	15	16	18	20	22	25	28	30	32	35	40										4
31-970- 5	5	8	10	12	14	15	16	18	20	22	25	28	30	32	35	40	45	50	55	60						5
31-970- 6	6	8	10	12	14	15	16	18	20	22	25	28	30	32	35	40	45	50	55	60	65	70	80	90	100	6
31-970- 8	8	12	14	15	16	18	20	22	25	28	30	32	35	40	45	50	55	60	65	70	80	90	100	110		7
31-970-10	10	20	22	25	28	30	32	35	40	45	50	55	60	65	70	75	80	90	100	110	120					8
31-970-12	12	20	22	25	28	30	32	35	40	45	50	55	60	65	70	75	80	90	100	110	120	130	140			8
31-970-14	14	25	28	30	32	35	40	45	50	55	60	65	70	80	90	100	110	120	130	140						9
31-970-16	16	30	32	35	40	45	50	55	60	65	70	80	90	100	110	120	130	140	150							10
31-970-18	18	45	50	55	60	65	70	80	90	100	110	120	130	140	180											11
31-970-20	20	50	60	70	80	90	100	110	120	130	140	150	160													12

Exemple de commande

Référence - l_2

31-970-2-8

Barreau à clavette

31-99

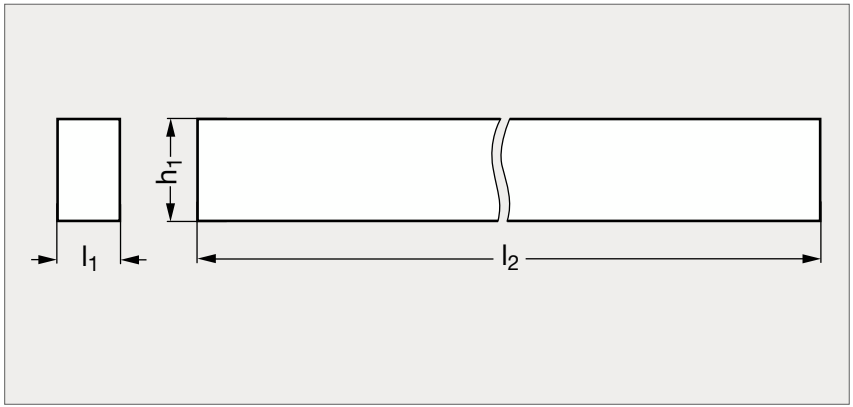



MATIÈRE

- Acier mi-dur XC 48 ou inox (AFNOR Z 8 CN 18-09, Werk 1.4301, AISI 304).
- Résistance à la rupture : 65 à 80 kg/mm² suivant section.
- Tolérance acier : k_9.
- Tolérance inox : h_9.

SUR DEMANDE

- Disponible avec h_1 = 25, 28, 32, 36 et 40.

Acier	h_1	l_1				l_2
31-990- 2	2	2				500
31-990- 3	3	3				500
31-990- 4	4	4				500
31-990- 5	5	5				500
31-990- 6	6	6				500
31-990- 8	8	6	7	8		500
31-990-10	10	8	10			500
31-990-12	12	8	10	12		500
31-990-14	14	8	9	12	14	500
31-990-16	16	10				500
31-990-18	18	10	11			500
31-990-20	20	12	20			500
31-990-22	22	14				500
31-990-24	24	14				500

Inox	h_1	l_1	l_2
31-995- 3	3	3	500
31-995- 4	4	4	500
31-995- 5	5	5	500
31-995- 6	6	6	500
31-995- 8	8	7	500
31-995-10	10	8	500
31-995-12	12	8	500
31-995-14	14	9	500
31-995-16	16	10	500

Exemple de commande — Référence - l_1 : **31-990-2-2**

Element de positionnement pour arbre à blocage par manette indexable ou vis de pression 31-101

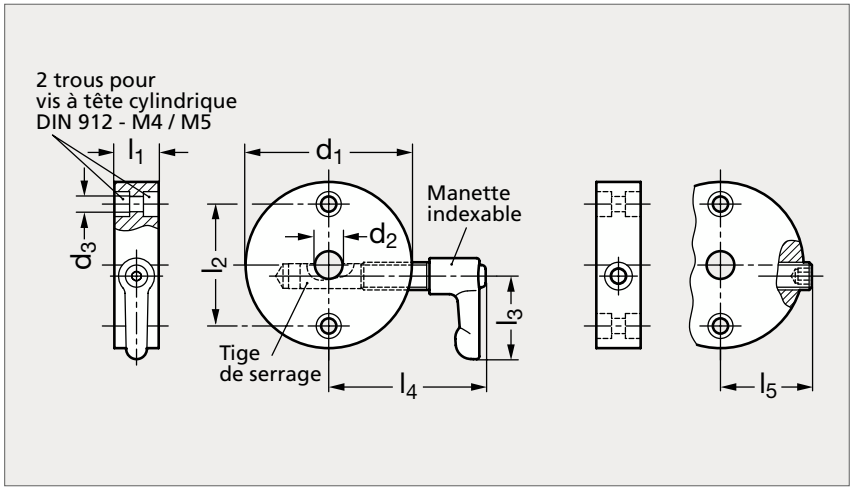



MATIÈRE

- Aluminium anodisé noir.
- Tige de serrage en laiton.
- Manette indexable 14-74 en zamac pelliculé noir (RAL 9005) avec tige filetée en inox (AFNOR Z 8 CNF 18-09, Werk 1.4305, AISI 303).
- Vis de pression en inox (AFNOR Z 8 CNF 18-09, Werk 1.4305, AISI 303).

UTILISATION

- Permet de positionner et de bloquer un arbre.

Manette	d_1	d_2 H7			d_3	l_1	l_2	l_3	l_4 max.	l_5 max.	Vis de pression
31-1011-40	40	8	10		4,3	16	28	30	50	27	31-1012-40
31-1011-50	50	8	10	12	5,3	16	36	30	56	32	31-1012-50
31-1011-60	60	10	12		5,3	16	44	30	61	36	31-1012-60

Exemple de commande — Référence - d_2 : **31-1011-40-8**

Joint de cardan acier ou inox

31-200

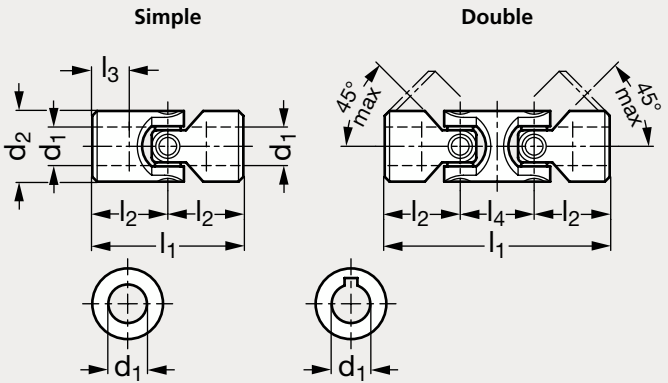



Acier, palier lisse

Acier, roulement à aiguilles

Inox, palier lisse

MATIÈRE

- Acier ou inox (AFNOR Z 6 CN 18-09, Werk 1.4301, AISI 304).

UTILISATION

- La vitesse de rotation maximum autorisée dépend en grande partie de l'application, la charge, la durée, l'angle et la lubrification.
- Les modèles à roulement à aiguilles possèdent une lubrification permanente et ne nécessitent pas d'entretien.
- Vitesse de rotation max :
  - modèles à palier lisse : 1000 tr/min,
  - modèles à roulement à aiguilles : 4000 tr/min.

PRODUITS ASSOCIÉS



Soufflet de protection pour joint de cardan 31-202
Page 1526



Joint de cardan à palier lisse 31-206
Page 1528

Joint de cardan acier ou inox

ACIER											INOX	
Palier lisse		Roulement aiguilles									Palier lisse	
Lisse	Rainuré	Lisse	Rainuré	d_1 H7	d_2	l_1 simple	l_1 double	l_2	l_3 $^{+1}_{0}$	l_4	Lisse	Rainuré
31-2001- 6	31-2002- 6			6	16	34	56	17	8	22	31-2007- 6	31-2008- 6
31-2001- 8	31-2002- 8			8	16	40	62	20	11	22	31-2007- 8	31-2008- 8
31-2001-10	31-2002-10			10	16	52	74	26	14	22		
31-2001-10	31-2002-10	31-2004-10	31-2005-10	10	22	48	74	24	12	26	31-2007-10	31-2008-10
31-2001-12	31-2002-12	31-2004-12	31-2005-12	12	22	62	88	31	18	26		
31-2001-12	31-2002-12	31-2004-12	31-2005-12	12	25	56	86	28	13	30	31-2007-12	31-2008-12
31-2001-14	31-2002-14	31-2004-14	31-2005-14	14	28	60	96	30	13	36		
31-2001-16	31-2002-16	31-2004-16	31-2005-16	16	25	74	104	37	21	30		
31-2001-16	31-2002-16	31-2004-16	31-2005-16	16	32	68	105	34	16	36	31-2007-16	31-2008-16
31-2001-18	31-2002-18	31-2004-18	31-2005-18	18	36	74	114	37	17	40		
31-2001-20	31-2002-20	31-2004-20	31-2005-20	20	32	86	124	43	24	38		
31-2001-20	31-2002-20	31-2004-20	31-2005-20	20	42	82	128	41	18	46	31-2007-20	31-2008-20
31-2001-22	31-2002-22	31-2004-22	31-2005-22	22	45	95	145	47,5	22	50		
31-2001-25	31-2002-25	31-2004-25	31-2005-25	25	42	108	156	54	31	48		
31-2001-25	31-2002-25	31-2004-25	31-2005-25	25	50	108	163	54	26	55	31-2007-25	31-2008-25
31-2001-30	31-2002-30	31-2004-30	31-2005-30	30	50	132	188	66	38	56		
31-2001-30	31-2002-30	31-2004-30	31-2005-30	30	58	122	190	61	29	68		
31-2001-32	31-2002-32	31-2004-32	31-2005-32	32	58	130	198	65	33	68		

Exemple de commande

Référence - d_2 - l_1

31 - 2001 - 6 - 16 - 34

SÉRIE 31

Soufflet de protection pour joint de cardan

31-202

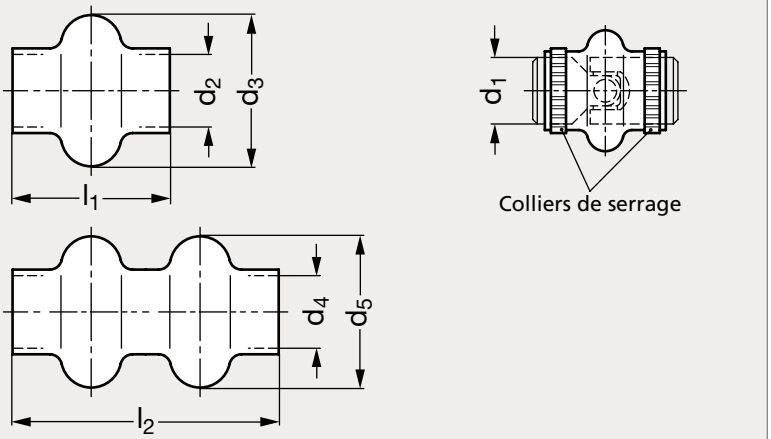



MATIÈRE

- Caoutchouc noir pour le modèle simple et PVC noir lisse pour le modèle double.

UTILISATION

- Permet de protéger le joint de cardan de la poussière.
- Peut être rempli de graisse pour offrir une lubrification de longue durée.
- Le soufflet se fixe au joint de cardan à l'aide de colliers de serrage fournis.

Simple	d_1	d_2	d_3	d_4	d_5	l_1	l_2	Double
31-2021-16	16	15	28	16	35	34	55	31-2022-16
31-2021-22	22	20,5	40	20	36	45	65	31-2022-22
31-2021-25	25	24,5	48	24	44	50	70	31-2022-25
31-2021-28	28	27,5	52	28	51	56	80	31-2022-28
31-2021-32	32	30,5	56	32	62	65	90	31-2022-32
31-2021-36	36	35,5	66			72		
31-2021-42	42	40	75	40	73	82	120	31-2022-42
31-2021-45	45	45	84			95		
31-2021-50	50	50	92	50	90	108	155	31-2022-50
31-2021-58	58	56	100			122		

Exemple de commande — Référence **31-2021-16**

Joint de cardan à compensation longitudinale, à palier lisse ou à roulement à aiguilles, acier 31-204

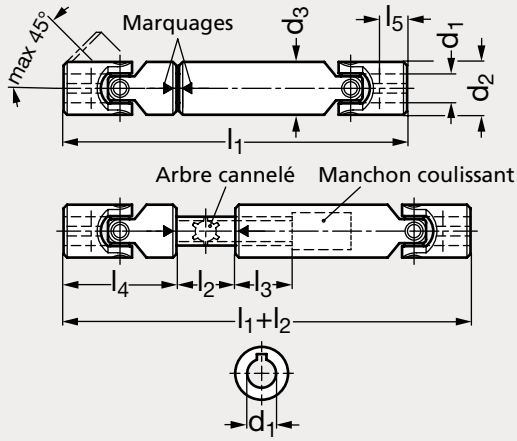



Palier lisse



Roulement à aiguilles

MATIÈRE

- Acier.

UTILISATION

- Il est important d'être précis lorsqu'on connecte l'arbre cannelé au manchon coulissant et d'avoir un bon alignement des marquages.
- La vitesse de rotation maximum autorisée dépend en grande partie de l'application, la charge, la durée, l'angle et la lubrification.
- Les modèles à roulement à aiguilles possèdent une lubrification permanente et ne nécessitent pas d'entretien.
- Vitesse de rotation max : Palier lisse : 1000 tr/min, Roulement à aiguilles : 4000 tr/min.

Palier lisse	d_1 H7	d_2	d_3	l_1 (l_2)				l_3	l_4	l_5 $^{+1}_{0}$	Roulement aiguilles
31-2042-10	10	22	22	140 (30)	160 (40)	180 (60)		30	48	12	31-2045-10
31-2042-12	12	25	26	160 (30)	180 (45)	200 (70)	250 (105)	40	56	13	31-2045-12
31-2042-14	14	28	29	170 (30)	200 (60)	220 (80)	280 (140)	40	60	13	31-2045-14
31-2042-16	16	32	32	190 (30)	240 (80)	275 (115)	380 (210)	40	68	16	31-2045-16
31-2042-18	18	36	37	230 (50)	270 (100)	290 (110)	400 (220)	40	74	17	31-2045-18
31-2042-20	20	42	42	250 (50)	320 (120)	420 (220)		45	82	18	31-2045-20
31-2042-22	22	45	47	270 (50)	330 (100)	470 (240)		50	95	22	31-2045-22
31-2042-25	25	50	52	295 (50)	350 (100)	420 (170)		50	108	26	31-2045-25
31-2042-30	30	58	58	330 (50)	400 (110)			60	122	29	31-2045-30

Exemple de commande — Référence - l_1 : **31-2042-10-140**

SÉRIE 31

Joint de cardan pour rotation lente, à palier lisse, simple ou double, acier

31-206

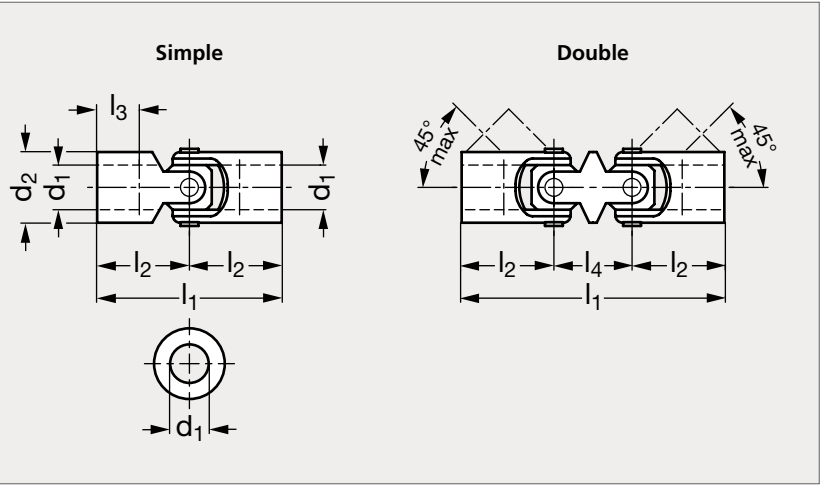



MATIÈRE

- Acier.

UTILISATION

- Convient aux applications à rotation lente de type rotation manuelle.

PRODUITS ASSOCIÉS



Soufflet de protection pour joint de cardan 31-202 Page 1526



Joint de cardan DIN 808 31-200 Page 1524-1525

	d_1 H8	d_2	l_1 simple	l_1 double	l_2	l_3 $^{+1}_{0}$	l_4
31-2060- 8	8	13	42	60	21	12	18
31-2060-10	10	16	52	74	26	15	22
31-2060-12	12	20	62	88	31	18	26
31-2060-16	16	25	74	104	37	22	30
31-2060-20	20	32	86	124	43	25	38

Exemple de commande — Référence - l_1 : **31-2060-8-42**

Vis à œil acier

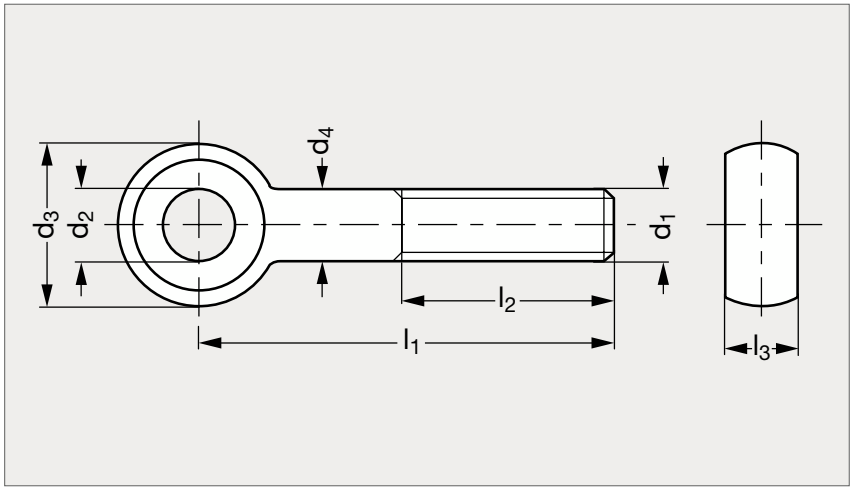



MATIÈRE

- Acier 5.8 tourné bruni.
- Filets roulés.

SUR DEMANDE

- Autres longueurs.

PRODUITS ASSOCIÉS



Vis à œil filetage long
31-21
Page 1530



Vis à œil inox 31-22
Page 1531



Chape de tringlerie acier
31-26
Page 1534



Chape de tringlerie inox
31-26
Page 1535

	d_1	d_2 H7	d_3 $^{0}_{-0,3}$	d_4	l_1			l_2	l_3 $^{0}_{-0,15}$
31-200- 5	M 5	5	12	5	50	75		32	6
31-200- 6	M 6	6	14	6	50	75		32	7
31-200- 8	M 8	8	18	8	50	75		32	9
31-200-10	M10	10	20	10	50	75	100	40	12
31-200-12	M12	12	25	12	75	100	130	40	14
31-200-16	M16	16	32	16	75	100	130	50	17
31-200-20	M20	18	40	20	100	130	160	63	22

Exemple de commande

Référence - l_1

31 - 200 - 5 - 50

SÉRIE 31

Vis à œil acier ou inox, filetage long

31-21

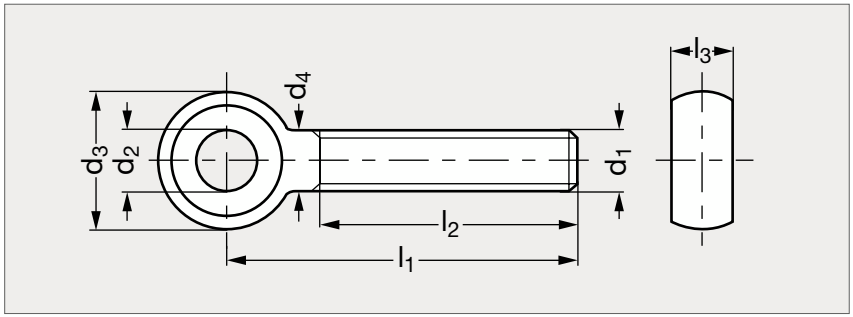



Acier



Inox

MATIÈRE

- Acier 5.8 tourné bruni ou inox (AFNOR Z 8 CNF 18-09, Werk 1.4305, AISI 303) tourné, sablé mat.
- Filets roulés.

Acier	d_1	d_2 e8	d_3 $^{0}_{-0,4}$	d_4	l_1				l_2	l_3 $^{0}_{-0,2}$	Inox
31-210- 6	M 6	6	12	6	50	60	70	80	40	8	31-215- 6
31-210- 8	M 8	8	16	8	50				40	10	31-215- 8
31-210- 8	M 8	8	16	8	60	70	80	100	45	10	31-215- 8
31-210-10	M10	10	20	10	50				38	12	31-215-10
31-210-10	M10	10	20	10	60				46	12	31-215-10
31-210-10	M10	10	20	10	70	80	100	120	50	12	31-215-10
31-210-12	M12	12	25	12	50				35	14	31-215-12
31-210-12	M12	12	25	12	60				42	14	31-215-12
31-210-12	M12	12	25	12	70				52	14	31-215-12
31-210-12	M12	12	25	12	80	100	120	130	60	14	31-215-12
31-210-16	M16	16	32	16	70				49	18	31-215-16
31-210-16	M16	16	32	16	80				59	18	31-215-16
31-210-16	M16	16	32	16	100				77	18	31-215-16
31-210-16	M16	16	32	16	120	140	160		80	18	31-215-16
31-210-20	M20	20	40	20	100				75	22	31-215-20
31-210-20	M20	20	40	20	120				95	22	31-215-20
31-210-20	M20	20	40	20	140	160			100	22	31-215-20
31-210-24	M24	25	50	24	160	240			120	28	

Exemple de commande

Référence - l_1

31-210-6-50

Vis à œil inox

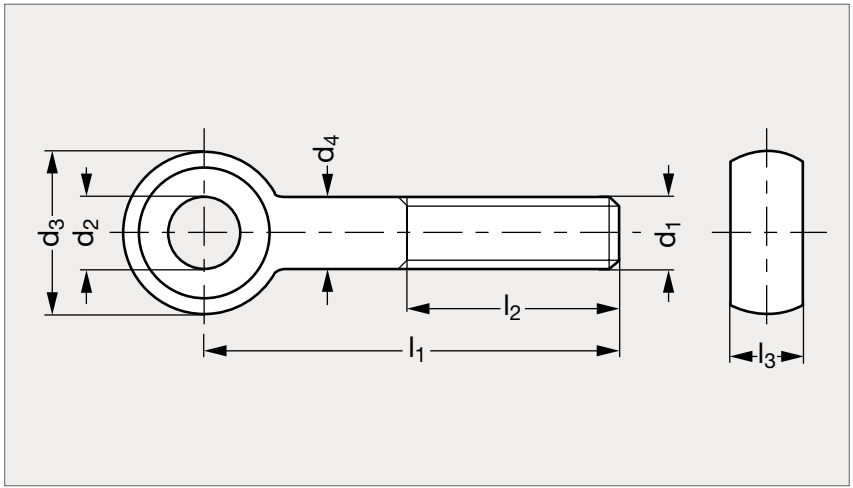



MATIÈRE

- Inox (AFNOR Z 8 CNF 18-09, Werk 1.4305, AISI 303).
- Filets roulés.

PRODUITS ASSOCIÉS



Vis à œil DIN 444 31-21
Page 1529



Vis à œil filetage long
31-21
Page 1530



Chape de tringlerie inox
31-26
Page 1535



Chape de tringlerie acier
31-26
Page 1534

	d_1	d_2 H7	d_3 $^{0}_{-0,3}$	d_4	l_1			l_2	l_3 $^{0}_{-0,15}$
31-220- 5	M 5	5	12	5	50	75		32	6
31-220- 6	M 6	6	14	6	50	75		32	7
31-220- 8	M 8	8	18	8	50	75		32	9
31-220-10	M10	10	20	10	50	75	100	40	12
31-220-12	M12	12	25	12	75	100	130	40	14
31-220-16	M16	16	32	16	75	100	130	50	17
31-220-20	M20	18	40	20	100	130	160	63	22

Exemple de commande

Référence - l_1

31 - 220 - 5 - 50

Ecrou à œil acier bruni

31-24

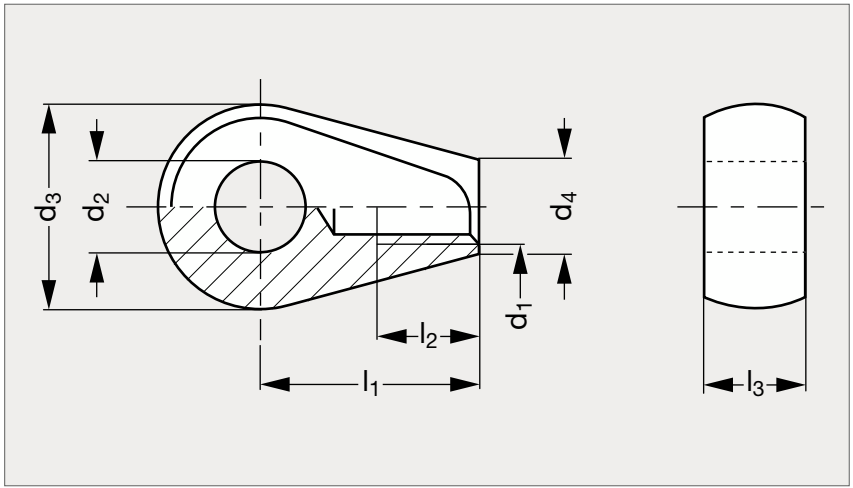



MATIÈRE

- Acier classe 5 bruni.

PRODUITS ASSOCIÉS



Écrou à œil 31-25
Page 1533



Chape de tringlerie 31-26
Page 1534



Chape de tringlerie inox 31-26
Page 1535



Chape de tringlerie aluminium 31-26
Page 1536

	d_1	d_2 H7	d_3 $^{0}_{-0,3}$	d_4	l_1	l_2 min.	l_3 $^{0}_{-0,2}$
31-240- 6	M 6	8	18	8,5	19	9	9
31-240- 8	M 8	10	20	11	24	11	12
31-240-10	M10	12	25	13,5	28	14	14
31-240-12	M12	16	32	16	34	16	17

Exemple de commande

Référence
31-240-6

Ecrou à œil acier zingué ou inox

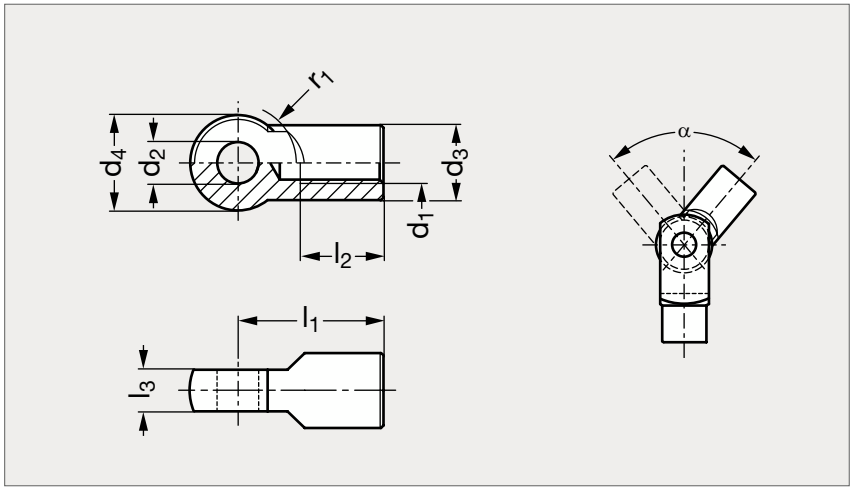



Acier



Inox

MATIÈRE

• Acier classe 5 zingué ou inox mat (AFNOR Z 8 CNF 18-09, Werk 1.4305, AISI 303).

PRODUITS ASSOCIÉS



Écrou à œil 31-24
Page 1532



Chape de tringlerie 31-26
Page 1534



Chape de tringlerie inox 31-26
Page 1535



Chape de tringlerie aluminium 31-26
Page 1536

Acier	d_1	d_2 H9	d_3	d_4	l_1	l_2 min.	l_3 $^{0}_{-0,2}$	r_1	min.	Inox
31-250- 6	M 6	6	10	14	22	12	6	8,5	218°	31-255- 6
31-250- 8	M 8	8	14	18	29	16	8	12	218°	31-255- 8
31-250-10	M10	10	18	23	35	20	10	14	212°	31-255-10
31-250-12	M12	12	20	27	43	24	12	17	216°	31-255-12
31-250-14	M14	14	24	30	50	28	14	19	214°	31-255-14
31-250-16	M16	16	26	36	56	32	16	22	216°	31-255-16

Exemple de commande — Référence **31-250-6**

SÉRIE 31

Chape de tringlerie acier

31-26

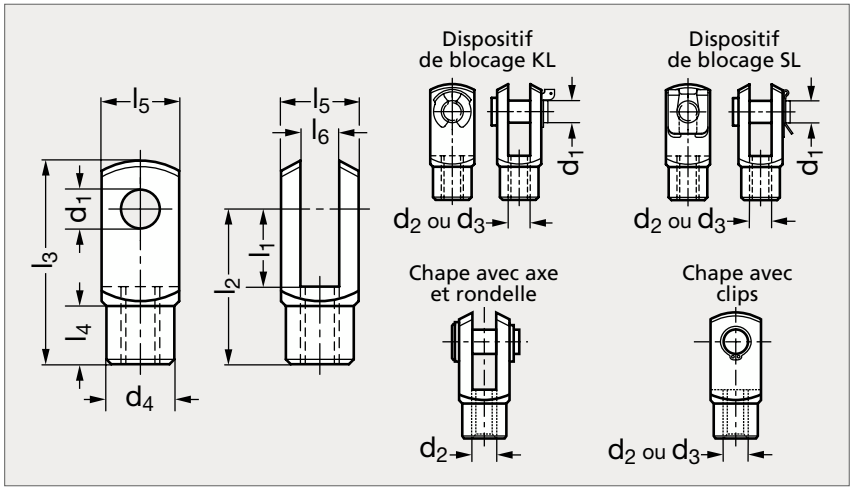



Blocage KL



Avec clips



Nue

MATIÈRE

• Acier zingué, passivé bleu.

PRODUITS ASSOCIÉS



Chape de tringlerie inox 31-26
Page 1535



Chape de tringlerie aluminium 31-26
Page 1536



Vis à œil acier 31-20
Page 1529



Vis à œil acier 31-21
Page 1530

Chape nue	Chape avec axe et rondelle	Chape avec clips	Blocage KL	Blocage SL	d_1	d_2	d_2 à gauche	d_3 pas fin	d_4	l_1		l_2		l_3		l_4	l_5	l_6
31-260- 4	31-261- 4	31-262- 4	31-263- 4	31-264- 4	4	M 4	M 4G		8	8	16*	16	24	21	29	6	8	4
31-260- 5	31-261- 5	31-262- 5	31-263- 5	31-264- 5	5	M 5	M 5G		9	10	20	20	30	26	36	7,5	10	5
31-260- 6	31-261- 6	31-262- 6	31-263- 6	31-264- 6	6	M 6	M 6G		10	12	24	24	36	31	43	9	12	6
31-260- 8	31-261- 8	31-262- 8	31-263- 8	31-264- 8	8	M 8	M 8G	M 8x1	14	16	32	32	48	42	58	12	16	8
31-260-10	31-261-10	31-262-10	31-263-10	31-264-10	10	M10	M10G	M10x1,25	18	20	40	40	60	52	72	15	20	10
31-260-12	31-261-12	31-262-12	31-263-12	31-264-12	12	M12	M12G	M12x1,25	20	24	48	48	72	62	86	18	24	12
31-260-14	31-261-14	31-262-14	31-263-14	31-264-14	14	M14	M14G	M14x1,5	24	28	56	56	85	72	101	22,5	28	14
31-260-16	31-261-16	31-262-16	31-263-16	31-264-16	16	M16	M16G	M16x1,5	26	32	64	64	96	83	115	24	32	16
31-260-20			31-263-20		20	M20*	M20G		34	40		80		105		30	40	20

Exemple de commande

Référence - d_2 - l_1

31 - 260 - 4 - 4 - 8

Chape de tringlerie inox

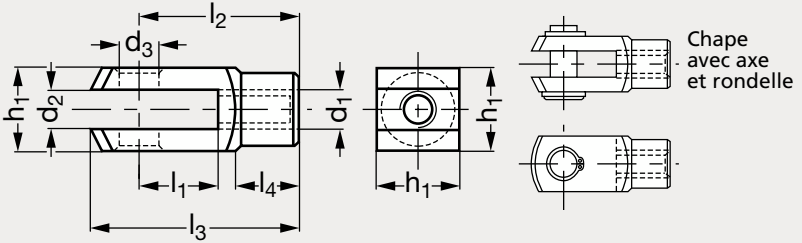

Chape nue



Nue



Avec axe et circlips

MATIÈRE

- Inox mat (AFNOR Z 8 CNF 18-09, Werk 1.4305, AISI 303).

PRODUITS ASSOCIÉS



Chape de tringlerie acier 31-26 Page 1534



Chape de tringlerie aluminium 31-26 Page 1536



Vis à œil inox 31-22 Page 1531



Vis à œil inox, filetage long 31-21 Page 1530

Chape nue	d_1	d_2	d_3	h_1	l_1		l_2		l_3		l_4	Chape avec axe et circlips
31-265- 4	M 4	4	4	8	21	29	16	24	8	16	6	31-266- 4
31-265- 5	M 5	5	5	10	26	36	20	30	10	20	7,5	31-266- 5
31-265- 6	M 6	6	6	12	31	43	24	36	12	24	9	31-266- 6
31-265- 8	M 8	8	8	16	42	58	32	48	16	32	12	31-266- 8
31-265-10	M10	10	10	20	52	72	40	60	20	40	15	31-266-10
31-265-12	M12	12	12	24	62	86	48	72	24	48	18	31-266-12
31-265-14	M14	14	14	28	72	101	56	85	28	56	22,5	31-266-14
31-265-16	M16	16	16	32	83	115	64	96	32	64	24	31-266-16
	M20	20	20	40	105		80		40		30	31-266-20

Exemple de commande — Référence - l_3 : **31-265-4-8**

Chape de tringlerie aluminium

31-26

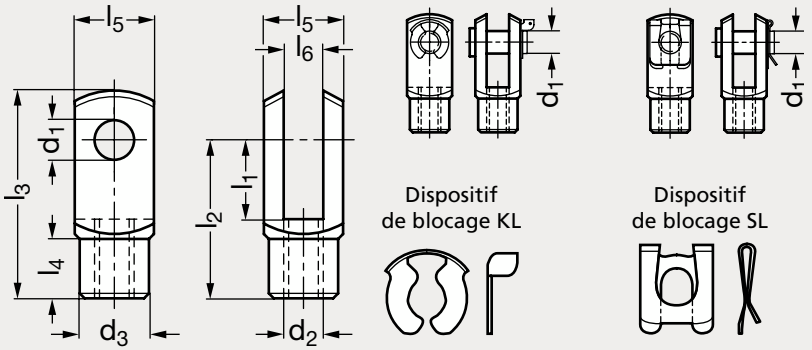



Blocage KL | Blocage SL | Nue

MATIÈRE

- Chape et axe en aluminium anodisé noir.
- Dispositif de blocage de l'axe de type KL ou SL en acier trempé, zingué, passivé bleu.

SUR DEMANDE

- Série longue avec une longueur l1 deux fois plus grande que sur le modèle standard.

PRODUITS ASSOCIÉS



Chape de tringlerie acier 31-26 Page 1534



Chape de tringlerie inox 31-26 Page 1536



Vis à œil acier 31-20 Page 1529



Vis à œil acier 31-21 Page 1530

Chape avec axe et blocage KL	Chape avec axe et blocage SL	Chape nue	d_1	d_2	d_3	l_1	l_2	l_3	l_4	l_5	l_6
31-267- 4	31-268- 4	31-269- 4	4	M 4	8	8	16	21	6	8	4
31-267- 5	31-268- 5	31-269- 5	5	M 5	9	10	20	26	7,5	10	5
31-267- 6	31-268- 6	31-269- 6	6	M 6	10	12	24	31	9	12	6
31-267- 8	31-268- 8	31-269- 8	8	M 8	14	16	32	42	12	16	8
31-267-10	31-268-10	31-269-10	10	M10	18	20	40	52	15	20	10
31-267-12	31-268-12	31-269-12	12	M12	20	24	48	62	18	24	12
31-267-14	31-268-14	31-269-14	14	M14	24	28	56	72	22,5	27	14
31-267-16	31-268-16	31-269-16	16	M16	26	32	64	83	24	32	16

Exemple de commande — **Référence** **31 - 267 - 4**

Chape de tringlerie rotative, acier

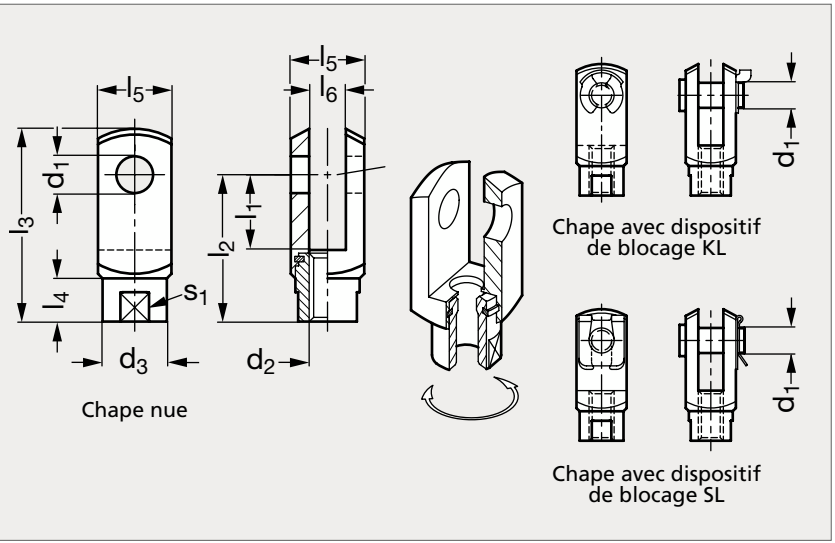


Nue


Blocage KL


Blocage SL

MATIÈRE

- Chape en acier zingué, passivé bleu.
- Dispositif de blocage de l'axe de type KL ou SL en acier trempé, zingué, passivé bleu.

PRODUITS ASSOCIÉS


Chape de tringlerie acier 31-26
Page 1534


Chape de tringlerie inox 31-26
Page 1535


Chape de tringlerie aluminium 31-26
Page 1536

Chape nue	Chape avec axe et blocage KL	Chape avec axe et blocage SL	d_1	d_2	d_3	l_1		l_2		l_3		l_4	l_5	l_6	s_1	Charge statique max (N)
31-270- 5	31-273- 5	31-274- 5	5	M 5	9	10	20	20	30	26	36	4	10	5	7	800
31-270- 6	31-273- 6	31-274- 6	6	M 6	10	12	24	24	36	31	43	5,5	12	6	9	2400
31-270- 8	31-273- 8	31-274- 8	8	M 8	14	16	32	32	48	42	58	8	16	8	12	3400
31-270-10	31-273-10	31-274-10	10	M10	18	20	40	40	60	52	72	11,5	20	10	16	6000
31-270-12	31-273-12	31-274-12	12	M12	20	24	48	48	72	62	86	14	24	12	18	14000

Exemple de commande

Référence - l_1

31-270-5-10

Embout à rotule orthogonal avec pivot fileté

31-28

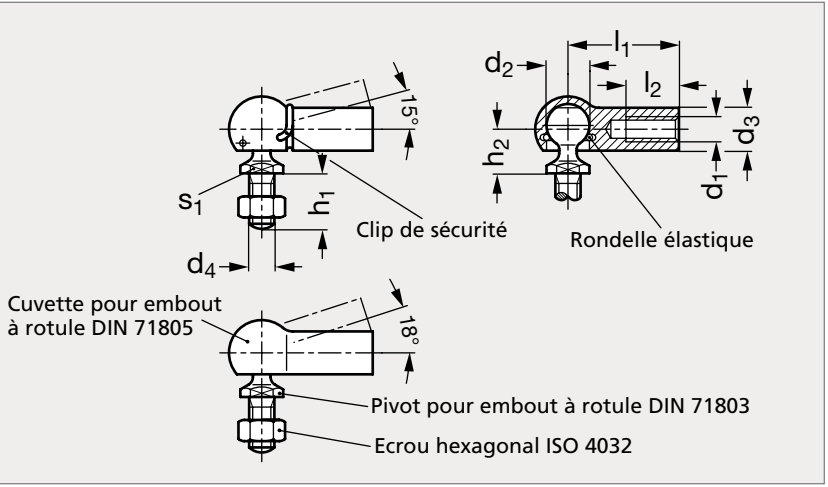



Acier

Inox

MATIÈRE

• Acier zingué ou inox (AFNOR Z 8 CNF 18-09, Werk 1.4305, AISI 303).

PRODUITS ASSOCIÉS



Embout à rotule, pivot à riveter 31-128
Voir notre site internet



Embout à rotule droit 31-29
Page 1539

ACIER														INOX			
Taraudage à droite		Taraudage à gauche												Taraudage à droite		Taraudage à gauche	
Avec clip	Sans clip	Avec clip	Sans clip	d_1	d_2	d_3	d_4	h_1	h_2	l_1	l_2	s_1	Force de décrochage min (N)	Avec clip	Sans clip	Avec clip	Sans clip
31-280- 5	31-281- 5	31-282- 5	31-283- 5	M 5	8	8	M 5	10	9	22	10,5	7	30	31-285- 5	31-286- 5	31-287- 5	31-288- 5
31-280- 6	31-281- 6	31-282- 6	31-283- 6	M 6	10	10	M 6	12,5	11	25	11,5	8	40	31-285- 6	31-286- 6	31-287- 6	31-288- 6
31-280- 8	31-281- 8	31-282- 8	31-283- 8	M 8	13	13	M 8	16,5	13	30	14	11	60	31-285- 8	31-286- 8	31-287- 8	31-288- 8
31-280- 10	31-281- 10	31-282- 10	31-283- 10	M10	16	16	M10	20	16	35	15,5	13	80	31-285- 10	31-286- 10	31-287- 10	31-288- 10
31-280- 12	31-281- 12	31-282- 12	31-283- 12	M12	16	16	M12	20	16	35	15,5	13	80	31-285- 12	31-286- 12	31-287- 12	31-288- 12
31-280- 14				M14	19	22	M14x1,5	28	20	45	21,5	16	100				
31-280-141	31-281-141	31-282-141	31-283-141	M14x1,5	19	22	M14x1,5	28	20	45	21,5	16	100	31-285-141	31-286-141	31-287-141	31-288-141

Exemple de commande

Référence **31-280-5**

Embout à rotule droit

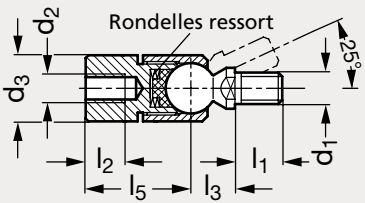

Taraudé - Rotule mâle

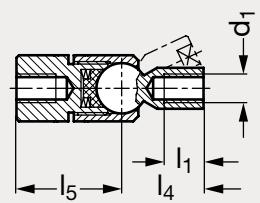

Taraudé - Rotule femelle

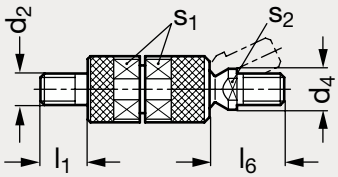

A tige filetée - Rotule mâle

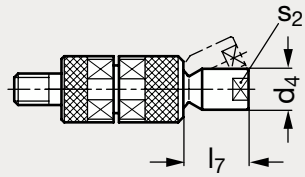

A tige filetée - Rotule femelle



Taraudé, rotule femelle



À tige filetée, rotule mâle

MATIÈRE

- Acier zingué, chromaté bleu.
- Rondelles ressort.

PRODUITS ASSOCIÉS



Embout à rotule, pivot fileté 31-128
Page 1538



Embout à rotule, pivot à riveter 31-128
Voir notre site internet

TARAUDÉ															À TIGE FILETÉE	
Rotule mâle	Rotule femelle	d_1	d_2	d_3	d_4	l_1	l_2	l_3	l_4	l_5 $^{+1,0}_{-0,3}$	l_6	l_7	s_1	s_2	Rotule mâle	Rotule femelle
31-291- 6	31-292- 6	M 6	M 6	17	8,5	10	8	11	20	25	16,8	16	15	7	31-293- 6	31-294- 6
31-291- 8	31-292- 8	M 8	M 8	19	11	12	10	12,5	23	29,5	19,5	18	17	9	31-293- 8	31-294- 8
31-291-10	31-292-10	M10	M10	21	13	15	12	14	26	33,5	23,5	20	19	11	31-293-10	31-294-10
31-291-12	31-292-12	M12	M12	28	16	14	15	20	34	44	27,7	28	21	14	31-293-12	31-294-12

Exemple de commande — Référence **31-291-6**

Rotule radiale

31-126

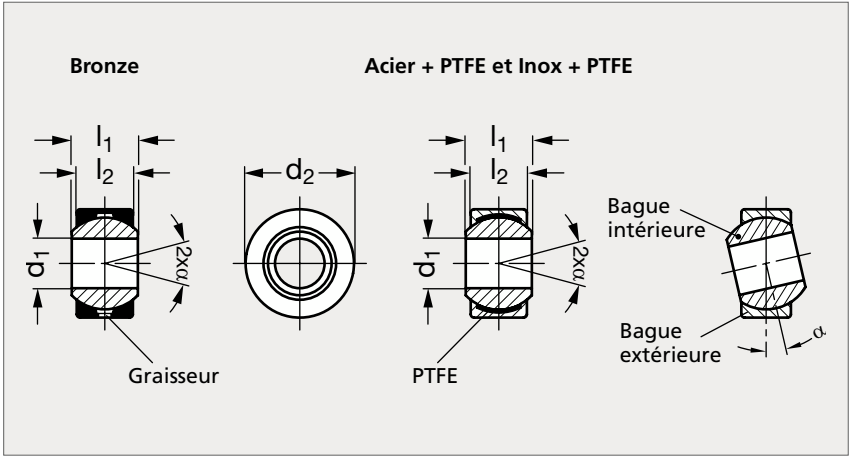



MATIÈRE

- Bague intérieure en acier trempé, rectifié, poli ou en inox (AFNOR Z 46 C 13, Werk 1.4034, AISI 420) trempé, rectifié, poli.
- Bague extérieure en bronze ou en acier zingué + PTFE ou en inox (AFNOR Z 6 CNDT 17-12, Werk 1.4571, AISI 316 Ti) + PTFE.
- Les modèles bronze ont un graisseur, sauf dimension d_1=5, les modèles avec PTFE sont autolubrifiants.

BAGUE INTÉRIEURE ACIER							BAGUE INTÉRIEURE INOX
Bague extérieure Bronze	Bague extérieure Acier + PTFE	d_1	$d_{2\ h6}$	l_1	l_2	α	Bague extérieure Inox + PTFE
31-1261- 5	31-1265- 5	5	13	8	6	13°	31-1267- 5
31-1261- 6	31-1265- 6	6	16	9	6,75	13°	31-1267- 6
31-1261- 8	31-1265- 8	8	19	12	9	14°	31-1267- 8
31-1261-10	31-1265-10	10	22	14	10,5	13°	31-1267-10
31-1261-12	31-1265-12	12	26	16	12	13°	31-1267-12
31-1261-14	31-1265-14	14	28	19	13,5	16°	31-1267-14
31-1261-16	31-1265-16	16	32	21	15	15°	31-1267-16
31-1261-18	31-1265-18	18	35	23	16,5	15°	31-1267-18
31-1261-20	31-1265-20	20	40	25	18	14°	31-1267-20
31-1261-22	31-1265-22	22	42	28	20	15°	31-1267-22
31-1261-25	31-1265-25	25	47	31	22	15°	31-1267-25
31-1261-30	31-1265-30	30	55	37	25	17°	31-1267-30

Exemple de commande — Référence **31-1261-5**

Embout à rotule taraudé acier

31-120

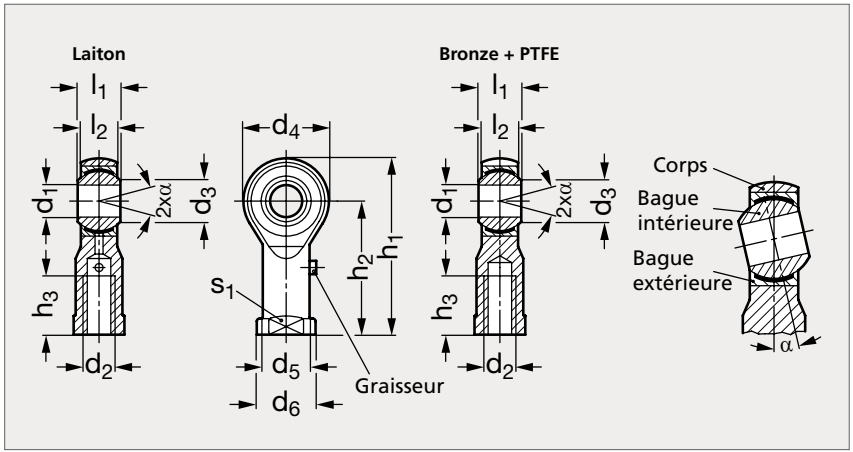



MATIÈRE

- Corps en acier zingué, passivé bleu.
- Bague intérieure en acier trempé, rectifié, poli.
- Bague extérieure en laiton ou en acier zingué + PTFE.
- Les modèles laiton ont un graisseur, les modèles acier + PTFE sont autolubrifiants.

SUR DEMANDE

- Taraudage à droite à pas fin pour connecteur CETOP : C.

BAGUE EXTÉRIEURE LAITON																BAGUE EXTÉRIEURE ACIER + PTFE	
Taraudage à droite	Taraudage à gauche	d_1 H7	d_2	d_3	d_4	d_5	d_6	l_1 $^{-0,12}$	l_2	h_1	h_2	h_3	s_1	α	d_2 CETOP	Taraudage à droite	Taraudage à gauche
31-1201- 5	31-1202- 5	5	M 5	7,7	18	9	11	8	6	36	27	10	9	13°	M4	31-1205- 5	31-1206- 5
31-1201- 6	31-1202- 6	6	M 6	8,9	20	10	13	9	6,75	40	30	12	11	13°		31-1205- 6	31-1206- 6
31-1201- 8	31-1202- 8	8	M 8	10,4	24	12,5	16	12	9	48	36	16	13	14°		31-1205- 8	31-1206- 8
31-1201-10	31-1202-10	10	M10	12,9	28	15	19	14	10,5	57	43	20	17	13°	M10x1,25	31-1205-10	31-1206-10
31-1201-12	31-1202-12	12	M12	15,4	32	17,5	22	16	12	66	50	22	19	13°	M12x1,25	31-1205-12	31-1206-12
31-1201-14	31-1202-14	14	M14	16,8	36	20	25	19	13,5	75	57	25	22	16°		31-1205-14	31-1206-14
31-1201-16	31-1202-16	16	M16	19,3	42	22	27	21	15	85	64	28	22	15°	M16x1,5	31-1205-16	31-1206-16
31-1201-18	31-1202-18	18	M18x1,5	21,8	46	25	31	23	16,5	94	71	32	27	15°		31-1205-18	31-1206-18
31-1201-20	31-1202-20	20	M20x1,5	24,3	50	27,5	34	25	18	102	77	33	32	14°		31-1205-20	31-1206-20
31-1201-22	31-1202-22	22	M22x1,5	25,8	54	30	37	28	20	111	84	37	32	15°		31-1205-22	31-1206-22
31-1201-25	31-1202-25	25	M24x2	29,6	60	33,5	42	31	22	124	94	42	36	15°		31-1205-25	31-1206-25
		30	M30x2	34,8	70	40	51	37	25	145	110	51	41	17°		31-1205-30	31-1206-30

Exemple de commande — Référence **31-1201-5**

Embout à rotule à tige filetée acier

31-121

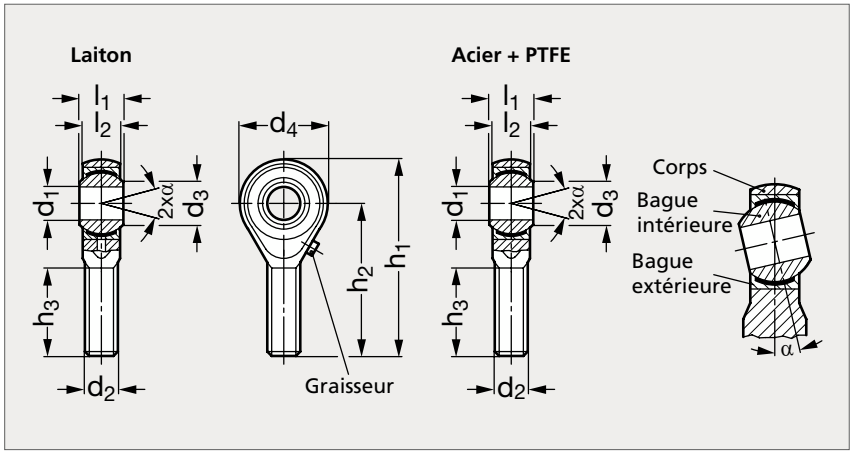



MATIÈRE

- Corps en acier zingué, passivé bleu.
- Bague intérieure en acier trempé, rectifié, poli.
- Bague extérieure en laiton ou en acier zingué + PTFE.
- Les modèles laiton ont un graisseur, sauf dimension d_1=5, les modèles acier + PTFE sont autolubrifiants.

BAGUE EXTÉRIEURE LAITON												BAGUE EXTÉRIEURE ACIER + PTFE	
Taraudage à droite	Taraudage à gauche	d_1 H7	d_2	d_3	d_4	l_1 $^{-0,12}$	l_2	h_1	h_2	h_3	α	Taraudage à droite	Taraudage à gauche
31-1211- 5	31-1212- 5	5	M 5	7,7	18	8	6	42	33	20	13°	31-1215- 5	31-1216- 5
31-1211- 6	31-1212- 6	6	M 6	8,9	20	9	6,75	46	36	22	13°	31-1215- 6	31-1216- 6
31-1211- 8	31-1212- 8	8	M 8	10,4	24	12	9	54	42	25	14°	31-1215- 8	31-1216- 8
31-1211-10	31-1212-10	10	M10	12,9	28	14	10,5	62	48	29	13°	31-1215-10	31-1216-10
31-1211-12	31-1212-12	12	M12	15,4	32	16	12	70	54	33	13°	31-1215-12	31-1216-12
31-1211-14	31-1212-14	14	M14	16,8	36	19	13,5	78	60	38	16°	31-1215-14	31-1216-14
31-1211-16	31-1212-16	16	M16	19,3	42	21	15	87	66	40	15°	31-1215-16	31-1216-16
31-1211-18	31-1212-18	18	M18x1,5	21,8	46	23	16,5	95	72	44	15°	31-1215-18	31-1216-18
31-1211-20	31-1212-20	20	M20x1,5	24,3	50	25	18	103	78	47	14°	31-1215-20	31-1216-20
31-1211-22	31-1212-22	22	M22x1,5	25,8	54	28	20	111	84	51	15°	31-1215-22	31-1216-22
31-1211-25	31-1212-25	25	M24x2	29,6	60	31	22	124	94	58	15°	31-1215-25	31-1216-25
		30	M30x2	34,8	70	37	25	145	110	71	17°	31-1215-30	31-1216-30

Exemple de commande — Référence **31-1211-5**

Embout à rotule taraudé inox

31-122

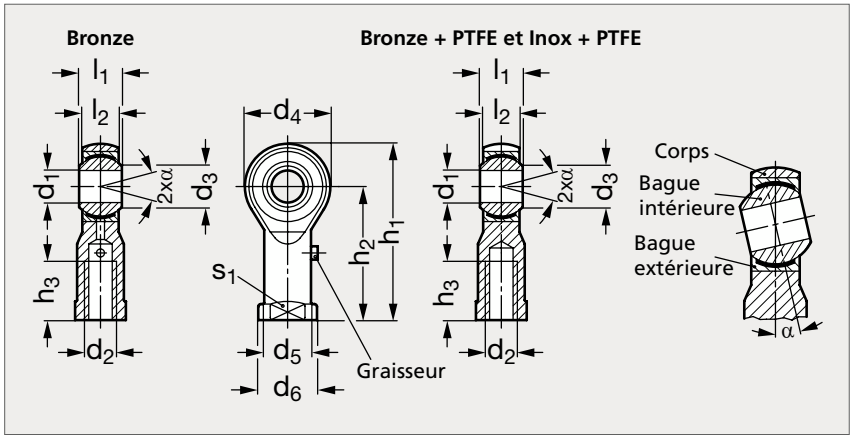



MATIÈRE

- Corps en inox (AFNOR Z 15 CN 16-02, Werk 1.4057, AISI 431) forgé, poli.
- Bague intérieure en acier trempé, rectifié, poli ou en inox (AFNOR Z 46 C 13, Werk 1.4034, AISI 420) trempé, rectifié, poli.
- Bague extérieure en bronze ou en bronze + PTFE, ou en inox (AFNOR Z 6 CNDT 17-12, Werk 1.4571, AISI 316 Ti) + PTFE.
- Les modèles bronze ont un graisseur, les modèles avec PTFE sont autolubrifiants.

BAGUE INTÉRIEURE ACIER																	BAGUE INTÉRIEURE INOX	
Bague extérieure Bronze		Bague extérieure Bronze + PTFE															Bague extérieure Inox + PTFE	
Taraudage à droite	Taraudage à gauche	Taraudage à droite	Taraudage à gauche	d_1 H7	d_2	d_3	d_4	d_5	d_6	l_1 -0,12	l_2	h_1	h_2	h_3	s_1	α	Taraudage à droite	Taraudage à gauche
31-1221- 5	31-1222- 5	31-1223- 5	31-1224- 5	5	M 5	7,7	18	9	11	8	6	36	27	10	9	13°	31-1227- 5	31-1228- 5
31-1221- 6	31-1222- 6	31-1223- 6	31-1224- 6	6	M 6	8,9	20	10	13	9	6,75	40	30	12	11	13°	31-1227- 6	31-1228- 6
31-1221- 8	31-1222- 8	31-1223- 8	31-1224- 8	8	M 8	10,4	24	12,5	16	12	9	48	36	16	13	14°	31-1227- 8	31-1228- 8
31-1221-10	31-1222-10	31-1223-10	31-1224-10	10	M10	12,9	28	15	19	14	10,5	57	43	20	17	13°	31-1227-10	31-1228-10
31-1221-12	31-1222-12	31-1223-12	31-1224-12	12	M12	15,4	32	17,5	22	16	12	66	50	22	19	13°	31-1227-12	31-1228-12
31-1221-14	31-1222-14	31-1223-14	31-1224-14	14	M14	16,8	36	20	25	19	13,5	75	57	25	22	16°	31-1227-14	31-1228-14
31-1221-16	31-1222-16	31-1223-16	31-1224-16	16	M16	19,3	42	22	27	21	15	85	64	28	22	15°	31-1227-16	31-1228-16
31-1221-18	31-1222-18	31-1223-18	31-1224-18	18	M18x1,5	21,8	46	25	31	23	16,5	94	71	32	27	15°	31-1227-18	31-1228-18
31-1221-20	31-1222-20	31-1223-20	31-1224-20	20	M20x1,5	24,3	50	27,5	34	25	18	102	77	33	32	14°	31-1227-20	31-1228-20
31-1221-22	31-1222-22	31-1223-22	31-1224-22	22	M22x1,5	25,8	54	30	37	28	20	111	84	37	32	15°	31-1227-22	31-1228-22
31-1221-25	31-1222-25	31-1223-25	31-1224-25	25	M24x2	29,6	60	33,5	42	31	22	124	94	42	36	15°	31-1227-25	31-1228-25
31-1221-30	31-1222-30	31-1223-30	31-1224-30	30	M30x2	34,8	70	40	51	37	25	145	110	51	41	17°	31-1227-30	31-1228-30

Exemple de commande — Référence **31-1221-5**

Embout à rotule à tige filetée inox

31-123

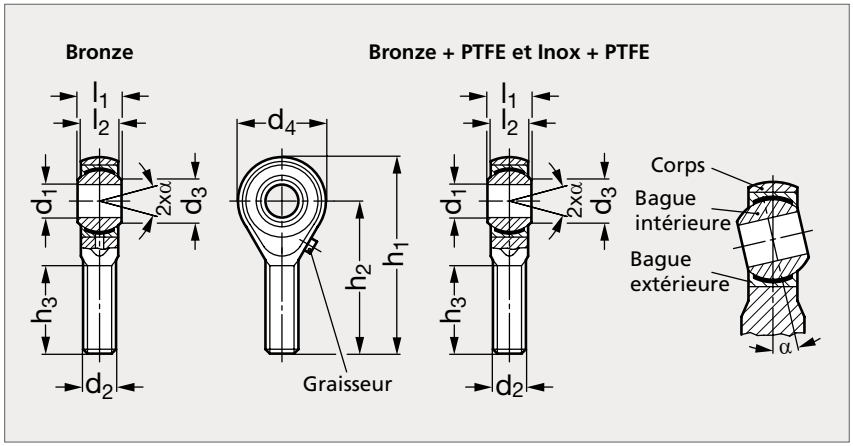



MATIÈRE

- Corps en inox (AFNOR Z 15 CN 16-02, Werk 1.4057, AISI 431) forgé, poli.
- Bague intérieure en acier trempé, rectifié, poli ou en inox (AFNOR Z 46 C 13, Werk 1.4034, AISI 420) trempé, rectifié, poli.
- Bague extérieure en bronze ou en bronze + PTFE ou en inox (AFNOR Z 6 CNDT 17-12, Werk 1.4571, AISI 316 Ti) + PTFE.
- Les modèles bronze ont un graisseur, sauf dimension d_1=5, les modèles avec PTFE sont autolubrifiants.

BAGUE INTÉRIEURE ACIER													BAGUE INTÉRIEURE INOX	
Bague extérieure Bronze		Bague extérieure Bronze + PTFE											Bague extérieure Inox + PTFE	
Filetage à droite	Filetage à gauche	Filetage à droite	Filetage à gauche	d_1 H7	d_2	d_3	d_4	l_1 $^{-0,12}$	l_2	h_1	h_2	h_3	α	Filetage à droite	Filetage à gauche
31-1231- 5	31-1232- 5	31-1233- 5	31-1234- 5	5	M 5	7,7	18	8	6	42	33	20	13°	31-1237- 5	31-1238- 5
31-1231- 6	31-1232- 6	31-1233- 6	31-1234- 6	6	M 6	8,9	20	9	6,75	46	36	22	13°	31-1237- 6	31-1238- 6
31-1231- 8	31-1232- 8	31-1233- 8	31-1234- 8	8	M 8	10,4	24	12	9	54	42	25	14°	31-1237- 8	31-1238- 8
31-1231-10	31-1232-10	31-1233-10	31-1234-10	10	M10	12,9	28	14	10,5	62	48	29	13°	31-1237-10	31-1238-10
31-1231-12	31-1232-12	31-1233-12	31-1234-12	12	M12	15,4	32	16	12	70	54	33	13°	31-1237-12	31-1238-12
31-1231-14	31-1232-14	31-1233-14	31-1234-14	14	M14	16,8	36	19	13,5	78	60	38	16°	31-1237-14	31-1238-14
31-1231-16	31-1232-16	31-1233-16	31-1234-16	16	M16	19,3	42	21	15	87	66	40	15°	31-1237-16	31-1238-16
31-1231-18	31-1232-18	31-1233-18	31-1234-18	18	M18x1,5	21,8	46	23	16,5	95	72	44	15°	31-1237-18	31-1238-18
31-1231-20	31-1232-20	31-1233-20	31-1234-20	20	M20x1,5	24,3	50	25	18	103	78	47	14°	31-1237-20	31-1238-20
31-1231-22	31-1232-22	31-1233-22	31-1234-22	22	M22x1,5	25,8	54	28	20	111	84	51	15°	31-1237-22	31-1238-22
31-1231-25	31-1232-25	31-1233-25	31-1234-25	25	M24x2	29,6	60	31	22	124	94	58	15°	31-1237-25	31-1238-25
31-1231-30	31-1232-30	31-1233-30	31-1234-30	30	M30x2	34,8	70	37	25	145	110	71	17°	31-1237-30	31-1238-30

Exemple de commande — Référence **31-1231-5**

Accouplement à compression radiale

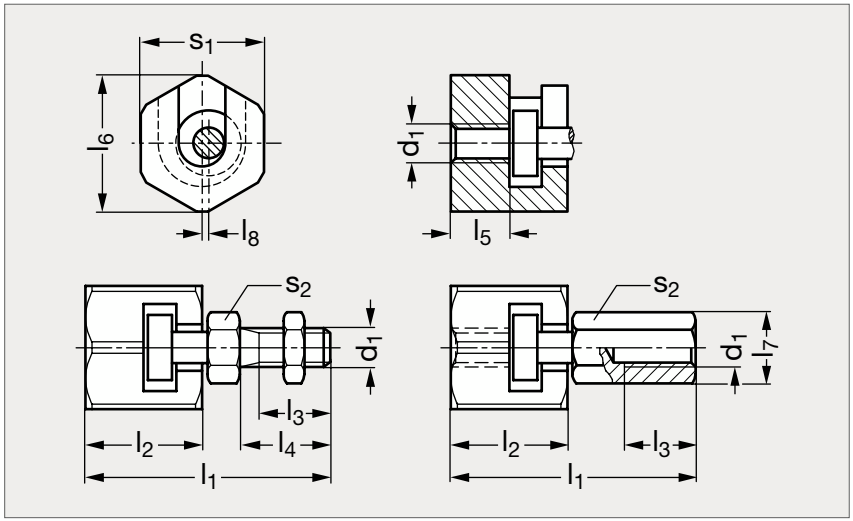



Tige filetée



Avec écrou

MATIÈRE

- Acier traité phosphaté.

F_1 (N) = force de traction et de pression admissible maximum.

PRODUITS ASSOCIÉS



Accouplement à embase 31-81
Page 1546



Accouplement à compensation 31-82
Page 1547

Tige filetée	l_1	l_2	l_3	l_4	l_5 $^{+1}_{0}$	l_6	l_7	l_8 max.	d_1		s_1	s_2	F_1 max. (N)	Écrou
31-801-37	37,5	18	11	14	9	21	11	0,6	M 6		19	10	2500	31-803-37
31-801-45	45	22,5	13,5	17	11,5	26	14,5	0,7	M 8		24	13	4500	31-803-45
31-801-56	56	29	16	20	16	30	19	0,7	M10	M10x1,25	27	17	6500	31-803-56
31-801-66	66,5	34	21	25	17	32,5	21	0,8	M12	M12x1,25	30	19	10000	31-803-66
31-801-83	83	42	25	30	23	39	27	1	M16	M16x1,5	36	24	18000	31-803-83
31-801-93	93,5	45,5	29	35	23,5	44	34	1	M20	M20x1,5	41	30	30000	31-803-93

Exemple de commande

Référence - d_1

31 - 801 - 37 - 6

Accouplement à embase de fixation

31-81

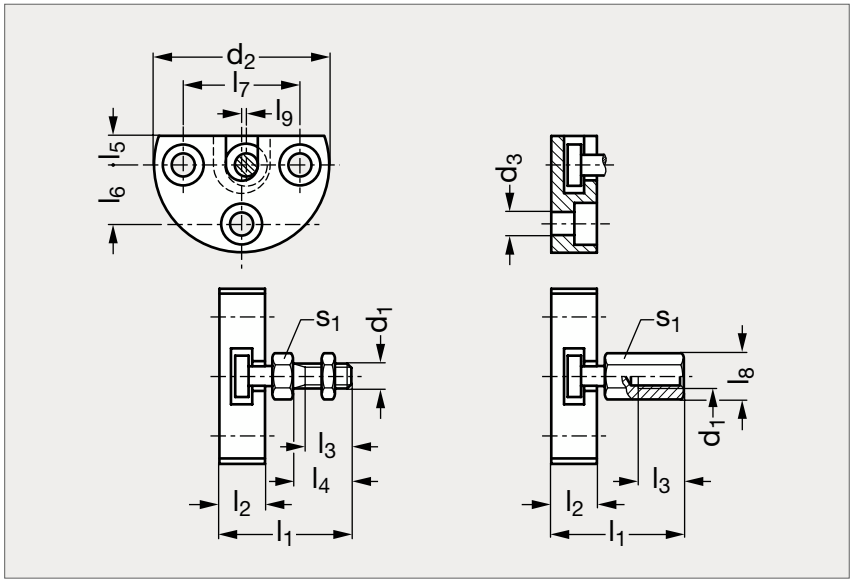



Tige filetée



Avec écrou

MATIÈRE

• Acier traité phosphaté.

F_1 (N) = force de traction et de pression admissible maximum.

PRODUITS ASSOCIÉS



Accouplement à compression radiale 31-80
Page 1545



Accouplement à compensation 31-82
Page 1547

Tige filetée	l_1	l_2	l_3 min.	l_4	l_5	l_6	l_7	l_8	l_9 max.	d_1		d_2	d_3	s_1	F_1 max. (N)	Écrou
31-811-30	30,5	11	11	14	7	14	28	11	0,6	M 6		42	5,5	10	2500	31-813-30
31-811-35	35,5	13	13,5	17	8	16	32	14,5	0,7	M 8		48	6,5	13	4500	31-813-35
31-811-43	43	16	16	20	9	17	34	19	0,7	M10	M10x1,25	50	6,5	17	6500	31-813-43
31-811-53	53	20,5	21	25	10	19	38	21	0,8	M12	M12x1,25	55	6,5	19	10000	31-813-53
31-811-64	64	23	25	30	13	22,5	45	27	1	M16	M16x1,5	65	9	24	18000	31-813-64
31-811-74	74	26	29	35	17	28	56	34	1	M20	M20x1,5	80	11	30	30000	31-813-74

Exemple de commande

Référence - d_1

31 - 811 - 30 - 6

Accouplement à compensation angulaire

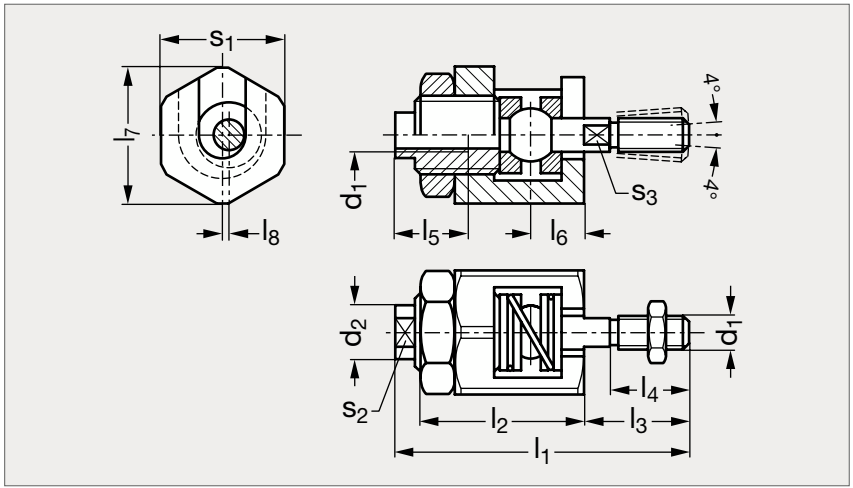



MATIÈRE

• Acier traité phosphaté.

F_1 (N) = force de traction et de pression admissible maximum.

PRODUITS ASSOCIÉS



Accouplement à compression radiale 31-80
Page 1545



Accouplement à embase 31-81
Page 1546

	l_1	l_2	l_3	l_4	l_5 min.	l_6	l_7	l_8 max.	d_1		d_2	s_1	s_2	s_3	F_1 max. (N)
31-821- 52	52	29	18,5	14	13	9,5	24,5	0,6	M 6		9,5	22	8	5	2500
31-821- 63	63	33	23,5	18	16	11,5	30	0,7	M 8		15	27	13	7	4500
31-821- 81	81	43	30,5	22	24	16	44	0,7	M10	M10x1,25	21	41	18	12	6500
31-821- 85	85	43	34,5	26	24	16	44	0,8	M12	M12x1,25	21	41	18	12	10000
31-821-121	121	62	45	34	34	26	60	1	M16	M16x1,5	32	55	27	18	18000
31-821-129	129	62	53	42	34	26	60	1	M20	M20x1,5	32	55	27	18	30000

Exemple de commande

Référence - d_1

31 - 821 - 52 - 6

Support à rotule filetée, à blocage par vis de pression ou manette indexable

31-83

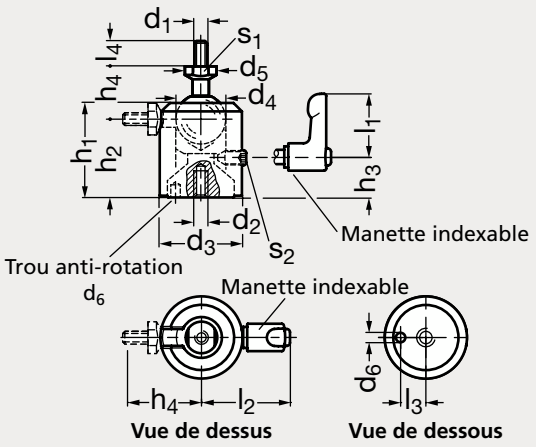



Avec manette indexable



Avec vis de pression

MATIÈRE

- Corps en aluminium anodisé noir.
- Rotule en aluminium.
- Vis de pression en inox (AFNOR Z 6 CN 18-09, Werk 1.4301, AISI 304).
- Manette indexable en zamac pellicule gris argenté (RAL 9006), mat avec tige filetée en inox (AFNOR Z 8 CNF 18-09, Werk 1.4305, AISI 303).

PRODUITS ASSOCIÉS



Socle 31-84
Page 1550



Support à rotule à tige filetée 31-83
Page 1549

Vis de pression	h_1	h_2	h_3	h_4	d_1	d_2	d_3	d_4	d_5	d_6	l_1	l_2	l_3	l_4	s_1	s_2	Couple de serrage recommandé (Nm)	Couple de blocage résultant (Nm)	Manette indexable
31-831-26	26,6	21,7	10,6	17,3	M 5	M5	23	14	11	2,5			7	8	9	2,5	1,5	4,5	
31-831-26	26,6	21,7	10,6	17,3	M 6	M5	23	14	11	2,5			7	10	9	2,5	1,5	4,5	
31-831-35	35,5	29,6	14,9	21,5	M 6	M6	31	18	14	3,5			9	10	12	3	2,5	6,5	
31-831-35	35,5	29,6	14,9	21,5	M 8	M6	31	18	14	3,5			9	12	12	3	2,5	6,5	
31-831-45	45	37,2	18,9	25,5	M 6	M8	39	24	15	4,5	30	44	12	10	13	4	4	16	31-832-45
31-831-45	45	37,2	18,9	25,5	M 8	M8	39	24	15	4,5	30	44	12	12	13	4	4	16	31-832-45
31-831-56	56	46,1	24	30,8	M 8	M8	49	28	19,5	4,5	30	49	16	12	17	4	4	20	31-832-56
31-831-56	56	46,1	24	30,8	M10	M8	49	28	19,5	4,5	30	49	16	15	17	4	4	20	31-832-56

Exemple de commande

Référence - d_1

31-831-26-5

Support à rotule taraudée, à blocage par vis de pression ou manette indexable

31-83

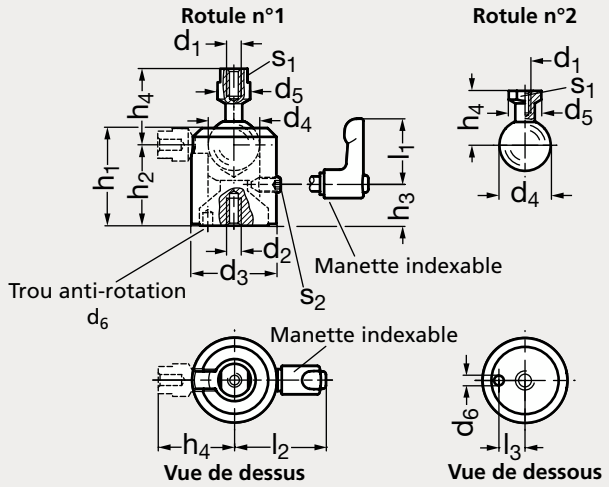


Avec manette et rotule n° 1


Avec manette et rotule n° 2


A vis de pression et rotule n° 1


A vis de pression et rotule n° 2

MATIÈRE

- Corps en aluminium anodisé noir.
- Rotule en aluminium.
- Vis de pression en inox (AFNOR Z 6 CN 18-09, Werk 1.4301, AISI 304).
- Manette indexable en zamac pelliculé gris argenté (RAL 9006), mat avec tige filetée en inox (AFNOR Z 8 CNF 18-09, Werk 1.4305, AISI 303).

PRODUITS ASSOCIÉS


Socle 31-84
Page 1550


Support à rotule taraudée
31-83
Page 1548

Vis de pression	h_1	h_2	h_3	h_4	d_1	d_2	d_3	d_4	d_5	d_6	l_1	l_2	l_3	s_1	s_2	Couple de serrage recommandé (Nm)	Couple de blocage résultant (Nm)	Rotule	Manette indexable
31-836-26	26,6	21,7	10,6	17,3	M 4	M5	23	14	11	2,5			7	9	2,5	1,5	4,5	2	
31-836-26	26,6	21,7	10,6	24,8	M 5	M5	23	14	11	2,5			7	9	2,5	1,5	4,5	1	
31-836-35	35,5	29,6	14,9	21,5	M 5	M6	31	18	14	3,5			9	12	3	2,5	6,5	2	
31-836-35	35,5	29,6	14,9	32,5	M 6	M6	31	18	14	3,5			9	12	3	2,5	6,5	1	
31-836-45	45	37,2	18,9	25,5	M 5	M8	39	24	15	4,5	30	44	12	13	4	4	16	2	31-837-45
31-836-45	45	37,2	18,9	36,2	M 6	M8	39	24	15	4,5	30	44	12	13	4	4	16	1	31-837-45
31-836-45	45	37,2	18,9	40,5	M 8	M8	39	24	15	4,5	30	44	12	13	4	4	16	1	31-837-45
31-836-56	56	46,1	24	30,8	M 8	M8	49	28	19,5	4,5	30	49	16	17	4	4	20	2	31-837-56
31-836-56	56	46,1	24	51,8	M10	M8	49	28	19,5	4,5	30	49	16	17	4	4	20	1	31-837-56

Exemple de commande — Référence - d_1 : **31-836-26-4**

Socle de fixation pour support à rotule

31-84

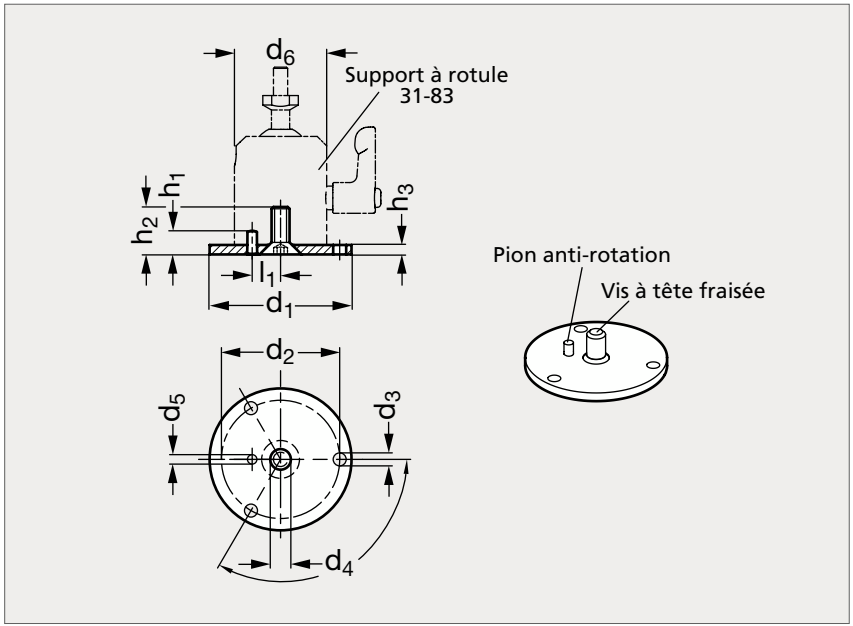

INOX



MATIÈRE

• Inox (AFNOR Z 6 CN 18-09, Werk 1.4301, AISI 304).

UTILISATION

• S'utilise avec le support à rotule 31-16 et permet de le fixer par l'avant.

PRODUITS ASSOCIÉS



Support à rotule filetée
31-83
Page 1548



Support à rotule taraudée
31-83
Page 1549

	d_1	d_2	d_3	d_4	d_5	d_6	h_1	h_2	h_3	l_1
31-840-42	42	32,5	4,5	M5	2	23	6	8,5	2,5	7
31-840-49	49	40	4,5	M6	3	31	6	10,5	3	9
31-840-60	60	50	5,5	M8	4	39	10	14,6	4	12
31-840-70	70	60	5,5	M8	4	49	10	14,6	4	16

Exemple de commande — Référence **31-840-42**

Besoin d'en savoir plus sur nos produits ?

Consultez l'ensemble de nos fiches techniques 24h/24 sur :

composants.emile-maurin.fr

- Informations techniques.
- Critères de sélection.
- Types d'installations.
- Guides de choix...

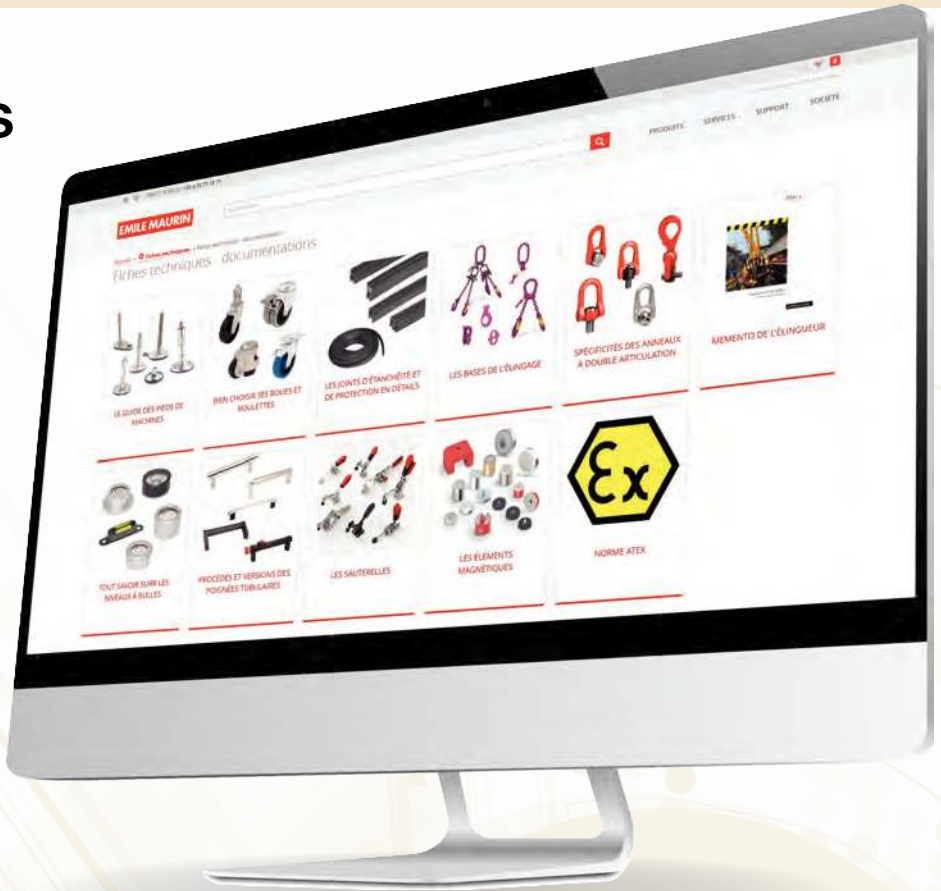

Canon de perçage fixe, DIN 179

33-04

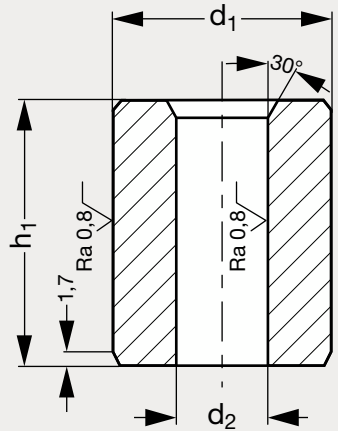

Exemple d'utilisation

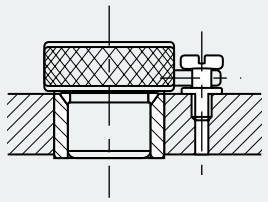



MATIÈRE

- Acier allié traité.
- Résistance 62/64 HRc.
- Attention : nos canons sont standard jusqu'au Ø d_2 = 20. Pour les autres Ø, les dimensions sont données à titre indicatif et les canons seront fabriqués sur demande.

** Pas de 1 pour $h_1 \geq 45$ mm.*

PRODUIT ASSOCIÉ



Goupille pour douille de positionnnement 32-29
Page 550

	d_1 n6	d_2 F7	Pas	h_1		
33-041- 3	3	0,9 à 1	0,1	6	9	
33-041- 4	4	1,1 à 1,8	0,1	6	9	
33-041- 5	5	1,9 à 2,6	0,1 et 0,25	6	9	
33-041- 6	6	2,7 à 3,3	0,1 et 0,25	8	12	16
33-041- 7	7	3,4 à 4	0,1 et 0,25	8	12	16
33-041- 8	8	4,1 à 5	0,1 et 0,25	8	12	16
33-041-10	10	5,1 à 6	0,1 et 0,25	10	16	20
33-041-12	12	6,1 à 8	0,1 et 0,25	10	16	20

	d_1 n6	d_2 F7	Pas	h_1		
33-041-15	15	8,1 à 10	0,1 et 0,25	12	20	25
33-041-18	18	10,1 à 12	0,1 et 0,25	12	20	25
33-041-22	22	12,1 à 15	0,1 et 0,25	16	28	36
33-041-26	26	15,25 à 18	0,1 et 0,25	16	28	36
33-041-30	30	18,25 à 22	0,25*	20	36	45
33-041-35	35	22,25 à 26	0,25*	20	36	45
33-041-42	42	26,25 à 30	0,25*	25	45	56

Exemple de commande

Référence - d_2 - h_1

33-041-5-2,00-6

Canon de perçage à collerette, DIN 172

33-08

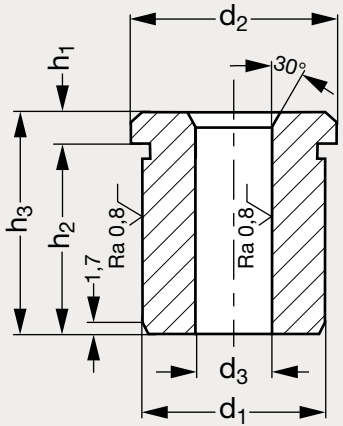

Exemple d'utilisation

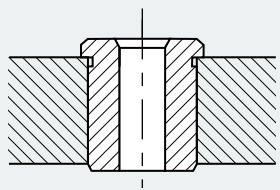



MATIÈRE

- Acier allié traité.
- Résistance 62/64 HRc.
- Attention : nos canons sont standard jusqu'au Ø d_3 = 20. Pour les autres Ø, les dimensions sont données à titre indicatif et les canons seront fabriqués sur demande.

** Pas de 1 pour $h_2 \geq 40$ mm.*

PRODUIT ASSOCIÉ



Goupille pour douille de positionnnement 32-29
Page 550

	d_1 n6	d_2	d_3 F7	Pas	h_1	h_2			h_3		
33-080- 3	3	6	0,9-01	0,1	2	4	7		6	9	
33-080- 4	4	7	1,1-01,8	0,1	2	4	7		6	9	
33-080- 5	5	8	1,9-02,6	0,1 et 0,25	2	4	7		6	9	
33-080- 6	6	9	2,7-03,3	0,1 et 0,25	2,5	5,5	9,5	13,5	8	12	16
33-080- 7	7	10	3,4-04	0,1 et 0,25	2,5	5,5	9,5	13,5	8	12	16
33-080- 8	8	11	4,1-05	0,1 et 0,25	2,5	5,5	9,5	13,5	8	12	16
33-080-10	10	13	5,1-06	0,1 et 0,25	3	7	13	17	10	16	20
33-080-12	12	15	6,1-08	0,1 et 0,25	3	7	13	17	10	16	20

	d_1 n6	d_2	d_3 F7	Pas	h_1	h_2			h_3		
33-080-15	15	18	8,1 -10	0,1 et 0,25	3	9	17	22	12	20	25
33-080-18	18	22	10,1 -12	0,1 et 0,25	4	8	16	21	12	20	25
33-080-22	22	26	12,1 -15	0,1 et 0,25	4	12	24	32	16	28	36
33-080-26	26	30	15,25-18	0,25	4	12	24	32	16	28	36
33-080-30	30	34	18,25-22	0,25*	5	15	31	40	20	36	45
33-080-35	35	39	22,25-26	0,25*	5	15	31	40	20	36	45
33-080-42	42	46	26,25-30	0,25*	5	15	31	51	20	36	56

Exemple de commande

Référence - d_3 - h_2

33-080-5-2,00-4

Canon de perçage amovible, DIN 173

33-12

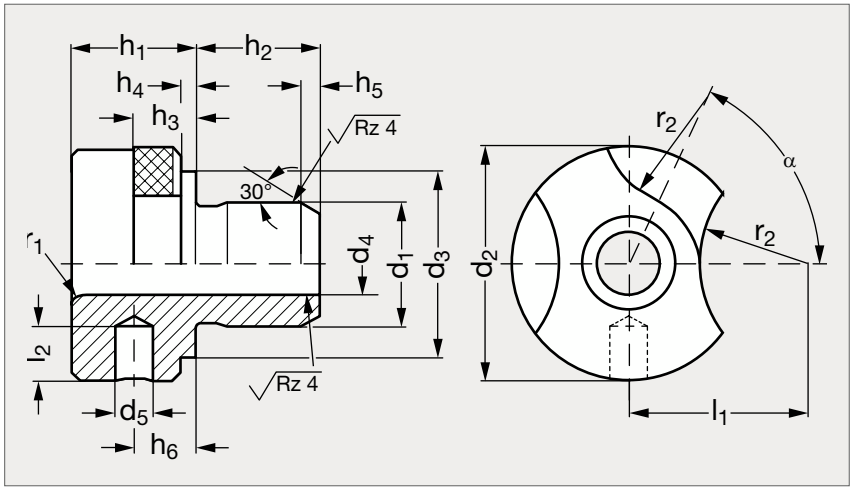



MATIÈRE

- Acier allié traité.
- Résistance 62 ±2 HRC.
- Attention : nos canons sont standard jusqu'au Ø d_2 = 20. Pour les autres Ø, les dimensions sont données à titre indicatif et les canons seront fabriqués sur demande.

** Pas de 1 pour d_4 > 20*

	d_1 m6	d_2	d_3 $^{0}_{-0,25}$	d_4 F7	d_5 H7	h_1	h_2			h_3 $^{0}_{-0,2}$	h_4 $^{0}_{-0,25}$	h_5	h_6	l_1	l_2	r_1	r_2 $^{+0,5}_{-0,2}$	α
33-120- 8	8	15	12	1 > 4	2,5	8	10	16		3	1	1,25	4,25	11,5	4	1,5	7	65°
33-120-10	10	18	15	4,1 > 6	2,5	8	12	20	25	3	1	1,5	4,25	13	4	2	7	65°
33-120-12	12	22	18	6,1 > 8	3	10	12	20	25	4	1	1,5	6	16,5	4	2	8,5	60°
33-120-15	15	26	22	8,1 > 10	3	10	16	28	36	4	1	1,5	6	18	5	2	8,5	50°
33-120-18	18	30	26	10,1 > 12	3	10	16	28	36	4	1	1,5	6	20	6	2	8,5	50°
33-120-22	22	34	30	12,1 > 15	5	12	20	36	45	5,5	1	2,5	7	23,5	7	2	10,5	35°
33-120-26	26	39	35	15,1 > 18	5	12	20	36	45	5,5	1	2,5	7	26	8	2	10,5	35°
33-120-30	30	46	42	18,1 > 22	5	12	25	45	56	5,5	1	2,5	7	29,5	8	3	10,5	30°
33-120-35	35	52	46	22,1 > 26	6	12	25	45	56	5,5	1,5	2,5	7	32,5	9	3	10,5	30°
33-120-42	42	59	53	26,1 > 30	6	12	30	56	67	5,5	1,5	3	7	36	10	3	10,5	30°

Exemple de commande

Référence - d_4 - h_2

33-120-8-2,00-10

Indicateur de niveau d'huile technopolymère transparent à visser

34-01

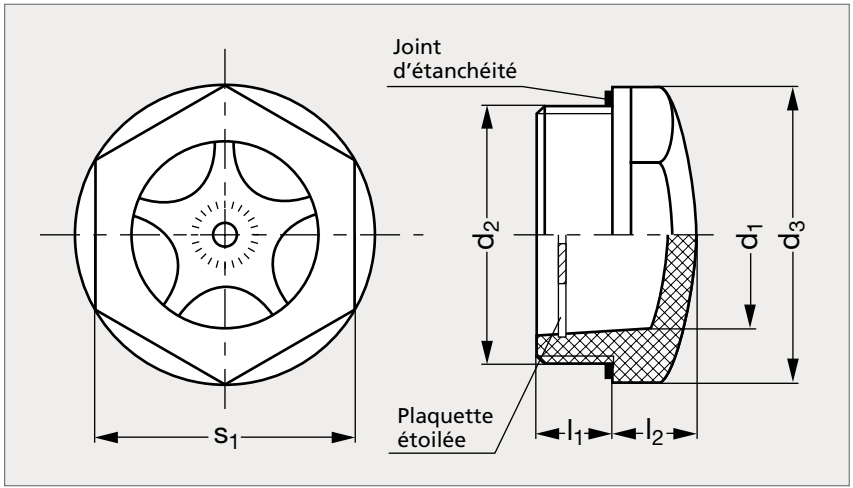



MATIÈRE

- Technopolymère transparent, base polyamide.
- Résiste aux solvants, graisses, acides, alcalis, huiles avec additifs.
- Éviter le contact avec l'alcool.
- Plaquette étoilée en aluminium anodisé opaque avec point central de niveau.
- Joint d'étanchéité : rondelle plate en caoutchouc synthétique NBR.

UTILISATION

- Température maximum d'emploi 110 °C.
- Pour le vissage, couple de serrage modéré (2 à 10 Nm) pour une parfaite étanchéité.

	d_1	d_2		d_3	l_1		l_2	s_1
34-010- 9	9	14		18	10		6	15
34-010-11	11	38	M16x1,5	22	8	8	7	19
34-010-14	14	12	M20x1,5	26	10	9,5	8	22
34-010-18	18	M25x1,5	M26x1,5	31,5	8	13	9	27
34-010-20	20	34	M27x1,5	31,5	10	9	9	27
34-010-22	22		M30x1,5	35		9	10	30
34-010-25	25	1	M35x1,5	40	11	11	10	34
34-010-30	30	1,25	M40x1,5	47	12	12	13	41

Exemple de commande — Référence - d_2 : **34-010-14-1/2**

SÉRIE 34

Indicateur de niveau d'huile technopolymère noir ou rouge, à visser

34-03

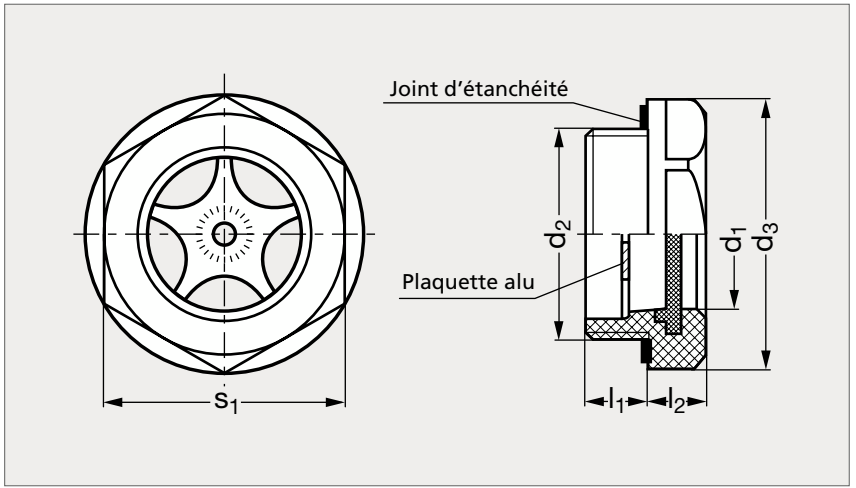



Noir avec plaquette



Rouge avec plaquette



Noir sans plaquette

MATIÈRE

- Corps en technopolymère base polyamide (PA) noir ou rouge, finition brillante.
- Voyant en technopolymère transparent base polyamide (PA-T/AR).
- Plaquette étoilée en aluminium anodisé opaque avec point central de niveau.
- Joint d'étanchéité : rondelle plate en caoutchouc synthétique NBR.
- Résiste aux solvants, huiles, graisses et autres agents chimiques.

UTILISATION

- Température maximum d'emploi 100 °C avec une pression de 3 bars.
- Lors du vissage, respecter les couples de serrage recommandés afin d'avoir une parfaite étanchéité sans provoquer de déformations de la matière.

SUR DEMANDE

- Indicateur de niveau d'huile conforme à la Directive Européenne ATEX 94/9/CE.

AVEC PLAQUETTE									SANS PLAQUETTE
Noir	Rouge	d_1	d_2	d_3	l_1	l_2	s_1	Couple serrage (Nm)	Noir
34-031-11		11	3/8	24	8	7	22	4 à 8	34-036-11
34-031-15	34-032-15	14,5	1/2	28	10	8,5	24	6 à 8	34-036-15
34-031-18	34-032-18	18	3/4	35	9,5	8,5	32	8 à 10	34-036-18
34-031-23	34-032-23	23	1	42,5	11	9,5	38	10 à 12	34-036-23
34-031-30		30	1 1/4	50	11	9	46	12 à 15	34-036-30
34-031-40	34-032-40	40	2	68	12	11	62	12 à 15	34-036-40

Exemple de commande — Référence **34-031-11**

Indicateur de niveau d'huile technopolymère transparent, à visser, à calotte sphérique 34-13

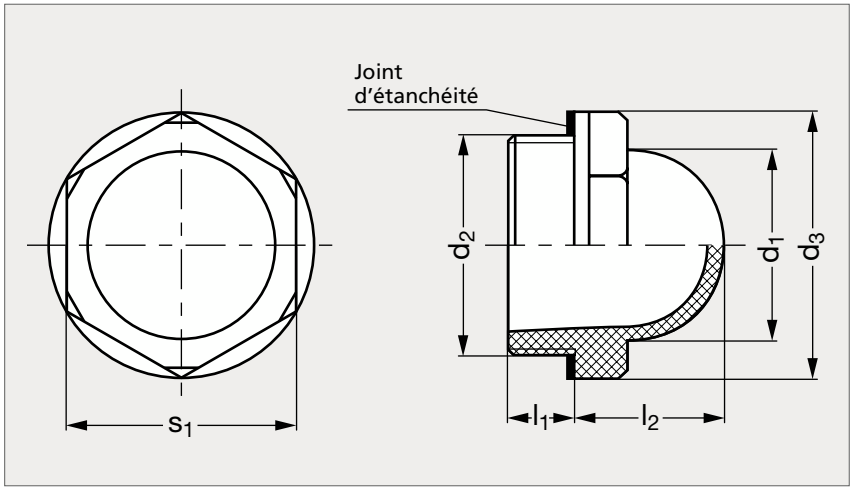


Avec cercle


Sans cercle

MATIÈRE

- Technopolymère transparent, base polyamide.
- Résiste aux solvants, alcalis, acides, graisses, huiles avec additifs.
- Éviter le contact avec l'alcool.
- Joint d'étanchéité : rondelle plate en caoutchouc synthétique NBR.

UTILISATION

- Température maximum d'emploi 110 °C.
- Pour le vissage, couple de serrage modéré (3 à 15 Nm) pour une parfaite étanchéité.

SUR DEMANDE

- Indicateur de niveau d'huile conforme à la Directive Européenne ATEX 94/9/CE.

PRODUITS ASSOCIÉS


Indicateur technopolymère transparent 34-01
Page 1555


Indicateur technopolymère noir ou rouge 34-03
Page 1556

Sans cercle	d_1	d_2	d_3	d_4	d_5	l_1	l_2	s_1	Avec cercle
34-130-15	15	3/8	22			8	13	19	
34-130-18	19	1/2	26	6	7	10	16	22	34-135-18
34-130-22	25	3/4	31	11	12	10	20	27	34-135-22
34-130-28	31	1	42	14	15	10	24	36	34-135-28
34-130-38	38	1,25	47			12	27	41	

Exemple de commande — Référence **34-130-15**

Indicateur de niveau d'huile polycarbonate, à emmancher

34-07

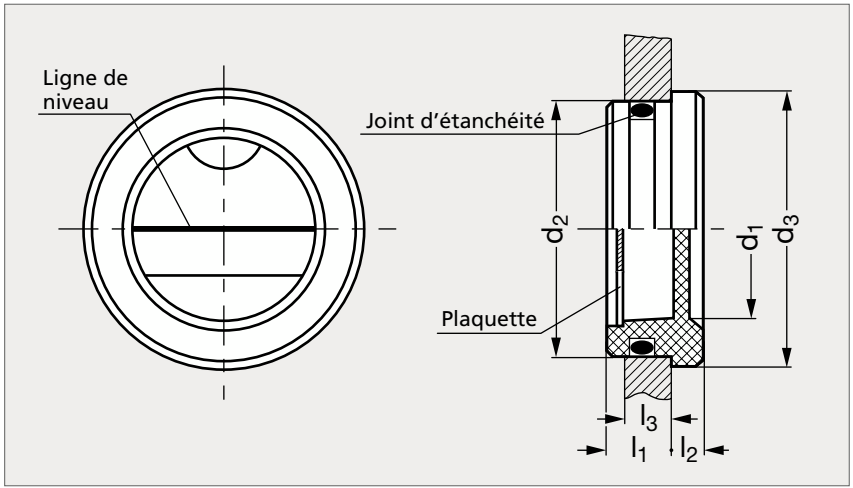



MATIÈRE

- Polycarbonate transparent.
- Résiste aux acides, alcalis, graisses et huiles.
- Éviter le contact avec les solvants, les huiles avec additifs et l'alcool.
- Plaquette en aluminium laqué blanc avec ligne de niveau rouge.
- Joint d'étanchéité en caoutchouc NBR.

UTILISATION

- Température maximum d'emploi 100 °C.
- Pour éviter de pincer le joint, chanfreiner le trou à 45° et graisser le joint.

PRODUITS ASSOCIÉS



Indicateur aluminium
34-06
Page 1559



Indicateur technopolymère
34-09
Voir notre site internet

	d_1	$d_{2\ h11}$	d_3	l_1	l_2	l_3 min.
34-070- 9	9	17	18	6,5	3	5
34-070-12	12	20	21	8	3	6
34-070-17	17	26	28	7,5	3,5	6
34-070-20	20	30	32	8	4	7
34-070-25	25	35	38	9	4	8
34-070-28	28	40	43	10	4	9
34-070-32	32	45	47	11	5	9

Exemple de commande — Référence **34-070-9**

Indicateur de niveau d'huile aluminium, à emmancher

34-06

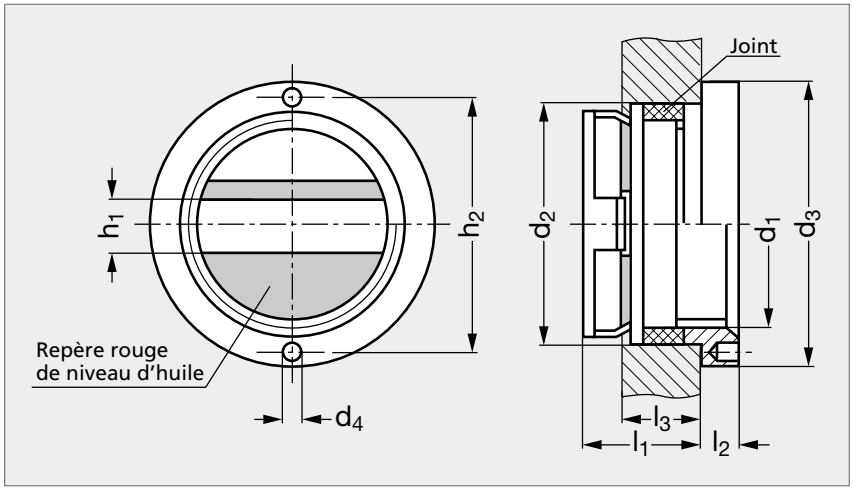



Avec repère



Sans repère

MATIÈRE

- Bague extérieure en aluminium.
- Voyant en plexiglas.
- Joint en caoutchouc NBR (Perbunan).
- Réflecteur en plastique blanc avec ou sans repère rouge de niveau d'huile.

UTILISATION

- Température maximum d'emploi jusqu'à 80 °C.

PRODUITS ASSOCIÉS



Indicateur polycarbonate
34-07
Page 1558



Indicateur technopolymère
34-09
Voir notre site internet

Sans repère de niveau	d_1	d_2	d_3	d_4	h_1	h_2 $^{\pm 0,1}$	l_1	l_2	l_3 min.	Avec repère de niveau
34-060-16	16	20	25	2,2	5	21	15	3,5	9	34-065-16
34-060-22	22	28	35	3	6	30	15	4,5	10	34-065-22
34-060-32	32	38	45	3	8	40	18	5,5	12	34-065-32
34-060-50	50	58	64	3	10	58,5	22	5,5	14	34-065-50

Exemple de commande — Référence **34-060-16**

Indicateur de niveau d'huile aluminium, haute température, à visser

34-05

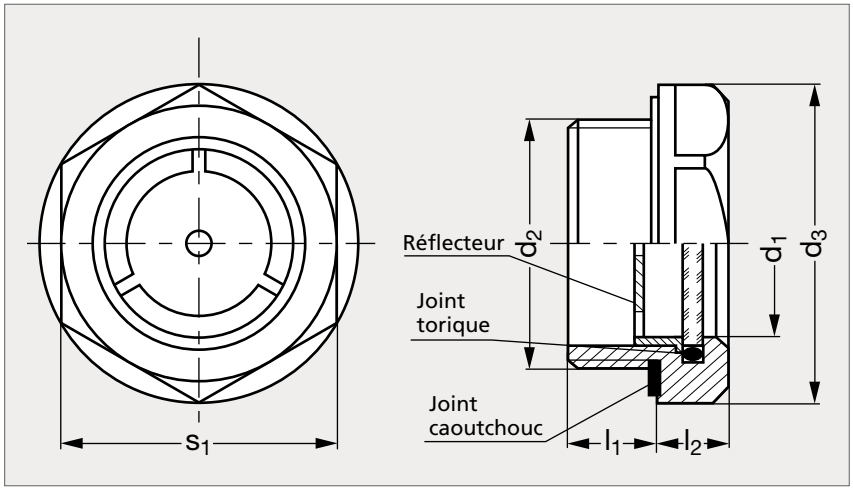



MATIÈRE

- Aluminium.
- Voyant en verre naturel, réflecteur en thermoplastique.
- Joint d'étanchéité : rondelle plate en caoutchouc synthétique NBR (modèle 100 °C) ou en FPM Viton® (modèle 180 °C).

UTILISATION

- Température maximum d'emploi 100 °C ou 180 °C.

PRODUITS ASSOCIÉS



Indicateur aluminium anodisé noir 34-05
Page 1561



Indicateur inox 34-08
Page 1564



Indicateur laiton 34-14
Page 1565

RÉSISTANCE 100 °C										RÉSISTANCE 180 °C	
Avec réflecteur	Sans réflecteur	d_1	d_2			d_3	l_1	l_2	s_1	Avec réflecteur	Sans réflecteur
34-050- 7	34-052- 7	7	1/ 4	M14x1,5		20	7,5	6,5	18	34-053- 7	34-055- 7
34-050-11	34-052-11	11	3/ 8	M16x1,5		22	8	7,5	20	34-053-11	34-055-11
34-050-14	34-052-14	14	1/ 2	M20x1,5		26	8,5	7,5	23	34-053-14	34-055-14
34-050-18	34-052-18	18	3/ 4	M26x1,5	M27x1,5	32	9	8	30	34-053-18	34-055-18
34-050-24	34-052-24	24	1	M33x1,5		40	11	8,5	36	34-053-24	34-055-24
34-050-32	34-052-32	32	1/14	M40x1,5	M42x1,5	50	12	9	46	34-053-32	34-055-32
34-050-32	34-052-32	32	1/12			60	13	9	55	34-053-32	34-055-32

Exemple de commande — Référence - d_2 : **34-050-7-1/4**

Indicateur de niveau d'huile aluminium anodisé noir, haute température, à visser

34-05

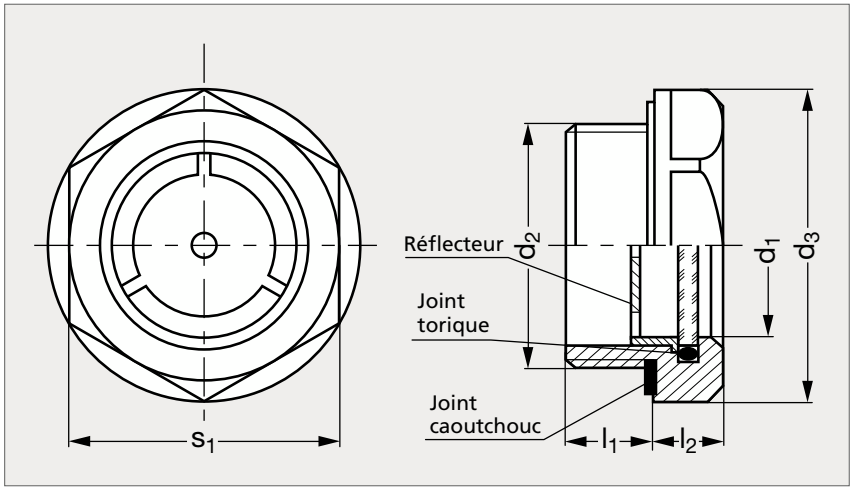



MATIÈRE

- Aluminium anodisé noir.
- Voyant en verre naturel, réflecteur en thermoplastique.
- Joint d'étanchéité : rondelle plate en caoutchouc synthétique NBR (modèle 100 °C) ou en FPM Viton® (modèle 180 °C).

UTILISATION

- Température maximum d'emploi 100 °C ou 180 °C.

PRODUITS ASSOCIÉS



Indicateur aluminium 34-05
Page 1560



Indicateur inox 34-08
Page 1564



Indicateur laiton 34-14
Page 1565

RÉSISTANCE 100 °C										RÉSISTANCE 180 °C	
Avec réflecteur	Sans réflecteur	d_1	d_2			d_3	l_1	l_2	s_1	Avec réflecteur	Sans réflecteur
34-056- 7	34-057- 7	7	1/4	M14x1,5		20	7,5	6,5	18	34-058- 7	34-059- 7
34-056-11	34-057-11	11	3/8	M16x1,5		22	8	7,5	20	34-058-11	34-059-11
34-056-14	34-057-14	14	1/2	M20x1,5		26	8,5	7,5	23	34-058-14	34-059-14
34-056-18	34-057-18	18	3/4	M26x1,5	M27x1,5	32	9	8	30	34-058-18	34-059-18
34-056-24	34-057-24	24	1	M33x1,5		40	11	8,5	36	34-058-24	34-059-24
34-056-32	34-057-32	32	1 1/4	M40x1,5	M42x1,5	50	12	9	46	34-058-32	34-059-32
34-056-32	34-057-32	32	1 1/2			60	13	9	55	34-058-32	34-059-32

Exemple de commande — Référence - d_2 : **34-056-7-1/4**

Indicateur de niveau d'huile aluminium, à visser

34-11

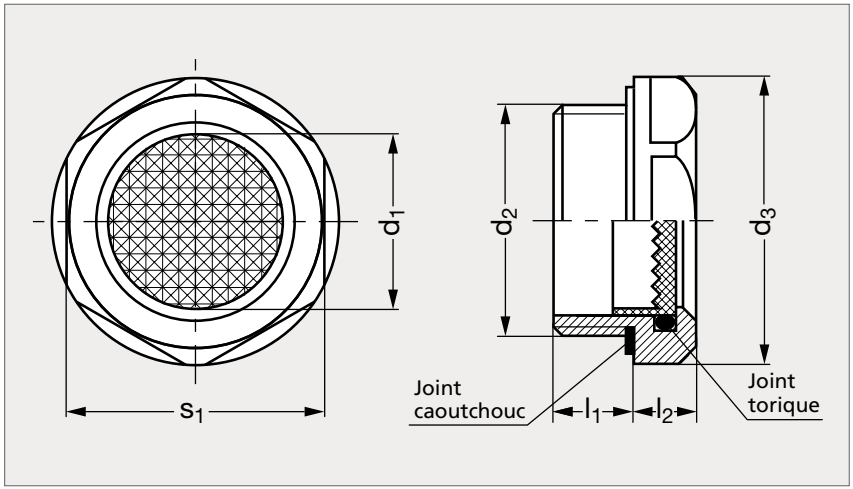



Prismatique



Neutre



Avec cercle rouge

MATIÈRE

- Aluminium.
- Voyant en technopolymère transparent à base de polyamide, à effet prismatique, donnant une lecture claire et immédiate du niveau d'huile, ou neutre ou avec cercle rouge.
- Joint en caoutchouc NBR (Perbunan).

UTILISATION

- Température maximum d'emploi 110 °C.
- Peut s'utiliser sur des réservoirs sous pression.

PRODUIT ASSOCIÉ



Indicateur technopolymère
34-10
Voir notre site internet

Prismatique	Neutre	Avec cercle rouge	d_1	d_2			d_3	l_1	l_2	s_1
	34-111- 7		7	G14	M12x1,5		20	7,5	6,5	18
	34-111-11	34-112-11	11	G38	M16x1,5		22	8	7,5	20
34-110-14	34-111-14	34-112-14	14	G12	M20x1,5		26	8,5	7,5	23
34-110-18	34-111-18	34-112-18	18	G34	M26x1,5	M27x1,5	32	9	8	30
34-110-24	34-111-24	34-112-24	24	G1	M33x1,5		40	11	8,5	36

Exemple de commande — Référence - d_2 : **34-110-14-1/2**

Indicateur de niveau d'huile aluminium, à visser, norme ATEX

34-12

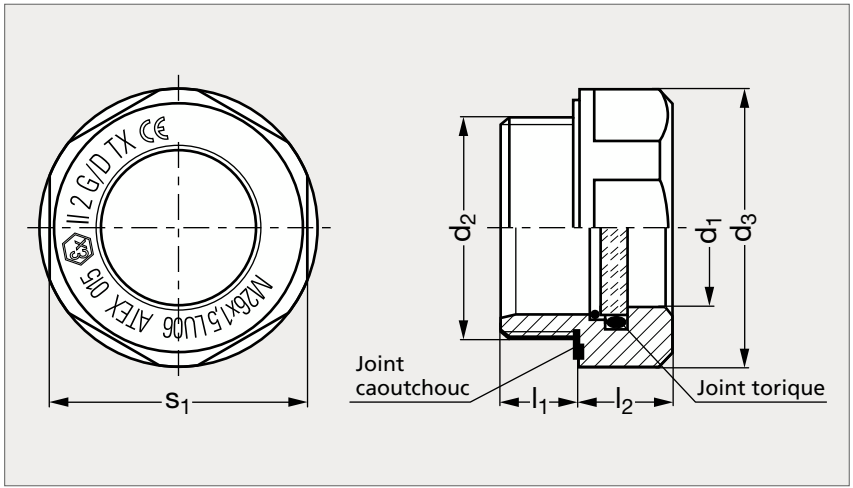



MATIÈRE

- Corps en aluminium, voyant en verre.
- Joint d'étanchéité en caoutchouc FPM Viton, circlip en inox.

UTILISATION

- Température d'emploi de - 20 °C à + 150 °C.
- Conforme à la norme européenne ATEX 98/37/EG et 94/9/EG.
- Catégorie : Ex 11 2 G/D T4/125 °C.
- Cette norme est associée aux produits utilisables en atmosphères explosives (gaz, vapeurs, brouillards et poussières).
- Ne pas mettre l'indicateur en contact direct avec des produits alimentaires.
- Avant l'installation de cet indicateur, il faut bien s'assurer que les conditions d'utilisation dans la zone concernée sont observées : pression, température...

PRODUIT ASSOCIÉ



Contre-écrou 34-91
Page 1567

	d_1	d_2				d_3	l_1	l_2	s_1
34-120-11	11	38	M16x1,5			22	8	8	20
34-120-14	14	12	M20x1,5			26	8,5	9	23
34-120-18	18	34	M26x1,5	M27x1,5	M27x2	32	9	11	30

Exemple de commande — Référence - d_2 : **34-120-11-3/8**

SÉRIE 34

Indicateur de niveau d'huile inox, haute température, à visser

34-08

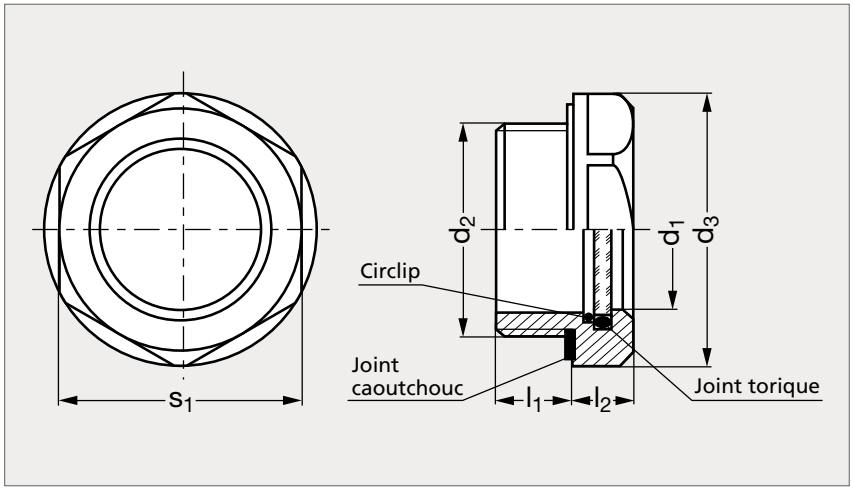



MATIÈRE

- Corps en inox (AFNOR Z 8 CNF 18-09, Werk 1.4305, AISI 303).
- Voyant en verre naturel.
- Réflecteur en thermoplastique.
- Joint d'étanchéité : rondelle plate en caoutchouc synthétique NBR (modèle 100 °C) ou en FPM Viton® (modèle 180 °C).

UTILISATION

- Température maximum d'emploi 100 °C ou 180 °C.

PRODUITS ASSOCIÉS



Indicateur aluminium 34-05
Page 1560



Indicateur aluminium anodisé noir 34-05
Page 1561



Indicateur laiton 34-14
Page 1565

RÉSISTANCE 100 °C									RÉSISTANCE 180 °C	
Sans réflecteur	Avec réflecteur	d_1	d_2		d_3	l_1	l_2	s_1	Sans réflecteur	Avec réflecteur
34-082-11	34-083-11	11	3/8	M16x1,5	22	8	7,5	20	34-080-11	34-081-11
34-082-14	34-083-14	14	1/2	M20x1,5	26	8,5	7,5	23	34-080-14	34-081-14
34-082-18	34-083-18	18	3/4	M26x1,5	32	9	8	30	34-080-18	34-081-18
34-082-24	34-083-24	24	1	M33x1,5	40	11	8,5	36	34-080-24	34-081-24
34-082-32	34-083-32	32	1 1/4	M42x1,5	50	12	9	46	34-080-32	34-081-32

Exemple de commande — Référence - d_2 : **34-080-11-3/8**

Indicateur de niveau d'huile laiton, haute température, à visser

34-14

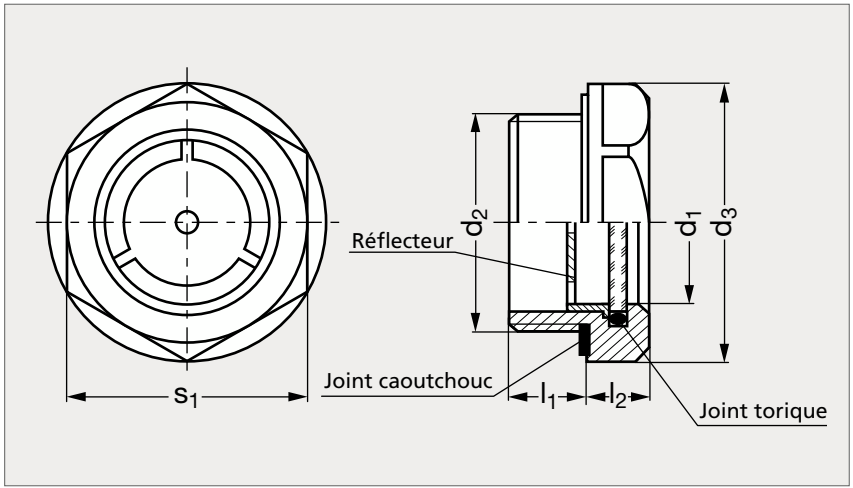



MATIÈRE

- Corps en laiton CuZn40Pb2.
- Voyant en verre, réflecteur en thermoplastique (Polysulfon).
- Joint d'étanchéité en caoutchouc synthétique NBR (modèle 100 °C) ou en FPM Viton (modèle 180 °C).

UTILISATION

- Température maximum d'emploi 100 °C ou 180 °C.

PRODUITS ASSOCIÉS


Contre-écrou 34-91
Page 1567


Indicateur inox 34-08
Page 1564


Indicateur aluminium 34-05
Page 1560


Indicateur aluminium anodisé noir 34-05
Page 1561

RÉSISTANCE 100 °C										RÉSISTANCE 180 °C	
Avec réflecteur	Sans réflecteur	d_1		d_2		d_3	l_1	l_2	s_1	Avec réflecteur	Sans réflecteur
34-140-11	34-142-11	11	3/8	M16x1,5		22	8	7,5	20	34-143-11	34-145-11
34-140-14	34-142-14	14	1/2	M20x1,5		26	8,5	7,5	23	34-143-14	34-145-14
34-140-18	34-142-18	18	3/4	M26x1,5	M27x1,5	32	9	8	30	34-143-18	34-145-18
34-140-24	34-142-24	24	1	M33x1,5		40	11	8,5	36	34-143-24	34-145-24

Exemple de commande — Référence - d_2 : **34-140-11-3/8**

SÉRIE 34

Indicateur de niveau d'huile laiton, haute température, filetage Gaz BSP cylindrique ou NPT conique, à visser 34-15

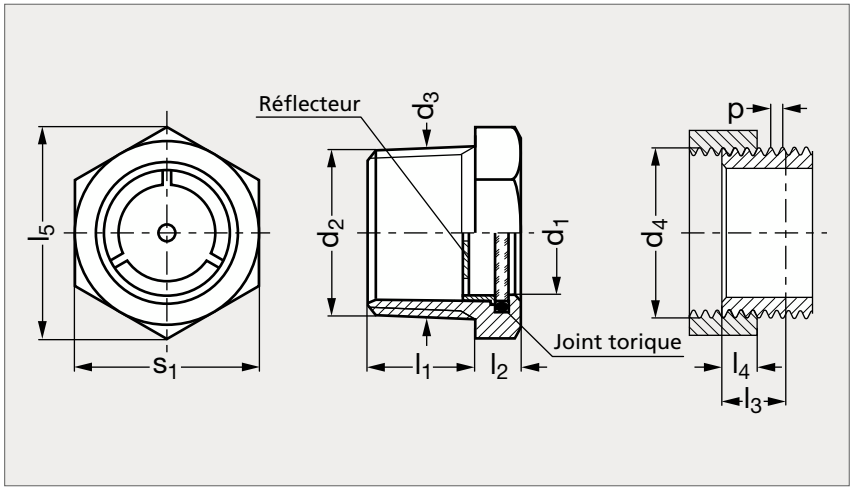



MATIÈRE

- Corps en laiton CuZn40Pb2.
- Filetage Gaz BSP cylindrique ou NPT conique.
- Voyant en verre.
- Réflecteur en thermoplastique (Polysulfon).
- Joint d'étanchéité en caoutchouc synthétique NBR (modèle 100 °C) ou en FPM Viton (modèle 180 °C).

UTILISATION

- Température maximum d'emploi 100 °C ou 180 °C.

RÉSISTANCE 100 °C														RÉSISTANCE 180 °C	
Avec réflecteur	Sans réflecteur	d_1	d_2	d_3	d_4 cylindrique	d_4 conique	l_1	l_2	l_3	l_4	l_5	p	s_1	Avec réflecteur	Sans réflecteur
34-150- 11	34-152- 11	11	R 3/8	16,7	Rp 3/8		13	6	10,1	6,4	22	1,34	19	34-153- 11	34-155- 11
34-150-111	34-152-111	11	3/8 NPT	17,1		3/8 NPT	15	6		6,1	22	1,41	19,1	34-153-111	34-155-111
34-150- 14	34-152- 14	14	R 1/2	21	Rp 1/2		17	7	13,2	8,2	27,5	1,81	24	34-153- 14	34-155- 14
34-150-141	34-152-141	14	1/2 NPT	21,2		1/2 NPT	16	7		8,1	27,5	1,81	23,8	34-153-141	34-155-141
34-150- 18	34-152- 18	18	R 3/4	26,4	Rp 3/4		18	8	14,5	9,5	31	1,81	27	34-153- 18	34-155- 18
34-150-181	34-152-181	18	3/4 NPT	26,6		3/4 NPT	18	8		8,6	33	1,81	28,6	34-153-181	34-155-181
34-150- 24	34-152- 24	24	R 1	33,2	Rp 1		21	9	16,8	10,4	40,5	2,3	36	34-153- 24	34-155- 24
34-150-241	34-152-241	24	1 NPT	33,7		1 NPT	22	8		10,2	41,5	2,21	34,9	34-153-241	34-155-241
34-150- 32	34-152- 32	32	R 1 1/4	42	Rp 1 1/4		24	9	19,1	12,7	53	2,3	46	34-153- 32	34-155- 32
34-150-321	34-152-321	32	1 1/4 NPT	42,2		1 1/4 NPT	23	9		10,7	51,5	2,21	44,5	34-153-321	34-155-321

Exemple de commande — Référence **34-150-11**

Contre-écrou pour indicateur de niveau d'huile

34-91

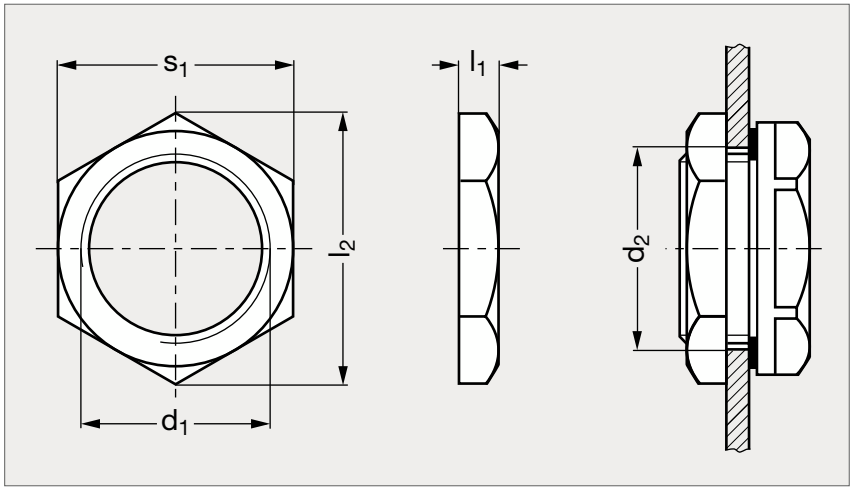



MATIÈRE

- Laiton.

UTILISATION

- S'utilise pour le montage des indicateurs de niveau d'huile sur des réservoirs aux parois minces inférieures à 4 mm.

PRODUITS ASSOCIÉS



Indicateur de niveau d'huile 34-14
Page 1565



Indicateur de niveau d'huile 34-12
Page 1563

	d_1	$d_2\ ^{+0,5}_{0}$	l_1	l_2	s_1
34-910- 3/8	3/8	16,7	3,5	22	19
34-910- 1/2	1/2	21	4	30	25
34-910- 3/4	3/4	26,5	5	35,5	32
34-910-1	1	33,3	5	42,5	38
34-910-1 1/4	1 1/4	42	5,5	52	46
34-910-2	2	59,7	6,5	73	65

Exemple de commande — Référence **34-910-3/8**

Indicateur visuel d'écoulement

34-80

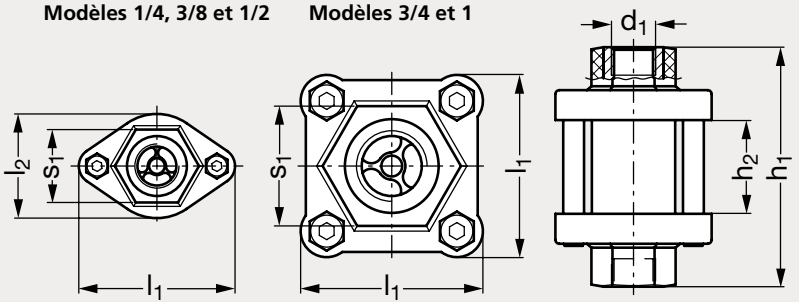



MATIÈRE

- Extrémités en technopolymère à base de polypropylène (PP) noir mat.
- Axe et rotor hélice en technopolymère à base de polypropylène (PP) rouge.
- Voyant tubulaire en verre Pyrex, haute résistance, utilisable aussi avec des solutions contenant glycoles. Visibilité maximale de l'écoulement de tous les angles.
- Barres d'accouplement en laiton nickelé.
- Joints d'étanchéité en caoutchouc synthétique NBR.
- Raccords filetés : douilles en laiton avec filetage gas cylindrique selon UNI ISO 228/1.

UTILISATION

- Température maximum d'emploi 100 °C.
- Débit min est le débit minium pour le démarrage du rotor pour une utilisation avec de l'eau ou des fluides de différentes viscosités.

	d_1	h_1	h_2	l_1	l_2	s_1	Débit max (l/min)	Pression max (bars)	Débit min (l/min)			Chute de pression max (bars)
									H_2O	0÷40 cSt	41÷150 cSt	
34-800-14	14	66	22	44	27	20	10	25	0,6	2,5	3,5	0,15
34-800-38	38	92	36	60	40	28	20	15	1,2	3	4	0,25
34-800-12	12	92	36	60	40	28	40	15	1,2	3	4	0,3
34-800-34	34	114	46	70		46	60	12	2,1	3,7	5	0,17
34-800- 1	1	114	46	70		46	80	12	2,1	3,7	5	0,15

Exemple de commande — Référence **34-800-1/4**

Indicateur de niveau à colonne avec ou sans thermomètre

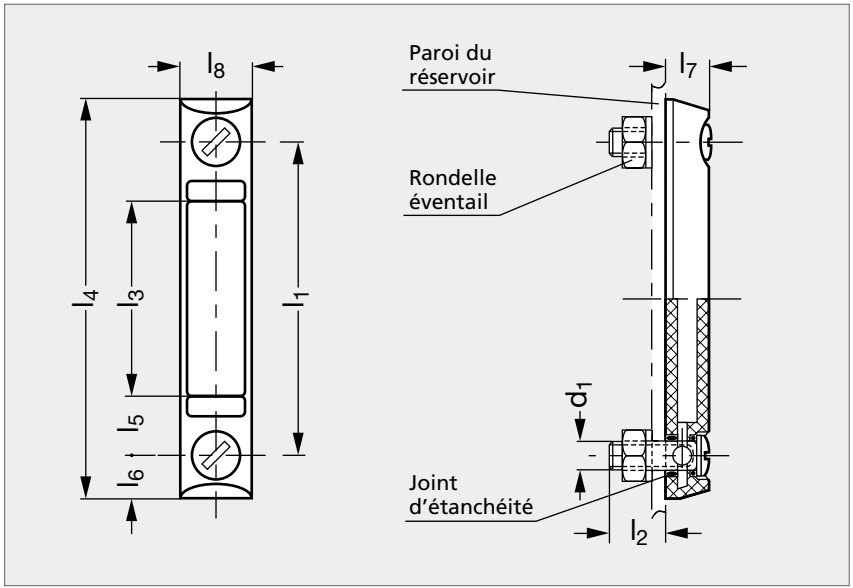



Fixation acier



Fixation technopolymère

MATIÈRE

- Technopolymère transparent, base polyamide.
- Vis en acier zingué, ou en inox (AFNOR Z 8 CNF 18-09, Werk 1.4305, AISI 303) ou technopolymère base polyamide.
- Écrou et rondelle en acier zingué ou en inox.
- Plaquette en aluminium laqué blanc.
- Joint d'étanchéité en caoutchouc synthétique NBR ou en FKM (pour la fixation inox).
- Résiste aux chocs, solvants, huiles, hydrocarbures, essences, mazout et aux esters phosphoriques.
- Éviter le contact avec l'alcool ou les mélanges contenant de l'alcool.

UTILISATION

- Température maximum d'emploi 90 °C.
- Visibilité et lecture amplifiées de la température par le voyant lenticulaire.
- Visibilité maximum du niveau de fluide même en position latérale.
- Se référer à notre site internet pour consulter l'ensemble des informations.

FIXATION ACIER											FIXATION INOX		FIXATION TECHNOPOLYMÈRE	
Sans thermomètre	Avec thermomètre	l_1	l_2	l_3	l_4	l_5	l_6	l_7	l_8	d_1	Avec thermomètre	Sans thermomètre	Sans thermomètre	Avec thermomètre
34-171- 76	34-172- 76	76	22	40	106	18	15	16	27	M10	34-177- 76	34-176- 76		
34-171-127	34-172-127	127	23	80	161	23	17	18	31	M12	34-177-127	34-176-127	34-178-127	34-179-127
34-171-254	34-172-254	254	21	203	290	26	18	18	33	M12	34-177-254	34-176-254	34-178-254	34-179-254

Exemple de commande — Référence **34-171-76**

Indicateur de niveau à colonne avec ou sans thermomètre, mince

34-18

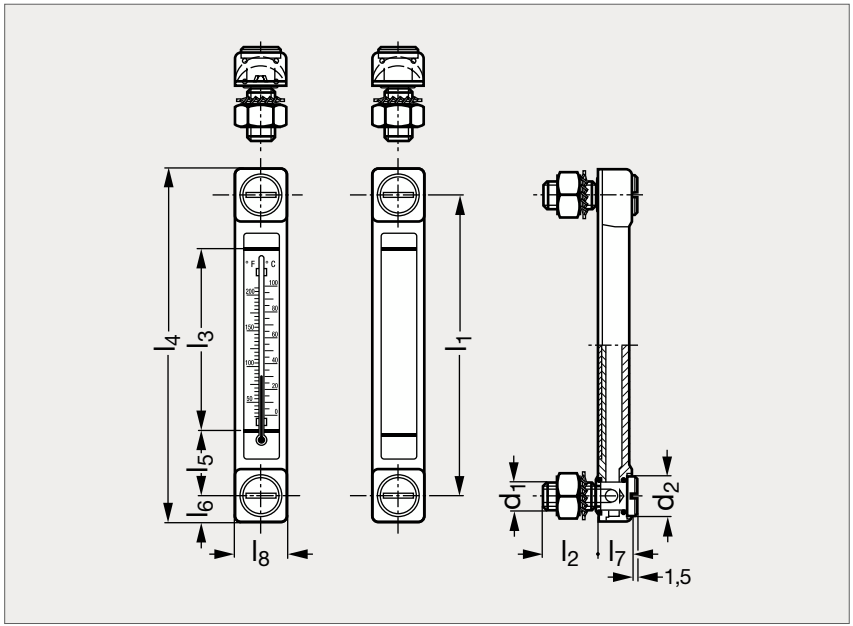



Sans thermomètre



Avec thermomètre

MATIÈRE

- Technopolymère transparent à base de polyamide.
- Vis, écrou et rondelle en acier zingué.
- Plaquette en aluminium laqué blanc.
- Joint d'étanchéité en caoutchouc synthétique NBR.
- Résiste aux chocs, solvants, huiles avec additifs, hydrocarbures aliphatiques et aromatiques, essences, mazout et aux esters phosphoriques.
- Éviter le contact avec l'alcool ou les mélanges contenant de l'alcool.

UTILISATION

- Température maximum d'emploi 90 °C.
- Visibilité et lecture amplifiée de la température par le voyant lenticulaire.
- Visibilité maximum du niveau de fluide même en position latérale.

MONTAGE

- À l'intérieur du réservoir : avec les vis et les écrous fournis.
- À l'extérieur du réservoir : en taraudant 2 trous dans la paroi du réservoir lui-même.
- Pour une bonne étanchéité des joints, couple de serrage maxi : 12 Nm.

Sans thermomètre	l_1	l_2	l_3	l_4	l_5	l_6	l_7	l_8	d_1	d_2	Avec thermomètre
34-181- 76	76	23	40	99	18	11,5	14,5	22	M10	17	34-182- 76
34-181-127	127	23	80	150	23	11,5	14,5	22	M12	17	34-182-127

Exemple de commande

Référence

34-181-76

Indicateur de niveau à colonne avec boîtier aluminium

34-51

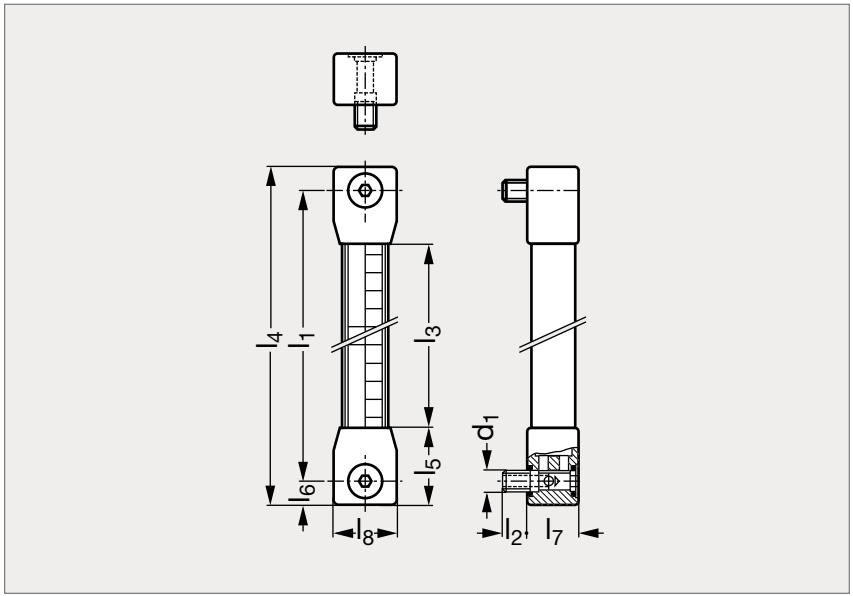



MATIÈRE

- Tube transparent en acrylique, effet lenticulaire, vis en acier zingué.
- Boîtier de protection en aluminium anodisé naturel.
- Capuchons en technopolymère à base de polyamide, noir.
- Plaquette graduée en plastique, résistant aux huiles et graisses.
- Joint d'étanchéité en caoutchouc synthétique NBR.

UTILISATION

- Température maximum d'emploi 70 °C.
- Couple de serrage maxi des vis : 15 Nm.
- Valeurs de résistances obtenues avec de l'huile minérale pour systèmes hydrauliques (type CB68) et des augmentations graduelles de la pression à 23 °C :
  - 34-510-300 : 30 bars / 34-510-400 : 25 bars / 34-510-500 : 20 bars.

PRODUIT ASSOCIÉ

Indicateur avec flotteur
34-16
Voir notre site internet

	l_1	l_2	l_3	l_4	l_5	l_6	l_7	l_8	d_1
34-510-300	300	13,5	242	326	42	13	28,5	35	M12
34-510-400	400	13,5	342	426	42	13	28,5	35	M12
34-510-500	500	13,5	442	526	42	13	28,5	35	M12

Exemple de commande — Référence **34-510-300**

SÉRIE 34

Indicateur de niveau à colonne avec capteur électrique de niveau mini

34-52

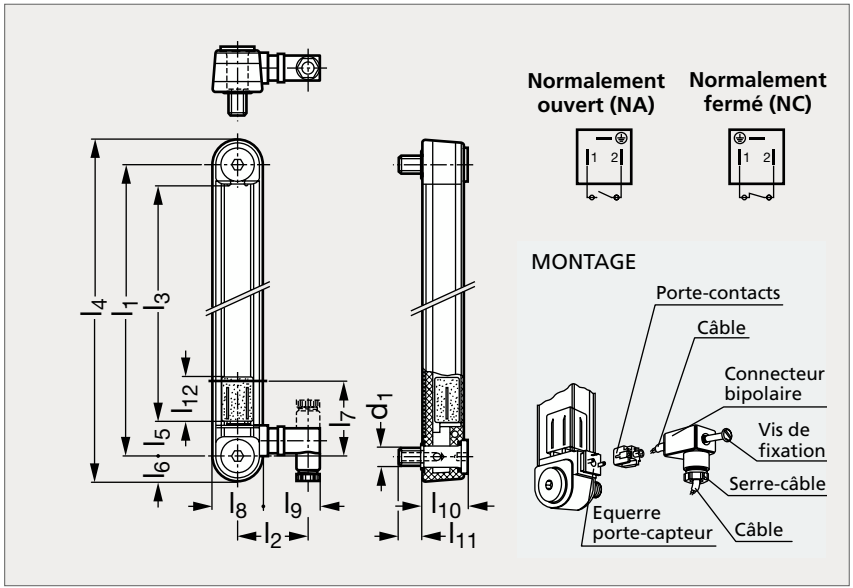



MATIÈRE

- Technopolymère transparent à base de polyamide, vis en laiton nickelé.
- Plaquette en aluminium.
- Joint d'étanchéité en caoutchouc synthétique NBR.
- Flotteur en technopolymère à base de polyamide, rouge.
- Bloc avec capteur, étanche, noir, connecteur bipolaire sortie latérale droite.

UTILISATION

- Température maxi. d'emploi 80 °C.
- Capteur assurant un signal électrique une fois le niveau minimal de l'huile atteint.
- Valeurs de résistances obtenues avec de l'huile minérale pour systèmes hydrauliques (type CB68) et des augmentations graduelles de la pression à 23 °C :
  - pour l_1 = 76 : 14 bars,
  - pour l_1 = 127 : 9 bars,
  - pour l_1 = 254 : 8 bars.
- Se référer à notre site internet pour consulter l'ensemble des informations.

Contact électrique normalement ouvert (NO)	l_1	l_2	l_3	l_4	l_5	l_6	l_7	l_8	l_9	l_{10}	l_{11}	l_{12}	d_1	Contact électrique normalement fermé (NC)
34-521- 76	76	46	41	108	20	16	40	32	37	29	15	17	M10	34-525- 76
34-521-127	127	46	93	159	20	16	40	32	37	29	15	29	M12	34-525-127
34-521-254	254	46	219	286	20	16	40	32	37	29	15	29	M12	34-525-254

Caractéristiques électriques	
Alimentation	ACDC
Tension max	150 Vac, 200 Vdc
Courant d'ouverture	1 A pour charges résistives
Courant de portée	1,5 A (puissance contacts 10 W)
Serre-câble	Pg 7 (pour câbles en gaine ø 6 ou 7 mm)
Section conducteurs	Max 1,5 mm²

Exemple de commande — Référence **34-521-76**

Indicateur de niveau à colonne avec ou sans protection

34-70 / 34-71

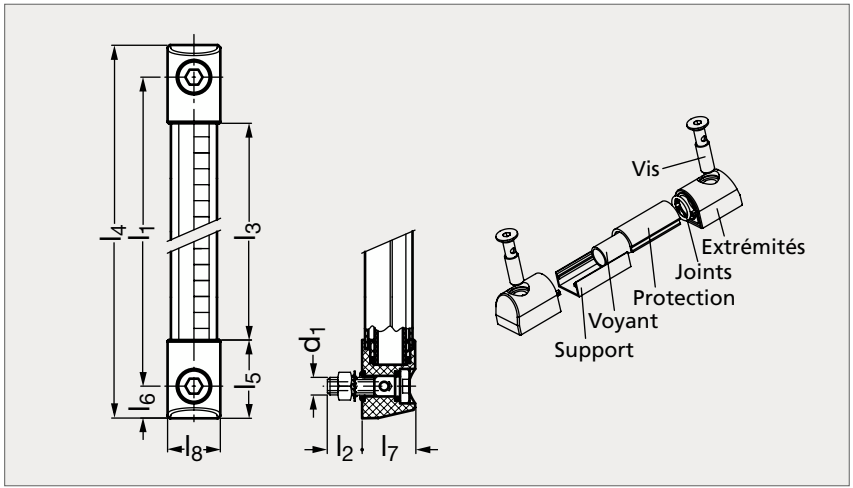



Tube polycarbonate



Tube verre Pyrex®

MATIÈRE

- Extrémités de fixation en technopolymère à base de polyamide (PA) renforcé de fibre de verre, noir. Support en aluminium, couleur naturelle.
- Voyant de niveau à colonne : tube transparent en polycarbonate (PC) ou en verre Pyrex®, visibilité maximum du niveau du fluide même depuis les positions latérales.
- Fixation : vis, écrous et rondelles en acier zingué brillant ou en inox.
- Joints d'étanchéité en caoutchouc (NBR) pour la fixation acier ou en caoutchouc FKM VITON® pour la fixation inox.
- Plaquette graduée en plastique autocollant, appliquée au support en aluminium.
- Protection frontale transparente en polycarbonate (PC).

UTILISATION

- Température maximum d'emploi :100 °C pour la fixation acier, 130 °C pour la fixation inox.

TUBE POLYCARBONATE											TUBE VERRE	
Fixation acier	**Fixation acier**										**Fixation acier**	**Fixation inox**
Avec protection	Sans protection	l_1	l_2	l_3	l_4	l_5	l_6	l_7	l_8	d_1	Avec protection	Avec protection
34-701- 76	34-702- 76	76	20	42	113	35,5	18,5	33	33	M10	34-711- 76	34-712- 76
34-701-127	34-702-127	127	20	71	164	46,5	18,5	33	33	M12	34-711-127	34-712-127
34-701-176	34-702-176	176	20	120	213	46,5	18,5	33	33	M12	34-711-176	34-712-176
34-701-254	34-702-254	254	20	198	291	46,5	18,5	33	33	M12	34-711-254	34-712-254
34-701-381	34-702-381	381	20	325	418	46,5	18,5	33	33	M12	34-711-381	34-712-381
34-701-508	34-702-508	508	20	452	545	46,5	18,5	33	33	M12	34-711-508	34-712-508

Exemple de commande — Référence **34-701-76**

Bouchon d'huile technopolymère, 6 pans

34-20

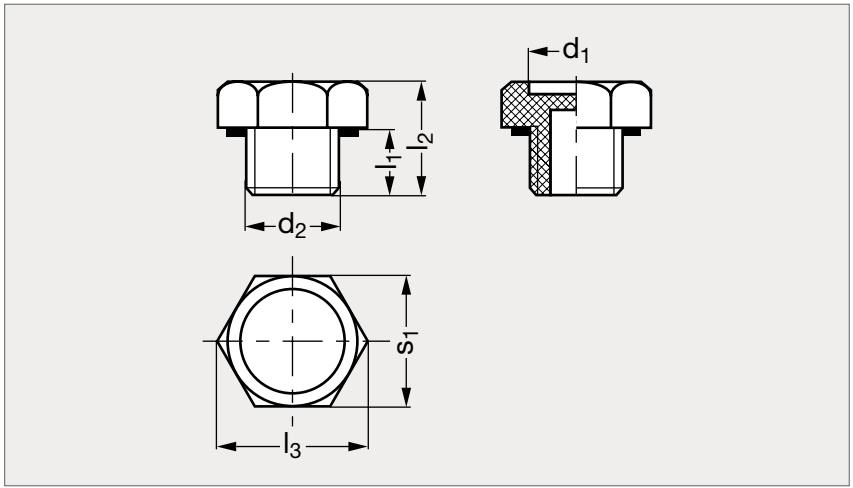



MATIÈRE

- Technopolymère noir renforcé de fibres de verre, finition mate.
- Joint d'étanchéité en caoutchouc synthétique NBR.

UTILISATION

- Température maximum d'emploi 130 °C en continu.

SUR DEMANDE

- Bouchon d'huile conforme à la Directive Européenne ATEX 94/9/CE.

PRODUITS ASSOCIÉS



Bouchon aluminium 34-40
Page 1575



Bouchon aluminium anodisé noir 34-40
Voir notre site internet

	d_1	d_2					l_1	l_2	l_3	s_1
34-200-15	15	1/8	1/4	M10x1,5	M12x1,5	M14x1,5	9	16	21,5	19
34-200-17	17,5	3/8	M16x1,5				9	16	25	22
34-200-21	20,5	1/2	M18x1,5	M20x1,5			11	18	29,5	26
34-200-25	25	3/4	M22x1,5	M25x1,5	M26x1,5		12	20	36,5	32
34-200-31	31	1	M35x1,5				13	22	44	38
34-200-38	38	1 1/4	M40x1,5				14	24	52,5	46
34-200-46	46	1 1/2					15	26	63	55

Exemple de commande

Référence - d_2

34-200-15-1/8

Bouchon d'huile aluminium, haute température

34-40

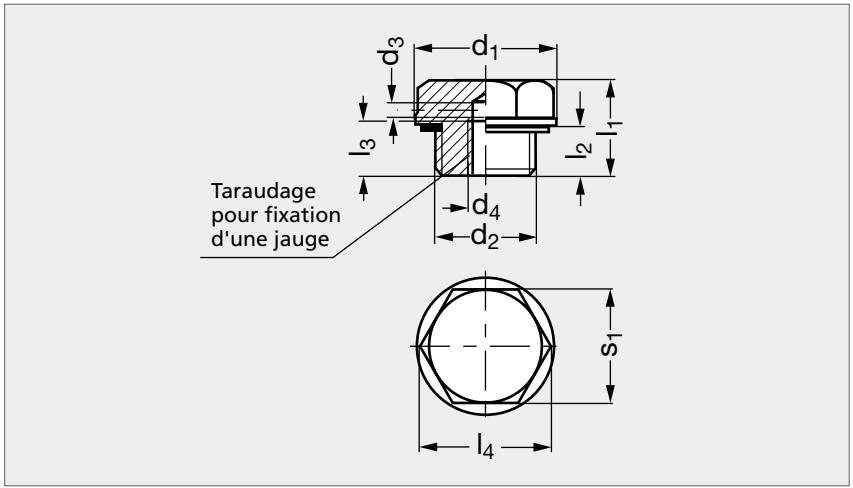



MATIÈRE

- Aluminium.
- Joint d'étanchéité en caoutchouc NBR Perbunan (modèle 100 °C) ou FPM Viton (modèle 180 °C).

UTILISATION

- Température maximum d'emploi jusqu'à 100 °C ou 180 °C.

PRODUITS ASSOCIÉS



Bouchon aluminium anodisé noir 34-40
Voir notre site internet



Bouchon technopolymère 34-20
Page 1574

RÉSISTANCE 100 °C														RÉSISTANCE 180 °C	
Sans échappement	Avec échappement	d_1	d_2				d_3	d_4	l_1	l_2	l_3	l_4	s_1	Sans échappement	Avec échappement
34-401-19	34-403-19	19	1/4	M14x1,5			2	M5	15,5	8	8	17,3	15	34-405-19	34-407-19
34-401-22	34-403-22	22	3/8	M16x1,5			2	M5	15,5	8	8	20,8	18	34-405-22	34-407-22
34-401-26	34-403-26	26	1/2	M20x1,5			2	M5	16	8,5	8	24,3	21	34-405-26	34-407-26
34-401-32	34-403-32	32	3/4	M26x1,5	M27x1,5		2	M5	17	9	8	31,2	27	34-405-32	34-407-32
34-401-40	34-403-40	40	1	M33x1,5			2	M5	19,5	11	8	37	32	34-405-40	34-407-40
34-401-50	34-403-50	50	1 1/4	M40x1,5	M42x1,5	M42x2	2	M5	21	12	8	47,3	41	34-405-50	34-407-50
34-401-60	34-403-60	60	1 1/2				2	M5	22	13	8	57,7	50	34-405-60	34-407-60

Exemple de commande — Référence - d_2 : **34-401-19-1/4**

Bouchon d'huile magnétique

34-27

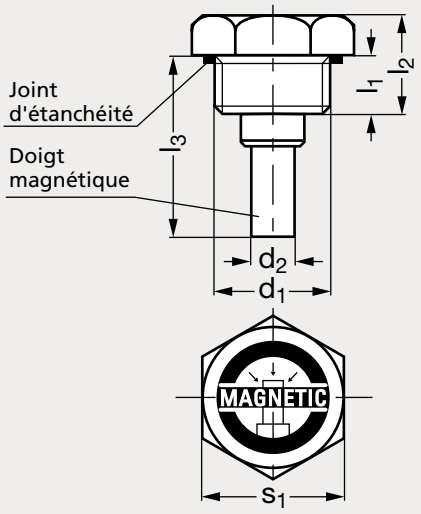



MATIÈRE

- Aluminium.
- Doigt magnétique en alliage spécial assurant la rétention des particules métalliques contenues dans l'huile.
- Plaquette en aluminium anodisé opaque avec indication "magnétic" et symbole graphique.
- Joint d'étanchéité en caoutchouc synthétique NBR.

UTILISATION

- Température maximum d'emploi 130 °C.

PRODUIT ASSOCIÉ



Bouchon magnétique
haute température 34-28
Page 1577

	d_1	d_2	l_1	l_2	l_3	s_1
34-270-14	14	6	9	15	30	19
34-270-38	38	8	9	15	31	22
34-270-12	12	8	11	18	34	26
34-270-34	34	8	12	20	36	32

Exemple de commande

Référence

34-270-1/4

Bouchon d'huile magnétique, haute température

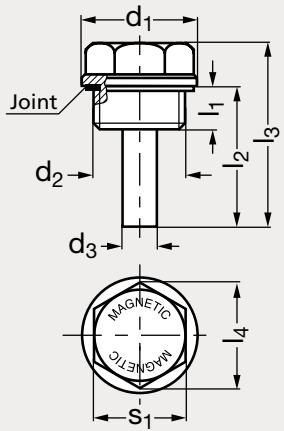



Naturel



Anodisé noir

MATIÈRE

- Aluminium naturel ou anodisé noir.
- Joint d'étanchéité en caoutchouc NBR Perbunan (modèle 100 °C) ou FPM Viton® (modèle 180 °C).

UTILISATION

- Température maximum d'emploi jusqu'à 100 °C ou 180 °C.

PRODUIT ASSOCIÉ



Bouchon magnétique
34-27
Page 1576

RÉSISTANCE 100 °C													RÉSISTANCE 180 °C	
Naturel	Anodisé noir	d_1	d_2				d_3	l_1	l_2	l_3	l_4	s_1	Naturel	Anodisé noir
34-280-19	34-281-19	19	1/4	M14x1,5			6	8	23	30,5	17,3	15	34-283-19	34-284-19
34-280-22	34-281-22	22	3/8	M16x1,5			6	8	23	30,5	20,8	18	34-283-22	34-284-22
34-280-26	34-281-26	26	1/2	M20x1,5			6	8,5	23,5	31	24,3	21	34-283-26	34-284-26
34-280-32	34-281-32	32	3/4	M26x1,5	M27x1,5		6	9	24	32	31,3	27	34-283-32	34-284-32
34-280-40	34-281-40	40	1	M33x1,5			6	11	26	34,5	37	32	34-283-40	34-284-40
34-280-50	34-281-50	50	1 1/4	M40x1,5	M42x1,5	M42x2	6	12	27	37	47,3	41	34-283-50	34-284-50
34-280-60	34-281-60	60	1 1/2				6	13	28	37	57,7	50	34-283-60	34-284-60

Exemple de commande

Référence - d_2

34-280-22-3/8

Bouchon d'huile technopolymère, 6 pans creux

34-24

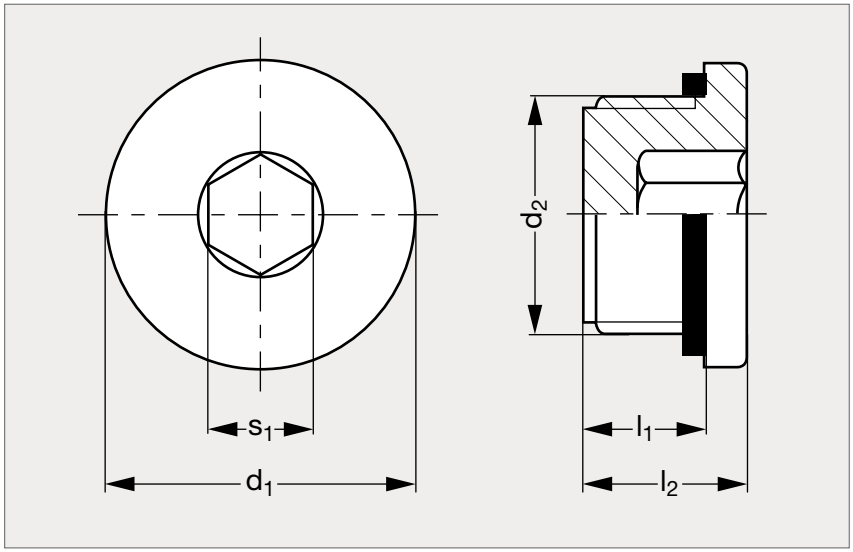



MATIÈRE

- Technopolymère noir à base polyamide renforcé de fibre de verre, finition mate.
- Résiste aux solvants, huiles, graisses et autres agents chimiques.
- Joint d'étanchéité en caoutchouc synthétique NBR.

UTILISATION

- Température maximum d'emploi 130 °C en continu.

PRODUITS ASSOCIÉS



Bouchon acier 34-29
Page 1579



Bouchon DIN 906 34-37
Page 1582



Bouchon DIN 908 34-39
Page 1580-1581

	d_1	d_2	l_1	l_2	s_1
34-240-20	20	14	9	12	6
34-240-22	22	38	9	13	8
34-240-28	28	12	11	15	10
34-240-32	32	34	12	16,5	12

Exemple de commande — Référence **34-240-20**

Bouchon d'huile acier, 6 pans creux

34-29

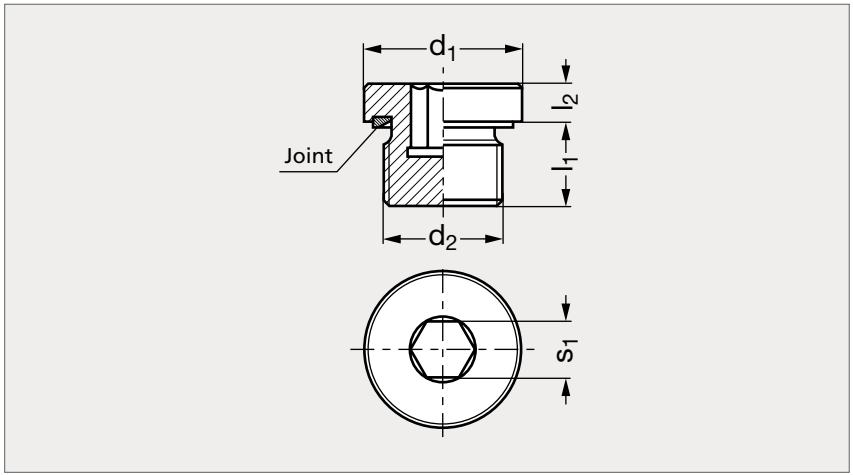



MATIÈRE

- Acier 5.8 zingué.
- Joint d'étanchéité en caoutchouc NBR Perbunan (modèle 100 °C) ou FPM Viton® (modèle 180 °C).

UTILISATION

- Température maximum d'emploi jusqu'à 100 °C ou 180 °C.

Résistance 100 °C	d_1 h14	d_2			l_1	l_2	s_1	Pression max. (bars)	Couple de serrage (Nm)	Résistance 180 °C
34-290-12	12		M 8x1		8	4	4	400	8	34-293-12
34-290-14	14	1/8	M10x1		8	4	5	400	12	34-293-14
34-290-17	17		M12x1,5		12	5	6	400	25	34-293-17
34-290-19	19	1/4	M14x1,5		12	5	6	400	30	34-293-19
34-290-22	22	3/8	M16x1,5		12	5	8	400	50	34-293-22
34-290-24	24		M18x1,5		12	5	8	400	60	34-293-24
34-290-26	26		M20x1,5		14	5	10	400	70	34-293-26
34-290-27	27	1/2	M22x1,5		14	5	10	400	80	34-293-27
34-290-30	30		M24x1,5		14	5	12	400	95	34-293-30
34-290-32	32	3/4	M26x1,5	M27x2	16	5	12	400	120	34-293-32
34-290-37	37		M30x1,5		16	6,5	17	400	190	34-293-37
34-290-40	40	1	M33x2		16	6,5	17	400	225	34-293-40
34-290-50	50	1 1/4	M42x2		16	6,5	22	315	360	34-293-50
34-290-55	55	1 1/2	M48x1,5		16	6,5	24	315	400	34-293-55

Exemple de commande — Référence - d_2 : **34-290-12-8X1**

SÉRIE 34

Bouchon d'huile acier 6 pans creux

34-39

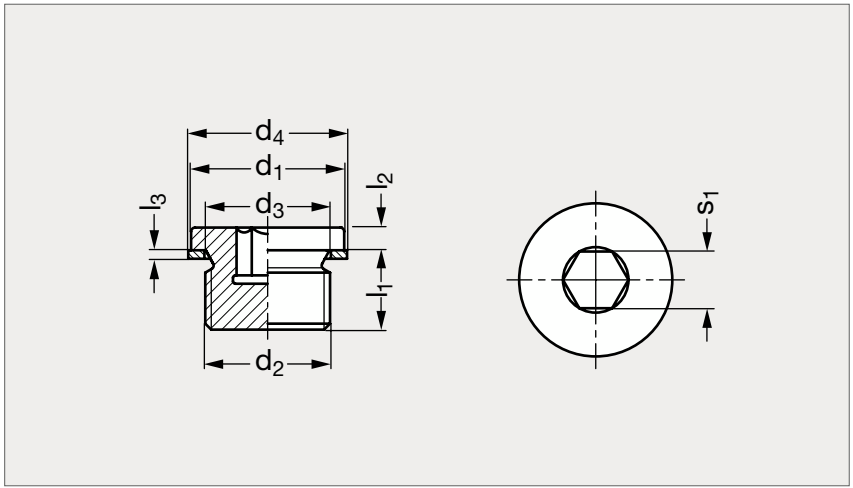



MATIÈRE

- Acier 5,8 zingué.
- Joint d'étanchéité en cuivre ou en aluminium.

SUR DEMANDE

- Bouchon inox : I.

PRODUITS ASSOCIÉS



Bouchon technopolymère 34-24
Page 1578



Bouchon acier 34-29
Page 1579



Bouchon DIN 906 34-37
Page 1582

Bouchon d'huile acier 6 pans creux

Sans joint	Joint cuivre	Joint aluminium	d_1 h14	d_2	d_3	d_4	l_1	l_2	l_3	s_1
34-391-12	34-392-12	34-393-12	12	M 8x1	8,3	11,5	8	3	1	4
34-391-14	34-392-14	34-393-14	14	M10x1	10,3	13,5	8	3	1	5
34-391-14	34-392-14	34-393-14	14	1/8	10	13,5	8	3	1	6
34-391-17	34-392-17	34-393-17	17	M12x1,5	12,3	16	12	3	1,5	6
34-391-18	34-392-18	34-393-18	18	1/4	13,4	18	12	3	1,5	6
34-391-19	34-392-19	34-393-19	19	M14x1,5	14,3	18	12	3	1,5	6
34-391-21	34-392-21	34-393-21	21	M16x1,5	16,3	20	12	3	1,5	8
34-391-22	34-392-22	34-393-22	22	3/8	17	21	12	3	1,5	8
34-391-23	34-392-23	34-393-23	23	M18x1,5	18,3	22	12	4	1,5	8
34-391-25	34-392-25	34-393-25	25	M20x1,5	20,3	24	14	4	1,5	10
34-391-26	34-392-26	34-393-26	26	1/2	21,3	26	14	4	1,5	10
34-391-27	34-392-27	34-393-27	27	M22x1,5	22,3	27	14	4	1,5	10
34-391-29	34-392-29	34-393-29	29	M24x1,5	24,3	29	14	4	2	12
34-391-31	34-392-31	34-393-31	31	M26x1,5	26,3	31	16	4	2	12
34-391-32	34-392-32	34-393-32	32	M27x2	27,3	32	16	4	2	12
34-391-32	34-392-32	34-393-32	32	3/4	26,7	32	16	4	2	12
34-391-36	34-392-36	34-393-36	36	M30x1,5	30,3	36	16	4	2	17
34-391-39	34-392-39	34-393-39	39	M33x2	33,3	39	16	5	2	17
34-391-39	34-392-39	34-393-39	39	1	33,5	39	16	5	2	17
34-391-49	34-392-49	34-393-49	49	M42x2	42,3	49	16	5	2	22
34-391-49	34-392-49	34-393-49	49	1 1/4	42,2	49	16	5	2	22
34-391-55	34-392-55	34-393-55	55	M48x2	48,3	55	16	5	2	24
34-391-55	34-392-55	34-393-55	55	1 1/2	48,1	55	16	5	2	24

Exemple de commande

Référence - d_2

34-391-12-8X1

SÉRIE 34

Bouchon d'huile acier ou inox, 6 pans creux

34-37

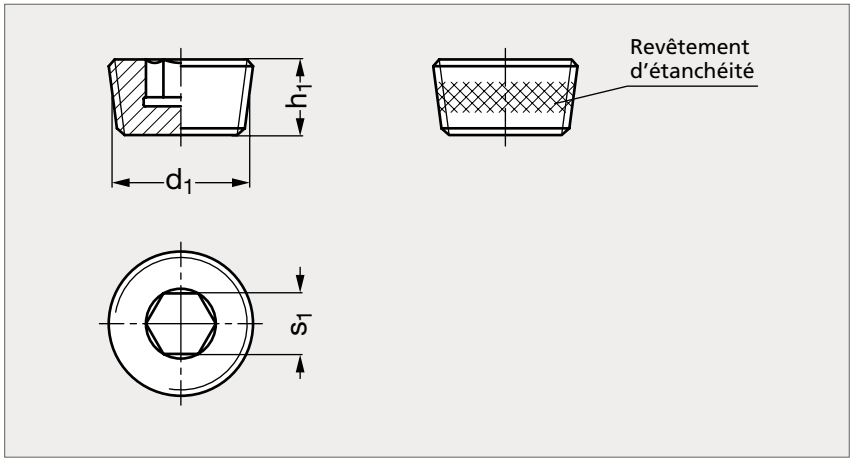



MATIÈRE

- Acier zingué, passivé bleu ou inox (AFNOR Z 8 CNF 18-09, Werk 1.4305, AISI 303).
- Revêtement d'étanchéité (GPC).

** Acier uniquement.*

ACIER							INOX	
Sans revêtement d'étanchéité	Avec revêtement d'étanchéité	h_1	d_1			s_1	Sans revêtement d'étanchéité	Avec revêtement d'étanchéité
34-371- 8	34-373- 8	8	M 8x1			4	34-375- 8	34-377- 8
34-371- 8	34-373- 8	8	M10x1	1/8		5	34-375- 8	34-377- 8
34-371-10	34-373-10	10	M12x1,5			6	34-375-10	34-377-10
34-371-10	34-373-10	10	M14x1,5	1/4		7	34-375-10	34-377-10
34-371-10	34-373-10	10	M16x1,5	M18x1,5	3/8	8	34-375-10	34-377-10
34-371-10	34-373-10	10	M20x1,5	M22x1,5	1/2	10	34-375-10	34-377-10
34-371-12	34-373-12	12	M24x1,5	M26x1,5*	3/4	12	34-375-12	34-377-12
34-371-12	34-373-12	12	M30x1,5*	1		17	34-375-12	34-377-12
34-371-15	34-373-15	15	M36x1,5			19		
34-371-18	34-373-18	18	M42x1,5	M45x1,5	1 1/4	22		
34-371-20	34-373-20	20	M48x1,5	1 1/2		24		

Exemple de commande — Référence - d_1 : **34-371-8-8X1**

Bouchon d'huile de remplissage, avec ou sans jauge

34-21

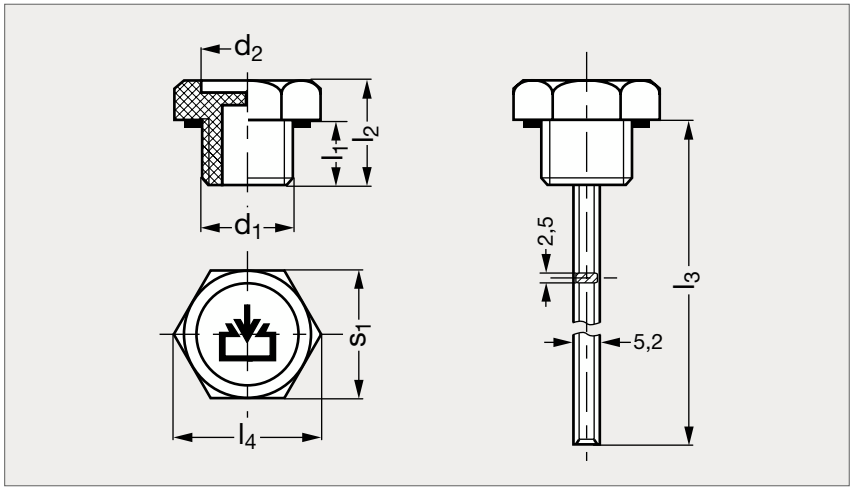



Sans jauge



Avec jauge

MATIÈRE

- Technopolymère noir à base de polyamide renforcé de fibre de verre, finition mate.
- Joint d'étanchéité en caoutchouc synthétique NBR.
- Jauge plate en acier phosphaté, symbole graphique "remplissage".
- Résiste aux solvants, huiles, graisses et autres agents chimiques.

UTILISATION

- Température maximum d'emploi 130 °C en continu.

SUR DEMANDE

- Bouchon avec trou latéral d'échappement ø 2 mm.

Sans jauge	d_1	d_2	l_1	l_2	l_3	l_4	s_1	Avec jauge
34-211-10	M10x1,5	15	9	16	120	21,5	19	34-216-10
34-211-12	M12x1,5	15	9	16	120	21,5	19	34-216-12
34-211-14	M14x1,5	15	9	16	120	21,5	19	34-216-14
34-211-16	M16x1,5	17	9	16	120	25	22	34-216-16
34-211-18	M18x1,5	20,5	11	18	195	29,5	26	34-216-18
34-211-20	M20x1,5	20,5	11	18	195	29,5	26	34-216-20
34-211-22	M22x1,5	25	12	20	195	36,5	32	34-216-22
34-211-25	M25x1,5	25	12	20	195	36,5	32	34-216-25
34-211-26	M26x1,5	25	12	20	195	36,5	32	34-216-26
34-211-35	M35x1,5	31	13	22	195	44	38	34-216-35

Sans jauge	d_1	d_2	l_1	l_2	l_3	l_4	s_1	Avec jauge
34-211-40	M40x1,5	38	38	14	24	195	52,5	46	34-216-40
34-211- 1/8	1/8	15	15	9	16	120	21,5	19	34-216- 1/8
34-211- 1/4	1/4	15	15	9	16	120	21,5	19	34-216- 1/4
34-211- 3/8	3/8	17	17	9	16	120	25	22	34-216- 3/8
34-211- 1/2	1/2	20,5	20,5	11	18	195	29,5	26	34-216- 1/2
34-211- 3/4	3/4	25	25	12	20	195	36,5	32	34-216- 3/4
34-211-1	1	31	31	13	22	195	44	38	34-216-1
34-211-1 1/4	1 1/4	38	38	14	24	195	52,5	46	34-216-1 1/4
34-211-1 1/2	1 1/2	46	46	15	26	195	63	55	34-216-1 1/2

Exemple de commande

Référence
34-211-10

Bouchon d'huile de remplissage, aluminium, haute température

34-38

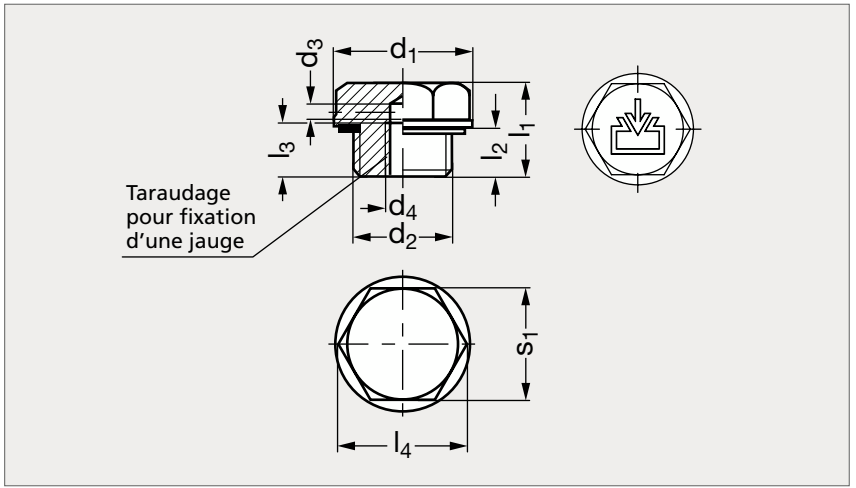



MATIÈRE

- Aluminium.
- Joint d'étanchéité en caoutchouc NBR Perbunan (modèle 100 °C) ou FPM Viton (modèle 180 °C).

UTILISATION

- Température maximum d'emploi jusqu'à 100 °C ou 180 °C.

PRODUITS ASSOCIÉS



Bouchon aluminium anodisé noir 34-38
Voir notre site internet



Bouchon avec ou sans jauge 34-21
Page 1583



Bouchon à emmancher 34-25
Voir notre site internet

RÉSISTANCE 100 °C														RÉSISTANCE 180 °C	
Sans échappement	Avec échappement	d_1	d_2				d_3	d_4	l_1	l_2	l_3	l_4	s_1	Sans échappement	Avec échappement
34-381-19	34-383-19	19	1/4	M14x1,5			2	M5	15,5	8	8	17,3	15	34-385-19	34-387-19
34-381-22	34-383-22	22	3/8	M16x1,5			2	M5	15,5	8	8	20,8	18	34-385-22	34-387-22
34-381-26	34-383-26	26	1/2	M20x1,5			2	M5	16	8,5	8	24,3	21	34-385-26	34-387-26
34-381-32	34-383-32	32	3/4	M26x1,5	M27x1,5		2	M5	17	9	8	31,2	27	34-385-32	34-387-32
34-381-40	34-383-40	40	1	M33x1,5			2	M5	19,5	11	8	37	32	34-385-40	34-387-40
34-381-50	34-383-50	50	1 1/4	M40x1,5	M42x1,5	M42x2	2	M5	21	12	8	47,3	41	34-385-50	34-387-50
34-381-60	34-383-60	60	1 1/2				2	M5	22	13	8	57,7	50	34-385-60	34-387-60

Exemple de commande — Référence - d_2 : **34-381-19-1/4**

Bouchon d'huile de vidange, aluminium, haute température

34-26

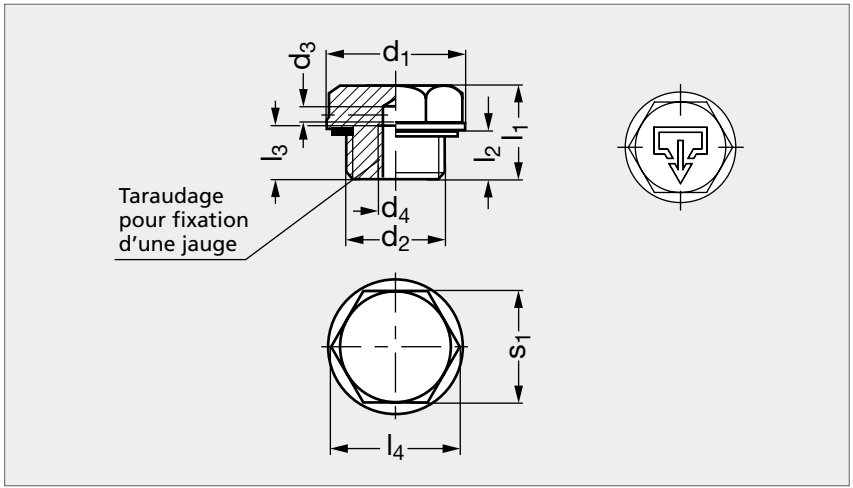



MATIÈRE

- Aluminium.
- Joint d'étanchéité en caoutchouc NBR Perbunan (modèle 100 °C) ou FPM Viton (modèle 180 °C).

UTILISATION

- Température maximum d'emploi jusqu'à 100 °C ou 180 °C.

PRODUITS ASSOCIÉS



Bouchon d'huile aluminium anodisé noir 34-26
Voir notre site internet



Bouchon d'huile technopolymère 34-22
Voir notre site internet

RÉSISTANCE 100 °C														RÉSISTANCE 180 °C	
Sans échappement	Avec échappement	d_1	d_2				d_3	d_4	l_1	l_2	l_3	l_4	s_1	Sans échappement	Avec échappement
34-261-19	34-263-19	19	1/4	M14x1,5			2	M5	15,5	8	8	17,3	15	34-265-19	34-267-19
34-261-22	34-263-22	22	3/8	M16x1,5			2	M5	15,5	8	8	20,8	18	34-265-22	34-267-22
34-261-26	34-263-26	26	1/2	M20x1,5			2	M5	16	8,5	8	24,3	21	34-265-26	34-267-26
34-261-32	34-263-32	32	3/4	M26x1,5	M27x1,5		2	M5	17	9	8	31,2	27	34-265-32	34-267-32
34-261-40	34-263-40	40	1	M33x1,5			2	M5	19,5	11	8	37	32	34-265-40	34-267-40
34-261-50	34-263-50	50	1 1/4	M40x1,5	M42x1,5	M42x2	2	M5	21	12	8	47,3	41	34-265-50	34-267-50
34-261-60	34-263-60	60	1 1/2				2	M5	22	13	8	57,7	50	34-265-60	34-267-60

Exemple de commande — Référence - d_2 : **34-261-19-1/4**

Bouchon d'huile de vidange acier ou laiton

34-57

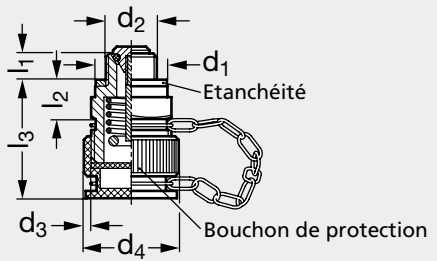

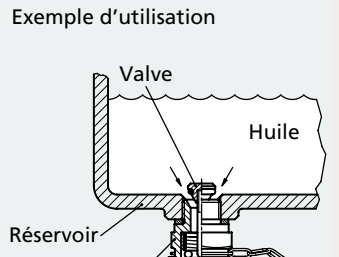



Laiton



Acier

MATIÈRE

- Corps en acier zingué, passivé bleu ou en laiton.
- Soupape en laiton avec joint torique en élastomère fluoré FPM Viton®.
- Rondelle d'étanchéité DIN 7603 A en cuivre.
- Bouchon de protection en technopolymère à base de polyamide (PA).
- Câble reliant le corps au bouchon, en inox.

UTILISATION

- S'utilise avec un connecteur 34-58 qui déclenche l'ouverture de la valve.
- Température maximum d'emploi entre - 30 °C et + 120 °C. Jusqu'à 180 °C sur une courte période.

Acier	d_1	d_2	d_3	d_4	d_5	l_1	l_2	l_3	s_1	Laiton
34-570-20	20	1/4 M14x1,5	M22x1,5	26	25,4	7,5	10,5	31	22	
34-570-22	22	M16x1,5	M22x1,5	26	25,4	7,5	10,5	31	22	
34-570-23	23	3/8	M22x1,5	26	25,4	7,5	10,5	31	22	
34-570-24	24	M18x1,5	M22x1,5	26	25,4	8,5	10,5	31	22	
34-570-26	26	M20x1,5	M22x1,5	26	31,2	8,5	10,5	31	27	
34-570-27	27	M22x1,5	M26x1,5	30	31,2	8,5	12	32	27	
34-570-26	26	1/2	M26x1,5	30	31,2	8,5	12	32	27	
	29	M24x1,5	M26x1,5	30	34,7	9	12	32	30	34-572-29
	32	3/4 M26x1,5	M26x1,5	30	37	9	12	32	32	34-572-32
	36	M30x1,5	M26x1,5	30	41,6	9	12	32	36	34-572-36
	39	1	M26x1,5	30	47,3	9	12	32	41	34-572-39

Exemple de commande

Référence - d_2

34-570-20-1/4

Bouchon d'huile à échappement, laiton, avec valve

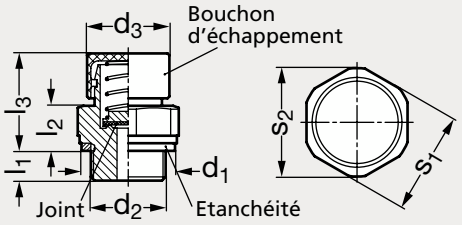

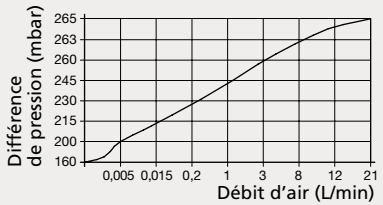



MATIÈRE

- Corps en laiton.
- Bouchon d'échappement en polyamide (PA).
- Joint de la valve en silicone, étanchéité en fer doux.
- Ressort en inox (AFNOR Z 12 CN 18-09, Werk 1.4310, AISI 301).

UTILISATION

- Résiste à des températures comprises entre - 30 °C et + 100 °C.
- Lorsque la pression d'ouverture donnée dans le tableau est dépassée, la valve d'échappement va s'ouvrir et ainsi éviter un excès de pression à l'intérieur de la cuve.

	d_1	d_2		d_3	l_1	l_2	l_3	s_1	s_2	Pression d'ouverture (mbar) ±20 %
34-590-18	18		M12x1,5	22	8,5	11,5	26,5	22	23,5	200
34-590-20	20	1/4	M14x1,5	22	8,5	11,5	26,5	22	23,5	200
34-590-22	22	3/8	M16x1,5	22	8,5	11,5	26,5	22	23,5	200
34-590-24	24		M18x1,5	22	8,5	11,5	26,5	22	23,5	200
34-590-26	26	1/2	M20x1,5	22	8,5	11,5	26,5	27	29	200
34-590-27	27		M22x1,5	22	8,5	11,5	26,5	27	29	200
34-590-29	29		M24x1,5	22	8	12	27	30	32,5	200
34-590-32	32	3/4	M26x1,5	22	8	12	27	32	34	200
34-590-36	36		M30x1,5	22	8	12	27	36	39	200
34-590-39	39	1		22	8	12	27	41	44	200

Exemple de commande

Référence - d_2

34-590-20-1/4

Bouchon d'huile à échappement, laiton, avec valve

34-61

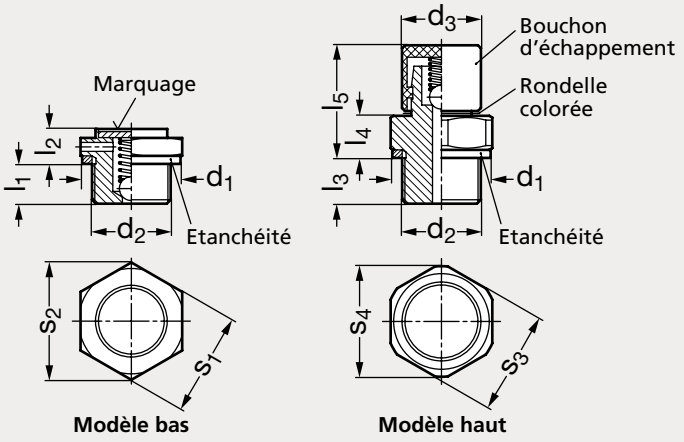



Bas



Haut

MATIÈRE

- Corps de la valve en laiton, bille en inox.
- Bouchon d'échappement en polyamide (PA).
- Étanchéité en acier.
- Ressort en inox (AFNOR Z 12 CN 18-09, Werk 1.4310, AISI 301).

UTILISATION

- Résiste à des températures comprises entre - 30 °C et + 100 °C.
- Lorsque la pression d'ouverture min est dépassée, la valve d'échappement va s'ouvrir et ainsi éviter un excès de pression à l'intérieur de la cuve.
- 2 choix de pression d'ouverture min/max : 20/80 ou 160/240.

Bas	d_1	d_2	d_3	l_1	l_2	l_3	l_4	l_5	s_1	s_2	s_3	s_4	Pression d'ouverture min (mbar)		Débit d'air (l/min)		Haut
															Bas	Haut	
34-611-17	17	M10x1	13	6	6	8	7	18,5	14	16	17	18,5	20	160	1,2	1,8	34-612-17
34-611-18	18	M12x1,5	13	6,5	6	7,5	7	19	17	19,5	17	18,5	20	160	1,2	1,8	34-612-18
34-611-20	20	1/4 M14x1,5	13	6,5	6	7,5	7,5	19	17	19,5	17	18,5	20	160	1,2	1,8	34-612-20
34-611-22	22	M16x1,5	13	9	11	7,5	7,5	19	22	25	22	24	20	160	1,2	1,8	34-612-22
34-611-23	23	3/8	13	9	11	7,5	7,5	19	22	25	22	24	20	160	1,2	1,8	34-612-23
34-611-26	26	1/2	13	8,5	11	8	8	19,5	27	31	27	29	20	160	1,2	1,8	34-612-26
34-611-32	32	3/4	13	8,5	11	8	8	19,5	32	37	32	35	20	160	1,2	1,8	34-612-32

Exemple de commande

Référence - d_2 - Pression min.

34-611-17-10X1-20

Bouchon d'huile à échappement, laiton, avec filtre

34-60

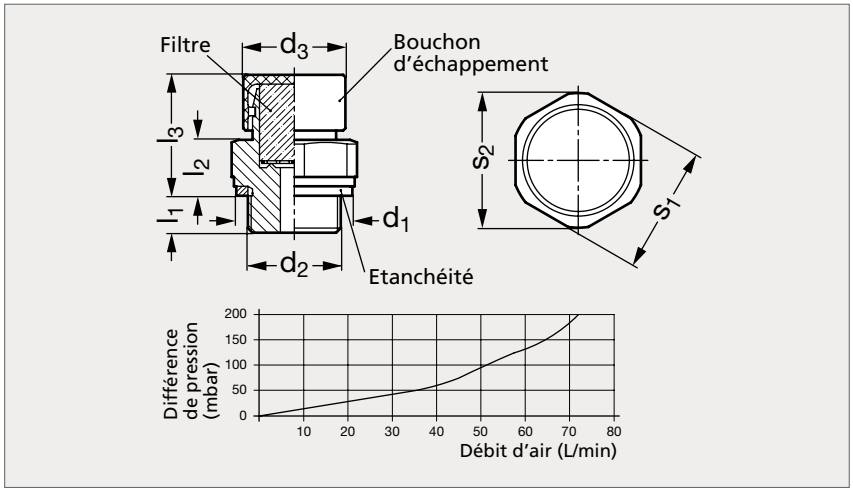



MATIÈRE

- Corps en laiton, bouchon d'échappement en polyamide (PA).
- Filtre en inox (Z 6 CN 18-09, Werk 1.4301, AISI 304), étanchéité en acier.
- Catégorie G2-G3 : taux de séparation d'environ 65 à 85 % pour des particules de taille > 10 µm.

UTILISATION

- Résiste à des températures comprises entre - 30 °C et + 100 °C.
- S'utilise lorsqu'il y a un échange entre l'air intérieur de la cuve et l'air extérieur.

	d_1	d_2	d_3	l_1	l_2	l_3	s_1	s_2
34-600-18	18	M12x1,5	20	8,5	11,5	24,5	22	23,5
34-600-20	20	M14x1,5	20	8,5	11,5	24,5	22	23,5
34-600-20	20	1/4	20	7,5	10,5	24,5	22	23,5
34-600-22	22	3/8 M16x1,5	20	8,5	11,5	24,5	22	23,5
34-600-24	24	M18x1,5	20	8,5	11,5	24,5	22	23,5
34-600-26	26	M20x1,5	20	8,5	11,5	24,5	27	29
34-600-26	26	1/2	20	8	12	25	27	29
34-600-27	27	M22x1,5	20	8,5	11,5	24,5	27	29
34-600-29	29	M24x1,5	20	8	12	25	30	32,5
34-600-32	32	M26x1,5	20	8	12	25	32	34
34-600-36	36	M30x1,5	20	8	12	25	36	39
34-600-39	39	1	20	8	12	25	41	44

Exemple de commande

Référence - d_2

34-600-18-12X1,5

Bouchon d'huile à échappement, laiton, avec filtre

34-63

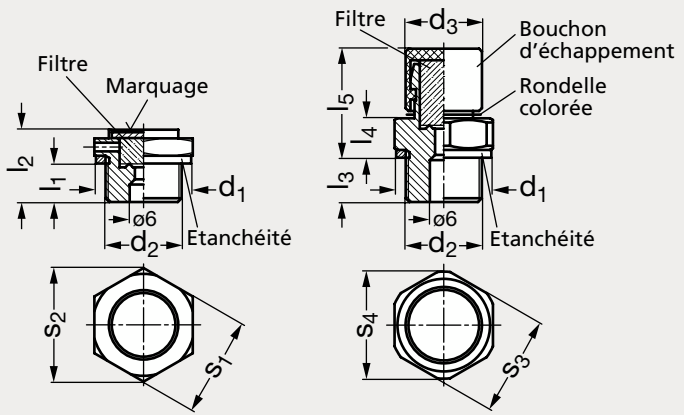



Modèle bas



Modèle haut

MATIÈRE

- Corps de la valve en laiton, bouchon d'échappement en polyamide (PA).
- Filtre en inox (Z 6 CN 18-09, Werk 1.4301, AISI 304).
- Catégorie G2-G3 : taux de séparation d'environ 65 à 85 % pour des particules de taille > 10 µm.
- Étanchéité en acier doux 1.0338 ou en polyamide PA6 pour les modèles d_2 = M 10x1.

UTILISATION

- Résiste à des températures comprises entre - 30 °C et + 100 °C.
- S'utilise lorsqu'il y a un échange entre l'air intérieur de la cuve et l'air extérieur.
- Débit d'air pour une différence de pressions de 0,2 bar entre l'air intérieur de la cuve et l'air extérieur : modèle bas : 24 l/min / modèle haut : 46 l/min.

Bas	d_1	d_2	d_3	l_1	l_2	l_3	l_4	l_5	s_1	s_2	s_3	s_4	Haut
34-631-13	13,5	1/8	13	6	6	8	7	16	14	16	17	18,5	34-632-13
34-631-14	14,5	M10x1	13	6	6	8	7	16	14	16	17	18,5	34-632-14
34-631-18	18	M12x1,5	13	6,5	6	7,5	7,5	16,5	17	19,5	17	18,5	34-632-18
34-631-20	20	1/4 M14x1,5	13	6,5	6	7,5	7,5	16,5	17	19,5	17	18,5	34-632-20
34-631-22	22	M16x1,5	13	9	11	7,5	7,5	16,5	22	25	22	24	34-632-22
34-631-24	24	M18x1,5	13	9	11	7,5	7,5	16,5	22	25	22	24	34-632-24
34-631-27	27	M22x1,5	13	9	11	7,5	7,5	16,5	27	31	27	29	34-632-27
34-631-23	23	3/8	13	9	11	7,5	7,5	16,5	22	25	22	24	34-632-23
34-631-26	26	1/2	13	8,5	11	8	8	17	27	31	27	29	34-632-26
34-631-32	32	3/4	13	8,5	11	8	8	17	32	37	32	35	34-632-32

Exemple de commande

Référence - d_2

34-631-13-1/8

Bouchon d'huile à échappement, aluminium ou inox, avec filtre

34-62

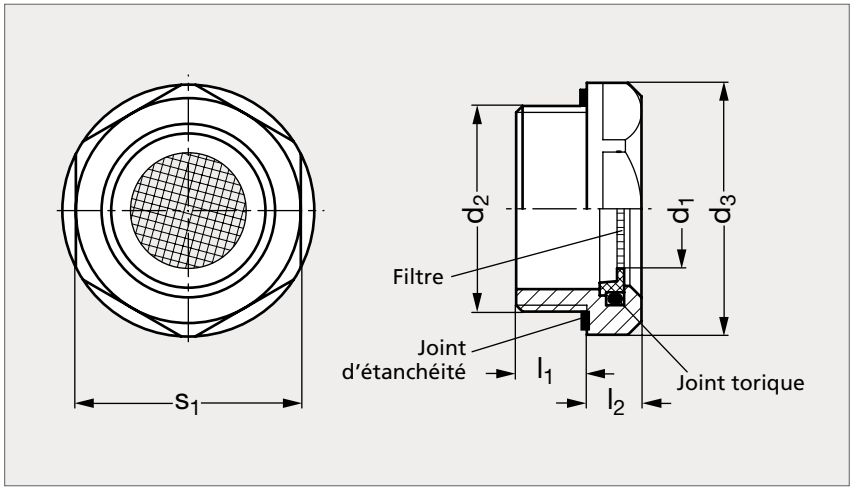



Aluminium



Inox

MATIÈRE

- Corps en aluminium ou en inox (AFNOR Z 8 CNF 18-09, Werk 1.4305, AISI 303).
- Filtre en inox (AFNOR Z 6 CN 18-09, Werk 1.4301, AISI 304).
- Maille du filtre : 100 µm ou 500 µm.
- Support du filtre en technopolymère à base de polyamide (PA), renforcé de fibre de verre.
- Joint d'étanchéité et joint torique en NBR (Perbunan).

UTILISATION

- Température d'emploi jusqu'à 100 °C.

PRODUITS ASSOCIÉS



Bouchon avec filtre 34-60
Page 1589



Bouchon avec filtre 34-63
Page 1590



Bouchon avec membrane 34-64
Page 1592

ALUMINIUM									INOX	
100 µm	500 µm	d_1	d_2		d_3	l_1	l_2	s_1	100 µm	500 µm
34-621-10	34-622-10	10	G1/2	M20x1,5	26	8,5	7,5	23	34-625-10	34-627-10
34-621-14	34-622-14	14	G3/4	M26x1,5	32	9	8	30	34-625-14	34-627-14
34-621-20	34-622-20	20	G1	M33x1,5	40	11	8,5	36	34-625-20	34-627-20

Exemple de commande — Référence - d_2 : **34-621-10-1/2**

SÉRIE 34

Bouchon d'huile à échappement, aluminium ou inox, avec membrane imperméable

34-64

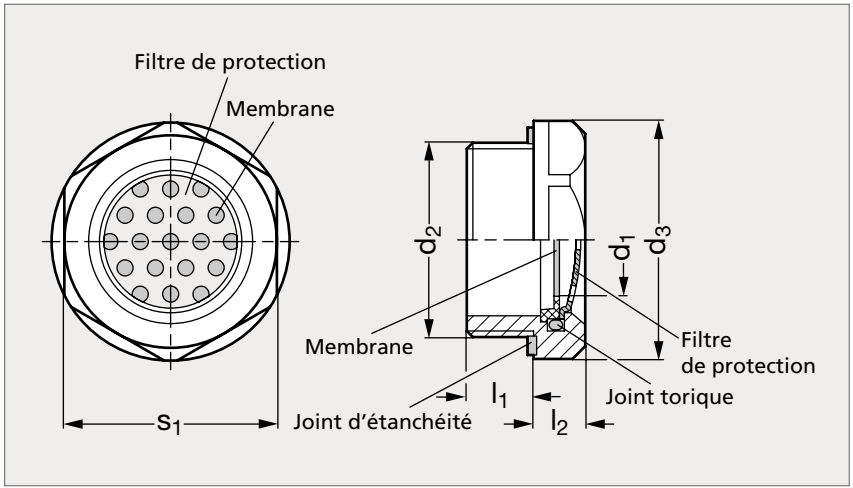



MATIÈRE

- Corps en aluminium ou en inox (AFNOR Z 8 CNF 18-09, Werk 1.4305, AISI 303).
- Membrane hydrophobe et oléophobe, imperméable et respirante, en copolymère acrylique sur nylon non tissé.
- Taille des pores de la membrane : 1,2 µm.
- Support de la membrane en technopolymère à base de polyamide (PA), renforcé de fibre de verre.
- Filtre de protection en inox (AFNOR Z 6 CN 18-09, Werk 1.4301, AISI 304).
- Joint d'étanchéité et joint torique en NBR (Perbunan).

UTILISATION

- Température d'emploi jusqu'à 100 °C.

** Débit d'air en l/min pour une différence de pression de 1 bar entre l'interieur et l'extérieur de la cuve.*

PRODUITS ASSOCIÉS



Bouchon avec filtre 34-60
Page 1589



Bouchon avec filtre 34-63
Page 1590



Bouchon avec filtre 34-62
Page 1591

Aluminium	d_1	d_2		d_3	l_1	l_2	s_1	Débit d'air* (l/min)	Inox
34-641-10	10	G1/2	M20x1,5	26	8,5	7,5	23	11	34-645-10
34-641-14	14	G3/4	M26x1,5	32	9	8	30	21	34-645-14
34-641-20	20	G 1	M33x1,5	40	11	8,5	36	34	34-645-20

Exemple de commande — Référence - d_2 : **34-641-10-1/2**

Bouchon d'huile à échappement, avec ou sans jauge

34-23

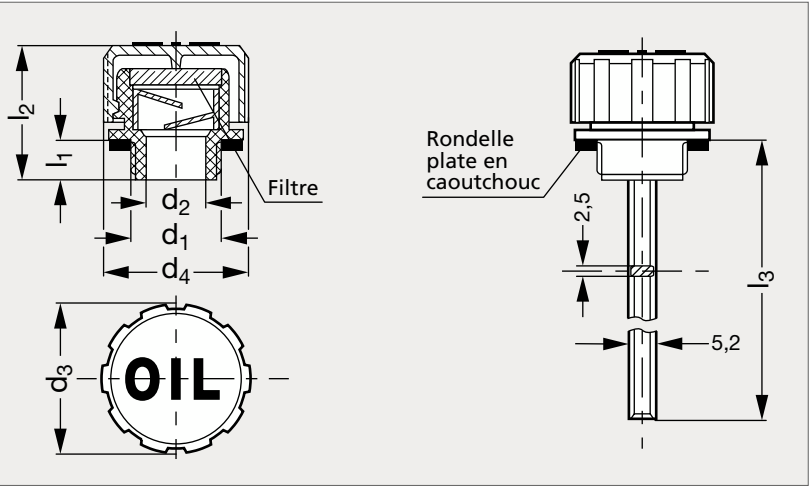



Sans jauge



Avec jauge

MATIÈRE

- Technopolymère à base de polyamide.
- Couvercle orange gravé "oil", jauge plate en acier phosphate.
- Joint d'étanchéité en caoutchouc NBR, filtre à air en fil d'acier zingué pressé.
- Résiste aux solvants, huiles, graisses et autres agents chimiques.

UTILISATION

- Température maximum d'emploi 120 °C.
- Se référer à notre site internet pour consulter l'ensemble des informations.

Sans jauge	d_1	d_2	d_3	d_4	l_1	l_2	l_3	Avec jauge
34-232-16	M16x1,5	10	31	30	10	30	188	34-235-16
34-232-18	M18x1,5	10	31	30	10	30	188	34-235-18
34-232-20	M20x1,5	12	31	30	10	30	188	34-235-20
34-232-22	M22x1,5	12	31	30	10	30	188	34-235-22
34-232- 1/4	1/4	8	31	30	10	30	188	34-235- 1/4
34-232- 3/8	3/8	10	31	30	10	30	188	34-235- 3/8
34-232- 1/2	1/2	12	31	30	10	30	188	34-235- 1/2
34-232- 3/4	3/4	18	42	41	12	37	184	34-235- 3/4
34-232-1	1	23	42	41	12	37	184	34-235-1
34-232-1 1/4	1 1/4	28	57	56	16	44	184	34-235-1 1/4
34-232-1 1/2	1 1/2	28	57	56	16	44	184	34-235-1 1/2
34-232-2	2	23	70	56	17	59	179	34-235-2

Exemple de commande — Référence **34-232-16**

Bouchon d'huile à échappement, simple ou double valve, avec ou sans panier filtrant **34-34 / 34-36**

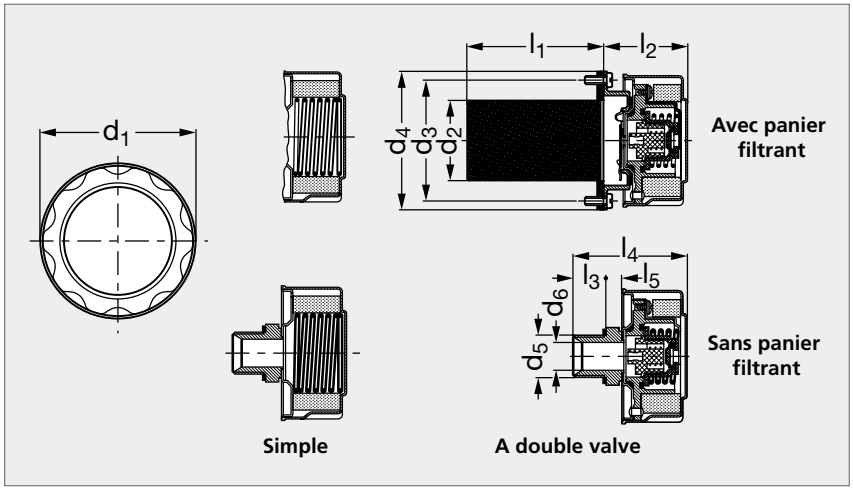



Sans panier filtrant



Avec panier filtrant

MATIÈRE

- Couvercle en tôle d'acier avec traitement superficiel de chromage.
- Flasque en tôle d'acier zingué.
- Raccord fileté en acier zingué (sans panier).
- Joint d'étanchéité :
  - sans panier : rondelle plate en caoutchouc synthétique NBR,
  - avec panier : 3 rondelles plates en liège imprégné de caoutchouc (2 rondelles + 1 en caoutchouc synthétique NBR pour le modèle d_1 = 47).
- Double valve en technopolymère avec joint en caoutchouc synthétique NBR et ressort en inox.
- La valve de sécurité est calée à environ 0,350 bar et la valve d'aspiration à environ 0,030 bar. Filtre à air "tech-foam" 40 µ.
- Panier filtrant en acier électrozingué, degré de filtration 800 µ.

UTILISATION

- Température maximum d'emploi 100 °C en continu.
- Le modèle à double valve maintient un poumon d'air en pression au dessus du niveau du fluide, sans dépasser les limites établies pour éviter la déformation des parois du réservoir.
- Se référer à notre site internet pour consulter l'ensemble des informations.

AVEC PANIER FILTRANT

Simple	À double valve	d_1	d_2	d_3	d_4	l_1	l_2
34-361-47		47	27	40	52	66	42
34-361-81	34-363-81	81	49	72	83	80	55

SANS PANIER FILTRANT

Simple	À double valve	d_1	d_4	d_5	l_3	l_4	l_5
34-341-47		47	14	7	10	51	5
34-341-81	34-343-81	81	34	17	16	70	12

Exemple de commande — Référence **34-341-47**

Bouchon d'huile à échappement et double valve (fonctionnement)

Fonctionnement

Modèle bouchon simple

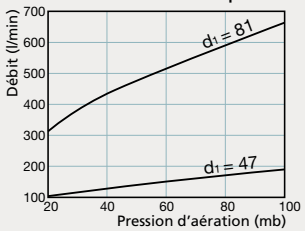

Modèle bouchon à double valve

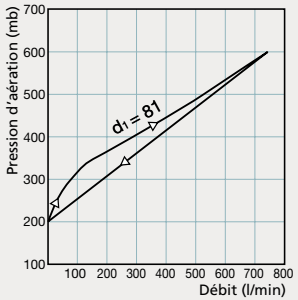

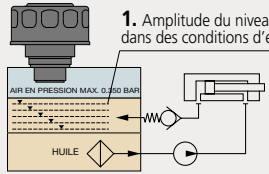

1. Amplitude du niveau de l'huile dans des conditions d'emploi normales.

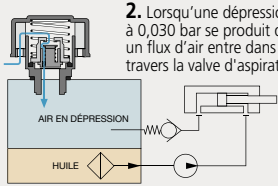

2. Lorsqu'une dépression inférieure à 0,030 bar se produit dans le réservoir, un flux d'air entre dans le réservoir à travers la valve d'aspiration.

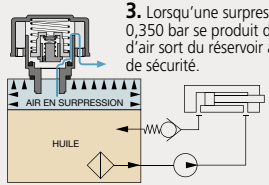

3. Lorsqu'une surpression supérieure à 0,350 bar se produit dans le réservoir, un flux d'air sort du réservoir à travers la valve de sécurité.

LES MODÈLES À DOUBLE VALVE PROCURENT LES AVANTAGES SUIVANTS :

- Réduction du volume d'air dans le réservoir, ce qui permet de maintenir de bonnes conditions de propreté du filtre et du fluide.
- Amélioration des conditions de travail de la pompe en aspiration et réduction des phénomènes de cavitation.
- Pas de perte de fluide (si le système fait partie d'un groupe automoteur).
- Réduction de la formation d'écume du fluide.

Raccord de tube avec filtre, inox

34-101

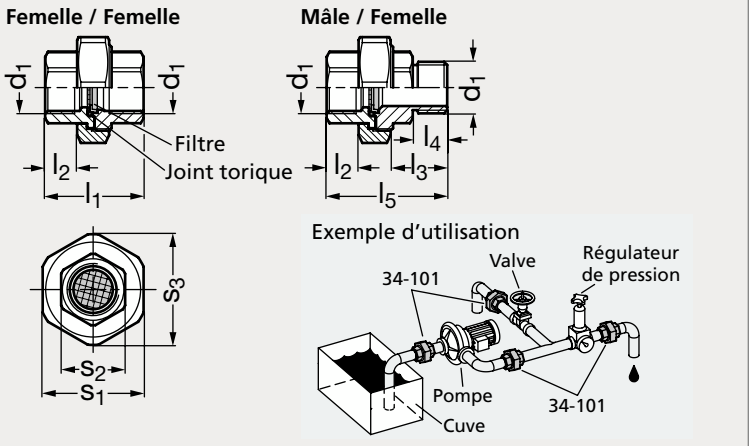



Femelle / Femelle



Mâle / Femelle

MATIÈRE

- Corps et filtre en inox (AFNOR Z 6 CN 18-09, Werk 1.4301, AISI 304).
- Maille du filtre : 100 µm ou 500 µm.
- Support du filtre en technopolymère à base de polyamide (PA), renforcé de fibre de verre.
- Joint torique en NBR (Perbunan).

UTILISATION

- Température d'emploi jusqu'à 100 °C.

** Débit pour une différence de pression de 1 bar pour de l'eau ou de l'huile hydraulique (HPL 46).*

FEMELLE / FEMELLE															MÂLE / FEMELLE	
100 µm	500 µm	d_1	l_1	l_2	l_3	l_4	l_5	s_1	s_2	s_3	Débit* eau (l/min)		Débit* huile hydr. (l/min)		100 µm	500 µm
											100 µm	500 µm	100 µm	500 µm		
34-1011-38	34-1012-38	G3/8	36,5	12	21	12	45	36	22	40	21	25	7	18	34-1013-38	34-1014-38
34-1011-12	34-1012-12	G1/2	40	13	23	14	49	41	26	45	48	61	15,5	38,5	34-1013-12	34-1014-12
34-1011-34	34-1012-34	G3/4	46	15	25	16	55	50	34	55	96	104	30	77,5	34-1013-34	34-1014-34

Exemple de commande — Référence **34-1011-3/8**

Filtre pour raccord de tube, inox

34-102

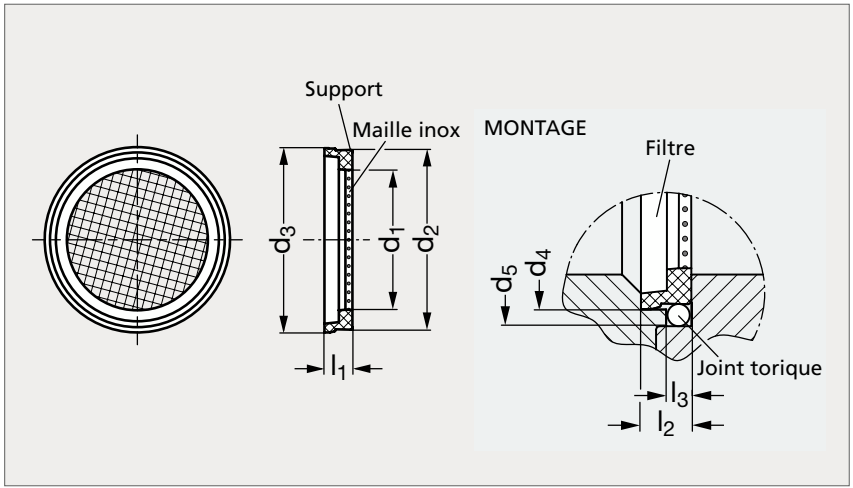

INOX



MATIÈRE

- Inox (AFNOR Z 6 CN 18-09, Werk 1.4301, AISI 304).
- Maille du filtre : 100 µm ou 500 µm.
- Support du filtre en technopolymère à base de polyamide (PA), renforcé de fibre de verre.

UTILISATION

- Température d'emploi jusqu'à 100 °C.
- Livré sans joint torique.

PRODUIT ASSOCIÉ



Raccord de tube 34-101
Page 1596

100 µm	d_1	d_2	d_3	d_4 $^{+0,1}_{0}$	d_5 $^{\pm0,05}$	l_1	l_2 $^{0,1}_{+0}$	l_3 $^{0}_{-0,1}$	Joint torique	Pour raccord ø	500 µm
34-1021-10	10	15,7	16,6	16,6	18,7	4	4	2	16x2	G3/8	34-1022-10
34-1021-14	14	19,7	20,6	20,6	22,7	4	4	2	20x2	G1/2	34-1022-14
34-1021-20	20	25,7	26,6	26,6	28,7	4	4	2	26x2	G3/4	34-1022-20

Exemple de commande — Référence **34-1021-10**

Butée caoutchouc cylindrique, à tige filetée acier ou inox, 55 Shore

35-32

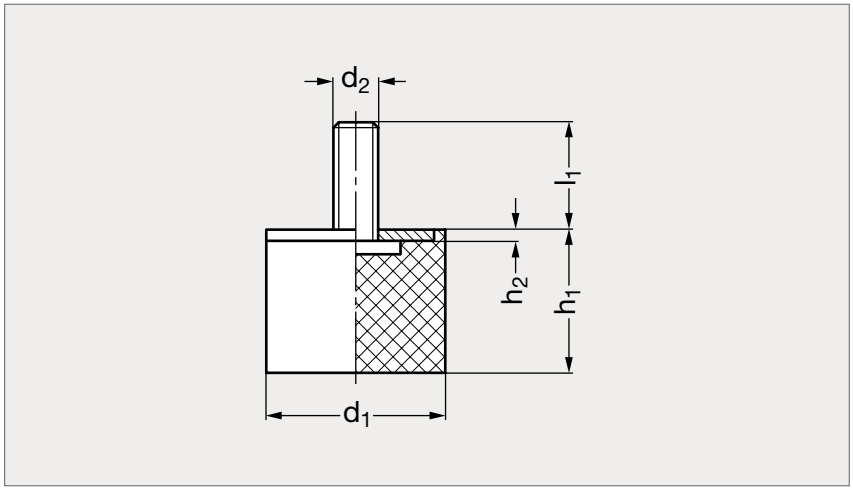

INOX



MATIÈRE

- Élastomère naturel dureté 55 Shore.
- Tige en acier zingué, passivé bleu ou en inox (AFNOR Z 6 CN 18-09, Werk 1.4301, AISI 304).

UTILISATION

- Absorbe les vibrations, amortit les chocs.
- Compense les écarts de tolérances de fabrication.
- Température d'emploi jusqu'à 80 °C.

PRODUITS ASSOCIÉS



Butée caoutchouc
40 Shore 35-32
Page 1600-1601



Butée caoutchouc
70 Shore 35-32
Page 1602-1603

Butée caoutchouc cylindrique, à tige filetée acier ou inox, 55 Shore

35-32

Acier	d_1	d_2	h_1	h_2	l_1	Rigidité (Nmm)	Charge max. (daN)	Écrasement (mm)	Inox
32-320- 8	8	M3	8	1	6	28	5,5	2	32-325- 8
32-320- 8	8	M3	13	1	6	16	5,1	3,25	32-325- 8
32-320- 10	10	M4	10	1,2	10	35	8,8	2,5	32-325- 10
32-320- 10	10	M4	15	1,2	10	25	9,2	3,75	32-325- 10
32-320- 10	10	M4	20	1,2	10	19	9,5	5	32-325- 10
35-320- 13	13	M5	10	1,4	10	54	10	1,75	
35-320- 13	13	M5	15	1,4	10	30	9	3	
35-320- 13	13	M5	20	1,4	10	22	7	3,25	
32-320- 15	15	M4	10	1,4	10	84	17	2	32-325- 15
32-320- 15	15	M4	15	1,4	10	69	26	3,75	32-325- 15
32-320- 15	15	M4	20	1,4	10	45	22,5	5	32-325- 15
32-320- 15	15	M4	30	1,4	10	34	26	7,5	32-325- 15
35-320- 16	16	M5	10	1,4	12	117	18	1,5	
35-320- 16	16	M5	15	1,4	12	58	18	3	
35-320- 16	16	M5	20	1,4	12	34	13	3,75	
35-320- 16	16	M5	25	1,4	12	27	13	4,75	
35-320- 20	20	M6	8,5	2	16,5	599	36	0,5	
32-320- 20	20	M6	10	2	18	260	64,5	2,5	32-325- 20
32-320- 20	20	M6	15	2	18	125	47	3,75	32-325- 20
32-320- 20	20	M6	20	2	18	73	36,5	5	32-325- 20
35-320- 20	20	M6	25	2	16,5	49	27	5,5	
32-320- 20	20	M6	30	2	18	56	42	7,5	32-325- 20
32-320-251	25	M6	15	2	18	215	79,5	3,75	32-325-251
32-320-251	25	M6	20	2	18	115	58	5	32-325-251
32-320-251	25	M6	30	2	18	79	59	7,5	32-325-251
35-320- 25	25	M8	10	2	20	479	72	1,5	
35-320- 25	25	M8	15	2	20	216	54	2,5	
35-320- 25	25	M8	19	2	20	112	45	4	
35-320- 25	25	M8	22	2	20	112	45	4	
35-320- 25	25	M8	25	2	20	81	45	5,5	
35-320- 25	25	M8	30	2	20	59	45	7,5	
35-320- 25	25	M8	40	2	20	45	45	10	
32-320- 30	30	M8	15	2	20	275	102	3,75	32-325- 30
32-320- 30	30	M8	20	2	20	205	101	5	32-325- 30
35-320- 30	30	M8	22	2	25	144	72	5	
32-320- 30	30	M8	25	2	20	165	103	6,25	32-325- 30
32-320- 30	30	M8	30	2	20	105	78	7,5	32-325- 30
35-320- 30	30	M8	40	2	25	60	54	9	
32-320-401	40	M8	20	2	23	500	250	5	32-325-401

Acier	d_1	d_2	h_1	h_2	l_1	Rigidité (Nmm)	Charge max. (daN)	Écrasement (mm)	Inox
32-320-401	40	M 8	25	2	23	265	166	6,25	32-325-401
32-320-401	40	M 8	30	2	23	195	148	7,5	32-325-401
32-320-401	40	M 8	40	2	23	140	140	10	32-325-401
35-320- 40	40	M10	20	2	25	360	144	4	
35-320- 40	40	M10	25	2	25	243	139	5,75	
35-320- 40	40	M10	35	2	25	135	108	8	
35-320- 40	40	M10	40	2	25	108	108	10	
35-320- 40	40	M10	45	2	25	99	108	11	
32-320- 50	50	M10	20	2	28	690	346	5	32-325- 50
35-320- 50	50	M10	25	2	25	450	270	6	
32-320- 50	50	M10	30	2	28	335	252	7,5	32-325- 50
35-320- 50	50	M10	35	2	25	280	225	8	
32-320- 50	50	M10	40	2	28	275	276	10	32-325- 50
35-320- 50	50	M10	45	2	25	155	171	11	
32-320- 50	50	M10	50	2	28	215	270	12,5	32-325- 50
32-320- 60	60	M10	20	2	28	770	385	5	32-325- 60
35-320- 60	60	M10	25	2	25	720	360	5	
35-320- 60	60	M10	36	2	25	337	270	8	
32-320- 60	60	M10	40	2	28	355	354	10	32-325- 60
35-320- 60	60	M10	45	2	25	204	225	11	
32-320- 60	60	M10	60	2	28	230	348	15	32-325- 60
32-320- 70	70	M10	30	3	27	955	717	7,5	32-325- 70
35-320- 70	70	M10	35	3	25	505	405	8	
32-320- 70	70	M10	40	3	27	630	628	10	32-325- 70
35-320- 70	70	M10	50	3	25	286	315	11	
32-320- 70	70	M10	55	3	27	420	577	13,75	32-325- 70
35-320- 70	70	M10	70	3	25	192	270	14	
32-320- 75	75	M12	25	3	37	1550	966	6,25	32-325- 75
32-320- 75	75	M12	40	3	37	670	668	10	32-325- 75
32-320- 75	75	M12	50	3	37	445	557	12,5	32-325- 75
35-320- 80	80	M14	25	3	45	1318	990	7,5	
35-320- 80	80	M14	30	3	35	1221	845	7	
35-320- 80	80	M14	40	3	35	599	540	9	
35-320- 80	80	M14	70	3	35	264	450	17	
32-320-100	100	M16	40	3	41	1210	1211	10	32-325-100
32-320-100	100	M16	50	3	41	1120	1404	12,5	32-325-100
32-320-100	100	M16	60	3	41	865	1295	15	32-325-100
32-320-125	125	M16	55	3	41	1810	2379	13,25	32-325-125
32-320-125	125	M16	75	3	41	1070	2012	18,75	32-325-125

Exemple de commande

Référence - h_1

35 - 320 - 8 - 8

Butée caoutchouc cylindrique, à tige filetée acier, 40 Shore

35-32

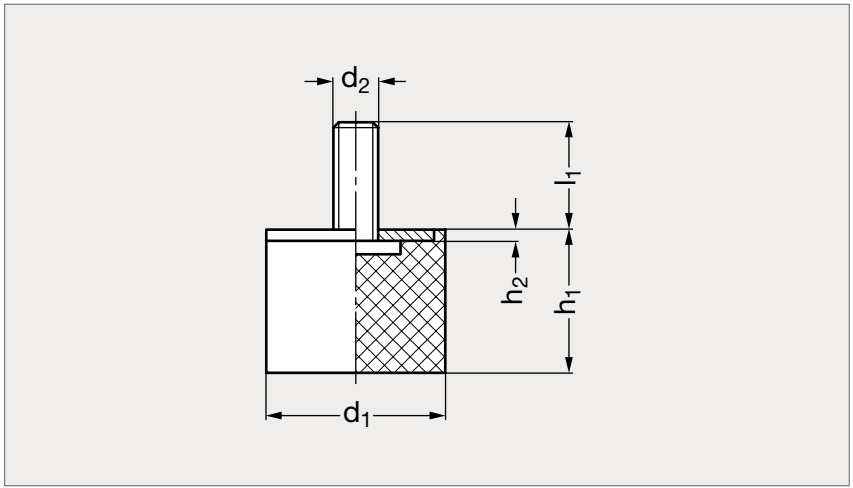



MATIÈRE

- Élastomère naturel dureté 40 Shore.
- Tige en acier zingué, passivé bleu.

UTILISATION

- Absorbe les vibrations, amortit les chocs.
- Compense les écarts de tolérances de fabrication.
- Température d'emploi jusqu'à 80 °C.

PRODUITS ASSOCIÉS



Butée caoutchouc
55 Shore 35-32
Page 1598-1599



Butée caoutchouc
70 Shore 35-32
Page 1602-1603

Butée caoutchouc cylindrique, à tige filetée acier, 40 Shore

35-32

	d_1	d_2	h_1	h_2	l_1	Rigidité (Nmm)	Charge max. (daN)	Écrasement (mm)
35-321- 8	8	M3	8	1	6	17	3,3	2
35-321- 8	8	M3	13	1	6	10	3,3	3
35-321-10	10	M4	10	1,2	10	21	5,3	2,5
35-321-10	10	M4	15	1,2	10	18	6,9	3,75
35-321-10	10	M4	20	1,2	10	11	5,4	5
35-321-15	15	M4	10	1,4	10	55	11	2
35-321-15	15	M4	15	1,4	10	38	14	3,75
35-321-15	15	M4	20	1,4	10	27	13,5	5
35-321-15	15	M4	30	1,4	10	17	12,5	7,5
35-321-20	20	M6	10	2	18	155	39	2,5
35-321-20	20	M6	15	2	18	77	29	3,75
35-321-20	20	M6	20	2	18	52	26	5
35-321-20	20	M6	30	2	18	32	23,5	7,5
35-321-25	25	M6	15	2	18	130	48,5	3,75
35-321-25	25	M6	20	2	18	83	41,5	5
35-321-25	25	M6	30	2	18	39	29	7,5
35-321-30	30	M8	15	2	20	200	74,5	3,75
35-321-30	30	M8	20	2	20	115	56,5	5
35-321-30	30	M8	25	2	20	92	57,5	6,25
35-321-30	30	M8	30	2	20	80	60	7,5
35-321-40	40	M8	20	2	23	240	120	5

	d_1	d_2	h_1	h_2	l_1	Rigidité (Nmm)	Charge max. (daN)	Écrasement (mm)
35-321- 40	40	M 8	25	2	23	190	117	6,25
35-321- 40	40	M 8	30	2	23	150	114	7,5
35-321- 40	40	M 8	40	2	23	100	99,5	10
35-321- 50	50	M10	20	2	28	535	268	5
35-321- 50	50	M10	30	2	28	245	182	7,5
35-321- 50	50	M10	40	2	28	145	143	10
35-321- 50	50	M10	50	2	28	110	137	12,5
35-321- 60	60	M10	20	2	28	375	188	5
35-321- 60	60	M10	40	2	28	260	260	10
35-321- 60	60	M10	60	2	28	170	253	15
35-321- 70	70	M10	30	3	27	655	493	7,5
35-321- 70	70	M10	40	3	27	385	385	10
35-321- 70	70	M10	55	3	27	240	332	13,75
35-321- 75	75	M12	25	3	37	1050	656	6,25
35-321- 75	75	M12	40	3	37	500	501	10
35-321- 75	75	M12	50	3	37	320	397	12,5
35-321-100	100	M16	40	3	41	945	943	10
35-321-100	100	M16	50	3	41	665	832	12,5
35-321-100	100	M16	60	3	41	495	744	15
35-321-125	125	M16	55	3	41	1430	1970	13,75
35-321-125	125	M16	75	3	41	940	1760	18,75

Exemple de commande

Référence - h_1

35-321-8-8

Butée caoutchouc cylindrique, à tige filetée acier, 70 Shore

35-32

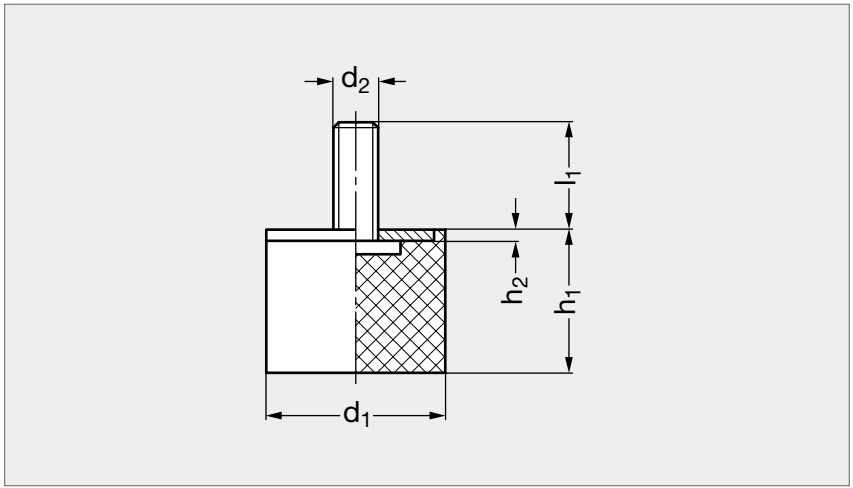



MATIÈRE

- Élastomère naturel dureté 70 Shore.
- Tige en acier zingué, passivé bleu.

UTILISATION

- Absorbe les vibrations, amortit les chocs.
- Compense les écarts de tolérances de fabrication.
- Température d'emploi jusqu'à 80 °C.

PRODUITS ASSOCIÉS



Butée caoutchouc
55 Shore 35-32
Page 1598-1599



Butée caoutchouc
40 Shore 35-32
Page 1600-1601

Butée caoutchouc cylindrique, à tige filetée acier, 70 Shore

35-32

	d_1	d_2	h_1	l_1	h_2	Rigidité (Nmm)	Charge max. (daN)	Écrasement (mm)
35-322- 8	8	M3	8	6	1	71	14,1	2
35-322- 8	8	M3	13	6	1	41	13,3	3
35-322-10	10	M4	10	10	1,2	87	21,7	2,5
35-322-10	10	M4	15	10	1,2	47	17,5	3,75
35-322-10	10	M4	20	10	1,2	31	15,6	5
35-322-15	15	M4	10	10	1,4	205	41	2
35-322-15	15	M4	15	10	1,4	100	38,5	3,75
35-322-15	15	M4	20	10	1,4	120	59	5
35-322-15	15	M4	30	10	1,4	52	39	7,5
35-322-20	20	M6	10	18	2	375	94	2,5
35-322-20	20	M6	15	18	2	190	70,5	3,75
35-322-20	20	M6	20	18	2	160	81	5
35-322-20	20	M6	30	18	2	115	85	7,5
35-322-25	25	M6	15	18	2	435	163	3,75
35-322-25	25	M6	20	18	2	275	138	5
35-322-25	25	M6	30	18	2	160	119	7,5
35-322-30	30	M8	15	20	2	695	261	3,75
35-322-30	30	M8	20	20	2	375	188	5
35-322-30	30	M8	25	20	2	255	159	6,25
35-322-30	30	M8	30	20	2	215	162	7,5
35-322-40	40	M8	20	23	2	950	475	5

	d_1	d_2	h_1	l_1	h_2	Rigidité (Nmm)	Charge max. (daN)	Écrasement (mm)
35-322- 40	40	M 8	25	23	2	660	413	6,25
35-322- 40	40	M 8	30	23	2	375	283	7,5
35-322- 40	40	M 8	40	23	2	315	315	10
35-322- 50	50	M10	20	28	2	1490	745	5
35-322- 50	50	M10	30	28	2	725	542	7,5
35-322- 50	50	M10	40	28	2	495	495	10
35-322- 50	50	M10	50	28	2	415	419	12,5
35-322- 60	60	M10	20	28	2	2400	1199	5
35-322- 60	60	M10	40	28	2	465	464	10
35-322- 60	60	M10	60	28	2	540	811	15
35-322- 70	70	M10	30	27	3	1740	1307	7,5
35-322- 70	70	M10	40	27	3	1530	1528	10
35-322- 70	70	M10	55	27	3	690	951	13,75
35-322- 75	75	M12	25	37	3	3320	2078	6,25
35-322- 75	75	M12	40	37	3	915	917	10
35-322- 75	75	M12	50	37	3	1080	1355	12,5
35-322-100	100	M16	40	41	3	2420	2419	10
35-322-100	100	M16	50	41	3	1830	2290	12,5
35-322-100	100	M16	60	41	3	1430	2145	15
35-322-125	125	M16	55	41	3	1960	2219	11,25
35-322-125	125	M16	75	41	3	1270	2378	17,75

Exemple de commande

Référence - h_1

35-322-8-8

Butée caoutchouc cylindrique, taraudée, acier ou inox, 55 Shore

35-33

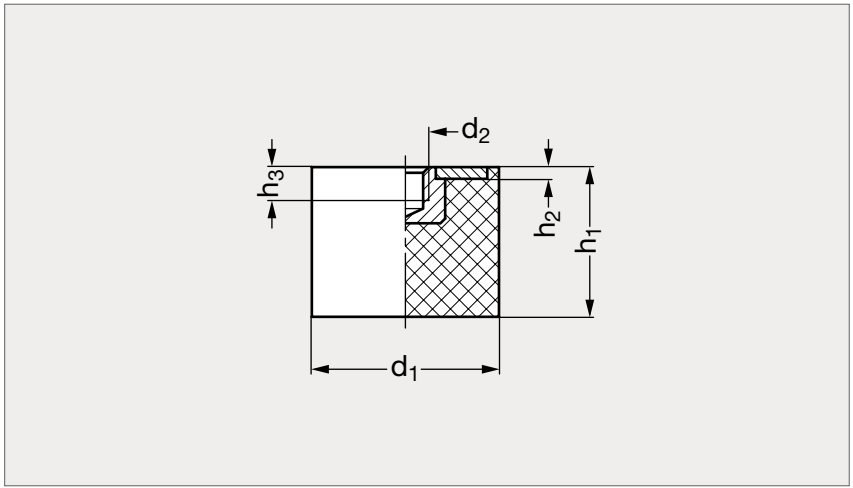

INOX



MATIÈRE

- Élastomère naturel dureté 55 Shore.
- Insert en acier zingué, passivé bleu ou en inox (AFNOR Z 6 CN 18-09, Werk 1.4301, AISI 304).

UTILISATION

- Absorbe les vibrations, amortit les chocs.
- Compense les écarts de tolérances de fabrication.
- Température d'emploi jusqu'à 80 °C.

PRODUITS ASSOCIÉS



Butée caoutchouc
40 Shore 35-33
Page 1606-1607



Butée caoutchouc
70 Shore 35-33
Page 1608-1609

Butée caoutchouc cylindrique, taraudée, acier ou inox, 55 Shore

35-33

Acier	d_1	d_2	h_1	h_2	h_3	Rigidité (Nmm)	Charge max. (daN)	Écrasement (mm)	Inox
35-330- 8	8	M3	8	1	3	28	5,5	2	35-335- 8
35-330- 8	8	M3	13	1	3	16	5,1	3,25	35-335- 8
35-330-10	10	M4	10	1,2	4	35	8,8	2,5	35-335-10
35-330-10	10	M4	15	1,2	4	25	9,2	3,75	35-335-10
	15	M4	10	1,4	4	84	17	2	35-335-15
35-330-15	15	M4	15	1,4	4	69	26	3,75	35-335-15
35-330-15	15	M4	20	1,4	4	45	22,5	5	35-335-15
35-330-20	20	M6	15	2	6	125	47	3,75	35-335-20
35-330-20	20	M6	20	2	6	73	36,5	5	35-335-20
35-330-20	20	M6	25	2	6	63	39,5	6,25	35-335-20
35-330-25	25	M6	15	2	6	215	79,5	3,75	35-335-25
35-330-25	25	M6	20	2	6	115	58	5	35-335-25
35-330-25	25	M6	30	2	6	79	59	7,5	35-335-25
35-330-30	30	M8	15	2	8	275	102	3,75	35-335-30
35-330-30	30	M8	20	2	8	205	101	5	35-335-30
35-330-30	30	M8	30	2	8	105	78	7,5	35-335-30
35-330-30	30	M8	40	2	8	78	78	10	35-335-30
35-330-40	40	M8	20	2	8	500	250	5	35-335-40
35-330-40	40	M8	30	2	8	195	148	7,5	35-335-40

Acier	d_1	d_2	h_1	h_2	h_3	Rigidité (Nmm)	Charge max. (daN)	Écrasement (mm)	Inox
35-330- 40	40	M 8	40	2	8	140	140	10	35-335- 40
35-330- 50	50	M10	20	2	10	690	346	5	35-335- 50
35-330- 50	50	M10	30	2	10	335	252	7,5	35-335- 50
35-330- 50	50	M10	40	2	10	275	276	10	35-335- 50
35-330- 50	50	M10	50	2	10	215	270	12,5	35-335- 50
35-330- 60	60	M10	30	2	10	715	537	7,5	35-335- 60
35-330- 60	60	M10	40	2	10	355	354	10	35-335- 60
35-330- 60	60	M10	50	2	10	265	330	12,5	35-335- 60
35-330- 70	70	M10	30	3	10	955	717	7,5	35-335- 70
35-330- 70	70	M10	40	3	10	630	628	10	35-335- 70
35-330- 70	70	M10	55	3	10	420	577	13,75	35-335- 70
35-330- 75	75	M12	30	3	12	1050	789	7,5	35-335- 75
35-330- 75	75	M12	40	3	12	670	668	10	35-335- 75
35-330- 75	75	M12	50	3	12	445	557	12,5	35-335- 75
35-330-100	100	M16	40	3	16	1210	1211	10	35-335-100
35-330-100	100	M16	50	3	16	1120	1404	12,5	35-335-100
35-330-100	100	M16	60	3	16	865	1295	15	35-335-100
35-330-125	125	M16	55	3	16	1810	2379	13,25	35-335-125
35-330-125	125	M16	75	3	16	1070	2012	18,75	35-335-125

Exemple de commande

Référence - h_1

35-330-8-8

Butée caoutchouc cylindrique, taraudée, acier, 40 Shore

35-33

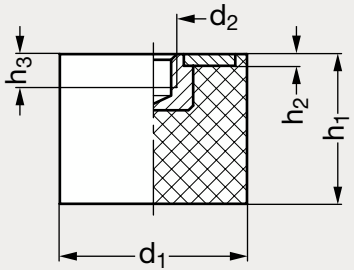



MATIÈRE

- Élastomère naturel dureté 40 Shore.
- Insert en acier zingué, passivé bleu.

UTILISATION

- Absorbe les vibrations, amortit les chocs.
- Compense les écarts de tolérances de fabrication.
- Température d'emploi jusqu'à 80 °C.

PRODUITS ASSOCIÉS



Butée caoutchouc
55 Shore 35-33
Page 1604-1605



Butée caoutchouc
70 Shore 35-33
Page 1608-1609

Butée caoutchouc cylindrique, taraudée, acier, 40 Shore

35-33

	d_1	d_2	h_1	h_2	h_3	Rigidité (Nmm)	Charge max. (daN)	Écrasement (mm)
35-331- 8	8	M3	8	1	3	17	3,3	2
35-331- 8	8	M3	13	1	3	10	3,3	3
35-331-10	10	M4	10	1,2	4	21	5,3	2,5
35-331-10	10	M4	15	1,2	4	18	6,9	3,75
35-331-15	15	M4	15	1,4	4	38	14	3,75
35-331-15	15	M4	20	1,4	4	27	13,5	5
35-331-20	20	M6	15	2	6	77	29	3,75
35-331-20	20	M6	20	2	6	52	26	5
35-331-20	20	M6	25	2	6	43	27	6,25
35-331-25	25	M6	15	2	6	130	48,5	3,75
35-331-25	25	M6	20	2	6	83	41,5	5
35-331-25	25	M6	30	2	6	39	29	7,5
35-331-30	30	M8	15	2	8	200	74,5	3,75
35-331-30	30	M8	20	2	8	115	56,5	5
35-331-30	30	M8	30	2	8	80	60	7,5
35-331-30	30	M8	40	2	8	55	55	10
35-331-40	40	M8	20	2	8	240	120	5
35-331-40	40	M8	30	2	8	150	114	7,5
35-331-40	40	M8	40	2	8	100	99,5	10

	d_1	d_2	h_1	h_2	h_3	Rigidité (Nmm)	Charge max. (daN)	Écrasement (mm)
35-331- 50	50	M10	20	2	10	535	268	5
35-331- 50	50	M10	30	2	10	255	182	7,5
35-331- 50	50	M10	40	2	10	245	143	10
35-331- 50	50	M10	50	2	10	110	137	12,5
35-331- 60	60	M10	30	2	10	430	322	7,5
35-331- 60	60	M10	40	2	10	260	260	10
35-331- 60	60	M10	50	2	10	180	224	12,5
35-331- 70	70	M10	30	3	10	655	493	7,5
35-331- 70	70	M10	40	3	10	385	385	10
35-331- 70	70	M10	55	3	10	240	332	13,75
35-331- 75	75	M12	30	3	12	805	600	7,5
35-331- 75	75	M12	40	3	12	500	501	10
35-331- 75	75	M12	50	3	12	320	397	12,5
35-331-100	100	M16	40	3	16	945	943	10
35-331-100	100	M16	50	3	16	665	832	12,5
35-331-100	100	M16	60	3	16	495	744	15
35-331-125	125	M16	55	3	16	1543	2122	13,75
35-331-125	125	M16	75	3	16	1000	1872	18,75

Exemple de commande

Référence - h_1

35-331-8-8

Butée caoutchouc cylindrique, taraudée, acier, 70 Shore

35-33

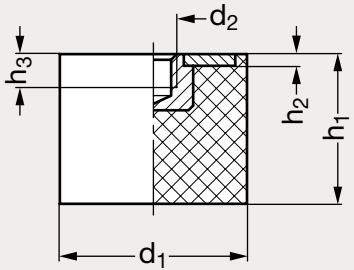



MATIÈRE

- Élastomère naturel dureté 70 Shore.
- Insert en acier zingué, passivé bleu.

UTILISATION

- Absorbe les vibrations, amortit les chocs.
- Compense les écarts de tolérances de fabrication.
- Température d'emploi jusqu'à 80 °C.

PRODUITS ASSOCIÉS



Butée caoutchouc
55 Shore 35-33
Page 1604-1605



Butée caoutchouc
40 Shore 35-33
Page 1606-1607

Butée caoutchouc cylindrique, taraudée, acier, 70 Shore

35-33

	d_1	d_2	h_1	h_2	h_3	Rigidité (Nmm)	Charge max. (daN)	Écrasement (mm)
35-332- 8	8	M3	8	1	3	71	14,1	2
35-332- 8	8	M3	13	1	3	41	13,3	3
35-332-10	10	M4	10	1,2	4	87	21,5	2,5
35-332-10	10	M4	15	1,2	4	47	17,5	3,75
35-332-15	15	M4	15	1,4	4	100	38,5	3,75
35-332-15	15	M4	20	1,4	4	120	59	5
35-332-20	20	M6	15	2	6	190	70,5	3,75
35-332- 20	20	M6	20	2	6	160	81	5
35-332-20	20	M6	25	2	6	170	105,5	6,25
35-332-25	25	M6	15	2	6	435	163	3,75
35-332-25	25	M6	20	2	6	275	138	5
35-332-25	25	M6	30	2	6	160	119	7,5
35-332-30	30	M8	15	2	8	695	261	3,75
35-332-30	30	M8	20	2	8	375	188	5
35-332-30	30	M8	30	2	8	215	162	7,5
35-332-30	30	M8	40	2	8	180	178,5	10
35-332-40	40	M8	20	2	8	950	475	5
35-332-40	40	M8	30	2	8	375	283	7,5
35-332-40	40	M8	40	2	8	315	315	10

	d_1	d_2	h_1	h_2	h_3	Rigidité (Nmm)	Charge max. (daN)	Écrasement (mm)
35-332- 50	50	M10	20	2	10	1490	745	5
35-332- 50	50	M10	30	2	10	725	542	7,5
35-332- 50	50	M10	40	2	10	495	495	10
35-332- 50	50	M10	50	2	10	415	419	12,5
35-332- 60	60	M10	30	2	10	1220	918	7,5
35-332- 60	60	M10	40	2	10	465	464	10
35-332- 60	60	M10	50	2	10	580	724	12,5
35-332- 70	70	M10	30	3	10	1740	1307	7,5
35-332- 70	70	M10	40	3	10	1530	1528	10
35-332- 70	70	M10	55	3	10	690	951	13,75
35-332- 75	75	M12	30	3	12	2010	1509	7,5
35-332- 75	75	M12	40	3	12	915	917	10
35-332- 75	75	M12	50	3	12	1080	1355	12,5
35-332-100	100	M16	40	3	16	2420	2419	10
35-332-100	100	M16	50	3	16	1830	2290	12,5
35-332-100	100	M16	60	3	16	1430	2145	15
35-332-125	125	M16	55	3	16	1960	2219	11,25
35-332-125	125	M16	75	3	16	1270	2378	17,75

Exemple de commande — Référence - h_1 : **35-332-8-8**

Butée caoutchouc conique, à tige filetée acier ou inox, 55 Shore

35-30

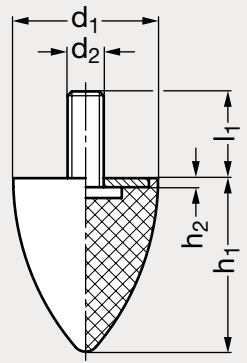

INOX



MATIÈRE

- Élastomère naturel dureté 55 ou 60 Shore.
- Tige en acier zingué, passivé bleu, ou en inox A2 (AFNOR Z 6 CN 18-09, Werk 1.4301, AISI 304).

UTILISATION

- Absorbe les vibrations, amortit les chocs.
- Compense les écarts de tolérances de fabrication.
- Température d'emploi jusqu'à 80 °C.

Acier	d_1	d_2	h_1	h_2	l_1	Rigidité (Nmm)	Charge max. (daN)	Écrasement (mm)	Dureté (Shore)	Inox
35-300- 10	10	M5	10	1,2	12	20	5,9	3	55	35-305- 10
35-300- 20	20	M6	15	2	18	49	19,5	4	55	35-305- 20
35-300- 20	20	M6	24	2	18	22	13	6	55	35-305- 20
35-300-251	25	M6	20	2	18	38	19	5	55	35-305-251
35-300- 25	25	M8	19	2	20	154	100	6,5	60	
35-300- 30	30	M6	30	2	16	100	140	14	60	
35-300-301	30	M8	30	2	18	35	26	7,5	55	35-305-301
35-300-301	30	M8	36	2	20	36	32	9	55	35-305-301
35-300- 35	35	M8	40	2	23	30	30	10	55	35-305- 35
35-300- 50	50	M8	50	2	20	148	340	23	60	

Acier	d_1	d_2	h_1	h_2	l_1	Rigidité (Nmm)	Charge max. (daN)	Écrasement (mm)	Dureté (Shore)	Inox
35-300-50	50	M 8	58	2	20	138	400	29	60	
35-300-50	50	M 8	61	2	28	39	60	15,25	55	35-305- 50
35-300-50	50	M 8	64	2	35	119	370	31	60	
35-300-501	50	M10	50	2	28	78	97	12,5	55	35-305-501
35-300-501	50	M10	68	2	28	52	89	17	55	35-305-501
35-300-70	70	M12	58	3	37	110	152	14	55	35-305- 70
35-300-72	72	M12	58	2	30	204	550	27	60	
35-300-75	75	M12	89	3	37	98	196	20	55	35-305- 75
35-300-95	95	M16	80	2	45	306	1100	36	60	

Exemple de commande

Référence - h_1

35 - 300 - 10 - 10

Butée caoutchouc conique, à tige filetée acier, 40 Shore

35-30

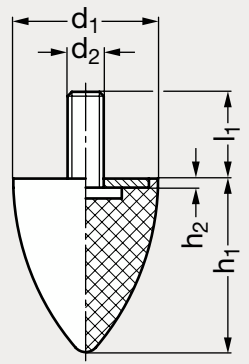



MATIÈRE

- Élastomère naturel dureté 40 Shore.
- Tige en acier zingué, passivé bleu.

UTILISATION

- Absorbe les vibrations, amortit les chocs.
- Compense les écarts de tolérances de fabrication.
- Température d'emploi jusqu'à 80 °C.

	d_1	d_2	h_1	h_2	l_1	Rigidité (Nmm)	Charge max. (daN)	Écrasement (mm)
35-301- 10	10	M 5	10	1,2	12	14	4,6	3
35-301- 20	20	M 6	15	2	18	30	13	4
35-301- 20	20	M 6	24	2	18	14	8,2	6
35-301- 25	25	M 6	20	2	18	16	8,4	5
35-301- 30	30	M 8	30	2	18	25	19	7,5
35-301- 30	30	M 8	36	2	20	20	18	9
35-301- 35	35	M 8	40	2	23	26	26	10
35-301- 50	50	M 8	61	2	28	32	49	15,25
35-301-501	50	M10	50	2	28	54	67,5	12,5
35-301-501	50	M10	68	2	28	52	89	17
35-301- 70	70	M12	58	3	37	82	115	14
35-301- 75	75	M12	89	3	37	66	133	20

Exemple de commande — Référence - h_1 : **35-301-10-10**

Butée caoutchouc conique, à tige filetée acier, 70 Shore

35-30

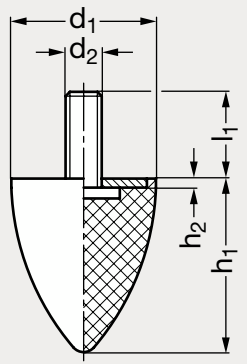



MATIÈRE

- Élastomère naturel dureté 70 Shore.
- Tige en acier zingué, passivé bleu.

UTILISATION

- Absorbe les vibrations, amortit les chocs.
- Compense les écarts de tolérances de fabrication.
- Température d'emploi jusqu'à 80 °C.

	d_1	d_2	h_1	h_2	l_1	Rigidité (Nmm)	Charge max. (daN)	Écrasement (mm)
35-302- 10	10	M 5	10	1,2	12	40	11,3	2,75
35-302- 20	20	M 6	15	2	18	78	32	4
35-302- 20	20	M 6	24	2	18	55	33	5
35-302- 25	25	M 6	20	2	18	96	49,5	5,25
35-302- 30	30	M 8	30	2	18	84	63	7,5
35-302- 30	30	M 8	36	2	20	72	65	9
35-302- 35	35	M 8	40	2	23	63	63	10
35-302- 50	50	M 8	61	2	28	100	152	15,25
35-302-501	50	M10	50	2	28	90	112	12,5
35-302-501	50	M10	68	2	28	115	195	17
35-302- 70	70	M12	58	3	37	140	199	14
35-302- 75	75	M12	89	3	37	125	254	20

Exemple de commande

Référence - h_1

35 - 302 - 10 - 10

Butée caoutchouc conique, taraudée, acier ou inox, 55 Shore

35-31

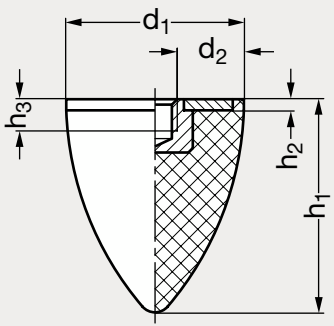



MATIÈRE

- Élastomère naturel dureté 55 Shore.
- Insert en acier zingué, passivé bleu ou en inox A2 (AFNOR Z 6 CN 18-09, Werk 1.4301, AISI 304).

UTILISATION

- Absorbe les vibrations, amortit les chocs.
- Compense les écarts de tolérances de fabrication.
- Température d'emploi jusqu'à 80 °C.

Acier	d_1	d_2	h_1	h_2	h_3	Rigidité (Nmm)	Charge max. (daN)	Écrasement (mm)	Inox
35-310- 10	10	M 5	10	1,2	5	20	5,9	3	35-315- 10
35-310- 20	20	M 6	15	2	6	49	19,5	4	35-315- 20
35-310- 20	20	M 6	24	2	6	22	13	6	35-315- 20
35-310- 25	25	M 6	20	2	6	38	19	5	35-315- 25
35-310- 30	30	M 8	30	2	8	35	26	7,5	35-315- 30
35-310- 30	30	M 8	36	2	8	36	32	9	35-315- 30
35-310- 35	35	M 8	40	2	8	30	30	10	35-315- 35
35-310- 50	50	M 8	61	2	8	39	60	15,25	35-315- 50
35-310-501	50	M10	50	2	10	78	97	12,5	35-315-501
35-310-501	50	M10	68	2	10	52	89	17	35-315-501
35-310- 70	70	M12	58	3	12	110	152	14	35-315- 70
35-310- 75	75	M12	89	3	12	98	196	20	35-315- 75

Exemple de commande — Référence - h_1 : **35-310-10-10**

Butée caoutchouc conique, taraudée, acier, 40 Shore

35-31

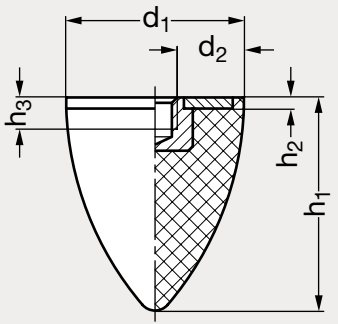



MATIÈRE

- Élastomère naturel dureté 40 Shore.
- Insert en acier zingué, passivé bleu.

UTILISATION

- Absorbe les vibrations, amortit les chocs.
- Compense les écarts de tolérances de fabrication.
- Température d'emploi jusqu'à 80 °C.

	d_1	d_2	h_1	h_2	h_3	Rigidité (Nmm)	Charge max. (daN)	Écrasement (mm)
35-311- 10	10	M 5	10	1,2	5	14	4,6	3
35-311- 20	20	M 6	15	2	6	30	13	4
35-311- 20	20	M 6	24	2	6	14	8,2	6
35-311- 25	25	M 6	20	2	6	16	8,4	5
35-311- 30	30	M 8	30	2	8	25	19	7,5
35-311- 30	30	M 8	36	2	8	20	18	9
35-311- 35	35	M 8	40	2	8	26	26	10
35-311- 50	50	M 8	61	2	8	32	49	15,25
35-311-501	50	M10	50	2	10	54	67,5	12,5
35-311-501	50	M10	68	2	10	52	89	17
35-311- 70	70	M12	58	3	12	82	115	14
35-311- 75	75	M12	89	3	12	66	133	20

Exemple de commande

Référence - h_1

35-311-10-10

Butée caoutchouc conique, taraudée, acier, 70 Shore

35-31

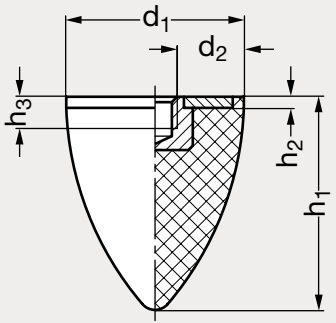



MATIÈRE

- Élastomère naturel dureté 70 Shore.
- Insert en acier zingué, passivé bleu.

UTILISATION

- Absorbe les vibrations, amortit les chocs.
- Compense les écarts de tolérances de fabrication.
- Température d'emploi jusqu'à 80 °C.

	d_1	d_2	h_1	h_2	h_3	Rigidité (Nmm)	Charge max. (daN)	Écrasement (mm)
35-312- 10	10	M 5	10	1,2	5	40	11,3	2,75
35-312- 20	20	M 6	15	2	6	78	32	4
35-312- 20	20	M 6	24	2	6	55	33	5
35-312- 25	25	M 6	20	2	6	96	49,5	5,25
35-312- 30	30	M 8	30	2	8	84	63	7,5
35-312- 30	30	M 8	36	2	8	72	65	9
35-312- 35	35	M 8	40	2	8	63	63	10
35-312- 50	50	M 8	61	2	8	100	152	15,25
35-312-501	50	M10	50	2	10	90	112	12,5
35-312-501	50	M10	68	2	10	115	195	17
35-312- 70	70	M12	58	3	12	140	199	14
35-312- 75	75	M12	89	3	12	125	254	20

Exemple de commande — Référence - h_1 : **35-312-10-10**

Plot antivibratoire cylindrique, fileté-fileté, acier ou inox, 55 Shore

35-24

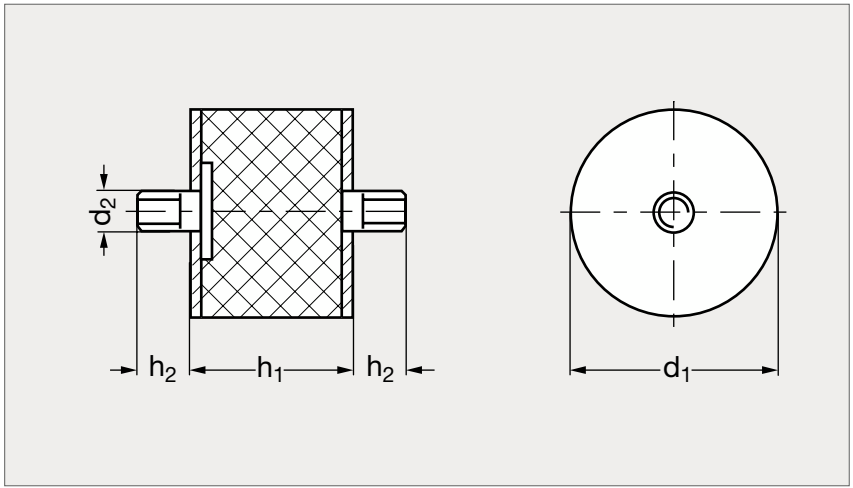

INOX



MATIÈRE

- Élastomère naturel dureté 55 Shore.
- Tige en acier zingué, passivé bleu ou en inox A2 (AFNOR Z 6 CN 18-09, Werk 1.4301, AISI 304).

UTILISATION

- Absorbe les vibrations, amortit les chocs.
- Compense les écarts de tolérances de fabrication.
- Température d'emploi jusqu'à 80 °C.

Plot antivibratoire cylindrique, fileté-fileté, acier ou inox, 55 Shore

35-24

Acier	d_1	d_2	h_1	h_2	Rigidité (Nmm)	Charge max. (daN)	Écrasement (mm)	Inox
35-240- 8	8	M3	8	6	43	8,5	2	35-245- 8
35-240- 8	8	M3	13	6	19	6,3	3,25	35-245- 8
35-240- 10	10	M4	10	10	40	10	2,5	35-245- 10
35-240- 10	10	M4	15	10	27	10	3,75	35-245- 10
35-240- 10	10	M4	20	10	18	9,3	5	35-245- 10
35-240- 13	13	M5	10	10	60	12	2	
35-240- 13	13	M5	15	10	33	10	3	
35-240- 13	13	M5	20	10	25	8	3,25	
35-240- 15	15	M4	10	10	130	32,5	2,5	35-245- 15
35-240- 15	15	M4	15	10	75	28	3,75	35-245- 15
35-240- 15	15	M4	20	10	47	23,5	5	35-245- 15
35-240- 15	15	M4	25	10	37	23,5	6,25	35-245- 15
35-240- 16	16	M5	10	12	130	20	1,5	
35-240- 16	16	M5	15	12	65	20	3	
35-240- 16	16	M5	20	12	38	15	4	
35-240- 16	16	M5	25	12	30	15	5	
35-240- 20	20	M6	8,5	16,5	666	40	0,5	
35-240- 20	20	M6	15	18	130	48	3,75	35-245- 20
35-240- 20	20	M6	20	18	86	43	5	35-245- 20
35-240- 20	20	M6	25	18	69	43,5	6,25	35-245- 20
35-240- 20	20	M6	30	18	56	41,5	7,5	35-245- 20
35-240-251	25	M6	15	18	285	107	3,75	35-245-251
35-240-251	25	M6	20	18	125	62	5	35-245-251
35-240-251	25	M6	30	18	70	52,5	7,5	35-245-251
35-240- 25	25	M8	10	20	533	80	1,5	
35-240- 25	25	M8	15	20	240	60	2,5	
35-240- 25	25	M8	22	20	125	50	4	
35-240- 25	25	M8	25	20	91	50	5,5	
35-240- 25	25	M8	30	20	66	50	7,5	
35-240- 25	25	M8	40	20	50	50	10	
35-240- 30	30	M8	15	20	555	208	3,75	35-245- 30
35-240- 30	30	M8	22	20	160	80	5	
35-240- 30	30	M8	30	20	140	105	7,5	35-245- 30
35-240- 30	30	M8	40	20	93	93	10	35-245- 30
35-240-401	40	M8	20	23	485	243	5	35-245-401
35-240-401	40	M8	30	23	210	157	7,5	35-245-401

Acier	d_1	d_2	h_1	h_2	Rigidité (Nmm)	Charge max. (daN)	Écrasement (mm)	Inox
35-240-401	40	M 8	40	23	140	140	10	35-245-401
35-240- 40	40	M10	20	25	400	160	4	
35-240- 40	40	M10	28	25	250	150	6	
35-240- 40	40	M10	35	25	150	120	8	
35-240- 40	40	M10	40	25	120	120	10	
35-240- 40	40	M10	45	25	110	120	11	
35-240- 50	50	M10	20	28	820	410	5	35-245- 50
35-240- 50	50	M10	25	25	500	300	6	
35-240- 50	50	M10	30	28	440	330	7,5	35-245- 50
35-240- 50	50	M10	35	25	312	250	8	
35-240- 50	50	M10	40	28	215	213	10	35-245- 50
35-240- 50	50	M10	45	25	173	190	11	
35-240- 50	50	M10	50	28	175	219	12,5	35-245- 50
35-240- 60	60	M10	25	25	800	400	5	
35-240- 60	60	M10	30	28	555	417	7,5	35-245- 60
35-240- 60	60	M10	36	25	375	300	8	
35-240- 60	60	M10	40	28	360	361	10	35-245- 60
35-240- 60	60	M10	45	25	227	250	11	
35-240- 60	60	M10	50	28	275	341	12,5	35-245- 60
35-240- 70	70	M10	30	27	1140	857	7,5	35-245- 70
35-240- 70	70	M10	35	25	562	450	8	
35-240- 70	70	M10	45	27	635	713	11,25	35-245- 70
35-240- 70	70	M10	50	25	318	350	11	
35-240- 70	70	M10	70	25	214	300	14	
35-240- 75	75	M12	25	37	2075	1297	6,25	35-245- 75
35-240- 75	75	M12	40	37	700	697	10	35-245- 75
35-240- 75	75	M12	55	37	545	751	13,75	35-245- 75
35-240- 80	80	M14	30	35	1357	950	7	
35-240- 80	80	M14	40	35	666	600	9	
35-240- 80	80	M14	70	35	294	500	17	
35-240- 80	80	M14	80	35	237	450	19	
35-240-100	100	M16	40	41	2000	2000	10	35-245-100
35-240-100	100	M16	55	41	950	1308	13,75	35-245-100
35-240-100	100	M16	75	41	515	964	18,75	35-245-100
35-240-125	125	M16	55	41	1400	1926	13,75	35-245-125
35-240-125	125	M16	75	41	1035	1944	18,75	35-245-125

Exemple de commande

Référence - h_1

35-240-8-13

Plot antivibratoire cylindrique, fileté-fileté, acier, 40 Shore

35-24

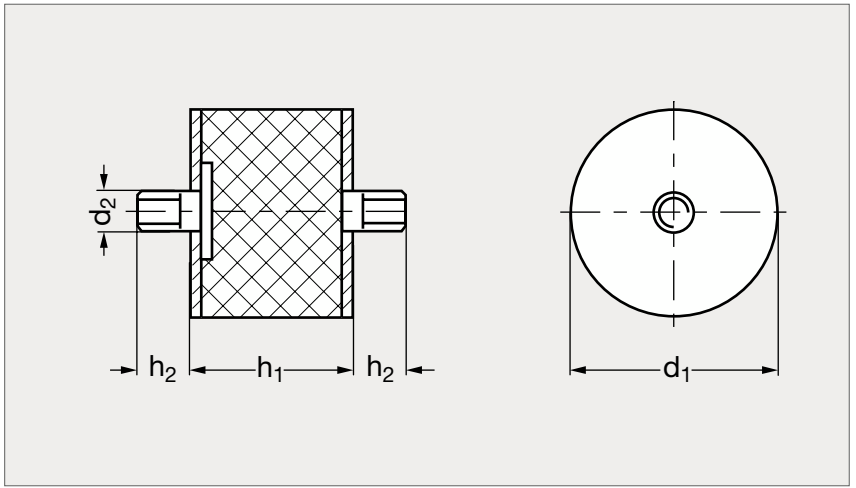



MATIÈRE

- Élastomère naturel dureté 40 Shore.
- Tige en acier zingué, passivé bleu.

UTILISATION

- Absorbe les vibrations, amortit les chocs.
- Compense les écarts de tolérances de fabrication.
- Température d'emploi jusqu'à 80 °C.

PRODUITS ASSOCIÉS



Plot antivibratoire
55 Shore 35-24
Page 1616-1617



Plot antivibratoire
70 Shore 35-24
Page 1620-1621

Plot antivibratoire cylindrique, fileté-fileté, acier, 40 Shore

	d_1	d_2	h_1	h_2	Rigidité (Nmm)	Charge max. (daN)	Écrasement (mm)
35-241- 8	8	M3	8	6	25	5	2
35-241- 8	8	M3	13	6	10	3,2	3,25
35-241-10	10	M4	10	10	30	7,5	2,5
35-241-10	10	M4	15	10	17	6,5	3,75
35-241-10	10	M4	20	10	11	5,7	5
35-241-15	15	M4	10	10	84	21	2,5
35-241-15	15	M4	15	10	41	15,5	3,75
35-241-15	15	M4	20	10	30	15	5
35-241-15	15	M4	25	10	20	12,5	6,25
35-241-20	20	M6	15	18	86	32	3,75
35-241-20	20	M6	20	18	44	22	5
35-241-20	20	M6	25	18	42	26,5	6,25
35-241-20	20	M6	30	18	38	28,5	7,5
35-241-25	25	M6	15	18	230	86	3,75
35-241-25	25	M6	20	18	80	39	5
35-241-25	25	M6	30	18	60	43	7,5
35-241-30	30	M8	15	20	265	98,5	3,75
35-241-30	30	M8	30	20	65	50	7,5
35-241-30	30	M8	40	20	65	63	10
35-241-40	40	M8	20	23	360	180	5

	d_1	d_2	h_1	h_2	Rigidité (Nmm)	Charge max. (daN)	Écrasement (mm)
35-241- 40	40	M 8	30	23	150	114	7,5
35-241- 40	40	M 8	40	23	105	106	10
35-241- 50	50	M10	20	28	605	303	5
35-241- 50	50	M10	30	28	270	201	7,5
35-241- 50	50	M10	40	28	150	148	10
35-241- 50	50	M10	50	28	120	150	12,5
35-241- 60	60	M10	30	28	405	302	7,5
35-241- 60	60	M10	40	28	250	252	10
35-241- 60	60	M10	50	28	190	262	13,75
35-241- 70	70	M10	30	27	860	600	7
35-241- 70	70	M10	45	27	340	381	11,25
35-241- 75	75	M12	25	37	1760	1100	6,25
35-241- 75	75	M12	40	37	490	491	10
35-241- 75	75	M12	55	37	250	347	13,75
35-241-100	100	M16	40	41	1400	1399	10
35-241-100	100	M16	55	41	530	732	13,75
35-241-100	100	M16	75	41	415	779	18,75
35-241-125	125	M16	55	41	1250	1725	13,75
35-241-125	125	M16	75	41	650	1220	18,75

Exemple de commande

Référence - h_1

35-241-8-8

Plot antivibratoire cylindrique, fileté-fileté, acier, 70 Shore

35-24

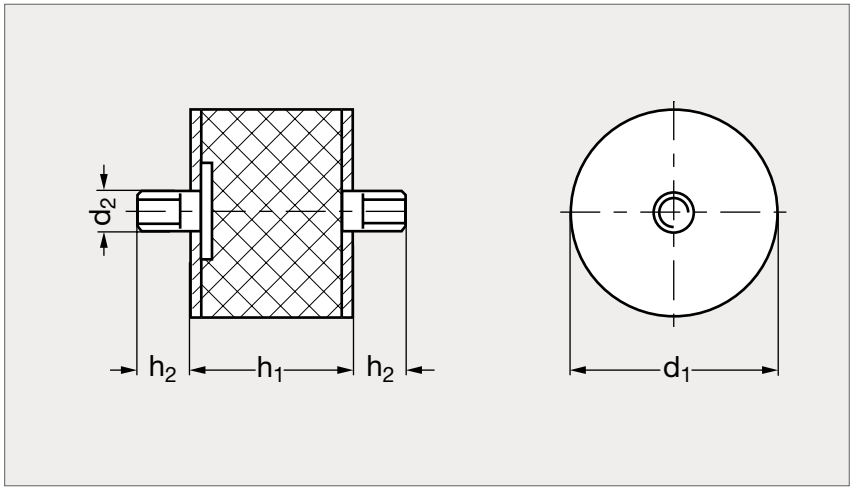



MATIÈRE

- Élastomère naturel dureté 70 Shore.
- Tige en acier zingué, passivé bleu.

UTILISATION

- Absorbe les vibrations, amortit les chocs.
- Compense les écarts de tolérances de fabrication.
- Température d'emploi jusqu'à 80 °C.

PRODUITS ASSOCIÉS



Plot antivibratoire
55 Shore 35-24
Page 1616-1617



Plot antivibratoire
40 Shore 35-24
Page 1618-1619

Plot antivibratoire cylindrique, fileté-fileté, acier, 70 Shore

35-24

	d_1	d_2	h_1	h_2	Rigidité (Nmm)	Charge max. (daN)	Écrasement (mm)
35-242- 8	8	M3	8	6	75	15	2
35-242- 8	8	M3	13	6	41	13	3,25
35-242-10	10	M4	10	10	80	20	2,5
35-242-10	10	M4	15	10	40	5,6	1,4
35-242-10	10	M4	20	10	18	8,8	5
35-242-15	15	M4	10	10	290	71,5	2,5
35-242-15	15	M4	15	10	140	51,5	3,75
35-242-15	15	M4	20	10	94	47	5
35-242-15	15	M4	25	10	80	50	6,25
35-242-20	20	M6	15	18	280	104	3,75
35-242-20	20	M6	20	18	200	95,5	5
35-242-20	20	M6	25	18	160	101	6,25
35-242-20	20	M6	30	18	130	98	7,5
35-242-25	25	M6	15	18	715	269	3,75
35-242-25	25	M6	20	18	305	153	5
35-242-25	25	M6	30	18	160	121	7,5
35-242-30	30	M8	15	20	880	330	3,75
35-242-30	30	M8	30	20	260	49	2
35-242-30	30	M8	40	20	200	200	10
35-242-40	40	M8	20	23	890	445	5

	d_1	d_2	h_1	h_2	Rigidité (Nmm)	Charge max. (daN)	Écrasement (mm)
35-242- 40	40	M 8	30	23	455	342	7,5
35-242- 40	40	M 8	40	23	320	319	10
35-242- 50	50	M10	20	28	1850	924	5
35-242- 50	50	M10	30	28	725	545	7,5
35-242- 50	50	M10	40	28	495	494	10
35-242- 50	50	M10	50	28	380	475	12,5
35-242- 60	60	M10	30	28	1215	913	7,5
35-242- 60	60	M10	40	28	695	695	10
35-242- 60	60	M10	50	28	525	657	12,5
35-242- 70	70	M10	30	27	3380	2401	7
35-242- 70	70	M10	45	27	1170	1321	11,25
35-242- 75	75	M12	25	37	4000	2500	6,25
35-242- 75	75	M12	40	37	1540	1538	10
35-242- 75	75	M12	55	37	815	1124	13,75
35-242-100	100	M16	40	41	2900	2900	10
35-242-100	100	M16	55	41	1760	2426	13,75
35-242-100	100	M16	75	41	1190	2235	18,75
35-242-125	125	M16	55	41	3010	2361	7,75
35-242-125	125	M16	75	41	1160	2179	18,75

Exemple de commande

Référence - h_1
35-242-8-8

Plot antivibratoire cylindrique, taraudé-taraudé, acier ou inox, 55 Shore

35-26

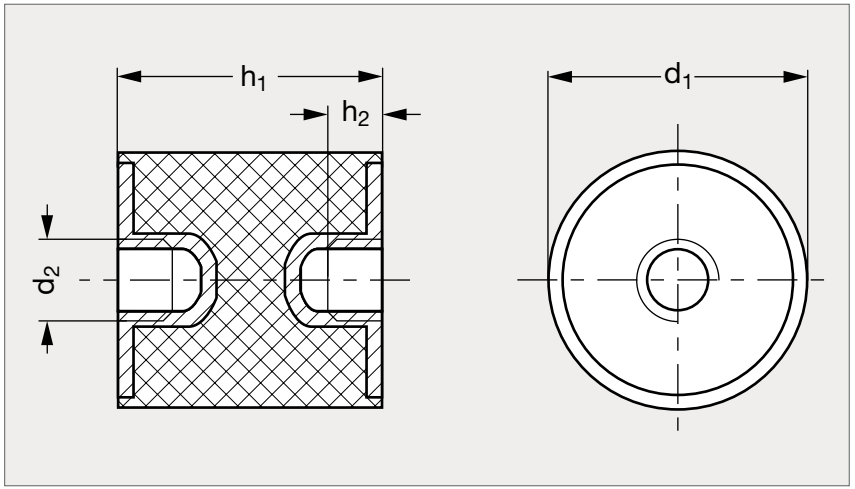



MATIÈRE

- Élastomère naturel dureté 55 Shore.
- Insert en acier zingué, passivé bleu ou inox A2 (AFNOR Z 6 CN 18-09, Werk 1.4301, AISI 304).

UTILISATION

- Absorbe les vibrations, amortit les chocs.
- Compense les écarts de tolérances de fabrication.
- Température d'emploi jusqu'à 80 °C.

PRODUITS ASSOCIÉS



Plot antivibratoire
40 Shore 35-26
Page 1624-1625



Plot antivibratoire
70 Shore 35-26
Page 1626-1627

Plot antivibratoire cylindrique, taraudé-taraudé, acier ou inox, 55 Shore

35-26

Acier	d_1	d_2	h_1	h_2	Charge max. (kg)	Inox
35-265- 8	8	M3	8	3	8	35-267- 8
35-265- 10	10	M4	10	4	9	35-267- 10
35-265- 10	10	M4	15	4	7	35-267- 10
35-265- 15	15	M4	10	4	20	35-267- 15
35-265- 15	15	M4	15	4	14	35-267- 15
35-265- 15	15	M4	20	4	15	35-267- 15
35-265- 16	16	M5	10	3	20	
35-265- 16	16	M5	15	3	20	
35-265- 16	16	M5	20	3	15	
35-265- 16	16	M5	25	3	15	
35-265- 20	20	M6	15	6	36	35-267- 20
35-265- 20	20	M6	20	6	27	35-267- 20
35-265- 20	20	M6	25	6	32	35-267- 20
35-265- 20	20	M6	30	4	25	
35-265-251	25	M6	20	6	62	35-267-251
35-265-251	25	M6	25	6	54	35-267-251
35-265-251	25	M6	30	6	59	35-267-251
35-265- 25	25	M8	22	6	50	
35-265- 25	25	M8	25	6	50	
35-265- 25	25	M8	30	6	50	
35-265- 25	25	M8	40	6	50	
35-265- 30	30	M8	22	6	80	
35-265- 30	30	M8	30	8	87	35-267- 30
35-265- 30	30	M8	40	8	77	35-267- 30
35-265-401	40	M8	30	8	157	35-267-401

Acier	d_1	d_2	h_1	h_2	Charge max. (kg)	Inox
35-265-401	40	M 8	40	8	167	35-267-401
35-265- 40	40	M10	28	8	150	
35-265- 40	40	M10	35	8	120	
35-265- 40	40	M10	40	8	120	
35-265- 40	40	M10	45	8	120	
35-265- 50	50	M10	30	10	262	35-267- 50
35-265- 50	50	M10	35	8	250	
35-265- 50	50	M10	40	10	249	35-267- 50
35-265- 50	50	M10	45	8	190	
35-265- 50	50	M10	50	10	227	35-267- 50
35-265- 60	60	M10	30	10	347	35-267- 60
35-265- 60	60	M10	36	8	300	
35-265- 60	60	M10	40	10	337	35-267- 60
35-265- 60	60	M10	45	8	250	
35-265- 70	70	M10	45	10	408	35-267- 70
35-265- 70	70	M10	50	9	350	
35-265- 70	70	M10	70	9	300	
35-265- 75	75	M12	40	12	474	35-267- 75
35-265- 75	75	M12	55	12	459	35-267- 75
35-265- 80	80	M14	40	12	600	
35-265- 80	80	M14	70	12	500	
35-265- 80	80	M14	80	12	450	
35-265-100	100	M16	40	16	816	35-267-100
35-265-100	100	M16	55	16	785	35-267-100
35-265-100	100	M16	75	16	734	35-267-100

Exemple de commande

Référence - h_1

35-265-8-13

Plot antivibratoire cylindrique, taraudé-taraudé, acier, 40 Shore

35-26

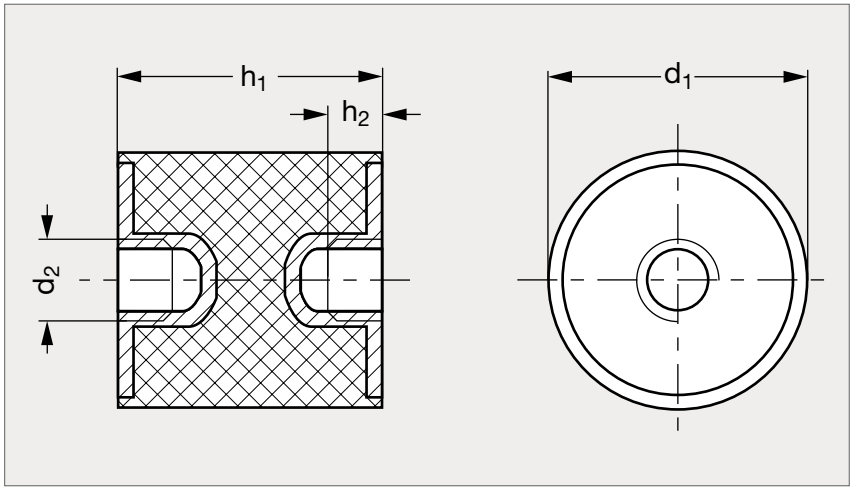



MATIÈRE

- Élastomère naturel dureté 40 Shore.
- Insert en acier zingué, passivé bleu.

UTILISATION

- Absorbe les vibrations, amortit les chocs.
- Compense les écarts de tolérances de fabrication.
- Température d'emploi jusqu'à 80 °C.

PRODUITS ASSOCIÉS



Plot antivibratoire
50 Shore 35-26
Page 1622-1623



Plot antivibratoire
70 Shore 35-26
Page 1626-1627

Plot antivibratoire cylindrique, taraudé-taraudé, acier, 40 Shore

35-26

	d_1	d_2	h_1	h_2	Rigidité (N/mm)	Charge max. (daN)	Écrasement (mm)
35-261- 8	8	M3	8	3	25	5	2
35-261- 8	8	M3	13	3	13	4,3	3,25
35-261-10	10	M4	10	4	28	5,6	2
35-261-10	10	M4	15	4	17	6,5	3,75
35-261-10	10	M4	20	4	15	7,3	5
35-261-15	15	M4	10	4	83	19,5	2
35-261-15	15	M4	15	4	41	15,5	3,75
35-261-15	15	M4	20	4	30	15	5
35-261-20	20	M6	15	6	120	17,5	1,5
35-261-20	20	M6	20	6	44	22	5
35-261-20	20	M6	25	6	42	26,5	6,25
35-261-25	25	M6	20	6	78	39	5
35-261-25	25	M6	25	6	71	44	6,25
35-261-25	25	M6	30	6	58	43	7,5
35-261-30	30	M8	20	8	1100	77	0,7
35-261-30	30	M8	30	8	67	50	7,5
35-261-30	30	M8	40	8	63	63	10
35-261-40	40	M8	20	8	1040	240	2,25

	d_1	d_2	h_1	h_2	Rigidité (N/mm)	Charge max. (daN)	Écrasement (mm)
35-261- 40	40	M 8	30	8	150	114	7,5
35-261- 40	40	M 8	40	8	106	105	10
35-261- 50	50	M10	30	10	270	201	7,5
35-261- 50	50	M10	40	10	150	148	10
35-261- 50	50	M10	50	10	120	150	12,5
35-261- 60	60	M10	30	10	400	302	7,5
35-261- 60	60	M10	40	10	250	252	10
35-261- 60	60	M10	50	10	200	274	13,75
35-261- 70	70	M10	30	10	3200	1120	3,5
35-261- 70	70	M10	45	10	340	381	11,25
35-261- 75	75	M12	30	12	2940	970	3,25
35-261- 75	75	M12	40	12	490	491	10
35-261- 75	75	M12	55	12	250	347	13,75
35-261-100	100	M16	40	16	1310	1050	8
35-261-100	100	M16	55	16	530	732	13,75
35-261-100	100	M16	75	16	415	779	18,75
35-261-125	125	M16	55	16	1320	1820	13,75
35-261-125	125	M16	75	16	710	1330	18,75

Exemple de commande

Référence - h_1

35-261-8-8

Plot antivibratoire cylindrique, taraudé-taraudé, acier, 70 Shore

35-26

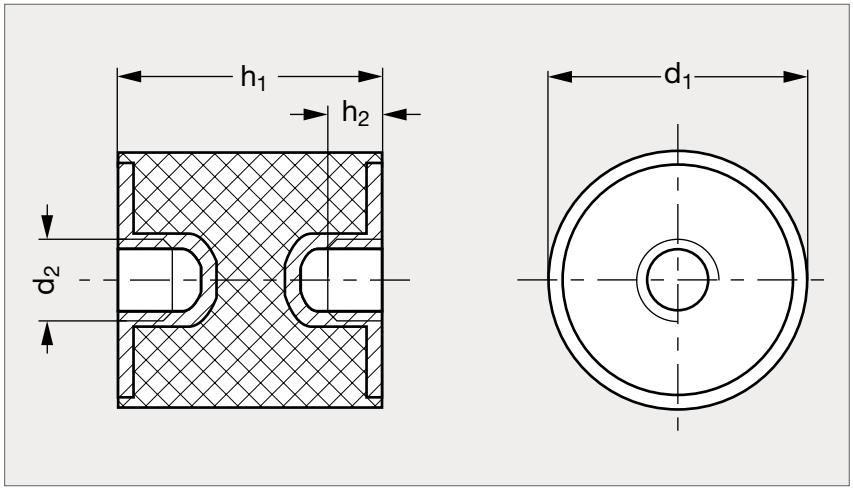



MATIÈRE

- Élastomère naturel dureté 70 Shore.
- Insert en acier zingué, passivé bleu.

UTILISATION

- Absorbe les vibrations, amortit les chocs.
- Compense les écarts de tolérances de fabrication.
- Température d'emploi jusqu'à 80 °C.

PRODUITS ASSOCIÉS



Plot antivibratoire
50 Shore 35-26
Page 1622-1623



Plot antivibratoire
40 Shore 35-26
Page 1626-1627

Plot antivibratoire cylindrique, taraudé-taraudé, acier, 70 Shore

35-26

	d_1	d_2	h_1	h_2	Rigidité (N/mm)	Charge max. (daN)	Écrasement (mm)
35-262- 8	8	M3	8	3	75	15	2
35-262- 8	8	M3	13	3	47	15	3,25
35-262-10	10	M4	10	4	83	16,5	2
35-262-10	10	M4	15	4	40	15	3,75
35-262-10	10	M4	20	4	20	10	5
35-262-15	15	M4	10	4	290	58	2
35-262-15	15	M4	15	4	135	51,5	3,75
35-262-15	15	M4	20	4	94	47	5
35-262-20	20	M6	15	6	365	55	1,5
35-262-20	20	M6	20	6	200	95,5	5
35-262-20	20	M6	25	6	160	101	6,25
35-262-25	25	M6	20	6	305	153,5	5
35-262-25	25	M6	25	6	220	137	6,25
35-262-25	25	M6	30	6	160	121	7,5
35-262-30	30	M8	20	8	3230	226	0,7
35-262-30	30	M8	30	8	260	196	7,5
35-262-30	30	M8	40	8	200	200	10
35-262-40	40	M8	20	8	2820	620	2,25

	d_1	d_2	h_1	h_2	Rigidité (N/mm)	Charge max. (daN)	Écrasement (mm)
35-262- 40	40	M 8	30	8	455	342	7,5
35-262- 40	40	M 8	40	8	320	319	10
35-262- 50	50	M10	30	10	725	545	7,5
35-262- 50	50	M10	40	10	495	494	10
35-262- 50	50	M10	50	10	420	475	11,25
35-262- 60	60	M10	30	10	1220	913	7,5
35-262- 60	60	M10	40	10	695	695	10
35-262- 60	60	M10	50	10	715	712,5	10
35-262- 70	70	M10	30	10	2420	725	3
35-262- 70	70	M10	45	10	1170	1321	11,25
35-262- 75	75	M12	30	12	5000	2500	5
35-262- 75	75	M12	40	12	1540	1538	10
35-262- 75	75	M12	55	12	817	1124	13,75
35-262-100	100	M16	40	16	2900	2900	10
35-262-100	100	M16	55	16	1760	2426	13,75
35-262-100	100	M16	75	16	1190	2235	18,75
35-262-125	125	M16	55	16	3185	2500	7,85
35-262-125	125	M16	75	16	1270	2375	18,75

Exemple de commande — Référence - h_1 : **35-262-8-8**

Plot antivibratoire cylindrique, fileté-taraudé, acier ou inox, 55 Shore

35-28

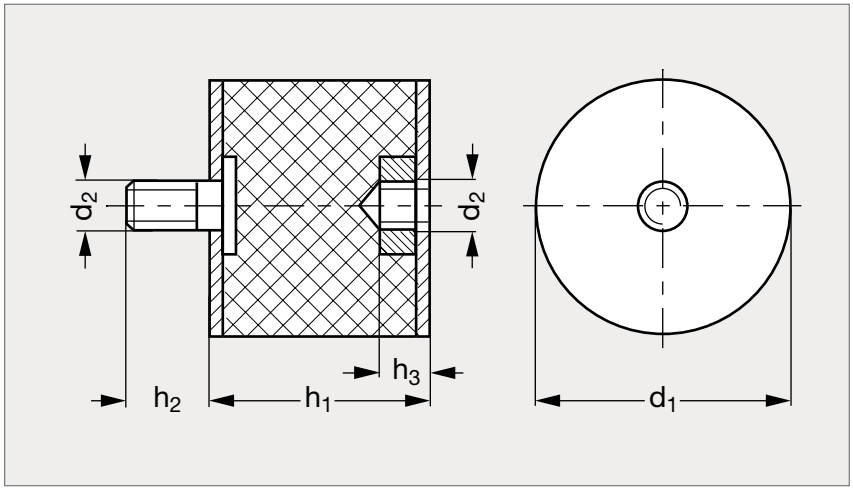

INOX



MATIÈRE

- Élastomère naturel dureté 55 Shore.
- Tige et insert en acier zingué, passivé bleu ou inox A2 (AFNOR Z 6 CN 18-09, Werk 1.4301, AISI 304).

UTILISATION

- Absorbe les vibrations, amortit les chocs.
- Compense les écarts de tolérances de fabrication.
- Température d'emploi jusqu'à 80 °C.

PRODUITS ASSOCIÉS



Plot antivibratoire
40 Shore 35-28
Page 1630-1631



Plot antivibratoire
70 Shore 35-28
Page 1632-1633

Plot antivibratoire cylindrique, fileté-taraudé, acier ou inox, 55 Shore

35-28

Acier	d_1	d_2	h_1	h_2	h_3	Rigidité (Nmm)	Charge max. (daN)	Écrasement (mm)	Inox
35-280- 8	8	M 3	8	6	3	43	8,5	2	35-285- 8
35-280- 8	8	M 3	13	6	3	21	6,9	3,25	35-285- 8
35-280- 10	10	M 4	10	10	4	40	10	2,5	35-285- 10
35-280- 10	10	M 4	15	10	4	27	10	3,75	35-285- 10
35-280- 10	10	M 4	20	10	4	20	9,9	5	35-285- 10
35-280- 15	15	M 4	10	10	4	130	32,5	2,5	35-285- 15
35-280- 15	15	M 4	15	10	4	75	28	3,75	35-285- 15
35-280- 15	15	M 4	20	10	4	47	23,5	5	35-285- 15
35-280- 15	15	M 4	25	10	4	37	23,5	6,25	35-285- 15
35-280- 16	16	M 5	10	12	3	130	20	1,5	
35-280- 16	16	M 5	15	12	3	65	20	3	
35-280- 16	16	M 5	20	12	3	38	15	4	
35-280- 16	16	M 5	25	12	3	30	15	5	
35-280- 20	20	M 6	15	18	6	130	48	3,75	35-285- 20
35-280- 20	20	M 6	20	18	6	85	43	5	35-285- 20
35-280- 20	20	M 6	25	18	6	69	43,5	6,25	35-285- 20
35-280- 20	20	M 6	30	18	6	56	42	7,5	35-285- 20
35-280-251	25	M 6	15	18	6	285	107	3,75	35-285-251
35-280-251	25	M 6	20	18	6	125	62	5	35-285-251
35-280-251	25	M 6	30	18	6	70	52,5	7,5	35-285-251
35-280- 25	25	M 8	22	20	6	125	50	4	
35-280- 25	25	M 8	25	20	6	91	50	5,5	
35-280- 25	25	M 8	30	20	6	66	50	7,5	
35-280- 30	30	M 8	15	20	8	555	208	3,75	35-285- 30
35-280- 30	30	M 8	22	23	6	160	80	5	
35-280- 30	30	M 8	30	20	8	140	105,5	7,5	35-285- 30
35-280- 30	30	M 8	40	20	8	95	93	10	35-285- 30
35-280-401	40	M 8	20	23	8	485	243	5	35-285-401
35-280-401	40	M 8	30	23	8	210	157	7,5	35-285-401
35-280-401	40	M 8	40	23	8	140	140	10	35-285-401
35-280- 40	40	M10	20	25	8	400	160	4	

Acier	d_1	d_2	h_1	h_2	h_3	Rigidité (Nmm)	Charge max. (daN)	Écrasement (mm)	Inox
35-280- 40	40	M10	28	25	8	250	150	6	
35-280- 40	40	M10	35	25	8	150	120	8	
35-280- 40	40	M10	40	25	8	120	120	10	
35-280- 40	40	M10	45	25	8	110	120	11	
35-280- 50	50	M10	20	28	10	820	410	5	35-285- 50
35-280- 50	50	M10	30	28	10	440	330	7,5	35-285- 50
35-280- 50	50	M10	35	25	8	312	250	8	
35-280- 50	50	M10	40	28	10	215	213	10	35-285- 50
35-280- 50	50	M10	45	25	8	173	190	11	
35-280- 50	50	M10	50	28	10	175	219	12,5	35-285- 50
35-280- 60	60	M10	30	28	10	555	417	7,5	35-285- 60
35-280- 60	60	M10	36	25	8	375	300	8	
35-280- 60	60	M10	40	28	10	360	361	10	35-285- 60
35-280- 60	60	M10	45	25	8	227	250	11	
35-280- 60	60	M10	50	28	10	275	341	12,5	35-285- 60
35-280- 70	70	M10	30	27	10	1140	857	7,5	35-285- 70
35-280- 70	70	M10	35	25	9	562	450	8	
35-280- 70	70	M10	45	27	10	635	713	11,25	35-285- 70
35-280- 70	70	M10	50	25	9	318	350	11	
35-280- 70	70	M10	70	25	9	214	300	14	
35-280- 75	75	M12	25	37	12	2075	1297	6,25	35-285- 75
35-280- 75	75	M12	40	37	12	700	697	10	35-285- 75
35-280- 75	75	M12	55	37	12	545	751	13,75	35-285- 75
35-280- 80	80	M14	40	35	12	666	600	9	
35-280- 80	80	M14	70	35	12	294	500	17	
35-280- 80	80	M14	80	35	12	237	450	19	
35-280-100	100	M16	40	41	16	2000	2000	10	35-285-100
35-280-100	100	M16	55	41	16	950	1308	13,75	35-285-100
35-280-100	100	M16	75	41	16	515	964	18,75	35-285-100
35-280-125	125	M16	55	41	16	1400	1926	13,75	35-285-125
35-280-125	125	M16	75	41	16	1035	1944	18,75	35-285-125

Exemple de commande

Référence - h_1

35-280-8-13

Plot antivibratoire cylindrique, fileté-taraudé, acier, 40 Shore

35-28

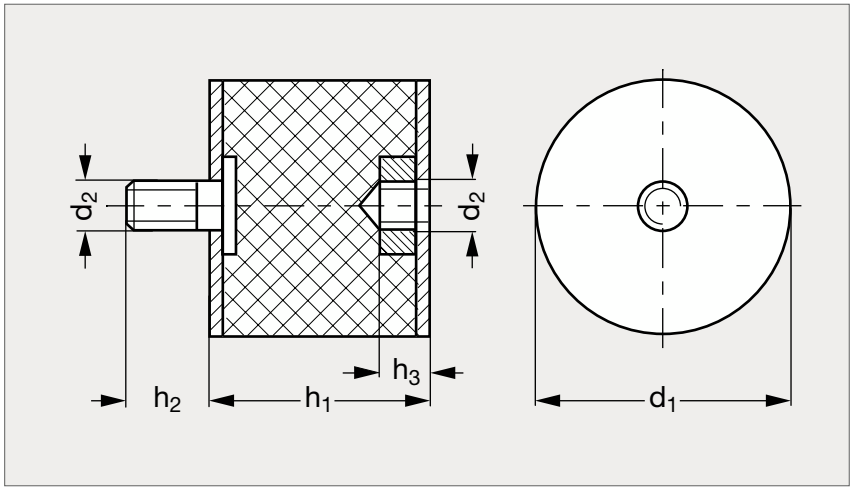



MATIÈRE

- Élastomère naturel dureté 40 Shore.
- Tige et insert en acier zingué, passivé bleu.

UTILISATION

- Absorbe les vibrations, amortit les chocs.
- Compense les écarts de tolérances de fabrication.
- Température d'emploi jusqu'à 80 °C.

PRODUITS ASSOCIÉS



Plot antivibratoire
55 Shore 35-28
Page 1628-1629



Plot antivibratoire
70 Shore 35-28
Page 1632-1633

Plot antivibratoire cylindrique, fileté-taraudé, acier, 40 Shore

35-28

	d_1	d_2	h_1	h_2	h_3	Rigidité (Nmm)	Charge max. (daN)	Écrasement (mm)
35-281- 8	8	M3	8	6	3	25	5	2
35-281- 8	8	M3	13	6	3	12	3,8	3,25
35-281-10	10	M4	10	10	4	30	7,5	2,5
35-281-10	10	M4	15	10	4	17	6,5	3,75
35-281-10	10	M4	20	10	4	12	5,9	5
35-281-15	15	M4	10	10	4	84	21	2,5
35-281-15	15	M4	15	10	4	41	15,5	3,75
35-281-15	15	M4	20	10	4	30	15	5
35-281-15	15	M4	25	10	4	21	13	6,25
35-281-20	20	M6	15	18	6	86	32	3,75
35-281-20	20	M6	20	18	6	44	22	5
35-281-20	20	M6	25	18	6	42	26,5	6,25
35-281-20	20	M6	30	18	6	38	28,5	7,5
35-281-25	25	M6	15	18	6	230	86	3,75
35-281-25	25	M6	20	18	6	78	39	5
35-281-25	25	M6	30	18	6	58	43	7,5
35-281-30	30	M8	15	20	8	260	98,5	3,75
35-281-30	30	M8	30	20	8	65	50	7,5
35-281-30	30	M8	40	20	8	65	63	10
35-281-40	40	M8	20	23	8	360	180	5

	d_1	d_2	h_1	h_2	h_3	Rigidité (Nmm)	Charge max. (daN)	Écrasement (mm)
35-281- 40	40	M 8	30	23	8	150	114	7,5
35-281- 40	40	M 8	40	23	8	105	106	10
35-281- 50	50	M10	20	28	10	605	303	5
35-281- 50	50	M10	30	28	10	270	201	7,5
35-281- 50	50	M10	40	28	10	150	148	10
35-281- 50	50	M10	50	28	10	120	150	12,5
35-281- 60	60	M10	30	28	10	405	302	7,5
35-281- 60	60	M10	40	28	10	250	252	10
35-281- 60	60	M10	50	28	10	210	289	13,75
35-281- 70	70	M10	30	27	10	860	602	7
35-281- 70	70	M10	45	27	10	340	381	11,25
35-281- 75	75	M12	25	37	12	1760	1100	6,25
35-281- 75	75	M12	40	37	12	490	491	10
35-281- 75	75	M12	55	37	12	250	347	13,75
35-281-100	100	M16	40	41	16	1400	1399	10
35-281-100	100	M16	55	41	16	530	732	13,75
35-281-100	100	M16	75	41	16	415	779	18,75
35-281-125	125	M16	55	41	16	1250	1750	13,75
35-281-125	125	M16	75	41	16	650	1270	18,75

Exemple de commande

Référence - h_1

35-281-8-8

Plot antivibratoire cylindrique, fileté-taraudé, acier, 70 Shore

35-28

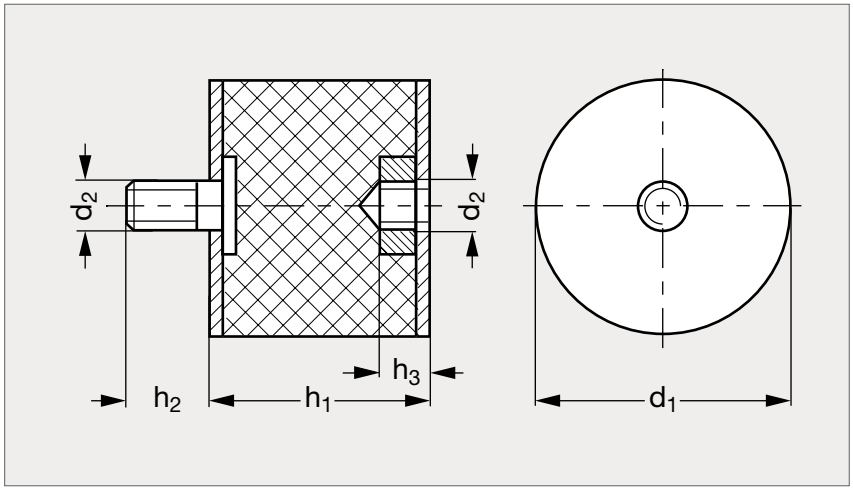



MATIÈRE

- Élastomère naturel dureté 70 Shore.
- Tige et insert en acier zingué, passivé bleu.

UTILISATION

- Absorbe les vibrations, amortit les chocs.
- Compense les écarts de tolérances de fabrication.
- Température d'emploi jusqu'à 80 °C.

PRODUITS ASSOCIÉS



Plot antivibratoire
55 Shore 35-28
Page 1628-1629



Plot antivibratoire
40 Shore 35-28
Page 1630-1631

Plot antivibratoire cylindrique, fileté-taraudé, acier, 70 Shore

35-28

	d_1	d_2	h_1	h_2	h_3	Rigidité (Nmm)	Charge max. (daN)	Écrasement (mm)
35-282- 8	8	M3	8	6	3	75	15	2
35-282- 8	8	M3	13	6	3	45	14,5	3,25
35-282-10	10	M4	10	10	4	80	20	2,5
35-282-10	10	M4	15	10	4	40	15	3,75
35-282-10	10	M4	20	10	4	19	9,6	5
35-282-15	15	M4	10	10	4	290	71,5	2,5
35-282-15	15	M4	15	10	4	140	51,5	3,75
35-282-15	15	M4	20	10	4	94	47	5
35-282-15	15	M4	25	10	4	81	50,5	6,25
35-282-20	20	M6	15	18	6	280	104	3,75
35-282-20	20	M6	20	18	6	200	95,5	5
35-282-20	20	M6	25	18	6	160	101	6,25
35-282-20	20	M6	30	18	6	160	121	7,5
35-282-25	25	M6	15	18	6	715	269	3,75
35-282-25	25	M6	20	18	6	305	153	5
35-282-25	25	M6	30	18	6	160	121	7,5
35-282-30	30	M8	15	20	8	880	330	3,75
35-282-30	30	M8	30	20	8	260	49	2
35-282-30	30	M8	40	20	8	200	200	10
35-282-40	40	M8	20	23	8	890	445	5

	d_1	d_2	h_1	h_2	h_3	Rigidité (Nmm)	Charge max. (daN)	Écrasement (mm)
35-282- 40	40	M 8	30	23	8	455	342	7,5
35-282- 40	40	M 8	40	23	8	320	319	10
35-282- 50	50	M10	20	28	10	1850	924	5
35-282- 50	50	M10	30	28	10	725	545	7,5
35-282- 50	50	M10	40	28	10	495	494	10
35-282- 50	50	M10	50	28	10	380	475	12,5
35-282- 60	60	M10	30	28	10	1215	913	7,5
35-282- 60	60	M10	40	28	10	695	695	10
35-282- 60	60	M10	50	28	10	525	657	12,5
35-282- 70	70	M10	30	27	10	3380	2401	7
35-282- 70	70	M10	45	27	10	1170	1321	11,25
35-282- 75	75	M12	25	37	12	4000	2500	6,25
35-282- 75	75	M12	40	37	12	1540	1538	10
35-282- 75	75	M12	55	37	12	815	1124	13,75
35-282-100	100	M16	40	41	16	2900	2900	10
35-282-100	100	M16	55	41	16	1760	2426	13,75
35-282-100	100	M16	75	41	16	1190	2235	18,75
35-282-125	125	M16	55	41	16	3010	2361	7,85
35-282-125	125	M16	75	41	16	1290	2420	18,75

Exemple de commande — Référence - h_1: **35-282-8-8**

Butée caoutchouc avec logement pour vis Chc, 55 Shore

35-35

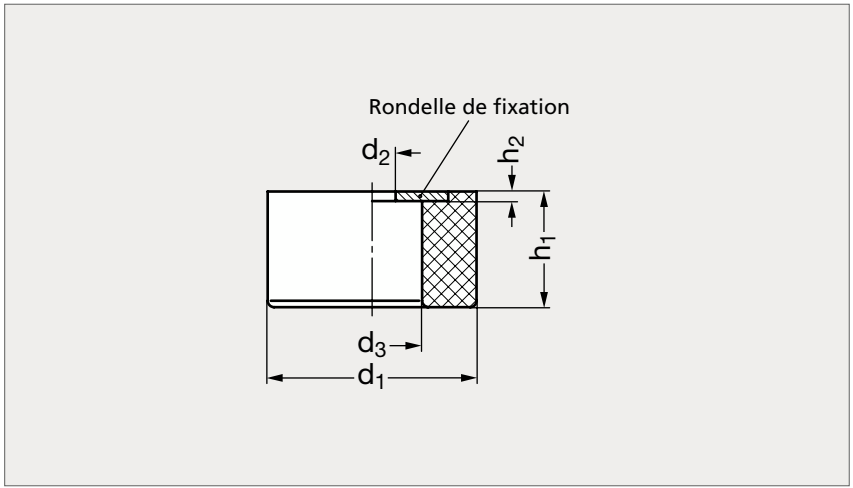



MATIÈRE

- Élastomère naturel dureté 55 Shore.
- Rondelle de fixation en inox (AFNOR Z 6 CN 18-09, Werk 1.4301, AISI 304).

UTILISATION

- Absorbe les vibrations, amortit les chocs.
- Compense les écarts de tolérances de fabrication.
- Température d'emploi jusqu'à 120 °C.

	d_1	d_2	d_3	h_1	h_2	Vis	Élasticité (Nmm)	Charge max. (N)	Écrasement (mm)
35-350-16	16	4,3	8	8	1	M 4	140	280	2
35-350-20	20	5,3	9,5	10	1,2	M 5	148	370	2,5
35-350-25	25	6,4	12,2	12	1,6	M 6	210	630	3
35-350-35	35	8,4	14	16	2	M 8	345	1380	4
35-350-42	42	8,4	14	20	2	M 8	360	1800	5
35-350-42	42	10,5	17,5	20	2,5	M10	360	1800	5
35-350-56	56	8,4	14	24	2	M 8	577	3460	6
35-350-56	56	13	19,5	24	3	M12	577	3460	6

Exemple de commande

Référence - Vis

35 - 350 - 16 - 4

Butée caoutchouc conique à bout plat, à tige filetée acier ou inox, 55 Shore

35-36

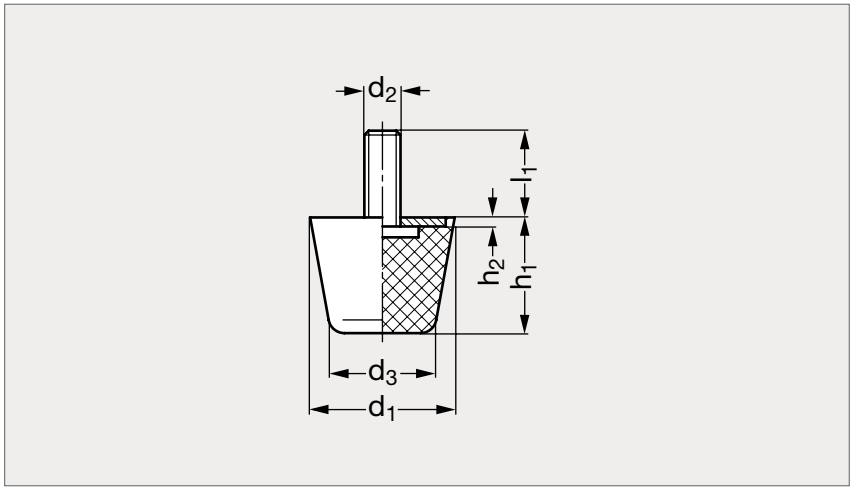



Filetée acier



Filetée inox

MATIÈRE

- Élastomère naturel dureté 55 Shore.
- Tige en acier zingué, passivé bleu ou en inox (AFNOR Z 6 CN 18-09, Werk 1.4301, AISI 304).

UTILISATION

- Absorbe les vibrations, amortit les chocs.
- Compense les écarts de tolérances de fabrication.
- Température d'emploi jusqu'à 80 °C.

PRODUITS ASSOCIÉS



Butée silicone 55 Shore
35-38
Page 1637



Butée caoutchouc taraudée 55 Shore 35-37
Page 1636

Acier	d_1	d_2	d_3	l_1			h_1	h_2	Élasticité (Nmm)	Charge max. (daN)	Écrasement (mm)	Inox
35-360-19	19	M 5	12	6	10	20	16	2	28	11	4	35-365-19
35-360-25	25	M 6	16,5	8	12	25	20,5	2	82	43	5,25	35-365-25
35-360-32	32	M 8	21	10	16	30	26	2	140	91	6,5	35-365-32
35-360-38	38	M 8	24,5	10	16	30	32	2	125	120	9,5	35-365-38
35-360-50	50	M10	32	12	20	40	43	2	155	162	10,5	35-365-50

Exemple de commande — Référence - l_1 : **35-360-19-6**

Butée caoutchouc conique à bout plat, taraudée, acier ou inox, 55 Shore

35-37

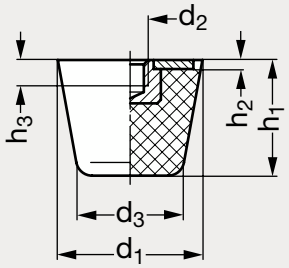



Taraudée acier



Taraudée inox

MATIÈRE

- Élastomère naturel dureté 55 Shore.
- Insert en acier zingué, passivé bleu ou en inox (AFNOR Z 6 CN 18-09, Werk 1.4301, AISI 304).

UTILISATION

- Absorbe les vibrations, amortit les chocs.
- Compense les écarts de tolérances de fabrication.
- Température d'emploi jusqu'à 80 °C.

Acier	d_1	d_2	d_3	h_1	h_2	h_3	Élasticité (Nmm)	Charge max. (daN)	Écrasement (mm)	Inox
35-370-19	19	M 5	12	16	2	5	28	11	4	35-375-19
35-370-25	25	M 6	16,5	20,5	2	6	82	43	5,25	35-375-25
35-370-32	32	M 8	21	26	2	8	140	91	6,5	35-375-32
35-370-38	38	M 8	24,5	32	2	8	125	120	9,5	35-375-38
35-370-50	50	M10	32	43	2	10	155	162	10,5	35-375-50

Exemple de commande — Référence **35-370-19**

Butée silicone conique, à tige filetée inox, 55 Shore

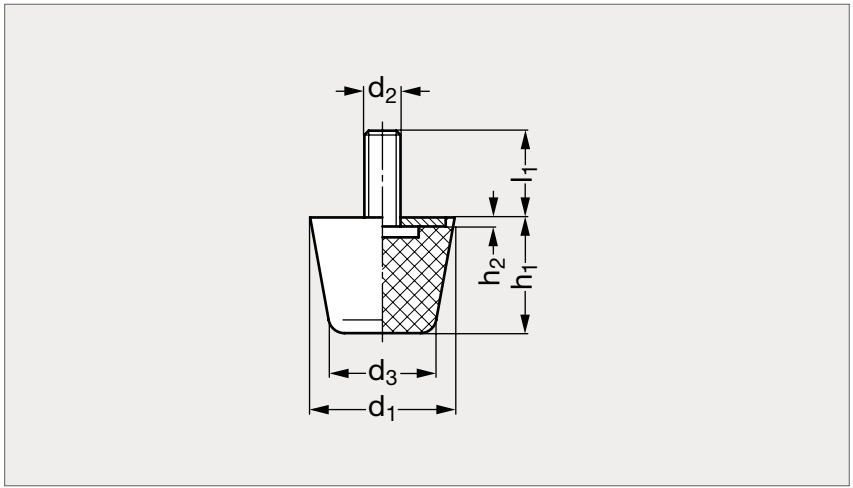

INOX



MATIÈRE

- Élastomère naturel silicone Elastosil® blanc, dureté 55 Shore.
- Tige en inox (AFNOR Z 6 CN 18-09, Werk 1.4301, AISI 304).

UTILISATION

- Absorbe les vibrations, amortit les chocs.
- Compense les écarts de tolérances de fabrication.
- Température d'emploi jusqu'à 200 °C.

PRODUITS ASSOCIÉS



Butée caoutchouc
55 Shore 35-36
Page 1635



Butée silicone taraudé
55 Shore 35-39
Page 1638

	d_1	d_2	d_3	l_1			h_1	h_2	Élasticité (Nmm)	Charge max. (daN)	Écrasement (mm)
35-385-19	19	M 5	12	6	10	20	16	2	63	25	4
35-385-25	25	M 6	16,5	8	12	25	20,5	2	90	46	5,1
35-385-32	32	M 8	21	10	16	30	26	2	117	76	6,5
35-385-38	38	M 8	24,5	10	16	30	32	2	113	90	8
35-385-50	50	M10	32	12	20	40	43	2	148	158	10,7

Exemple de commande

Référence - l_1

35-385-19-6

Butée silicone conique, taraudée, inox, 55 Shore

35-39

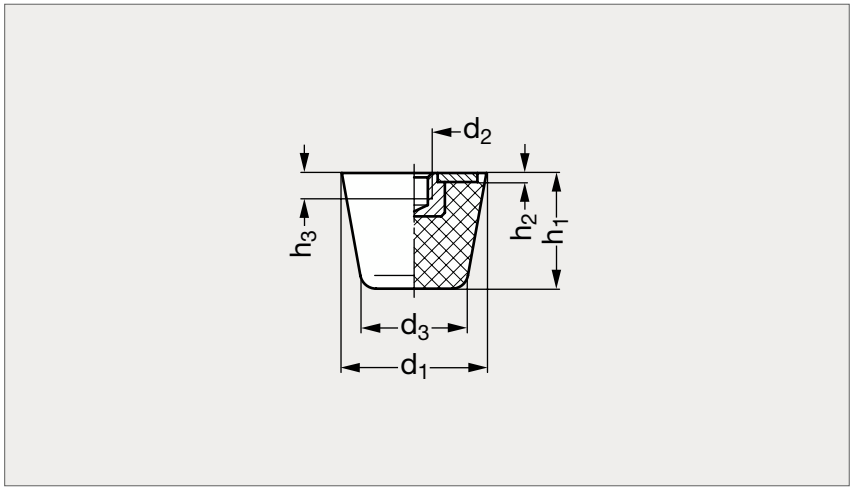

INOX



MATIÈRE

- Élastomère naturel silicone Elastosil® blanc, dureté 55 Shore.
- Insert en inox (AFNOR Z 6 CN 18-09, Werk 1.4301, AISI 304).

UTILISATION

- Absorbe les vibrations, amortit les chocs.
- Compense les écarts de tolérances de fabrication.
- Température d'emploi jusqu'à 200 °C.

	d_1	d_2	d_3	h_1	h_2	h_3	Élasticité (Nmm)	Charge max. (daN)	Écrasement (mm)
35-395-19	19	M 5	12	16	2	5	63	25	4
35-395-25	25	M 6	16,5	20,5	2	6	90	46	5,1
35-395-32	32	M 8	21	26	2	8	117	76	6,5
35-395-38	38	M 8	24,5	32	2	8	113	90	8
35-395-50	50	M10	32	43	2	10	148	158	10,7

Exemple de commande — Référence **35-395-19**

Unité linéaire avec vernier

90-01

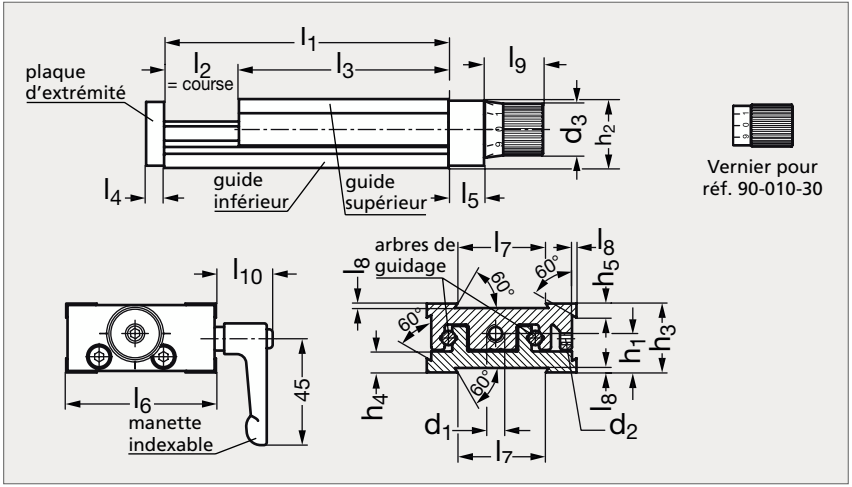



MATIÈRE

- Chariot supérieur, guide inférieur et plaque d'extrémité en aluminium extrudé anodisé.
- Axes de guidage, vis d'entraînement et roulement à bille en inox.
- Écrou en plastique, vis de fixation en inox. Vernier en aluminium anodisé noir.

UTILISATION

- Se combine avec de nombreux accessoires permettant son utilisation dans différents axes de configuration.
- Une technique unique de fixation pour un montage simple, rapide et sécurisé.
- Voir les caractéristiques techniques des unités modulables sur notre site internet.

PRODUITS ASSOCIÉS



Kit de fixation 90-21
Page 1643



Kit de connection 90-22
Page 1644



Kit de connection 90-23
Page 1645



Plaque de montage 90-24
Page 1646

Sans manette indexable	l_1 - l_2				l_3	l_4	l_5	l_6	l_7	l_8	l_9	l_{10}	d_1	d_2	d_3	h_1	h_2	h_3	h_4	h_5	Avec manette indexable
90-010- 30	50- 5	55-10	60-15	65- 20	45	4	6	30	16	1	20		M 4x0,5	M3	14	9,3	16	17	4	3	
90-010- 50	95-25	120-50	145-75	170-100	70	6	12	50	30	1,5	20	36	M 6x1	M4	17	13	22,5	23	7	4,5	90-012- 50
90-010- 80	145-25	170-50	195-75	220-100	120	8	16	80	50	2	24	25	M 8x1	M5	22	20,5	35,5	36	10	10	90-012- 80
90-010-120	185-25	210-50	235-75	260-100	160	10	18	120	80	2	34	25	M10x1	M5	34	26,3	45	46	13,8	10	90-012-120

Exemple de commande

Référence - l_1 - l_2

90 - 010 - 30 - 50 - 5

SÉRIE 90

Unité linéaire avec vernier et indicateur de position digital

90-02

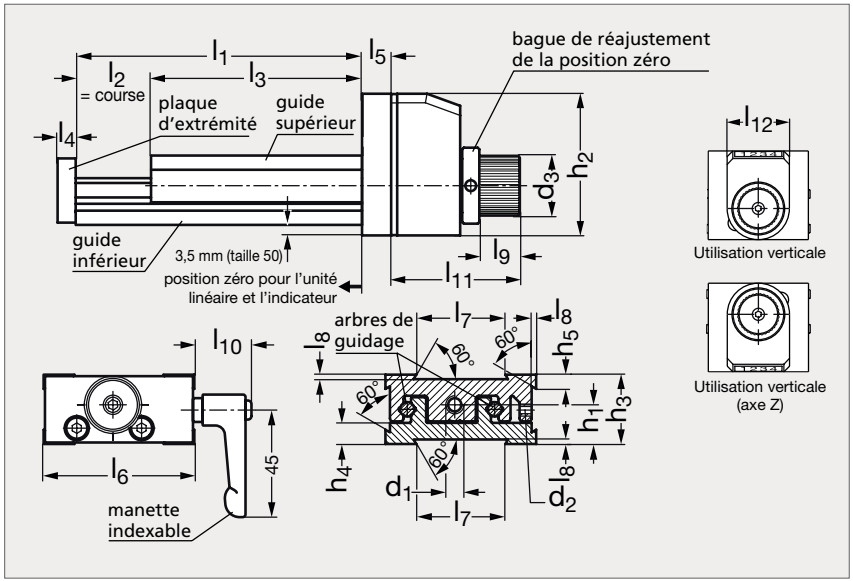



MATIÈRE

- Chariot supérieur, guide inférieur et plaque d'extrémité en aluminium extrudé anodisé.
- Axes de guidage, vis d'entraînement et roulement à bille en inox.
- Écrou en plastique, vis de fixation en inox. Vernier en aluminium anodisé noir.
- Indicateur de position digital 17-72.

UTILISATION

- Se combine avec de nombreux accessoires permettant son utilisation dans différents axes de configuration.
- Une technique unique de fixation pour un montage simple, rapide et sécurisé.
- Voir les caractéristiques techniques des unités modulables sur notre site internet.

PRODUITS ASSOCIÉS


Kit de fixation 90-21
Page 1643


Kit de connection 90-22
Page 1644


Kit de connection 90-23
Page 1645


Plaque de montage 90-24
Page 1646

STANDARD / **VERTICALE**

Sans manette indexable	Avec manette indexable	l_1 - l_2	l_3	l_4	l_5	l_6	l_7	l_8	l_9	l_{10}	l_{11}	l_{12}	d_1	d_2	d_3	h_1	h_2	h_3	h_4	h_5	Sans manette indexable	Avec manette indexable
90-020- 50	90-022- 50	95-25 120-50 145-75 170-100	70	6	12	50	30	2	17	36	52	33	M 6x1	M4	22	13	47	23	7	4,5	90-024- 50	90-026- 50
90-020- 80	90-022- 80	145-25 170-50 195-75 220-100	120	8	16	80	50	2	20	25	55	33	M 8x1	M5	22	20,5	51	36	10	10	90-024- 80	90-026- 80
90-020-120	90-022-120	185-25 210-50 235-75 260-100	160	10	18	120	80	2	34	25	69	33	M10x1	M5	34	26,3	57	46	13,8	10	90-024-120	90-026-120

Exemple de commande

Référence - l_1 - l_2

90 - 020 - 50 - 95 - 25

Unité linéaire avec volant

90-03

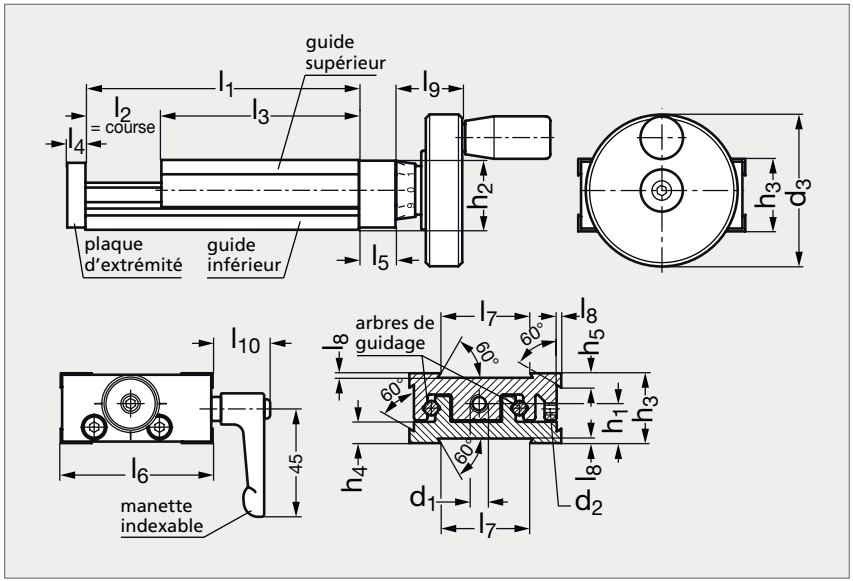



MATIÈRE

- Chariot supérieur, guide inférieur et plaque d'extrémité en aluminium extrudé anodisé.
- Axes de guidage, vis d'entraînement et roulement à bille en inox.
- Écrou en plastique, vis de fixation en inox. Volant en bakélite noir.

UTILISATION

- Se combine avec de nombreux accessoires permettant son utilisation dans différents axes de configuration.
- Une technique unique de fixation pour un montage simple, rapide et sécurisé.
- Voir les caractéristiques techniques des unités modulables sur notre site internet.

PRODUITS ASSOCIÉS


Kit de fixation 90-21
Page 1643


Kit de connection 90-22
Page 1644


Kit de connection 90-23
Page 1645


Plaque de montage 90-24
Page 1646

Sans manette indexable	l_1 - l_2	l_3	l_4	l_5	l_6	l_7	l_8	l_9	l_{10}	d_1	d_2	d_3	h_1	h_2	h_3	h_4	h_5	Avec manette indexable
90-030- 50	95-25 120-50 145-75 170-100	70	6	12	50	30	1,5	22	36	M 6x1	M4	50	13	22,5	23	7	4,5	90-032- 50
90-030- 80	145-25 170-50 195-75 220-100	120	8	16	80	50	2	31	25	M 8x1	M5	80	20,5	35,5	36	10	10	90-032- 80
90-030-120	185-25 210-50 235-75 260-100	160	10	18	120	80	2	40	25	M10x1	M5	100	26,3	45	46	13,8	10	90-032-120

Exemple de commande

Référence - l_1 - l_2

90 - 030 - 50 - 95 - 25

SÉRIE 90

Unité linéaire avec volant et indicateur de position digital

90-04

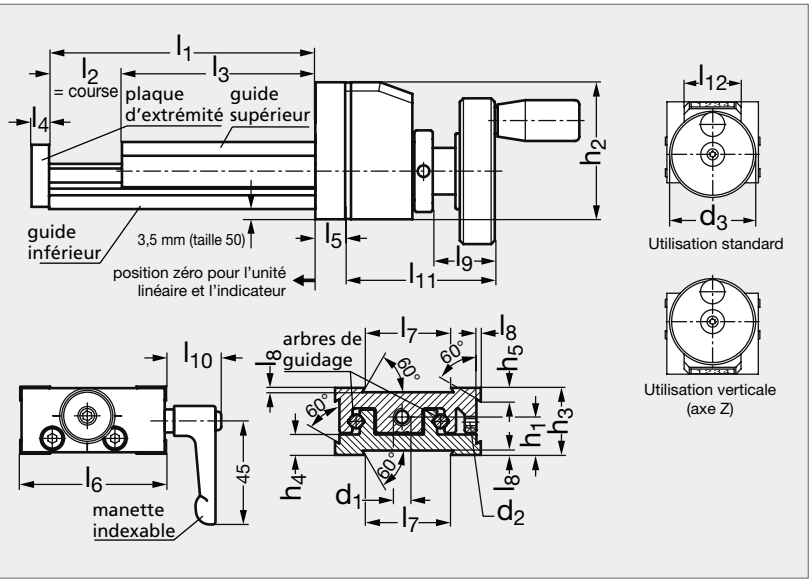



MATIÈRE

- Chariot supérieur, guide inférieur et plaque d'extrémité en aluminium extrudé anodisé.
- Axes de guidage, vis d'entraînement et roulement à bille en inox.
- Écrou en plastique, vis de fixation en inox. Volant en bakélite noir.
- Indicateur de position digital 17-72.

UTILISATION

- Se combine avec de nombreux accessoires permettant son utilisation dans différents axes de configuration.
- Une technique unique de fixation pour un montage simple, rapide et sécurisé.
- Voir les caractéristiques techniques des unités modulables sur notre site internet.

PRODUITS ASSOCIÉS



Kit de fixation 90-21
Page 1643



Kit de connection 90-22
Page 1644



Kit de connection 90-23
Page 1645



Plaque de montage 90-24
Page 1646

STANDARD																							VERTICALE	
Sans manette indexable	Avec manette indexable	l_1 - l_2	l_3	l_4	l_5	l_6	l_7	l_8	l_9	l_{10}	l_{11}	l_{12}	d_1	d_2	d_3	h_1	h_2	h_3	h_4	h_5	Sans manette indexable	Avec manette indexable
90-040- 50	90-042- 50	95-25 120-50 145-75 170-100	70	6	12	50	30	2	22	36	57	33	M 6x1	M4	50	13	47	23	7	4,5	90-044- 50	90-046- 50
90-040- 80	90-042- 80	145-25 170-50 195-75 220-100	120	8	16	80	50	2	31	25	66	33	M 8x1	M5	80	20,5	51	36	10	10	90-044- 80	90-046- 80
90-040-120	90-042-120	185-25 210-50 235-75 260-100	160	10	18	120	80	2	40	25	75	33	M10x1	M5	100	26,3	57	46	13,8	10	90-044-120	90-046-120

Exemple de commande

Référence - l_1 - l_2

90-040-50-95-25

Kit de fixation

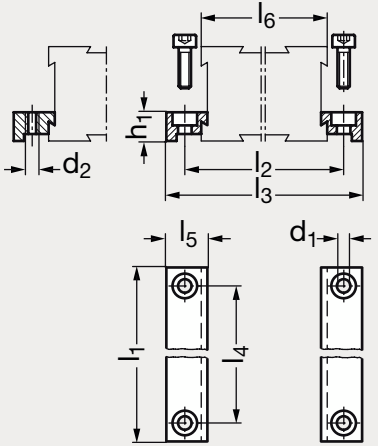

MONTAGE

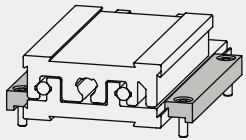



MATIÈRE

- Pattes de fixation en aluminium anodisé.
- Vis DIN 912 en inox.
- Voir les caractéristiques techniques des unités modulables sur notre site internet.

MONTAGE

- Le montage se fait sur le rebord extérieur de l'unité linéaire de telle sorte que le guide inférieur soit toujours mobile.

PRODUITS ASSOCIÉS



Unité linéaire, vernier 90-01
Page 1639



Unité linéaire, vernier et indicateur 90-02
Page 1640



Unité linéaire, volant 90-03
Page 1641



Unité linéaire, volant et indicateur 90-04
Page 1642

Trou pour vis 6 pans creux	d_1	d_2	l_1	l_2	l_3	l_4	l_5	l_6	h_1	Trou taraudé
90-210- 30	2,7	M2,5	41	35,4	41	35,4	6,5	30	4,2	90-212- 30
90-210- 50	3,3	M3	67	58	67	58	10	50	7	90-212- 50
90-210- 80	4,5	M4	105	92	105	92	14,5	80	12,5	90-212- 80
90-210-120	5,5	M5	145	131,8	145	131,8	14,5	120	13,8	90-212-120

Exemple de commande — Référence **90-210-30**

Kit de connection pour axe X-Y

90-22

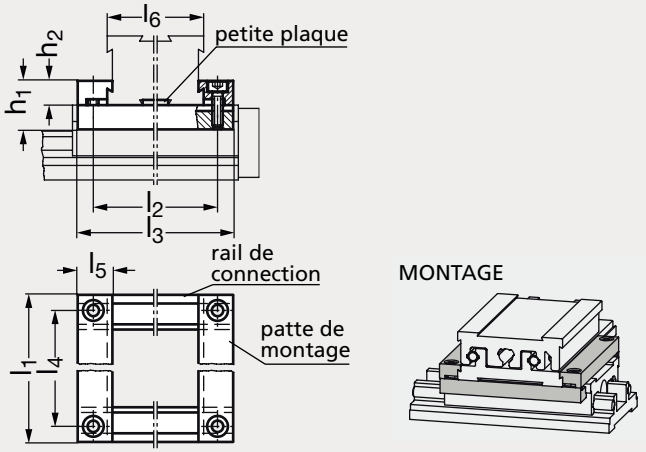

MONTAGE



MATIÈRE

- Pattes de montage et rails en aluminium anodisé.
- Vis DIN 912 en inox.

UTILISATION

- S'utilise pour combiner 2 unités linéaires ensemble selon les axes X-Y.
- Ce kit de connection évite tous types de perçage dans les unités linéaires.
- Voir les caractéristiques techniques des unités modulables sur notre site internet.

MONTAGE

- Se référer à notre site internet pour les instructions de montage.

PRODUITS ASSOCIÉS



Kit de connection 90-23
Page 1645



Unité linéaire, vernier 90-01
Page 1639



Unité linéaire, vernier et indicateur 90-02
Page 1640



Unité linéaire, volant 90-03
Page 1641

	d_1	l_1	l_2	l_3	l_4	l_5	l_6	h_1	h_2
90-220- 30	M2,5	41	35,4	41	35,4	6,5	30	8,2	4,2
90-220- 50	M3	67	58	67	58	10	50	14	7
90-220- 80	M4	105	92	105	92	14,5	80	25	12,5
90-220-120	M5	145	131,8	145	131,8	14,5	120	27,6	13,8

Exemple de commande — **Référence** **90-220-30**

Kit de connection pour axe X-Z

90-23

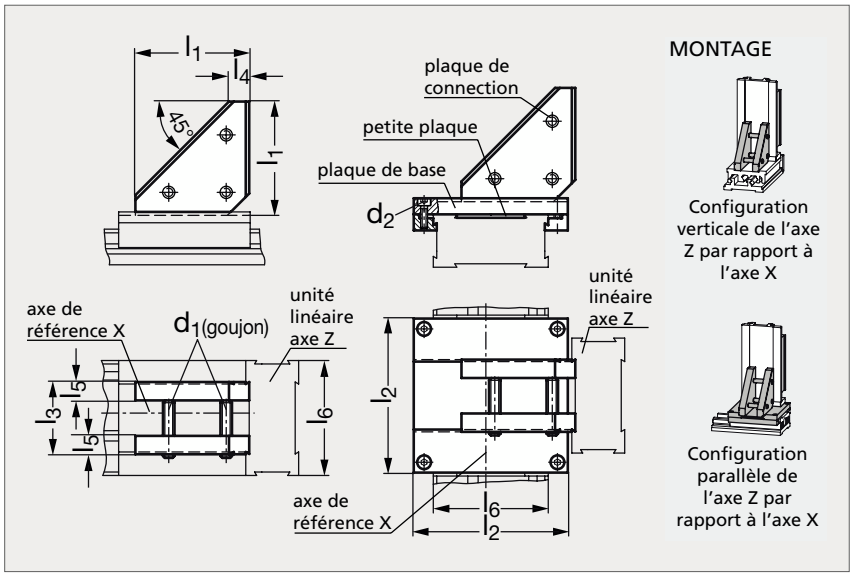



MATIÈRE

- Plaques en aluminium anodisé.
- Goujons DIN 913 en acier zingué, vis DIN 912 en inox.

UTILISATION

- S'utilise pour combiner 2 unités linéaires ensemble selon les axes X-Z.
- Ce kit de connection évite tous types de perçage dans les unités linéaires.
- De plus, l'unité linéaire dans l'axe Y peut être ajustée à la verticale, selon une certaine limite.
- Voir les caractéristiques techniques des unités modulables sur notre site internet.

MONTAGE

- Se référer à notre site internet pour les instructions de montage.

PRODUITS ASSOCIÉS



Kit de connection 90-22
Page 1644



Unité linéaire, vernier 90-01
Page 1639



Unité linéaire, vernier et indicateur 90-02
Page 1640



Unité linéaire, volant 90-03
Page 1641

Configuration verticale	d_1	d_2	l_1	l_2	l_3	l_4	l_5	l_6	Configuration parallèle
90-230- 30	M4	M2,5	30	41	17	6	6	30	90-232- 30
90-230- 50	M5	M3	50	67	32	6	8	50	90-232- 50
90-230- 80	M6	M4	80	105	52	13	12	80	90-232- 80
90-230-120	M8	M5	120	145	82	13	16	120	90-232-120

Exemple de commande — **Référence** **90-230-30**

Plaque de montage

90-24

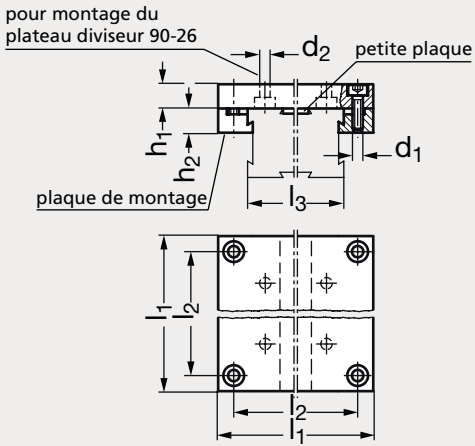

MONTAGE

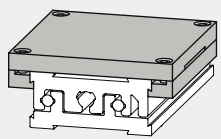



MATIÈRE

- Plaque en aluminium anodisé.
- Vis DIN 912 en inox.

UTILISATION

- La plaque non percée s'utilise pour installer l'équipement de son choix, la plaque percée s'utilise pour le montage du plateau diviseur rotatif modèle 90-26.
- La plaque peut simplement être fixée à l'unité sans qu'aucun autre trou soit percé.
- La petite plaque sert à l'alignement de la plaque avec l'unité linéaire.
- Voir les caractéristiques techniques des unités modulables sur notre site internet.

PRODUITS ASSOCIÉS



Plaque rotative 90-25
Voir notre site internet



Unité linéaire, vernier 90-01
Page 1639



Unité linéaire, vernier et indicateur 90-02
Page 1640



Unité linéaire, volant 90-03
Page 1641

Non percée	d_1	d_2	l_1	l_2	l_3	h_1	h_2	Avec perçages pour plateau diviseur
90-240- 30	M2,5		41	35,4	30	5	4,2	
90-240- 50	M3	5,5	67	58	50	8	7	90-242- 50
90-240- 80	M4	5,5	105	92	80	12	12,5	90-242- 80
90-240-120	M5	5,5	145	131,8	120	16	13,8	90-242-120

Exemple de commande — Référence **90-240-30**

Plateau diviseur rotatif

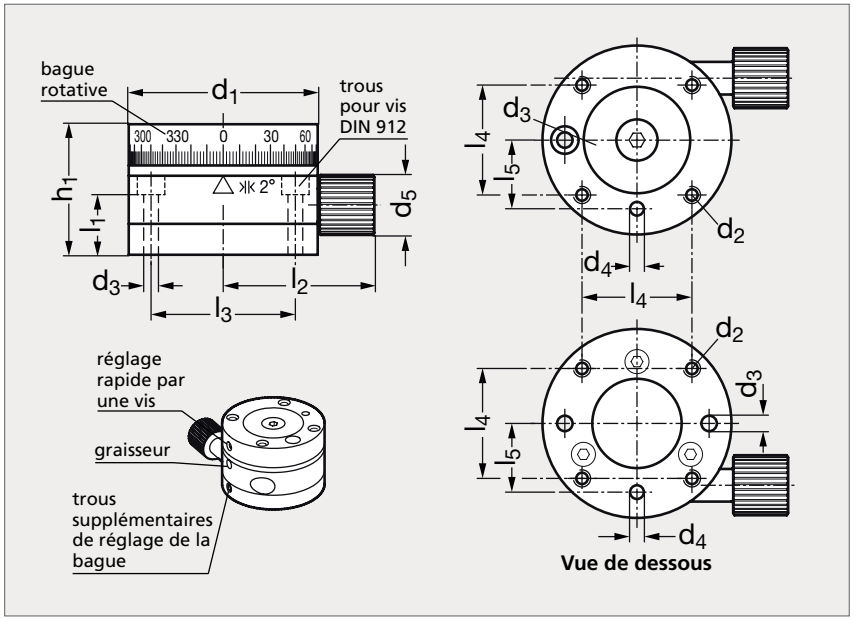



MATIÈRE

- Bague graduée rotative en inox 1.4305, base en acier.
- Bouton moleté en aluminium anodisé noir.

UTILISATION

- Se règle manuellement par une vis sans fin de haute qualité.
- Réglage rapide en serrant la vis sur le côté de la bague rotative.
- D'autres trous supplémentaires facilement accessibles sur la base permettent de bloquer la bague rotative.
- Dans ces 2 cas, le blocage se fait grâce à de composants coniques internes.
- Voir les caractéristiques techniques des unités modulables sur notre site internet.

PRODUITS ASSOCIÉS



Unité linéaire, vernier 90-01
Page 1639



Unité linéaire, vernier et indicateur 90-02
Page 1640



Unité linéaire, volant 90-03
Page 1641



Unité linéaire, volant et indicateur 90-04
Page 1642

	d_1	d_2	d_3	d_4	d_5	h_1	l_1	l_2	l_3	l_4	l_5	Plage de rotation	Tolérence concentrique	Tolérence planaire	Couple max. (Nm)	Charge max. (Nm) desserré	Charge max. (Nm) serré
90-260-55	55	M5	4,3	4	17	38	17,5	44	42	32	20	0°-∞	±0,02	±0,02	1,5	5	10
90-260-80	80	M5	5,4	4	23	42	24	59	60	40	30	0°-∞	±0,03	±0,03	2,5	5	10

Exemple de commande — Référence **90-260-55**

Rail pour guidage linéaire à galets

90-62

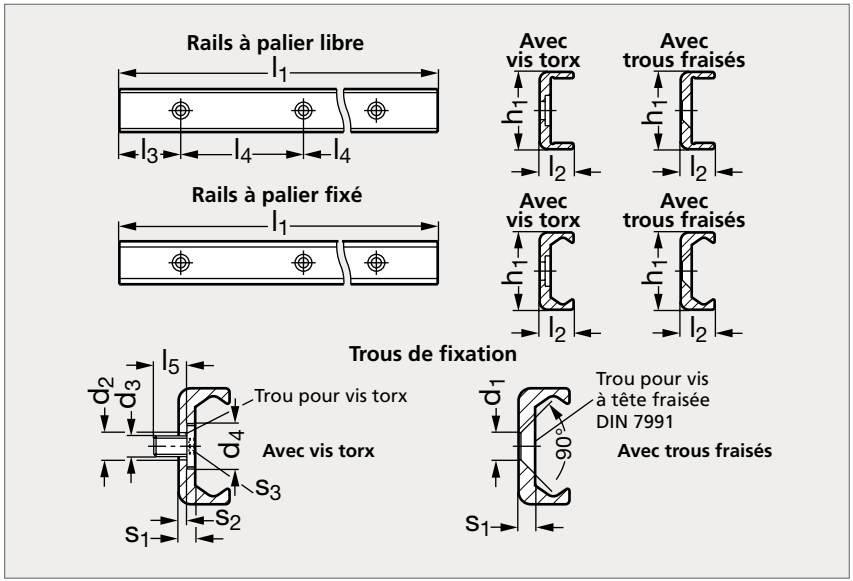



MATIÈRE

- Acier à traitement thermique zingué, passivé bleu.
- Vis torx à tête plate en acier zingué, passivé bleu.

PRODUITS ASSOCIÉS



Vis tête fraisée 31-153
Page 1336



Chariot de galets 90-64
Page 1650-1651



Galet pour guidage 90-66
Page 1649



Racleur pour guidage 90-68
Voir notre site internet

PALIER LIBRE																				PALIER FIXÉ	
Avec vis torx	Avec trous fraisés	h_1	d_1	d_2	d_3	d_4	l_1							l_2	l_3	l_4	l_5	s_1	s_2	s_3	Avec vis torx	Avec trous fraisés
90-621-18	90-622-18	18	4,5	5	M4	9,5	240	400	560	800	1040	1200		8,3	40	80	8	2,8	0,8	T20	90-623-18	90-624-18
90-621-28	90-622-28	28	5,5	6,4	M5	11	400	560	800	1040	1200	1440		12,3	40	80	10	4	2	T25	90-623-28	90-624-28
90-621-35	90-622-35	35	6,5	8	M6	15	400	560	800	1040	1200	1440		16,5	40	80	12	3,5	0,8	T30	90-623-35	90-624-35
90-621-43	90-622-43	43	8,5	10,5	M8	18	400	560	800	1040	1200	1520	2000	21	40	80	16	4,5	1,5	T40	90-623-43	90-624-43

Exemple de commande

Référence - l_1

90-621-18-240

Galet pour guidage linéaire à galets

90-66

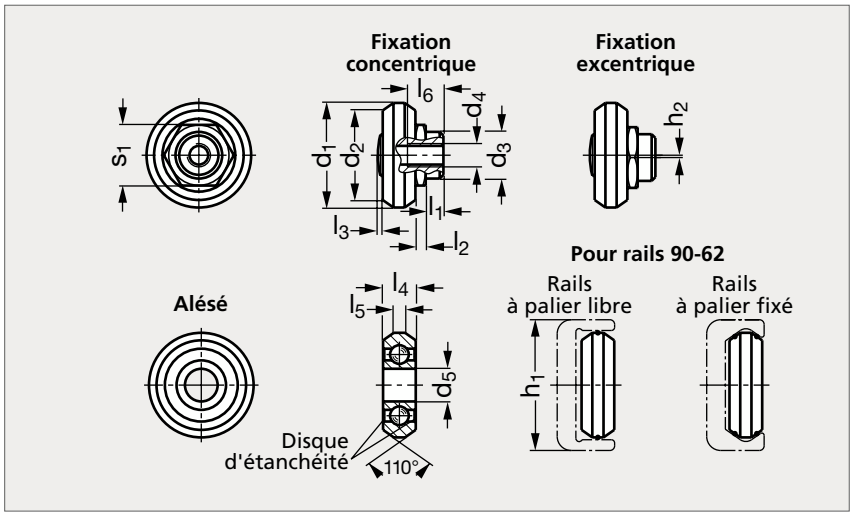





MATIÈRE

- Acier durci, moyeu en acier zingué, passivé bleu.
- Roulement à billes étanche à lubrification permanente.
- Disque d'étanchéité en plastique NBR.

PRODUITS ASSOCIÉS



Rail pour guidage 90-62
Page 1648



Chariot de galets 90-64
Page 1650-1651



Racleur pour guidage 90-68
Voir notre site internet

Alésé	Fixation concentrique	Fixation excentrique	h_1	h_2	d_1	d_2	d_3 $^{0}_{-0,05}$	d_4	d_5 $^{0}_{-0,008}$	l_1	l_2	l_3 max.	l_4	l_5	l_6	s_1
90-661-18	90-662-18	90-663-18	18	0,4	14	12,4	6	M4	5	1,8	1,5	0,5	4	1,6	5	8
90-661-28	90-662-28	90-663-28	28	0,5	22,4	19,2	10	M5	7	3,8	2,2	0,6	7	2,4	8	13
90-661-35	90-662-35	90-663-35	35	0,7	28	25,1	12	M5	8	4,2	2,5	0,7	7,5	3,3	9	15
90-661-43	90-662-43	90-663-43	43	0,8	35	30,8	12	M6	10	4,3	2,5	0,7	11	5	11	15

Exemple de commande

Référence
90-661-18

SÉRIE 90

Chariot de galets pour guidage linéaire à galets

90-64

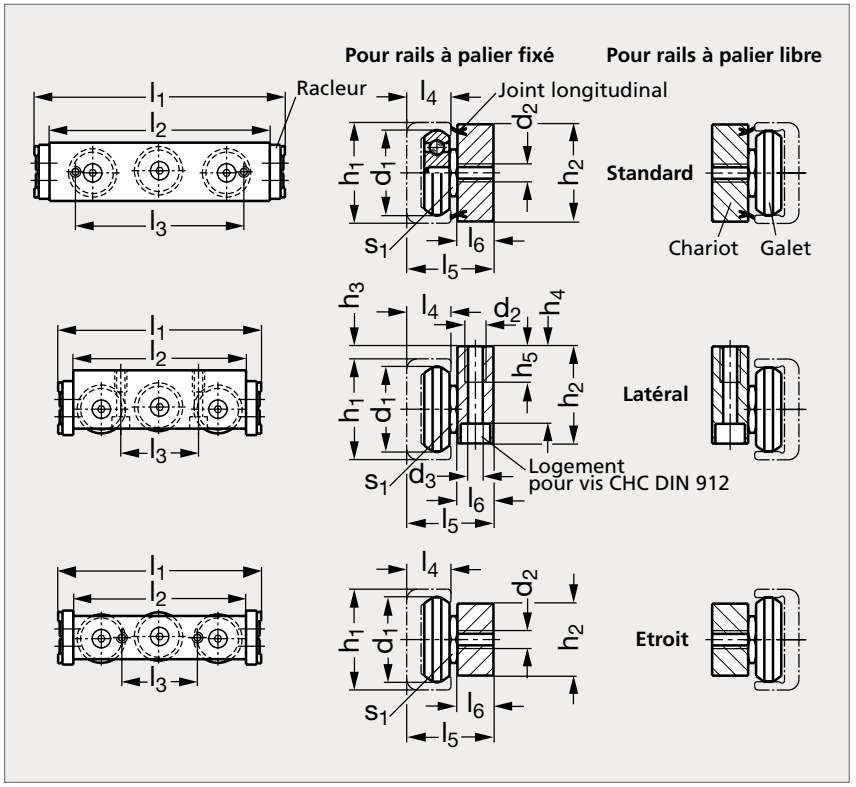



MATIÈRE

- Chariot en aluminium pour le modèle standard et en acier pour le modèle latéral et le modèle étroit.
- Galet en acier durci avec roulement à billes étanche à lubrification permanente.
- Racleur en plastique PUR gris avec support en acier zingué.

PRODUITS ASSOCIÉS



Rail pour guidage 90-62
Page 1648



Galet pour guidage 90-66
Page 1649



Racleur pour guidage 90-68
Voir notre site internet

Chariot de galets pour guidage linéaire à galets

AVEC RACLEUR POUR RAIL À PALIER LIBRE

Standard	h_1	h_2	h_3	h_4	h_5	d_1	d_2	d_3	l_1	l_2	l_3	l_4	l_5	l_6	s_1	Standard
90-641-18	18	17	4	17	8	14	M5	M4	94	80	52	8,3	16,5	7,2	8	90-644-18
90-641-28	28	25	4	24,5	10	22,4	M6	M5	116	102	78	12,3	24,1	10	13	90-644-28
	35		3	29,5	15	28	M8	M6				16,5			15	
90-641-43	43	40	4	38,5	16	35	M8	M6	148	134	114	21	37,5	15	15	90-644-43

AVEC RACLEUR POUR RAIL À PALIER LIBRE

Latéral	Étroit	h_1	h_2 latéral	h_2 étroit	h_3	h_4	h_5	d_1	d_2	d_3	l_1	l_2	l_3 latéral	l_3 étroit	l_4	l_5	l_5	l_6 latéral	l_6 étroit	s_1
90-642-18	90-643-18	18	20	9,5	4	17	8	14	M5	M4	74	60	20	20	8,3	17,3	15	8	5,7	8
90-642-28	90-643-28	28	30	15	4	24,5	10	22,4	M6	M5	94	80	36	35	12,3	24,1	23,8	10	9,7	13
90-642-35	90-643-35	35	36	20	3	29,5	15	28	M8	M6	114	100	45	45	16,5	30	30	12	12	15
90-642-43	90-643-43	43	45	25	4	38,5	16	35	M8	M6	134	120	56	55	21	37,5	37	15	14,5	15

AVEC RACLEUR POUR RAIL À PALIER FIXÉ

Latéral	Étroit	h_1	h_2 latéral	h_2 étroit	h_3	h_4	h_5	d_1	d_2	d_3	l_1	l_2	l_3 latéral	l_3 étroit	l_4	l_5 latéral	l_5 étroit	l_6 latéral	l_6 étroit	s_1
90-645-18	90-646-18	18	20	9,5	4	17	8	14	M5	M4	74	60	20	20	8,3	17,3	15	8	5,7	8
90-645-28	90-646-28	28	30	15	4	24,5	10	22,4	M6	M5	94	80	36	35	12,3	24,1	23,8	10	9,7	13
90-645-35	90-646-35	35	36	20	3	29,5	15	28	M8	M6	114	100	45	45	16,5	30	30	12	12	15
90-645-43	90-646-43	43	45	25	4	38,5	16	35	M8	M6	134	120	56	55	21	37,5	37	15	14,5	15

Exemple de commande

Référence

90-641-18

ÉLÉMENTS D'ASSEMBLAGE POUR TUBES



Systèmes d'assemblage pour tubes / Support de montage (présentation)

LES SYSTÈMES D'ASSEMBLAGE POUR TUBES

Ce sont des éléments de serrage qui permettent de construire des gabarits, des installations et des systèmes d'exploitation, à la fois facilement et rapidement, en utilisant des sections de tubes standard, rondes ou carrées.

La gamme très large des noix de serrage monobloc ou composées de plusieurs éléments offre des possibilités presque illimitées. Les noix de serrage monobloc permettent des constructions tubulaires très robustes. Dans ce cas, on n'utilisera que des tubes de précision avec un diamètre extérieur qui reste dans des tolérances relativement serrées (tubes 92-93 page 1720). Les noix de serrage composées de plusieurs éléments (au moins deux pièces différentes) ne sont pas indiquées pour des tolérances serrées : elles peuvent être utilisées avec des tubes de section carrée, ce qui permet leur intégration à des systèmes déjà existants.

Pour le serrage, des vis six pans creux sont livrées en standard.
Il est possible de livrer des manettes indexables (à commander séparément) si on doit les enlever et les réinstaller fréquemment.

Pour les écrous, des écrous hexagonaux autofreinés à bague polyamide sont recommandés. Les points de serrage ont une empreinte six pans des deux côtés afin de pouvoir librement choisir la position de l'écrou et de l'élément de serrage.

LES SUPPORTS DE MONTAGE

Les supports de montage en aluminium sont des éléments de constructions s'adaptant à un grand nombre d'utilisations.
Ils sont conçus pour le positionnement de capteurs, réflecteurs et autres éléments similaires.

En raison de leur conception, de leur alésages et des accessoires, ce sont de vraies solutions à des problèmes rencontrés en construction de machines et pour les gabarits.

Ce sont des éléments de précision, en aluminium à haute résistance, qui garantissent la stabilité, même exposés à de fortes vibrations.

Le mécanisme de serrage n'est pas influencé par la température ou des facteurs environnementaux, et ne nécessite pas d'ajustement.
Pour des conditions extrêmes de stabilité, il faut utiliser les sections de tubes carrés qui offrent un effet de forme de blocage contre la rotation ou la torsion.

Les pieds monoblocs 92-81, les noix de serrage simples 92-85 et les embases 92-88 peuvent être montés sur des plaques de base ou dans des profilés alu.
Les accessoires de la gamme comprennent des tubes 92-97, des embases 92-88, des équerres 92-87 et des kits de manettes indexables 92-92.

EXEMPLE D'APPLICATION

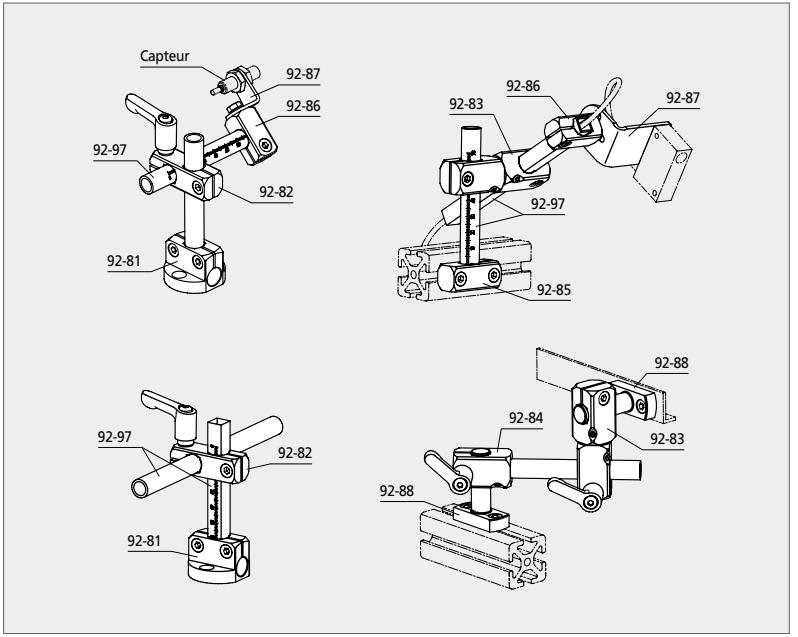

Connecteur de tube en croix petit modèle, aluminium ou inox

92-01

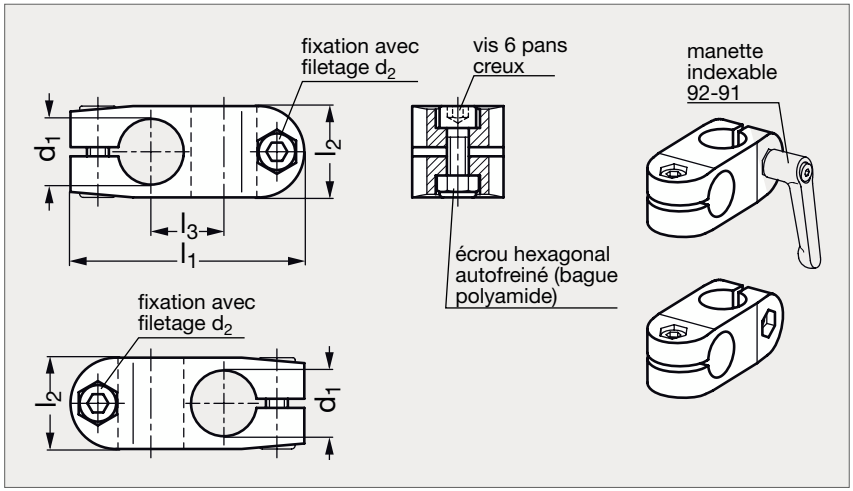



Aluminium



Inox

MATIÈRE

- Aluminium pelliculé noir mat (RAL 9005) ou naturel grenaillé mat ou inox (AFNOR Z6 CN 18-10 M, Werk 1.4308, AISI CF-8), poli mat.
- Alésages usinés.
- Vis 6 pans creux DIN 912 et écrou 6 pans DIN 985 en inox (AFNOR Z 6 CN 18-09, Werk 1.4301, AISI 304).

UTILISATION

- Les alésages sont conçus pour les tubes 92-93 ou DIN 2391, DIN 2395 et DIN 2462.
- Les vis 6 pans creux livrées en standard peuvent être remplacées par des manettes indexables 92-91, à commander séparément.

SUR DEMANDE

- Différentes combinaisons d'alésages d_1.

ALUMINIUM								INOX
Naturel	Pelliculé noir	d_1	d_2	l_1	l_2 longueur serrage	l_3	Manette indexable (réf. à commander)	Poli mat
92-017-10	92-018-10	10	M6	64	25	20	92-911-M6-22	
92-017-12	92-018-12	12	M6	64	25	20	92-911-M6-22	92-015-12
92-017-14	92-018-14	14	M6	64	25	20	92-911-M6-22	92-015-14
92-017-15	92-018-15	15	M6	64	25	20	92-911-M6-22	92-015-15
92-017-16	92-018-16	16	M6	64	25	20	92-911-M6-22	92-015-16
92-017-18	92-018-18	18	M6	64	25	20	92-911-M6-22	92-015-18
		20	M6	64	25	20	92-911-M6-22	92-015-20

Exemple de commande — Référence **92-017-10**

Connecteur de tube en croix aluminium

92-03

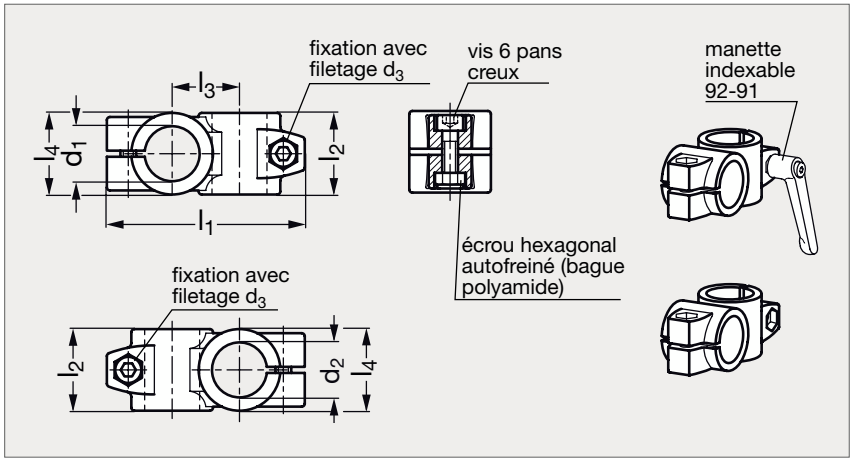



MATIÈRE

- Aluminium pelliculé noir (RAL 9005), mat ou naturel, grenaillé mat. Alésages usinés.
- Vis 6 pans creux DIN 912 et écrou 6 pans DIN 985 en inox (AFNOR Z 6 CN 18-09, Werk 1.4301, AISI 304).

UTILISATION

- Les alésages sont conçus pour les tubes 92-93 ou DIN 2391, DIN 2395 et DIN 2462.
- Les vis 6 pans creux peuvent être remplacées par des manettes indexables 92-91, à commander séparément.

Naturel	d_1	d_2	d_3	l_2 longueur serrage	l_3	l_4	Manette indexable (réf. à commander)	Pelliculé noir
92-037-20	20	20	M 8	40	33	40	92-911-M 8-32	92-038-20
92-037-25	25	25	M 8	40	33	40	92-911-M 8-32	92-038-25
92-037-30	30	30	M 8	40	33	40	92-911-M 8-32	92-038-30
92-037-30	30	30	M10	56	45	56	92-911-M10-40	92-038-30
92-037-32	32	32	M10	56	45	56	92-911-M10-40	92-038-32
92-037-35	35	35	M10	56	45	56	92-911-M10-40	92-038-35
92-037-40	40	40	M10	56	45	56	92-911-M10-40	92-038-40
92-037-40	40	40	M10	65	53	65	92-911-M10-55	92-038-40
92-037-42	42	42	M10	65	53	65	92-911-M10-55	92-038-42
92-037-45	45	45	M10	65	53	65	92-911-M10-55	92-038-45
92-037-48	48	48	M10	65	53	65	92-911-M10-55	92-038-48
92-037-50	50	50	M10	65	53	65	92-911-M10-55	92-038-50
92-037-50	50	50	M10	80	65	80	92-911-M10-55	92-038-50
92-037-55	55	55	M10	80	65	80	92-911-M10-55	92-038-55
92-037-60	60	60	M10	80	65	80	92-911-M10-55	92-038-60

Exemple de commande — Référence - l_2 : **92-037-20-40**

Connecteur de tube en croix inox

92-03

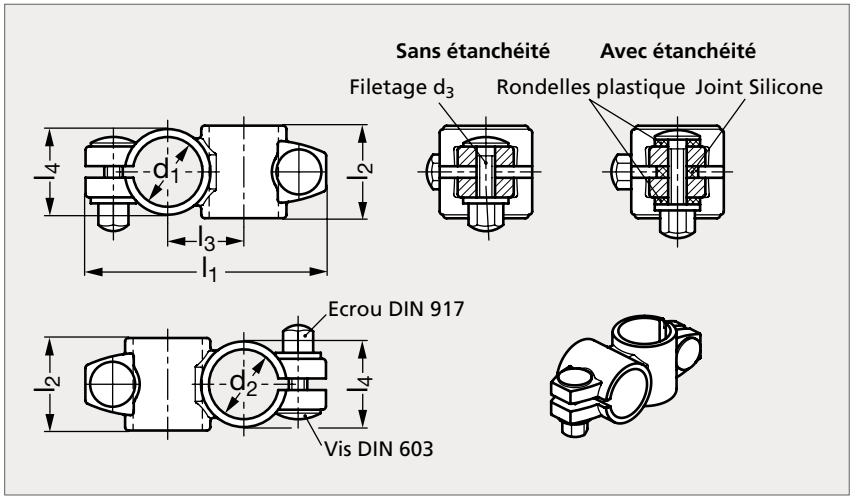



MATIÈRE

- Inox (AFNOR Z 6 CN 18-10 M, Werk 1.4308, AISI CF-8) sablé mat.
- Alésages usinés.
- Vis DIN 603, écrou DIN 971 en inox A2.
- Rondelle en plastique (Polyacetal POM), joint en silicone.

UTILISATION

- Les alésages sont conçus pour les tubes 92-93 ou DIN 2391, DIN 2395 et DIN 2462.
- La forme des vis et des écrous permet d'éviter la rétention d'humidité.

PRODUITS ASSOCIÉS



Tube rond 92-93
Page 1720-1721



Connecteur aluminium
92-03
Page 1655



Connecteur aluminium
92-05
Page 1657



Connecteur aluminium
92-01
Page 1654

Sans étanchéité	d_1	d_2	d_3	l_1	l_2	l_3	l_4	Avec étanchéité
92-035-30	30	30	M8	104	40	33	37	92-039-30

Exemple de commande — Référence **92-035-30**

Connecteur de tube en croix aluminium

92-05

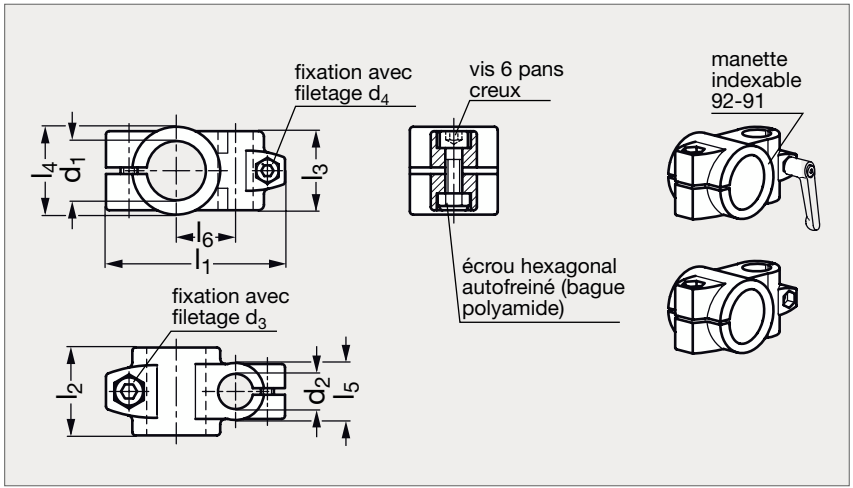



MATIÈRE

- Aluminium pelliculé noir (RAL 9005), mat ou naturel, grenaillé mat.
- Alésages usinés.
- Vis 6 pans creux DIN 912 et écrou 6 pans DIN 985 en inox (AFNOR Z 6 CN 18-09, Werk 1.4301, AISI 304).

UTILISATION

- Les alésages sont conçus pour les tubes 92-93 ou DIN 2391, DIN 2395 et DIN 2462.
- Les vis 6 pans creux livrées en standard peuvent être remplacées par des manettes indexables 92-91, à commander séparément.

SUR DEMANDE

- Différentes combinaisons d'alésages d_1 / d_2.

Naturel	d_1	d_2				d_3	d_4	l_1	l_2 longueur serrage	l_3 longueur serrage	l_4	l_5	l_6	Manette indexable (réf. à commander)		Pelliculé noir
92-057-20	20	12	14	16	18	M 8	M6	81,5	40	36	40	26	27	92-911-M 8-32	92-911-M6-25	92-058-20
92-057-25	25	12	14	16	18	M 8	M6	81,5	40	36	40	26	27	92-911-M 8-32	92-911-M6-25	92-058-25
92-057-30	30	12	14	16	18	M 8	M6	81,5	40	36	40	26	27	92-911-M 8-32	92-911-M6-25	92-058-30
92-057-40	40	20	25	30		M10	M8	122	65	59	65	40	45	92-911-M10-55	92-911-M8-32	92-058-40
92-057-42	42	20	25	30		M10	M8	122	65	59	65	40	45	92-911-M10-55	92-911-M8-32	92-058-42
92-057-45	45	20	25	30		M10	M8	122	65	59	65	40	45	92-911-M10-55	92-911-M8-32	92-058-45
92-057-48	48	20	25	30		M10	M8	122	65	59	65	40	45	92-911-M10-55	92-911-M8-32	92-058-48
92-057-50	50	20	25	30		M10	M8	122	65	59	65	40	45	92-911-M10-55	92-911-M8-32	92-058-50

Exemple de commande

Référence - d_2

92-057-20-12

SÉRIE 92

Connecteur de tube en croix aluminium, pour tubes ronds ou carrés

92-06 / 92-07

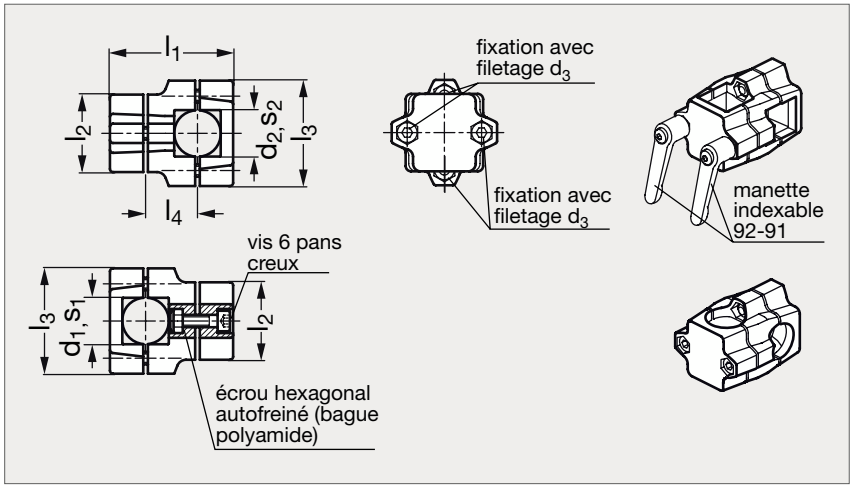



Tubes ronds



Tubes carrés

MATIÈRE

- Aluminium pelliculé noir mat (RAL 9005) ou naturel grenaillé mat.
- Alésages non usinés.
- Vis 6 pans creux DIN 912 et écrous 6 pans DIN 985 en inox (AFNOR Z 6 CN 18-09, Werk 1.4301, AISI 304).

UTILISATION

- Les alésages sont conçus pour les tubes 92-93 (ronds), 92-94 (carrés) ou DIN 2391, DIN 2395 et DIN 2462.
- Ces noix de serrage peuvent être fournies avec des combinaisons d'alésages et carrés (modèles 92-08).
- Les vis 6 pans creux livrées en standard peuvent être remplacées par des manettes indexables 92-91, à commander séparément.

TUBES RONDS												TUBES CARRÉS	
Naturel	Pelliculé noir	d_1	d_2	d_3	s_1	s_2	l_1	l_2 longueur serrage	l_3	l_4	Manette indexable (réf. à commander)	Naturel	Pelliculé noir
92-067-20	92-068-20	20	20	M 8	20	20	79,5	50	68	33,5	92-911-M 8-35	92-077-20	92-078-20
92-067-25	92-068-25	25	25	M 8	25	25	79,5	50	68	33,5	92-911-M 8-35	92-077-25	92-078-25
92-067-30	92-068-30	30	30	M 8	30	30	79,5	50	68	33,5	92-911-M 8-35	92-077-30	92-078-30
92-067-30	92-068-30	30	30	M 8	30	30	109	60	79	50	92-911-M 8-55	92-077-30	92-078-30
92-067-32	92-068-32	32	32	M 8			109	60	79	50	92-911-M 8-55		
92-067-35	92-068-35	35	35	M 8	35	35	109	60	79	50	92-911-M 8-55	92-077-35	92-078-35
92-067-40	92-068-40	40	40	M 8	40	40	109	60	79	50	92-911-M 8-55	92-077-40	92-078-40
92-067-40	92-068-40	40	40	M10	40	40	125	76	98	55	92-911-M10-63	92-077-40	92-078-40
92-067-42	92-068-42	42	42	M10			125	76	98	55	92-911-M10-63		
92-067-45	92-068-45	45	45	M10	45	45	125	76	98	55	92-911-M10-63	92-077-45	92-078-45
92-067-48	92-068-48	48	48	M10			125	76	98	55	92-911-M10-63		
92-067-50	92-068-50	50	50	M10	50	50	125	76	98	55	92-911-M10-63	92-077-50	92-078-50

Exemple de commande — Référence - l_2 : **92-067-20-50**

Connecteur de tube en croix aluminium, pour tubes ronds et carrés

92-106 / 92-107

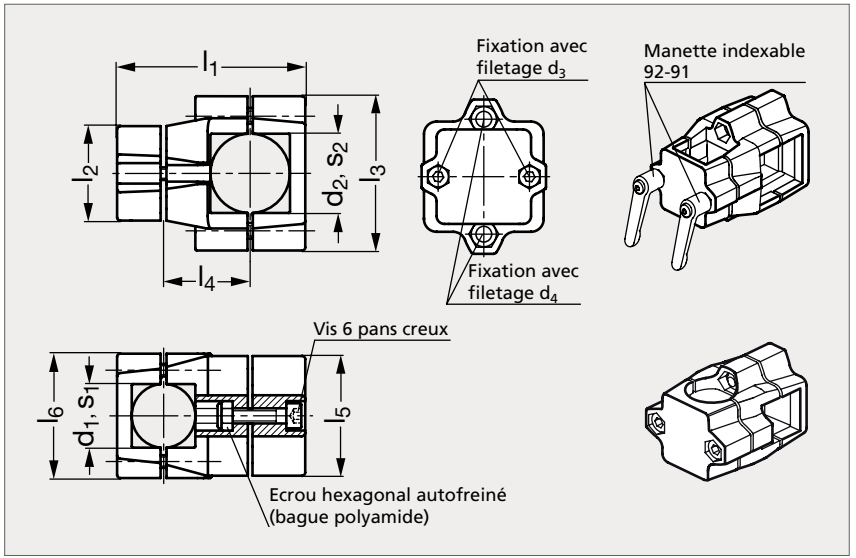



MATIÈRE

- Aluminium pelliculé noir mat (RAL 9005) ou naturel grenaillé mat.
- Alésages non usinés.
- Vis 6 pans creux DIN 912 et écrous 6 pans DIN 985 en inox (AFNOR Z 6 CN 18-09, Werk 1.4301, AISI 304).

UTILISATION

- Les vis 6 pans creux livrées en standard peuvent être remplacées par des manettes indexables 92-91, à commander séparément.

NATUREL																	PELLICULÉ NOIR	
2 tubes ronds d_1 et d_2	2 tubes carrés s_1 et s_2	d_1	d_2			d_3	d_4	s_1	s_2		l_1	l_2	l_3	l_4	l_5	l_6	2 tubes ronds d_1 et d_2	2 tubes carrés s_1 et s_2
92-1061-30	92-1062-30	30	40	48	50	M8	M10	30	40	50	120	60	98	55	76	79	92-1063-30	92-1064-30
92-1061-40	92-1062-40	40	48	50		M8	M10	40	50		120	60	98	55	76	79	92-1063-40	92-1064-40

NATUREL																	PELLICULÉ NOIR	
1 tube rond d_1 1 tube carré s_2	1 tube carré s_1 1 tube rond d_2	d_1	d_2			d_3	d_4	s_1	s_2		l_1	l_2	l_3	l_4	l_5	l_6	1 tube rond d_1 1 tube carré s_2	1 tube carré s_1 1 tube rond d_2
92-1071-30	92-1072-30	30	40	48	50	M8	M10	30	40	50	120	60	98	55	76	79	92-1073-30	92-1074-30
92-1071-40	92-1072-40	40	48	50		M8	M10	40	50		120	60	98	55	76	79	92-1073-40	92-1074-40

Exemple de commande

Référence - d_2 - s_2

92-1061-30-40

SÉRIE 92

Connecteur de tube en croix aluminium, pour tubes ronds et carrés

92-08

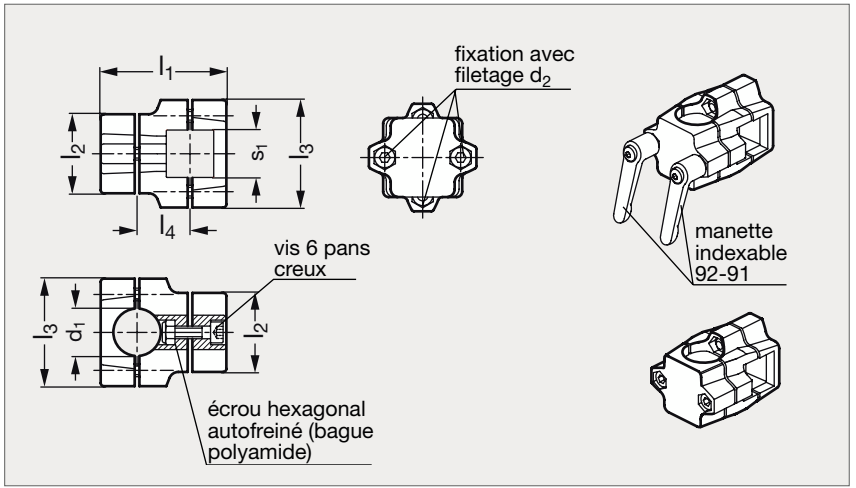



MATIÈRE

- Aluminium pelliculé noir (RAL 9005), mat ou naturel, grenaillé mat.
- Alésages non usinés.
- Vis 6 pans creux DIN 912 et écrous 6 pans DIN 985 en inox (AFNOR Z 6 CN 18-09, Werk 1.4301, AISI 304).

UTILISATION

- Les alésages sont conçus pour les tubes 92-93, 92-94 ou DIN 2391, DIN 2395 et DIN 2462.
- Ces noix de serrage sont livrées avec la combinaison d'un alésage et d'un carré, mais peuvent être fournies avec 2 alésages (modèle 92-06) ou 2 carrés (modèle 92-07).
- Les vis 6 pans creux livrées en standard peuvent être remplacées par des manettes indexables 92-91, à commander séparément.

Naturel	d_1	d_2	s_1	l_1	l_2 longueur serrage	l_3	l_4	Manette indexable (réf. à commander)	Pelliculé noir
92-087-20	20	M 8	20	79,5	50	68	33,5	92-911-M 8-35	92-088-20
92-087-25	25	M 8	25	79,5	50	68	33,5	92-911-M 8-35	92-088-25
92-087-30	30	M 8	30	79,5	50	68	33,5	92-911-M 8-35	92-088-30
92-087-30	30	M 8	30	109	60	79	50	92-911-M 8-55	92-088-30
92-087-35	35	M 8	35	109	60	79	50	92-911-M 8-55	92-088-35
92-087-40	40	M 8	40	109	60	79	50	92-911-M 8-55	92-088-40
92-087-40	40	M10	40	125	76	98	55	92-911-M10-63	92-088-40
92-087-45	45	M10	45	125	76	98	55	92-911-M10-63	92-088-45
92-087-50	50	M10	50	125	76	98	55	92-911-M10-63	92-088-50

Exemple de commande — Référence - l_2 : **92-087-20-50**

Connecteur de tube en T petit modèle, aluminium ou inox

92-30

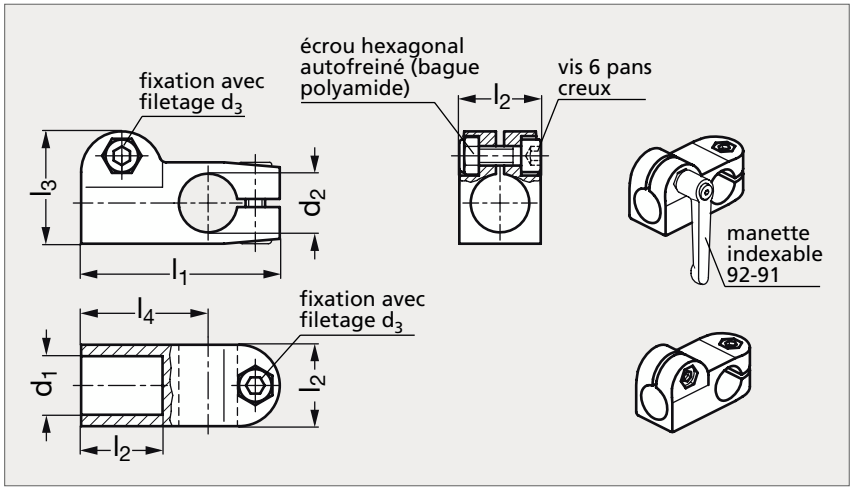



Aluminium



Inox

MATIÈRE

- Aluminium pelliculé noir mat (RAL 9005), naturel grenaillé mat, ou inox (AFNOR Z6 CN 18-10 M, Werk 1.4308, AISI 304C15) poli mat.
- Alésages usinés.
- Vis 6 pans creux DIN 912 et écrous 6 pans DIN 985 en inox (AFNOR Z 6 CN 18-09, Werk 1.4301, AISI 304).

UTILISATION

- Les alésages sont conçus pour les tubes 92-93 ou DIN 2391, DIN 2395 et DIN 2462.
- Les vis 6 pans creux livrées en standard peuvent être remplacées par des manettes indexables 92-91, à commander séparément.

SUR DEMANDE

- Différentes combinaisons d'alésages d_1 / d_2.

ALUMINIUM										INOX
Naturel	Pelliculé noir	d_1	d_2	d_3	l_1	l_2 longueur serrage	l_3	l_4	Manette indexable (réf. à commander)	Poli mat
92-307-10	92-308-10	10	10	M6	61	25	34,5	39	92-911-M6-22	
92-307-12	92-308-12	12	12	M6	61	25	34,5	39	92-911-M6-22	92-305-12
92-307-14	92-308-14	14	14	M6	61	25	34,5	39	92-911-M6-22	92-305-14
92-307-15	92-308-15	15	15	M6	61	25	34,5	39	92-911-M6-22	92-305-15
92-307-16	92-308-16	16	16	M6	61	25	34,5	39	92-911-M6-22	92-305-16
92-307-18	92-308-18	18	18	M6	61	25	34,5	39	92-911-M6-22	92-305-18
		20	20	M6	61	25	34,5	39	92-911-M6-22	92-305-20

Exemple de commande — Référence **92-307-10**

SÉRIE 92

Connecteur de tube en T aluminium

92-31

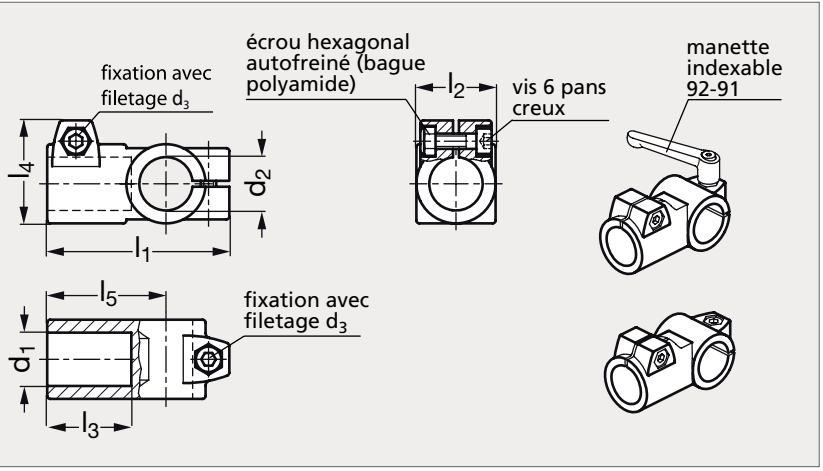



MATIÈRE

- Aluminium pelliculé noir (RAL 9005), mat ou naturel, grenaillé mat. Alésages usinés.
- Vis 6 pans creux DIN 912 et écrous 6 pans DIN 985 en inox (AFNOR Z 6 CN 18-09, Werk 1.4301, AISI 304).

UTILISATION

- Les alésages sont conçus pour les tubes 92-93 ou DIN 2391, DIN 2395 et DIN 2462.
- Les vis 6 pans creux livrées en standard peuvent être remplacées par des manettes indexables 92-91, à commander séparément.

Naturel	d_1	d_2	d_3	l_1	l_2 longueur serrage	l_3	l_4	l_5	Manette indexable (réf. à commander)	Pelliculé noir
92-317-20	20	20	M 8	92	40	42,5	52	60	92-911-M 8-32	92-318-20
92-317-25	25	25	M 8	92	40	42,5	52	60	92-911-M 8-32	92-318-25
92-317-30	30	30	M 8	92	40	42,5	52	60	92-911-M 8-32	92-318-30
92-317-30	30	30	M10	129	56	62	69	88	92-911-M10-40	92-318-30
92-317-32	32	32	M10	129	56	62	69	88	92-911-M10-40	92-318-32
92-317-35	35	35	M10	129	56	62	69	88	92-911-M10-40	92-318-35
92-317-40	40	40	M10	129	56	62	69	88	92-911-M10-40	92-318-40
92-317-40	40	40	M10	148	65	75	77,5	103	92-911-M10-55	92-318-40
92-317-42	42	42	M10	148	65	75	77,5	103	92-911-M10-55	92-318-42
92-317-45	45	45	M10	148	65	75	77,5	103	92-911-M10-55	92-318-45
92-317-48	48	48	M10	148	65	75	77,5	103	92-911-M10-55	92-318-48
92-317-50	50	50	M10	148	65	75	77,5	103	92-911-M10-55	92-318-50
92-317-50	50	50	M10	177	80	80	92	125	92-911-M10-55	92-318-50
92-317-55	55	55	M10	177	80	80	92	125	92-911-M10-55	92-318-55
92-317-60	60	60	M10	177	80	80	92	125	92-911-M10-55	92-318-60

Exemple de commande — Référence - l_2 : **92-317-20-40**

Connecteur de tube en T inox

92-31

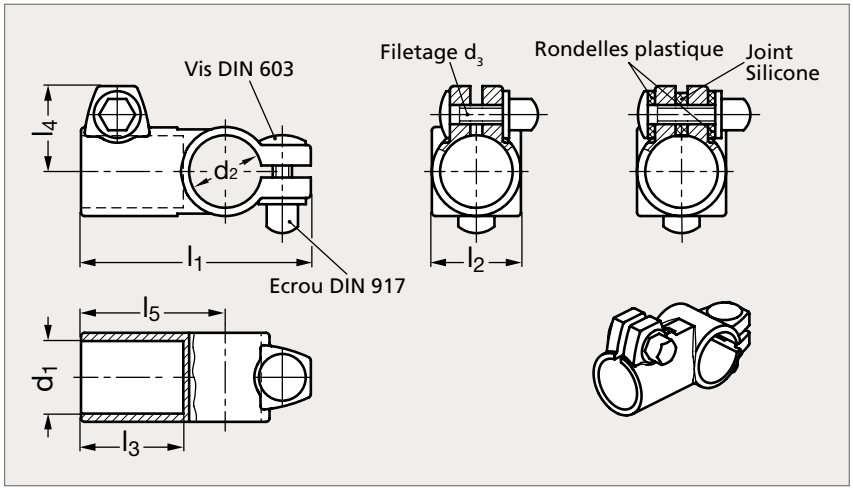



MATIÈRE

- Inox (AFNOR Z 6 CN 18-10 M, Werk 1.4308, AISI CF-8) sablé mat.
- Alésages usinés.
- Vis DIN 603 et écrou DIN 971 en inox A2.
- Rondelle en plastique (Polyacetal POM).
- Joint en silicone.

UTILISATION

- Les alésages sont conçus pour les tubes 92-93 ou DIN 2391, DIN 2395 et DIN 2462.
- La forme des vis et des écrous permet d'éviter la rétention d'humidité.

PRODUITS ASSOCIÉS



Tube rond 92-93
Page 1720-1721



Connecteur en T aluminium 92-31
Page 1662



Connecteur en T aluminium 92-30
Page 1661

Sans joint	d_1	d_2	d_3	l_1	l_2	l_3	l_4	l_5	Avec joint
92-313-30	30	30	M8	92	37	42	35	60	92-314-30

Exemple de commande

Référence
92-313-30

SÉRIE 92

Connecteur de tube en T aluminium, pour tubes ronds ou carrés

92-32 / 92-33

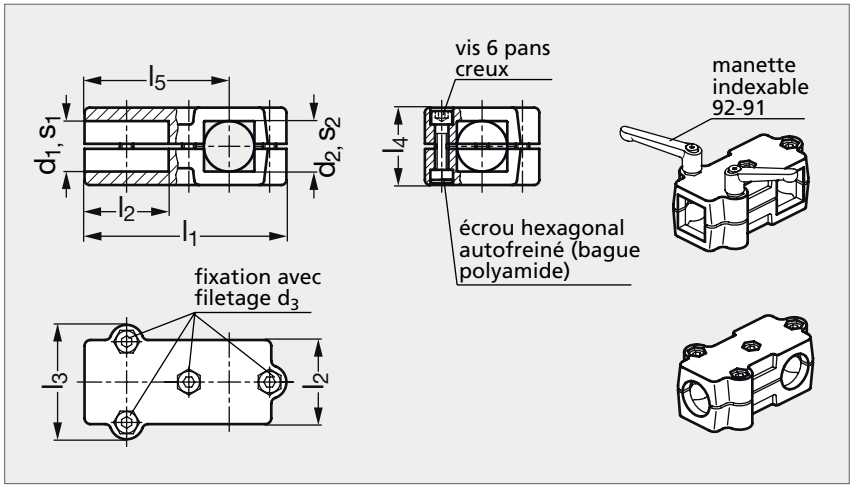



Tubes ronds



Tubes carrés

MATIÈRE

- Aluminium pelliculé noir mat (RAL 9005) ou naturel grenaillé mat. Alésages non usinés.
- Vis 6 pans creux DIN 912 et écrous 6 pans DIN 985 en inox (AFNOR Z 6 CN 18-09, Werk 1.4301, AISI 304).

UTILISATION

- Se référer à notre site internet pour consulter l'ensemble des informations.

TUBES RONDS — **TUBES CARRÉS**

Naturel	Pelliculé noir	d_1	d_2	d_3	s_1	s_2	l_1	l_2 longueur serrage	l_3	l_4	l_5	Manette indexable (réf. à commander)	Naturel	Pelliculé noir
92-327-20	92-328-20	20	20	M 8	20	20	120	50	68	46	85	92-911-M 8-40	92-337-20	92-338-20
92-327-25	92-328-25	25	25	M 8	25	25	120	50	68	46	85	92-911-M 8-40	92-337-25	92-338-25
92-327-30	92-328-30	30	30	M 8	30	30	120	50	68	46	85	92-911-M 8-40	92-337-30	92-338-30
92-327-30	92-328-30	30	30	M 8	30	30	141	60	79	59	101,5	92-911-M 8-55	92-337-30	92-338-30
92-327-32	92-328-32	32	32	M 8			141	60	79	59	101,5	92-911-M 8-55		
92-327-35	92-328-35	35	35	M 8	35	35	141	60	79	59	101,5	92-911-M 8-55	92-337-35	92-338-35
92-327-40	92-328-40	40	40	M 8	40	40	141	60	79	59	101,5	92-911-M 8-55	92-337-40	92-338-40
92-327-40	92-328-40	40	40	M10	40	40	176	76	98	70	126	92-911-M10-63	92-337-40	92-338-40
92-327-42	92-328-42	42	42	M10			176	76	98	70	126	92-911-M10-63		
92-327-45	92-328-45	45	45	M10	45	45	176	76	98	70	126	92-911-M10-63	92-337-45	92-338-45
92-327-48	92-328-48	48	48	M10			176	76	98	70	126	92-911-M10-63		
92-327-50	92-328-50	50	50	M10	50	50	176	76	98	70	126	92-911-M10-63	92-337-50	92-338-50

Exemple de commande — Référence - l_2 : **92-327-20-50**

Connecteur de tube en T aluminium, pour tubes ronds et carrés

92-34 / 92-35

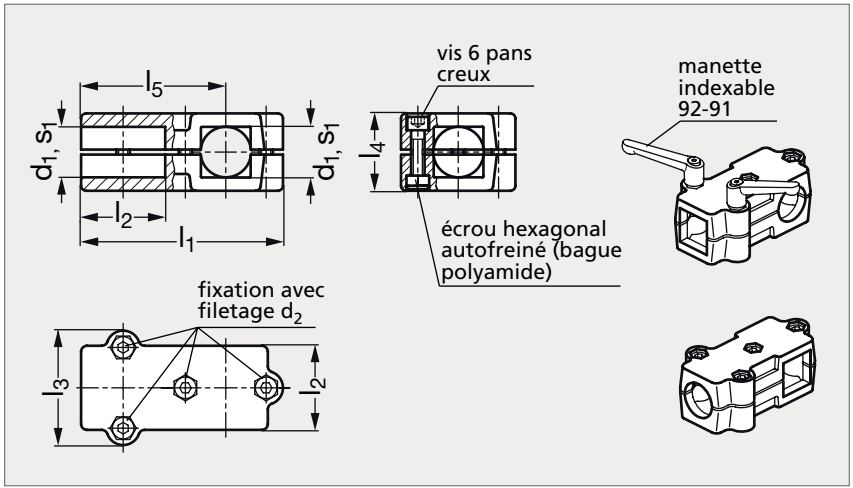



Tubes ronds et carrés



Tubes carrés et ronds

MATIÈRE

- Aluminium pelliculé noir (RAL 9005), mat ou naturel, grenaillé mat. Alésages non usinés.
- Vis 6 pans creux DIN 912 et écrous 6 pans DIN 985 en inox (AFNOR Z 6 CN 18-09, Werk 1.4301, AISI 304).

UTILISATION

- Les alésages sont conçus pour les tubes 92-93 (ronds), 92-94 (carrés) ou DIN 2391, DIN 2395 et DIN 2462.
- Se référer à notre site internet pour consulter l'ensemble des informations.

TUBES RONDS ET CARRÉS											TUBES CARRÉS ET RONDS	
Naturel	Pelliculé noir	d_1	d_2	s_1	l_1	l_2 longueur serrage	l_3	l_4	l_5	Manette indexable (réf. à commander)	Naturel	Pelliculé noir
92-347-20	92-348-20	20	M 8	20	120	50	68	46	85	92-911-M 8-40	92-357-20	92-358-20
92-347-25	92-348-25	25	M 8	25	120	50	68	46	85	92-911-M 8-40	92-357-25	92-358-25
92-347-30	92-348-30	30	M 8	30	120	50	68	46	85	92-911-M 8-40	92-357-30	92-358-30
92-347-30	92-348-30	30	M 8	30	141	60	79	59	101,5	92-911-M 8-55	92-357-30	92-358-30
92-347-35	92-348-35	35	M 8	35	141	60	79	59	101,5	92-911-M 8-55	92-357-35	92-358-35
92-347-40	92-348-40	40	M 8	40	141	60	79	59	101,5	92-911-M 8-55	92-357-40	92-358-40
92-347-40	92-348-40	40	M10	40	176	76	98	70	126	92-911-M10-63	92-357-40	92-358-40
92-347-45	92-348-45	45	M10	45	176	76	98	70	126	92-911-M10-63	92-357-45	92-358-45
92-347-50	92-348-50	50	M10	50	176	76	98	70	126	92-911-M10-63	92-357-50	92-358-50

Exemple de commande — Référence - l_2 : **92-347-20-50**

Connecteur de tube en T aluminium, pour tubes ronds ou carrés

92-36 / 92-37

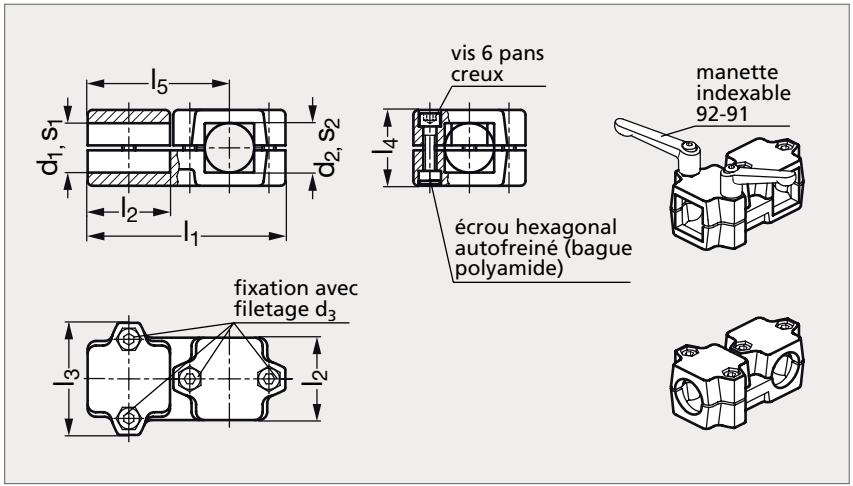



Tubes ronds



Tubes carrés

MATIÈRE

- Aluminium pelliculé noir mat (RAL 9005) ou naturel grenaillé mat.
- Alésages non usinés.
- Vis 6 pans creux DIN 912 et écrous 6 pans DIN 985 en inox (AFNOR Z 6 CN 18-09, Werk 1.4301, AISI 304).

UTILISATION

- Se référer à notre site internet pour consulter l'ensemble des informations.

TUBES RONDS													TUBES CARRÉS	
Naturel	Pelliculé noir	d_1	d_2	d_3	s_1	s_2	l_1	l_2 longueur serrage	l_3	l_4	l_5	Manette indexable (réf. à commander)	Naturel	Pelliculé noir
92-367-20	92-368-20	20	20	M 8	20	20	120	50	68	46	85	92-911-M 8-40	92-377-20	92-378-20
92-367-25	92-368-25	25	25	M 8	25	25	120	50	68	46	85	92-911-M 8-40	92-377-25	92-378-25
92-367-30	92-368-30	30	30	M 8	30	30	120	50	68	46	85	92-911-M 8-40	92-377-30	92-378-30
92-367-30	92-368-30	30	30	M 8	30	30	141	60	79	59	101,5	92-911-M 8-55	92-377-30	92-378-30
92-367-32	92-368-32	32	32	M 8	32	32	141	60	79	59	101,5	92-911-M 8-55		
92-367-35	92-368-35	35	35	M 8	35	35	141	60	79	59	101,5	92-911-M 8-55	92-377-35	92-378-35
92-367-40	92-368-40	40	40	M 8	40	40	141	60	79	59	101,5	92-911-M 8-55	92-377-40	92-378-40
92-367-40	92-368-40	40	40	M10	40	40	176	76	98	70	126	92-911-M10-63	92-377-40	92-378-40
92-367-42	92-368-42	42	42	M10	42	42	176	76	98	70	126	92-911-M10-63		
92-367-45	92-368-45	45	45	M10	45	45	176	76	98	70	126	92-911-M10-63	92-377-45	92-378-45
92-367-48	92-368-48	48	48	M10	48	48	176	76	98	70	126	92-911-M10-63		
92-367-50	92-368-50	50	50	M10	50	50	176	76	98	70	126	92-911-M10-63	92-377-50	92-378-50

Exemple de commande — Référence - l_2: **92-367-20-50**

Connecteur de tube en T aluminium, pour tubes ronds et carrés

92-38 / 92-39

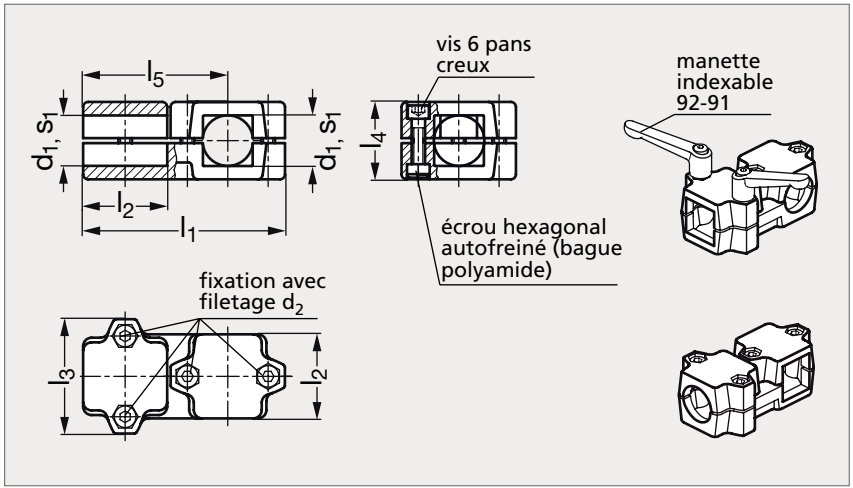



Tubes ronds et carrés



Tubes carrés et ronds

MATIÈRE

- Aluminium pelliculé noir mat (RAL 9005) ou naturel grenaillé mat. Alésages non usinés.
- Vis 6 pans creux DIN 912 et écrous 6 pans DIN 985 en inox (AFNOR Z 6 CN 18-09, Werk 1.4301, AISI 304).

UTILISATION

- Les alésages sont conçus pour les tubes 92-93 (ronds), 92-94 (carrés) ou DIN 2391, DIN 2395 et DIN 2462.
- Se référer à notre site internet pour consulter l'ensemble des informations.

TUBES RONDS ET CARRÉS											TUBES CARRÉS ET RONDS	
Naturel	Pelliculé noir	d_1	d_2	s_1	l_1	l_2 longueur serrage	l_3	l_4	l_5	Manette indexable (réf. à commander)	Naturel	Pelliculé noir
92-387-20	92-388-20	20	M 8	20	120	50	68	46	85	92-911-M 8-40	92-397-20	92-398-20
92-387-25	92-388-25	25	M 8	25	120	50	68	46	85	92-911-M 8-40	92-397-25	92-398-25
92-387-30	92-388-30	30	M 8	30	120	50	68	46	85	92-911-M 8-40	92-397-30	92-398-30
92-387-30	92-388-30	30	M 8	30	141	60	79	59	101,5	92-911-M 8-55	92-397-30	92-398-30
92-387-35	92-388-35	35	M 8	35	141	60	79	59	101,5	92-911-M 8-55	92-397-35	92-398-35
92-387-40	92-388-40	40	M 8	40	141	60	79	59	101,5	92-911-M 8-55	92-397-40	92-398-40
92-387-40	92-388-40	40	M10	40	176	76	98	70	126	92-911-M10-63	92-397-40	92-398-40
92-387-45	92-388-45	45	M10	45	176	76	98	70	126	92-911-M10-63	92-397-45	92-398-45
92-387-50	92-388-50	50	M10	50	176	76	98	70	126	92-911-M10-63	92-397-50	92-398-50

Exemple de commande — Référence - l_2 : **92-387-20-50**

Support de tube rond ou carré

92-42 / 92-43

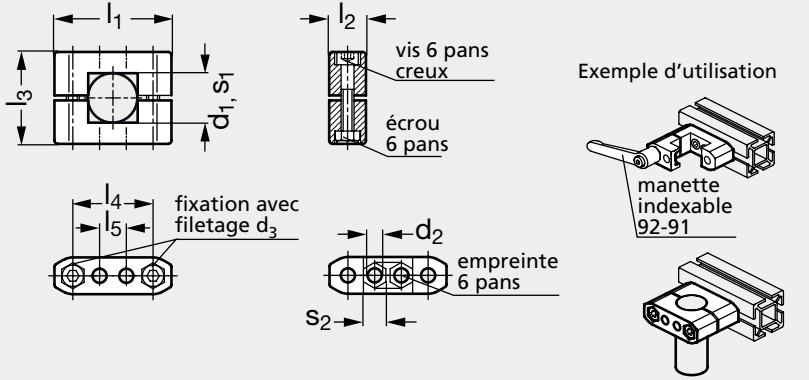



Rond



Carré

MATIÈRE

- Aluminium pelliculé noir mat (RAL 9005) ou naturel grenaillé mat.
- Alésages non usinés.
- Vis 6 pans creux DIN 912 et écrous 6 pans DIN 985 en acier zingué ou en inox (AFNOR Z 6 CN 18-09, Werk 1.4301, AISI 304).

UTILISATION

- Les alésages sont conçus pour les tubes 92-93 (ronds), 92-94 (carrés) ou DIN 2391, DIN 2395 et DIN 2462.

PRODUITS ASSOCIÉS



Manette indexable 92-91
Page 1688



Tube rond 92-93
Page 1720-1721

Support de tube rond ou carré

92-42 / 92-43

TUBE ROND													TUBE CARRÉ	
Naturel	Pelliculé noir	d_1	d_2	d_3	s_1	s_2	l_1	l_2 longueur serrage	l_3	l_4	l_5	Manette indexable (réf. à commander)	Naturel	Pelliculé noir
92-427- 8	92-428- 8	8	6,2	M 6	8	10	52	17	38	36	10,5	92-911-M 6-32	92-437- 8	92-438- 8
92-427-10	92-428-10	10	6,2	M 6	10	10	52	17	38	36	10,5	92-911-M 6-32	92-437-10	92-438-10
92-427-12	92-428-12	12	6,2	M 6	12	10	52	17	38	36	10,5	92-911-M 6-32	92-437-12	92-438-12
92-427-14	92-428-14	14	6,2	M 6	14	10	52	17	38	36	10,5	92-911-M 6-32	92-437-14	92-438-14
92-427-15	92-428-15	15	6,2	M 6	15	10	52	17	38	36	10,5	92-911-M 6-32	92-437-15	92-438-15
92-427-16	92-428-16	16	6,2	M 6	16	10	52	17	38	36	10,5	92-911-M 6-32	92-437-16	92-438-16
92-427-18	92-428-18	18	6,2	M 6	18	10	52	17	38	36	10,5	92-911-M 6-32	92-437-18	92-438-18
92-427-20	92-428-20	20	8,5	M 8	20	13	70	22	55	48	16	92-911-M 8-50	92-437-20	92-438-20
92-427-25	92-428-25	25	8,5	M 8	25	13	70	22	55	48	16	92-911-M 8-50	92-437-25	92-438-25
92-427-30	92-428-30	30	8,5	M 8	30	13	70	22	55	48	16	92-911-M 8-50	92-437-30	92-438-30
92-427-40	92-428-40	40	11	M10	40	17	100	27	80	73	30	92-911-M10-70	92-437-40	92-438-40
92-427-42	92-428-42	42	11	M10	42	17	100	27	80	73	30	92-911-M10-70		
92-427-45	92-428-45	45	11	M10	45	17	100	27	80	73	30	92-911-M10-70	92-437-45	92-438-45
92-427-48	92-428-48	48	11	M10	48	17	100	27	80	73	30	92-911-M10-70		
92-427-50	92-428-50	50	11	M10	50	17	100	27	80	73	30	92-911-M10-70	92-437-50	92-438-50
92-427-55	92-428-55	55	11	M10	55	17	100	27	90	78	30	92-911-M10-80	92-437-55	92-438-55
92-427-60	92-428-60	60	11	M10	60	17	100	27	90	78	30	92-911-M10-80	92-437-60	92-438-60

Exemple de commande

Référence

92-427-8

Raccord de tube rond ou carré

92-44 / 92-45

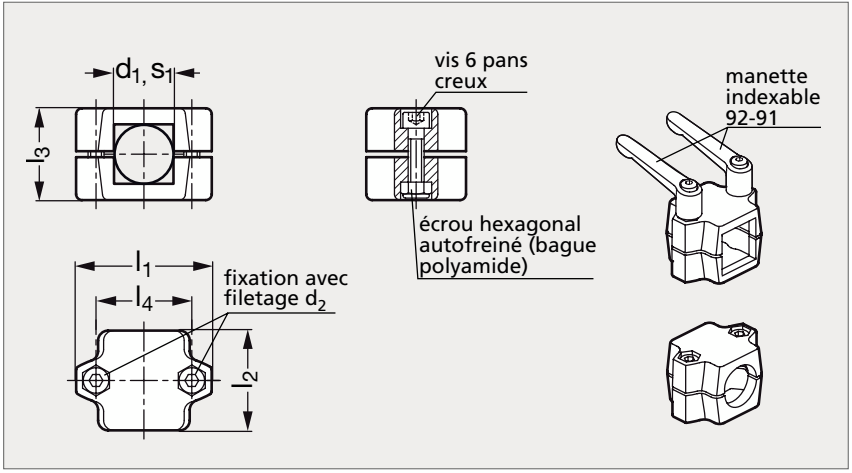



Rond



Carré

MATIÈRE

- Aluminium pelliculé noir mat (RAL 9005) ou naturel grenaillé mat. Alésages non usinés.
- Vis 6 pans creux DIN 912 et écrous 6 pans DIN 985 en inox (AFNOR Z 6 CN 18-09, Werk 1.4301, AISI 304).

UTILISATION

- Se référer à notre site internet pour consulter l'ensemble des informations.

TUBE ROND										TUBE CARRÉ	
Naturel	Pelliculé noir	d_1	d_2	s_1	l_1	l_2 longueur serrage	l_3	l_4	Manette indexable (réf. à commander)	Naturel	Pelliculé noir
92-447-20	92-448-20	20	M 8	20	68	50	46	48	92-911-M 8-40	92-457-20	92-458-20
92-447-25	92-448-25	25	M 8	25	68	50	46	48	92-911-M 8-40	92-457-25	92-458-25
92-447-30	92-448-30	30	M 8	30	68	50	46	48	92-911-M 8-40	92-457-30	92-458-30
92-447-30	92-448-30	30	M 8	30	79	60	59	58	92-911-M 8-55	92-457-30	92-458-30
92-447-32	92-448-32	32	M 8	32	79	60	59	58	92-911-M 8-55		
92-447-35	92-448-35	35	M 8	35	79	60	59	58	92-911-M 8-55	92-457-35	92-458-35
92-447-40	92-448-40	40	M 8	40	79	60	59	58	92-911-M 8-55	92-457-40	92-458-40
92-447-40	92-448-40	40	M10	40	98	76	70	73	92-911-M10-63	92-457-40	92-458-40
92-447-42	92-448-42	42	M10	42	98	76	70	73	92-911-M10-63		
92-447-45	92-448-45	45	M10	45	98	76	70	73	92-911-M10-63	92-457-45	92-458-45
92-447-48	92-448-48	48	M10	48	98	76	70	73	92-911-M10-63		
92-447-50	92-448-50	50	M10	50	98	76	70	73	92-911-M10-63	92-457-50	92-458-50

Exemple de commande

Référence - l_2

92-447-20-50

Raccord de tube rond

92-46

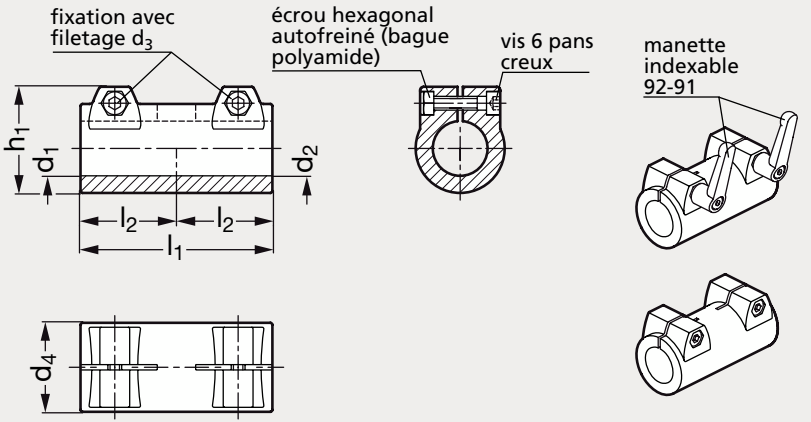



MATIÈRE

- Aluminium pelliculé noir (RAL 9005), mat ou naturel, grenaillé mat. Alésages usinés.
- Vis 6 pans creux DIN 912 et écrous 6 pans DIN 985 en inox (AFNOR Z 6 CN 18-09, Werk 1.4301, AISI 304).

UTILISATION

- Les alésages sont conçus pour les tubes 92-93 ou DIN 2391, DIN 2395 et DIN 2462.
- Les vis 6 pans creux livrées en standard peuvent être remplacées par des manettes indexables 92-91, à commander séparément.

PRODUITS ASSOCIÉS


Manette indexable 92-91
Page 1688


Tube rond 92-93
Page 1720-1721


Raccord tube rond 92-44
Page 1670

Naturel	d_1	d_2				d_3	d_4	l_1	l_2 longueur serrage	h_1	Manette indexable (réf à commander)	Pelliculé noir
92-467-20	20	20	25	30		M 8	40	90	45	52	92-911-M 8-32	92-468-20
92-467-25	25	25	30			M 8	40	90	45	52	92-911-M 8-32	92-468-25
92-467-30	30	30				M 8	40	90	45	52	92-911-M 8-32	92-468-30
92-467-40	40	40	45	48	50	M10	65	140	70	77,5	92-911-M10-55	92-468-40
92-467-42	42	42	48	50		M10	65	140	70	77,5	92-911-M10-55	92-468-42
92-467-45	45	45	50			M10	65	140	70	77,5	92-911-M10-55	92-468-45
92-467-48	48	48				M10	65	140	70	77,5	92-911-M10-55	92-468-48
92-467-50	50	50				M10	65	140	70	77,5	92-911-M10-55	92-468-50

Exemple de commande — Référence - d_2 : **92-467-20-20**

SÉRIE 92

Connecteur de tube articulé petit modèle, aluminium, à embase

92-60

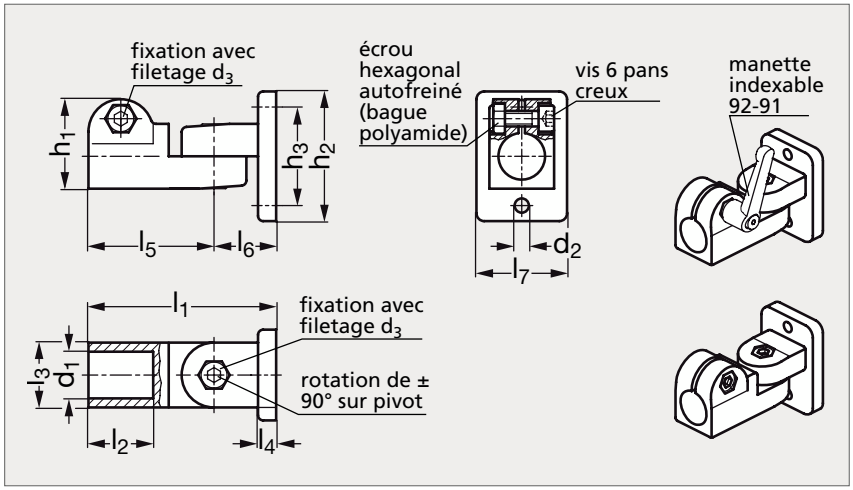



MATIÈRE

- Aluminium pelliculé noir (RAL 9005), mat ou naturel, grenaillé mat.
- Alésages usinés.
- Vis 6 pans creux DIN 912 et écrous 6 pans DIN 985 en inox (AFNOR Z 6 CN 18-09, Werk 1.4301, AISI 304).

UTILISATION

- Composée d'une embase orientable 92-47 et d'une noix de serrage orientable 92-53.
- Les alésages sont conçus pour les tubes 92-93 ou DIN 2391, DIN 2395 et DIN 2462.
- Les vis 6 pans creux livrées en standard peuvent être remplacées par des manettes indexables 92-91, à commander séparément.

PRODUITS ASSOCIÉS



Manette indexable 92-91
Page 1688



Tube rond 92-93
Page 1720-1721



Connecteur avec réglage lisse 92-62
Page 1673

Naturel	d_1	d_2	d_3	l_1	l_2	l_3	l_4	l_5	l_6	l_7	h_1	h_2	h_3	Manette indexable (réf. à commander)	Pelliculé noir
92-607-12	12	5,5	M6	72,5	25	25	7	24	48,5	35	34,5	50	38	92-911-M6-22	92-608-12
92-607-14	14	5,5	M6	72,5	25	25	7	24	48,5	35	34,5	50	38	92-911-M6-22	92-608-14
92-607-16	16	5,5	M6	72,5	25	25	7	24	48,5	35	34,5	50	38	92-911-M6-22	92-608-16
92-607-18	18	5,5	M6	72,5	25	25	7	24	48,5	35	34,5	50	38	92-911-M6-22	92-608-18

Exemple de commande — **Référence** **92-607-12**

Connecteur de tube articulé aluminium, à embase, avec réglage lisse ou à denture **92-62 / 92-63**

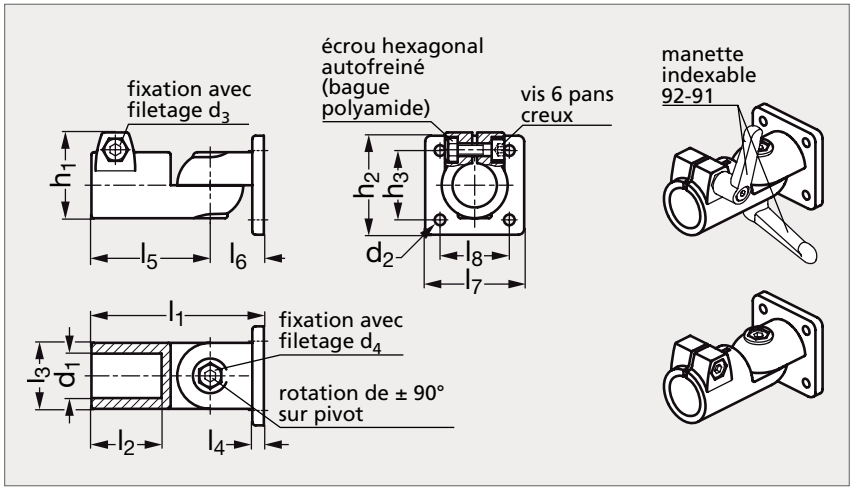



MATIÈRE

- Aluminium pelliculé noir mat (RAL 9005) ou naturel grenaillé mat.
- Alésages usinés.
- Vis 6 pans creux DIN 912 et écrous 6 pans DIN 985 en inox (AFNOR Z 6 CN 18-09, Werk 1.4301, AISI 304).

UTILISATION

- Les alésages sont conçus pour les tubes 92-93 (ronds) ou DIN 2391, DIN 2395 et DIN 2462.
- Les vis 6 pans creux livrées en standard peuvent être remplacées par des manettes indexables 92-91, à commander séparément.

RÉGLAGE LISSE																		RÉGLAGE À DENTURE	
Naturel	Pelliculé noir	d_1	d_2	d_3	d_4	l_1	l_2	l_3	l_4	l_5	l_6	l_7	l_8	h_1	h_2	h_3	Manette indexable (réf. à commander) pour d_3 / pour d_4	Naturel	Pelliculé noir
92-627-20	92-628-20	20	6,5	M 8	M 8	104,5	42,5	40	7	72	32,5	60	42	52	60	42	92-911-M 8-32 / 92-911-M 8-35	92-637-20	92-638-20
92-627-25	92-628-25	25	6,5	M 8	M 8	104,5	42,5	40	7	72	32,5	60	42	52	60	42	92-911-M 8-32 / 92-911-M 8-35	92-637-25	92-638-25
92-627-30	92-628-30	30	6,5	M 8	M 8	104,5	42,5	40	7	72	32,5	60	42	52	60	42	92-911-M 8-32 / 92-911-M 8-35	92-637-30	92-638-30
92-627-40	92-628-40	40	11	M10	M10	167	74	65	14	115	52	105	74	77,5	105	74	92-911-M10-55 / 92-911-M10-63	92-637-40	92-638-40
92-627-42	92-628-42	42	11	M10	M10	167	74	65	14	115	52	105	74	77,5	105	74	92-911-M10-55 / 92-911-M10-63	92-637-42	92-638-42
92-627-45	92-628-45	45	11	M10	M10	167	74	65	14	115	52	105	74	77,5	105	74	92-911-M10-55 / 92-911-M10-63	92-637-45	92-638-45
92-627-48	92-628-48	48	11	M10	M10	167	74	65	14	115	52	105	74	77,5	105	74	92-911-M10-55 / 92-911-M10-63	92-637-48	92-638-48
92-627-50	92-628-50	50	11	M10	M10	167	74	65	14	115	52	105	74	77,5	105	74	92-911-M10-55 / 92-911-M10-63	92-637-50	92-638-50

Exemple de commande — Référence **92-627-20**

Connecteur de tube articulé petit modèle, aluminium, parallèle ou perpendiculaire **92-61 / 92-67**

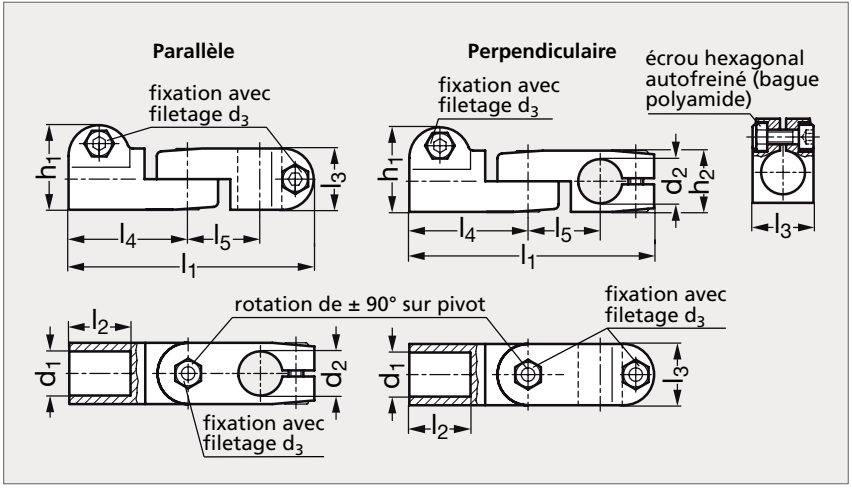



Parallèle



Perpendiculaire

MATIÈRE

- Aluminium pelliculé noir (RAL 9005), mat ou naturel, grenaillé mat. Alésages usinés.
- Vis 6 pans creux DIN 912 et écrous 6 pans DIN 985 en inox (AFNOR Z 6 CN 18-09, Werk 1.4301, AISI 304).

UTILISATION

- Alésage parallèle ou perpendiculaire par rapport au trou de fixation.
- Les alésages sont conçus pour les tubes 92-93 (ronds) ou DIN 2391, DIN 2395 et DIN 2462.
- Les vis 6 pans creux livrées en standard peuvent être remplacées par des manettes indexables 92-91, à commander séparément.

PRODUITS ASSOCIÉS



Manette indexable 92-91
Page 1688



Tube rond 92-93
Page 1720-1721



Connecteur petit modèle 92-66
Page 1675

PARALLÈLE														PERPENDICULAIRE	
Naturel	Pelliculé noir	d_1	d_2				d_3	l_1	l_2	l_3	l_4	l_5	h_1	Manette indexable (réf. à commander)	Naturel	Pelliculé noir
92-617-12	92-618-12	12	12	14	16	18	M6	100	25	25	48,5	29,5	34,5	92-911-M6-22	92-677-12	92-678-12
92-617-14	92-618-14	14	12	14	16	18	M6	100	25	25	48,5	29,5	34,5	92-911-M6-22	92-677-14	92-678-14
92-617-16	92-618-16	16	12	14	16	18	M6	100	25	25	48,5	29,5	34,5	92-911-M6-22	92-677-16	92-678-16
92-617-18	92-618-18	18	12	14	16	18	M6	100	25	25	48,5	29,5	34,5	92-911-M6-22	92-677-18	92-678-18

Exemple de commande — Référence - d_2 : **92-617-12**

Connecteur de tube articulé petit modèle, aluminium

92-66

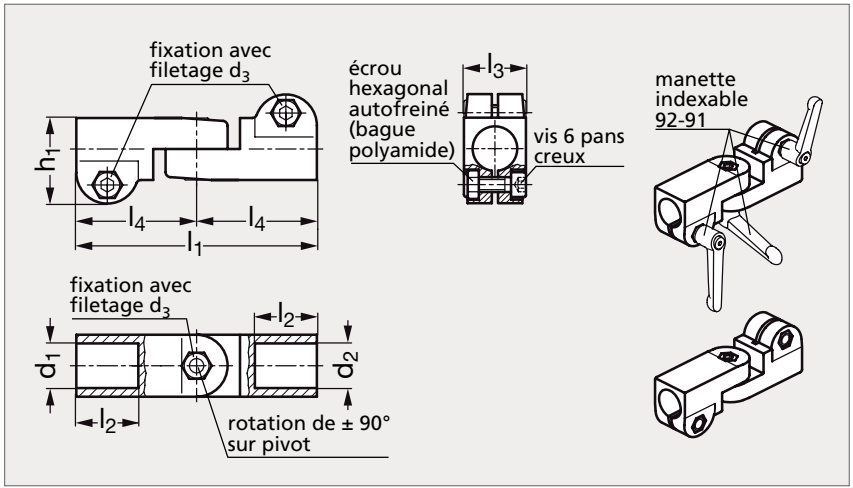



MATIÈRE

- Aluminium pelliculé noir (RAL 9005), mat ou naturel, grenaillé mat. Alésages usinés.
- Vis 6 pans creux DIN 912 et écrous 6 pans DIN 985 en inox (AFNOR Z 6 CN 18-09, Werk 1.4301, AISI 304).

UTILISATION

- Composée de deux connecteurs de tube articulés 92-53.
- La largeur l4 étant identique, tous les alésages d1 et d2 peuvent être combinés.
- Les alésages sont conçus pour les tubes 92-93 ou DIN 2391, DIN 2395 et DIN 2462.
- Les vis 6 pans creux livrées en standard peuvent être remplacées par des manettes indexables 92-91, à commander séparément.

PRODUITS ASSOCIÉS



Manette indexable 92-91
Page 1688



Tube rond 92-93
Page 1720-1721



Connecteur petit modèle 92-61
Page 1674

Naturel	d_1	d_2				d_3	l_1	l_2	l_3	l_4	h_1	Manette indexable (réf. à commander)	Pelliculé noir
92-667-12	12	12	14	16	18	M6	97	25	25	48,5	34,5	92-911-M6-22	92-668-12
92-667-14	14	12	14	16	18	M6	97	25	25	48,5	34,5	92-911-M6-22	92-668-14
92-667-16	16	12	14	16	18	M6	97	25	25	48,5	34,5	92-911-M6-22	92-668-16
92-667-18	18	12	14	16	18	M6	97	25	25	48,5	34,5	92-911-M6-22	92-668-18

Exemple de commande

Référence - d_2

92-667-12-12

Connecteur de tube articulé aluminium, avec réglage lisse ou à denture

92-64 / 92-65

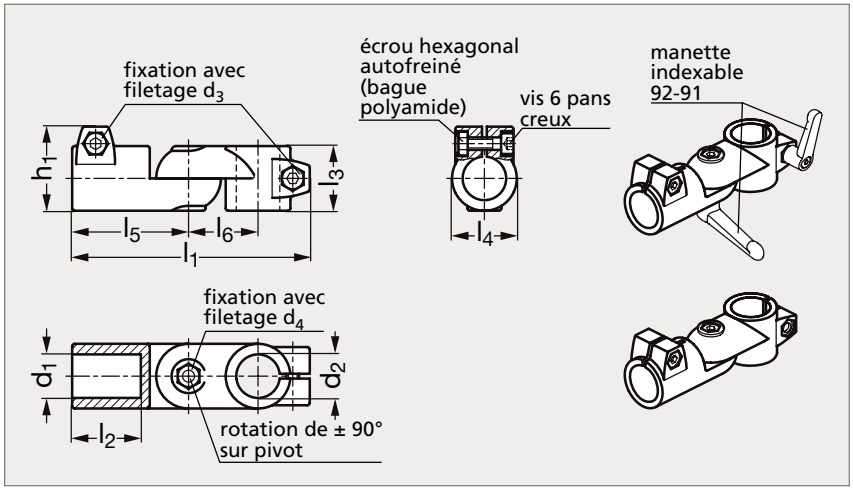



MATIÈRE

- Aluminium pelliculé noir mat (RAL 9005) ou naturel grenaillé mat. Alésages usinés.
- Vis 6 pans creux DIN 912 et écrous 6 pans DIN 985 en inox (AFNOR Z 6 CN 18-09, Werk 1.4301, AISI 304).

UTILISATION

- Les alésages sont conçus pour les tubes 92-93 (ronds) ou DIN 2391, DIN 2395 et DIN 2462.
- Les vis 6 pans creux livrées en standard peuvent être remplacées par des manettes indexables 92-91, à commander séparément.

RÉGLAGE LISSE																	RÉGLAGE À DENTURE	
Naturel	Pelliculé noir	d_1	d_2					d_3	d_4	l_1	l_2	l_3	l_4	l_5	l_6	h_1	Manette indexable (réf. à commander) pour d_3	pour d_4	Naturel	Pelliculé noir
92-647-20	92-648-20	20	20	25	30			M 8	M 8	147	42,5	40	40	72	43	52	92-911-M 8-32	92-911-M 8-35	92-657-20	92-658-20
92-647-25	92-648-25	25	20	25	30			M 8	M 8	147	42,5	40	40	72	43	52	92-911-M 8-32	92-911-M 8-35	92-657-25	92-658-25
92-647-30	92-648-30	30	20	25	30			M 8	M 8	147	42,5	40	40	72	43	52	92-911-M 8-32	92-911-M 8-35	92-657-30	92-658-30
92-647-40	92-648-40	40	40	42	45	48	50	M10	M10	230	74	65	65	115	70	77,5	92-911-M10-55	92-911-M10-63	92-657-40	92-658-40
92-647-42	92-648-42	42	40	42	45	48	50	M10	M10	230	74	65	65	115	70	77,5	92-911-M10-55	92-911-M10-63	92-657-42	92-658-42
92-647-45	92-648-45	45	40	42	45	48	50	M10	M10	230	74	65	65	115	70	77,5	92-911-M10-55	92-911-M10-63	92-657-45	92-658-45
92-647-48	92-648-48	48	40	42	45	48	50	M10	M10	230	74	65	65	115	70	77,5	92-911-M10-55	92-911-M10-63	92-657-48	92-658-48
92-647-50	92-648-50	50	40	42	45	48	50	M10	M10	230	74	65	65	115	70	77,5	92-911-M10-55	92-911-M10-63	92-657-50	92-658-50

Exemple de commande — Référence - d_2 : **92-647-20-20**

Connecteur de tube articulé aluminium, avec réglage lisse ou à denture

92-68 / 92-69

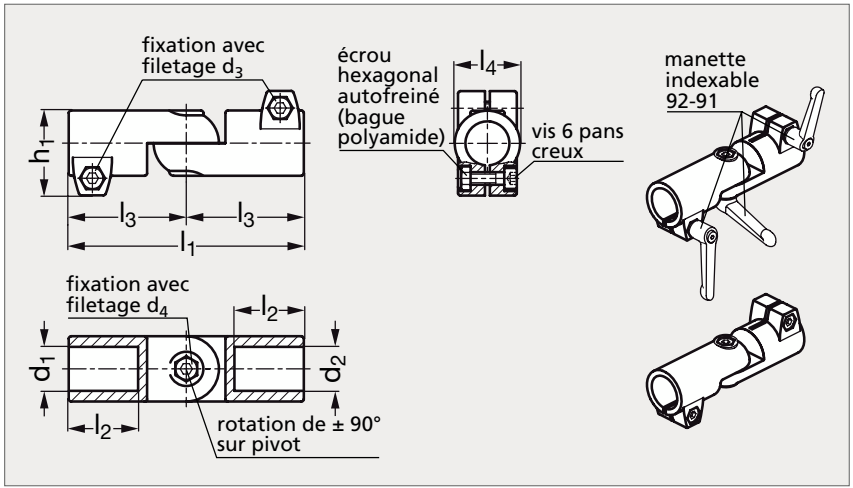



MATIÈRE

- Aluminium pelliculé noir (RAL 9005), mat ou naturel, grenaillé mat. Alésages usinés.
- Vis 6 pans creux DIN 912 et écrous 6 pans DIN 985 en inox (AFNOR Z 6 CN 18-09, Werk 1.4301, AISI 304).

UTILISATION

- Les alésages sont conçus pour les tubes 92-93 (ronds) ou DIN 2391, DIN 2395 et DIN 2462.
- Les vis 6 pans creux livrées en standard peuvent être remplacées par des manettes indexables 92-91, à commander séparément.

RÉGLAGE LISSE																RÉGLAGE À DENTURE	
Naturel	Pelliculé noir	d_1	d_2					d_3	d_4	l_1	l_2	l_3	l_4	h_1	Manette indexable (réf. à commander) pour d_3 / pour d_4	Naturel	Pelliculé noir
92-687-20	92-688-20	20	20	25	30			M 8	M 8	144	42,5	72	40	52	92-911-M 8-32 / 92-911-M 8-35	92-697-20	92-698-20
92-687-25	92-688-25	25	20	25	30			M 8	M 8	144	42,5	72	40	52	92-911-M 8-32 / 92-911-M 8-35	92-697-25	92-698-25
92-687-30	92-688-30	30	20	25	30			M 8	M 8	144	42,5	72	40	52	92-911-M 8-32 / 92-911-M 8-35	92-697-30	92-698-30
92-687-40	92-688-40	40	40	42	45	48	50	M10	M10	230	74	115	65	77,5	92-911-M10-55 / 92-911-M10-63	92-697-40	92-698-40
92-687-42	92-688-42	42	40	42	45	48	50	M10	M10	230	74	115	65	77,5	92-911-M10-55 / 92-911-M10-63	92-697-42	92-698-42
92-687-45	92-688-45	45	40	42	45	48	50	M10	M10	230	74	115	65	77,5	92-911-M10-55 / 92-911-M10-63	92-697-45	92-698-45
92-687-48	92-688-48	48	40	42	45	48	50	M10	M10	230	74	115	65	77,5	92-911-M10-55 / 92-911-M10-63	92-697-48	92-698-48
92-687-50	92-688-50	50	40	42	45	48	50	M10	M10	230	74	115	65	77,5	92-911-M10-55 / 92-911-M10-63	92-697-50	92-698-50

Exemple de commande — Référence - d_2 : **92-687-20-20**

Connecteur de tube articulé aluminium, avec réglage lisse ou à denture

92-70 / 92-71

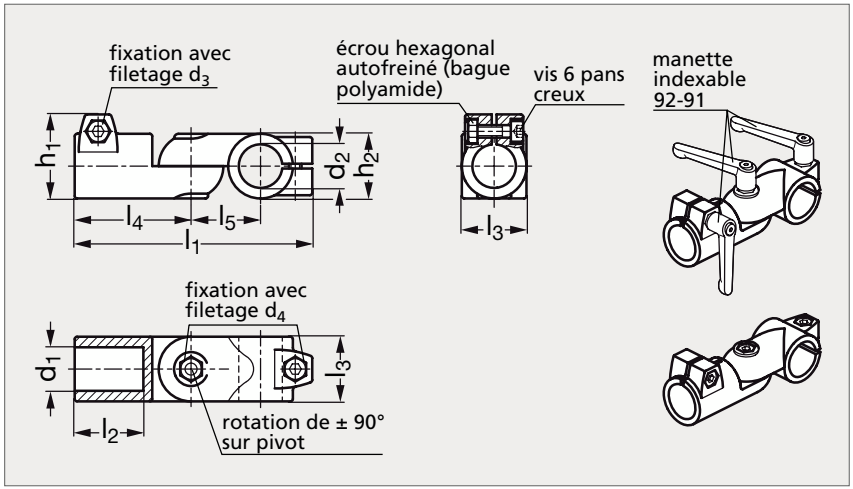



MATIÈRE

- Aluminium pelliculé noir mat (RAL 9005) ou naturel grenaillé mat. Alésages usinés.
- Vis 6 pans creux DIN 912 et écrous 6 pans DIN 985 en inox (AFNOR Z 6 CN 18-09, Werk 1.4301, AISI 304).

UTILISATION

- Les alésages sont conçus pour les tubes 92-93 (ronds) ou DIN 2391, DIN 2395 et DIN 2462.
- Les vis 6 pans creux livrées en standard peuvent être remplacées par des manettes indexables 92-91, à commander séparément.

RÉGLAGE LISSE																	RÉGLAGE À DENTURE	
Naturel	Pelliculé noir	d_1	d_2					d_3	d_4	l_1	l_2	l_3	l_4	l_5	h_1	h_2	Manette indexable (réf. à commander) pour d_3	pour d_4	Naturel	Pelliculé noir
92-707-20	92-708-20	20	20	25	30			M 8	M 8	147	42,5	40	72	43	52	40	92-911-M 8-32	92-911-M 8-35	92-717-20	92-718-20
92-707-25	92-708-25	25	20	25	30			M 8	M 8	147	42,5	40	72	43	52	40	92-911-M 8-32	92-911-M 8-35	92-717-25	92-718-25
92-707-30	92-708-30	30	20	25	30			M 8	M 8	147	42,5	40	72	43	52	40	92-911-M 8-32	92-911-M 8-35	92-717-30	92-718-30
92-707-40	92-708-40	40	40	42	45	48	50	M10	M10	230	74	65	115	70	77,5	65	92-911-M10-55	92-911-M10-63	92-717-40	92-718-40
92-707-42	92-708-42	42	40	42	45	48	50	M10	M10	230	74	65	115	70	77,5	65	92-911-M10-55	92-911-M10-63	92-717-42	92-718-42
92-707-45	92-708-45	45	40	42	45	48	50	M10	M10	230	74	65	115	70	77,5	65	92-911-M10-55	92-911-M10-63	92-717-45	92-718-45
92-707-48	92-708-48	48	40	42	45	48	50	M10	M10	230	74	65	115	70	77,5	65	92-911-M10-55	92-911-M10-63	92-717-48	92-718-48
92-707-50	92-708-50	50	40	42	45	48	50	M10	M10	230	74	65	115	70	77,5	65	92-911-M10-55	92-911-M10-63	92-717-50	92-718-50

Exemple de commande — Référence - d_2 : **92-707-20-20**

Connecteur de tube d'angle, aluminium

92-72

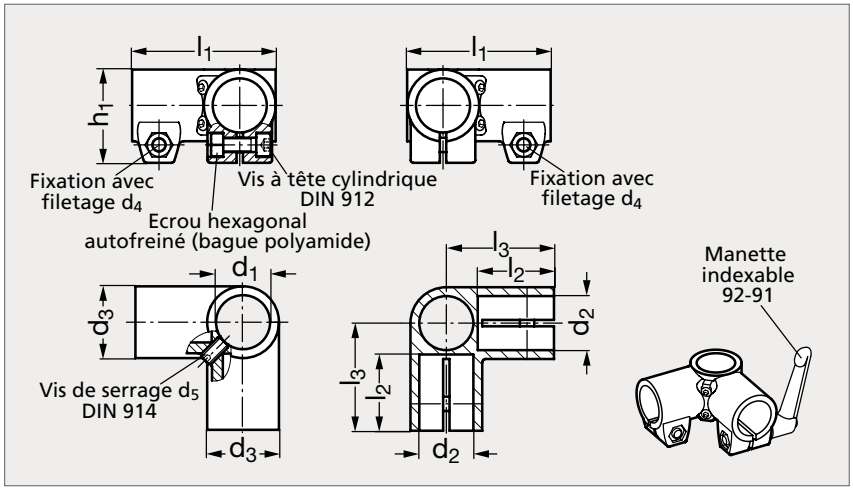



MATIÈRE

- Aluminium pelliculé noir (RAL 9005), mat ou naturel, grenaillé mat.
- Vis 6 pans creux DIN 912, vis de serrage DIN 914 et écrou 6 pans DIN 985 en inox (AFNOR Z 6 CN 18-09, Werk 1.4301, AISI 304).

UTILISATION

- Les alésages sont conçus pour les tubes 92-93 ou DIN 2391, DIN 2395 et DIN 2462.
- Les vis 6 pans creux livrées en standard peuvent être remplacées par des manettes indexables 92-91, à commander séparément.

PRODUITS ASSOCIÉS



Manette indexable 92-91
Page 1688



Tube rond 92-93
Page 1720-1721

Naturel	d_1	d_2	d_3	d_4	d_5	l_1	l_2	l_3	h_1	Pelliculé noir
92-721-20	20	20	40	M8	M8	80	40	60	52	92-722-20
92-721-25	25	25	40	M8	M8	80	40	60	52	92-722-25
92-721-30	30	30	40	M8	M8	80	40	60	52	92-722-30

Exemple de commande — Référence **92-721-20**

SÉRIE 92

Connecteur de tube articulé petit modèle, aluminium, parallèle ou perpendiculaire **92-51 / 92-55**

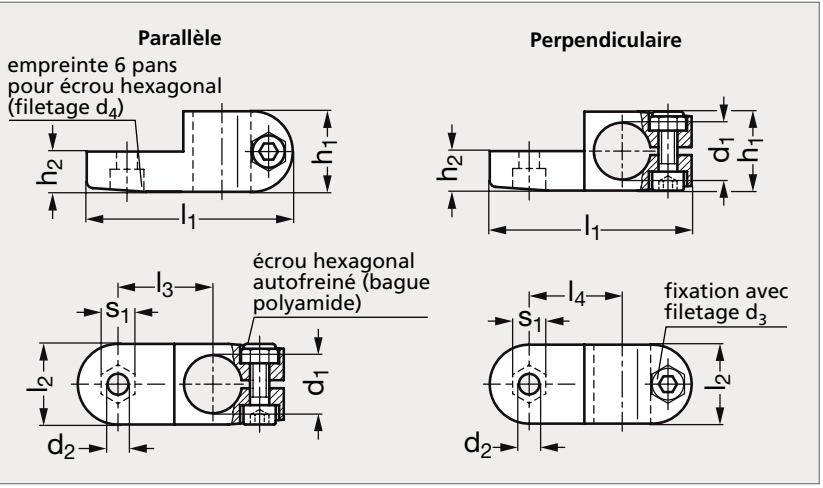


Parallèle


Perpendiculaire

MATIÈRE

- Aluminium pelliculé noir mat (RAL 9005) ou naturel grenaillé mat. Alésages usinés.
- Vis 6 pans creux DIN 912 et écrou 6 pans DIN 985 en inox (AFNOR Z 6 CN 18-09, Werk 1.4301, AISI 304).

UTILISATION

- Les alésages sont conçus pour les tubes 92-93 (ronds) ou DIN 2391, DIN 2395 et DIN 2462.
- Les vis 6 pans creux livrées en standard peuvent être remplacées par des manettes indexables 92-91, à commander séparément.
- Se référer à notre site internet pour consulter l'ensemble des informations.

PRODUITS ASSOCIÉS


Manette indexable 92-91
Page 1688


Tube rond 92-93
Page 1720-1721


Embase orientable 92-47
Voir notre site internet


Connecteur petit modèle 92-53
Voir notre site internet

PARALLÈLE													PERPENDICULAIRE	
Naturel	Pelliculé noir	d_1	d_2	d_3	d_4	s_1	l_1	l_2	l_3	h_1	h_2	Manette indexable (réf. à commander)	Naturel	Pelliculé noir
92-517-12	92-518-12	12	6,5	M6	M6	10	64	25	29,5	25	12,5	92-911-M6-22	92-557-12	92-558-12
92-517-14	92-518-14	14	6,5	M6	M6	10	64	25	29,5	25	12,5	92-911-M6-22	92-557-14	92-558-14
92-517-16	92-518-16	16	6,5	M6	M6	10	64	25	29,5	25	12,5	92-911-M6-22	92-557-16	92-558-16
92-517-18	92-518-18	18	6,5	M6	M6	10	64	25	29,5	25	12,5	92-911-M6-22	92-557-18	92-558-18

Exemple de commande — **Référence** **92-517-12**

Modélisations 3D

Nos solutions pour les bureaux d'études

- + de 46 000 modélisations CAO
- 85 % de nos références disponibles en téléchargement 3D !
- 90 formats CAO disponibles : STEP, IGES, DXF, DWG...
- Ajout en continu de nouvelles modélisations

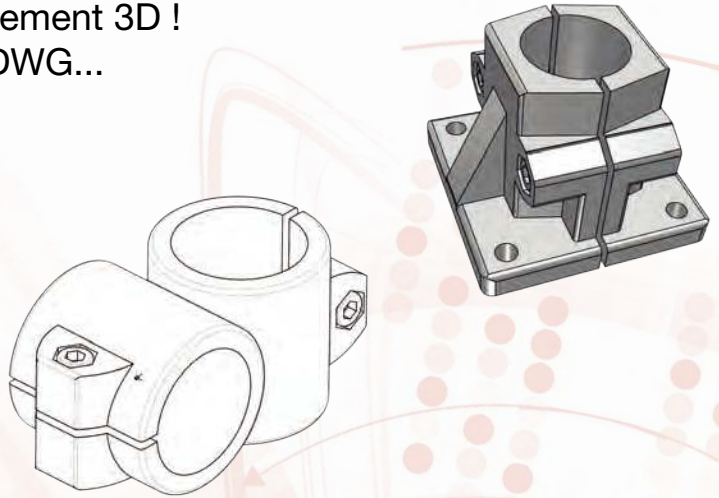

Notre bibliothèque CAO est proposée en totalité sur notre site :
composants.emile-maurin.fr

Connecteur de tube articulé aluminium

92-57

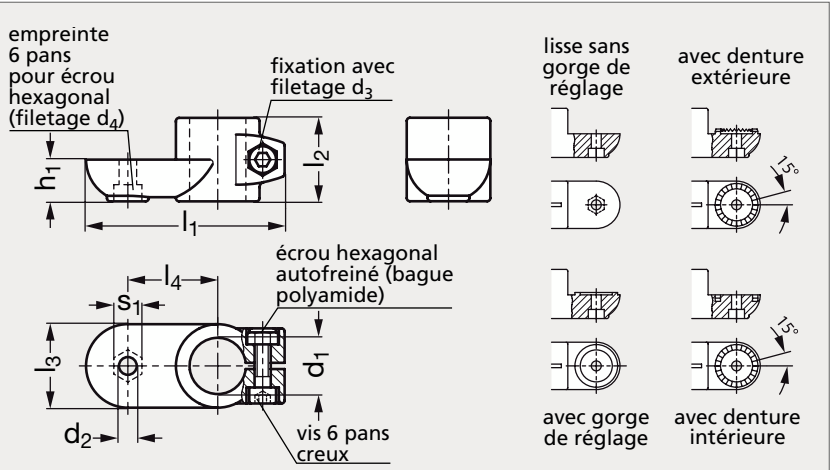



MATIÈRE

- Aluminium pelliculé noir (RAL 9005), mat ou naturel, grenaillé mat. Alésages usinés.
- Vis 6 pans creux DIN 912 et écrou 6 pans DIN 985 en inox (AFNOR Z 6 CN 18-09, Werk 1.4301, AISI 304).

UTILISATION

- Les alésages sont conçus pour les tubes 92-93 ou DIN 2391, DIN 2395 et DIN 2462.
- Les vis 6 pans creux livrées en standard peuvent être remplacées par des manettes indexables 92-91, à commander séparément.
- Peut être montée avec les embases orientables 92-48 et les connecteurs de tube 92-58 et 92-59 pour créer des connecteurs de tube articulés.
  Par exemple, la noix de serrage articulée 92-64 est la combinaison des connecteurs de tube 92-57 et 92-58.
- Existe aussi avec des perçages pour unités linéaires tubulaires 93-28.

PRODUITS ASSOCIÉS



Manette indexable 92-91
Page 1688



Tube rond 92-93
Page 1720-1721



Embase orientable 92-48
Page 1696



Connecteur de tube articulé 92-58
Page 1684-1685

Connecteur de tube articulé aluminium

92-57

NATUREL

Lisse	Avec gorge	Denture extérieure	Denture intérieure	d_1	d_2	d_3	d_4	s_1	l_1	l_2	l_3	l_4	h_1	Manette indexable (réf. à commander)
92-571-20	92-572-20	92-573-20	92-574-20	20	8,5	M 8	M 8	13	95	40	40	43	20	92-911-M 8-32
92-571-25	92-572-25	92-573-25	92-574-25	25	8,5	M 8	M 8	13	95	40	40	43	20	92-911-M 8-32
92-571-30	92-572-30	92-573-30	92-574-30	30	8,5	M 8	M 8	13	95	40	40	43	20	92-911-M 8-32
92-571-40	92-572-40	92-573-40	92-574-40	40	10,5	M10	M10	17	147,5	65	65	70	32,5	92-911-M10-55
92-571-42	92-572-42	92-573-42	92-574-42	42	10,5	M10	M10	17	147,5	65	65	70	32,5	92-911-M10-55
92-571-45	92-572-45	92-573-45	92-574-45	45	10,5	M10	M10	17	147,5	65	65	70	32,5	92-911-M10-55
92-571-48	92-572-48	92-573-48	92-574-48	48	10,5	M10	M10	17	147,5	65	65	70	32,5	92-911-M10-55
92-571-50	92-572-50	92-573-50	92-574-50	50	10,5	M10	M10	17	147,5	65	65	70	32,5	92-911-M10-55

PELLICULÉ NOIR

Lisse	Avec gorge	Denture extérieure	Denture intérieure	d_1	d_2	d_3	d_4	s_1	l_1	l_2	l_3	l_4	h_1	Manette indexable (réf. à commander)
92-576-20	92-577-20	92-578-20	92-579-20	20	8,5	M 8	M 8	13	95	40	40	43	20	92-911-M 8-32
92-576-25	92-577-25	92-578-25	92-579-25	25	8,5	M 8	M 8	13	95	40	40	43	20	92-911-M 8-32
92-576-30	92-577-30	92-578-30	92-579-30	30	8,5	M 8	M 8	13	95	40	40	43	20	92-911-M 8-32
92-576-40	92-577-40	92-578-40	92-579-40	40	10,5	M10	M10	17	147,5	65	65	70	32,5	92-911-M10-55
92-576-42	92-577-42	92-578-42	92-579-42	42	10,5	M10	M10	17	147,5	65	65	70	32,5	92-911-M10-55
92-576-45	92-577-45	92-578-45	92-579-45	45	10,5	M10	M10	17	147,5	65	65	70	32,5	92-911-M10-55
92-576-48	92-577-48	92-578-48	92-579-48	48	10,5	M10	M10	17	147,5	65	65	70	32,5	92-911-M10-55
92-576-50	92-577-50	92-578-50	92-579-50	50	10,5	M10	M10	17	147,5	65	65	70	32,5	92-911-M10-55

Exemple de commande — Référence **92-571-20**

SÉRIE 92

Connecteur de tube articulé aluminium

92-58

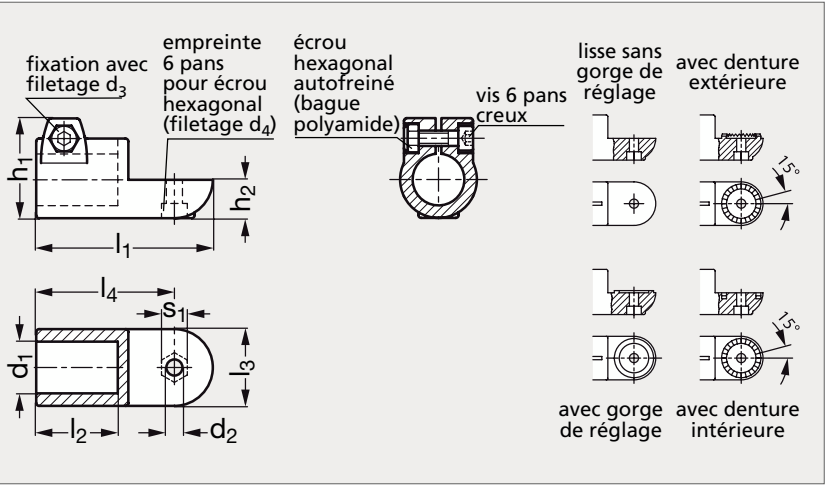



MATIÈRE

- Aluminium pelliculé noir (RAL 9005), mat ou naturel, grenaillé mat. Alésages usinés.
- Vis 6 pans creux DIN 912 et écrou 6 pans DIN 985 en inox (AFNOR Z 6 CN 18-09, Werk 1.4301, AISI 304).

UTILISATION

- Les alésages sont conçus pour les tubes 92-93 ou DIN 2391, DIN 2395 et DIN 2462.
- Les vis 6 pans creux livrées en standard peuvent être remplacées par des manettes indexables 92-91, à commander séparément.
- Peut être montée avec les embases orientables 92-48 et les connecteurs de tube 92-57 et 92-59 pour créer des connecteurs de tube articulés.
  Par exemple, la connecteurs de tube articulée 92-64 est la combinaison des connecteurs de tube 92-57 et 92-58.

PRODUITS ASSOCIÉS



Manette indexable 92-91
Page 1688



Tube rond 92-93
Page 1720-1721



Embase orientable 92-48
Page 1696



Connecteur de tube 92-57
Page 1682-1683

Connecteur de tube articulé aluminium

92-58

NATUREL

Lisse	Avec gorge	Denture extérieure	Denture intérieure	d_1	d_2	d_3	d_4	s_1	l_1	l_2	l_3	l_4	h_1	h_2	Manette indexable (réf. à commander)
92-581-20	92-582-20	92-583-20	92-584-20	20	8,5	M 8	M 8	13	92	42,5	40	72	52	20	92-911-M 8-32
92-581-25	92-582-25	92-583-25	92-584-25	25	8,5	M 8	M 8	13	92	42,5	40	72	52	20	92-911-M 8-32
92-581-30	92-582-30	92-583-30	92-584-30	30	8,5	M 8	M 8	13	92	42,5	40	72	52	20	92-911-M 8-32
92-581-40	92-582-40	92-583-40	92-584-40	40	10,5	M10	M10	17	148	74	65	115	77,5	32,5	92-911-M10-55
92-581-42	92-582-42	92-583-42	92-584-42	42	10,5	M10	M10	17	148	74	65	115	77,5	32,5	92-911-M10-55
92-581-45	92-582-45	92-583-45	92-584-45	45	10,5	M10	M10	17	148	74	65	115	77,5	32,5	92-911-M10-55
92-581-48	92-582-48	92-583-48	92-584-48	48	10,5	M10	M10	17	148	74	65	115	77,5	32,5	92-911-M10-55
92-581-50	92-582-50	92-583-50	92-584-50	50	10,5	M10	M10	17	148	74	65	115	77,5	32,5	92-911-M10-55

PELLICULÉ NOIR

Lisse	Avec gorge	Denture extérieure	Denture intérieure	d_1	d_2	d_3	d_4	s_1	l_1	l_2	l_3	l_4	h_1	h_2	Manette indexable (réf. à commander)
92-586-20	92-587-20	92-588-20	92-589-20	20	8,5	M 8	M 8	13	92	42,5	40	72	52	20	92-911-M 8-32
92-586-25	92-587-25	92-588-25	92-589-25	25	8,5	M 8	M 8	13	92	42,5	40	72	52	20	92-911-M 8-32
92-586-30	92-587-30	92-588-30	92-589-30	30	8,5	M 8	M 8	13	92	42,5	40	72	52	20	92-911-M 8-32
92-586-40	92-587-40	92-588-40	92-589-40	40	10,5	M10	M10	17	148	74	65	115	77,5	32,5	92-911-M10-55
92-586-42	92-587-42	92-588-42	92-589-42	42	10,5	M10	M10	17	148	74	65	115	77,5	32,5	92-911-M10-55
92-586-45	92-587-45	92-588-45	92-589-45	45	10,5	M10	M10	17	148	74	65	115	77,5	32,5	92-911-M10-55
92-586-48	92-587-48	92-588-48	92-589-48	48	10,5	M10	M10	17	148	74	65	115	77,5	32,5	92-911-M10-55
92-586-50	92-587-50	92-588-50	92-589-50	50	10,5	M10	M10	17	148	74	65	115	77,5	32,5	92-911-M10-55

Exemple de commande — Référence **92-581-20**

SÉRIE 92

Connecteur de tube articulé aluminium

92-59

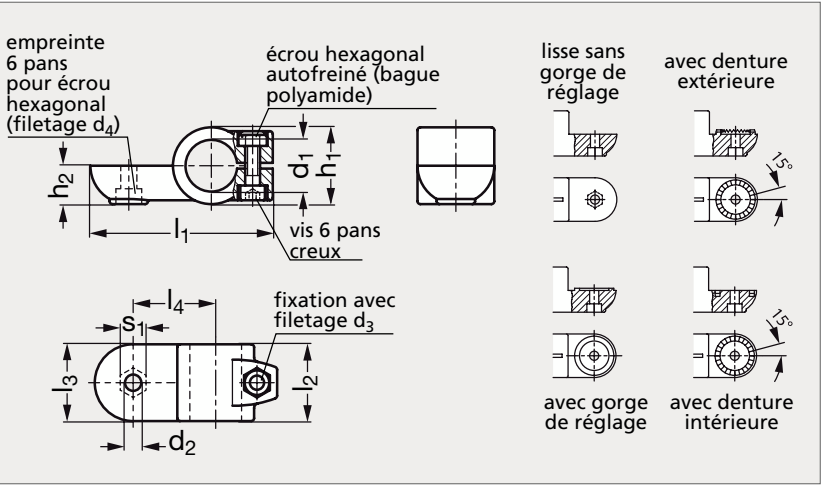



MATIÈRE

- Aluminium pelliculé noir (RAL 9005), mat ou naturel, grenaillé mat. Alésages usinés.
- Vis 6 pans creux DIN 912 et écrou 6 pans DIN 985 en inox (AFNOR Z 6 CN 18-09, Werk 1.4301, AISI 304).

UTILISATION

- Les alésages sont conçus pour les tubes 92-93 ou DIN 2391, DIN 2395 et DIN 2462.
- Les vis 6 pans creux livrées en standard peuvent être remplacées par des manettes indexables 92-91, à commander séparément.
- Peut être montée avec les embases orientables 92-48 et les connecteurs de tube 92-57 et 92-58 pour créer des connecteurs de tube articulés.
  Par exemple, la connecteurs de tube articulée 92-70 est la combinaison des connecteurs de tube 92-58 et 92-59.

PRODUITS ASSOCIÉS



Manette indexable 92-91
Page 1688



Tube rond 92-93
Page 1720-1721



Embase orientable 92-48
Page 1696



Connecteur de tube 92-57
Page 1682-1683

Connecteur de tube articulé aluminium

92-59

NATUREL

Lisse	Avec gorge	Denture extérieure	Denture intérieure	d_1	d_2	d_3	d_4	s_1	l_1	l_2	l_3	l_4	h_1	h_2	Manette indexable (réf. à commander)
92-591-20	92-592-20	92-593-20	92-594-20	20	8,5	M 8	M 8	13	95	40	40	43	40	20	92-911-M 8-32
92-591-25	92-592-25	92-593-25	92-594-25	25	8,5	M 8	M 8	13	95	40	40	43	40	20	92-911-M 8-32
92-591-30	92-592-30	92-593-30	92-594-30	30	8,5	M 8	M 8	13	95	40	40	43	40	20	92-911-M 8-32
92-591-40	92-592-40	92-593-40	92-594-40	40	10,5	M10	M10	17	148	65	65	70	65	32,5	92-911-M10-55
92-591-42	92-592-42	92-593-42	92-594-42	42	10,5	M10	M10	17	148	65	65	70	65	32,5	92-911-M10-55
92-591-45	92-592-45	92-593-45	92-594-45	45	10,5	M10	M10	17	148	65	65	70	65	32,5	92-911-M10-55
92-591-48	92-592-48	92-593-48	92-594-48	48	10,5	M10	M10	17	148	65	65	70	65	32,5	92-911-M10-55
92-591-50	92-592-50	92-593-50	92-594-50	50	10,5	M10	M10	17	148	65	65	70	65	32,5	92-911-M10-55

PELLICULÉ NOIR

Lisse	Avec gorge	Denture extérieure	Denture intérieure	d_1	d_2	d_3	d_4	s_1	l_1	l_2	l_3	l_4	h_1	h_2	Manette indexable (réf. à commander)
92-596-20	92-597-20	92-598-20	92-599-20	20	8,5	M 8	M 8	13	95	40	40	43	40	20	92-911-M 8-32
92-596-25	92-597-25	92-598-25	92-599-25	25	8,5	M 8	M 8	13	95	40	40	43	40	20	92-911-M 8-32
92-596-30	92-597-30	92-598-30	92-599-30	30	8,5	M 8	M 8	13	95	40	40	43	40	20	92-911-M 8-32
92-596-40	92-597-40	92-598-40	92-599-40	40	10,5	M10	M10	17	148	65	65	70	65	32,5	92-911-M10-55
92-596-42	92-597-42	92-598-42	92-599-42	42	10,5	M10	M10	17	148	65	65	70	65	32,5	92-911-M10-55
92-596-45	92-597-45	92-598-45	92-599-45	45	10,5	M10	M10	17	148	65	65	70	65	32,5	92-911-M10-55
92-596-48	92-597-48	92-598-48	92-599-48	48	10,5	M10	M10	17	148	65	65	70	65	32,5	92-911-M10-55
92-596-50	92-597-50	92-598-50	92-599-50	50	10,5	M10	M10	17	148	65	65	70	65	32,5	92-911-M10-55

Exemple de commande — Référence **92-591-20**

SÉRIE 92

Manette indexable pour connecteur de tube

92-91

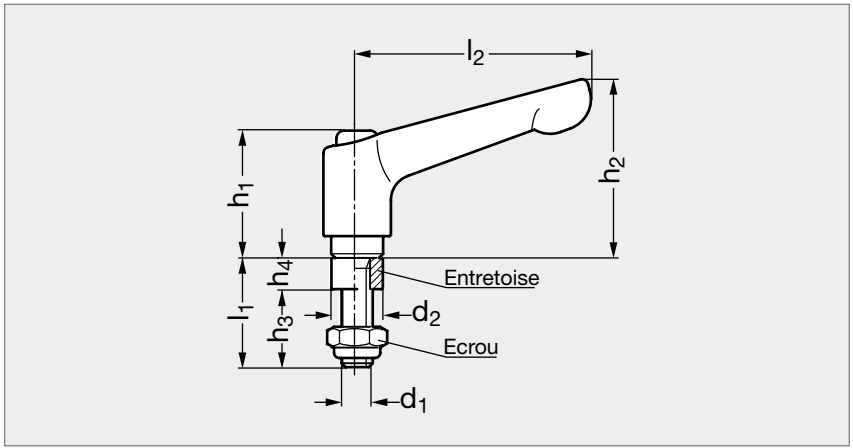



MATIÈRE

- Zamac pelliculé argent ou inox AISI CF-8.
- Tige filetée et entretoise en inox (AFNOR Z 8 CNF 18-09, Werk 1.4305, AISI 303).
- Écrou en inox (AFNOR Z 6 CN 18-09, Werk 1.4301, AISI 304).

UTILISATION

- Ces kits de manettes indexables s'utilisent en remplacement des vis 6 pans creux sur tous les modèles des noix de serrage.

Zamac	d_1	d_2	l_1	l_2	h_1	h_2	h_3	h_4	Inox
92-911- 6	M 6	9,9	22	45	24,5	35	19	3	92-912- 6
92-911- 6	M 6	9,9	25	45	24,5	35	22	3	
92-911- 6	M 6	9,9	32	45	24,5	35	29	3	
92-911- 8	M 8	12,9	32	63	31	45	27,5	4,5	
92-911- 8	M 8	12,9	35	63	31	45	30,5	4,5	
92-911- 8	M 8	12,9	40	63	31	45	35,5	4,5	
92-911- 8	M 8	12,9	45	63	31	45	40,5	4,5	
92-911- 8	M 8	12,9	50	63	31	45	45,5	4,5	
92-911- 8	M 8	12,9	55	63	31	45	50,5	4,5	
92-911-10	M10	16,9	40	78	36	55	34,5	5,5	
92-911-10	M10	16,9	50	78	36	55	44,5	5,5	
92-911-10	M10	16,9	55	78	36	55	49,5	5,5	
92-911-10	M10	16,9	63	78	36	55	57,5	5,5	
92-911-10	M10	16,9	70	78	36	55	64,5	5,5	
92-911-10	M10	16,9	80	78	36	55	74,5	5,5	

Exemple de commande — Référence - l_1 : **92-911-6-22**

Connecteur de tube en T technopolymère

92-122

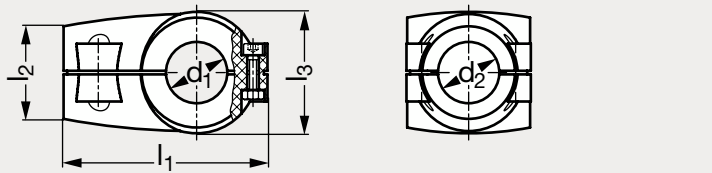



MATIÈRE

- Technopolymère à base de polyamide (PA) renforcé de fibre de verre, noir mat.
- Vis, écrous et rondelles en inox (AFNOR Z 6 CN 18-09, Werk 1.4301, AISI 304).

UTILISATION

- Température maximum d'utilisation : 100 °C.

PRODUITS ASSOCIÉS



Tube rond 92-93
Page 1720-1721



Support 92-120
Page 1703



Support 92-121
Page 1704



Embout de tube 92-123
Page 1690

	d_1	d_2 $^{+0,3}_{0}$		l_1	l_2	l_3	l_4	l_5	l_6
92-1221-42	42,4	42		142	65	84	60	92	85
92-1221-48	48,3	42	48	142	65	84	60	92	85
92-1221-60	60,3	42	48	142	65	84	60	92	85

Exemple de commande

Référence - d_2

92-1221-42-42

SÉRIE 92

Embout de tube technopolymère, pour montage horizontal

92-123

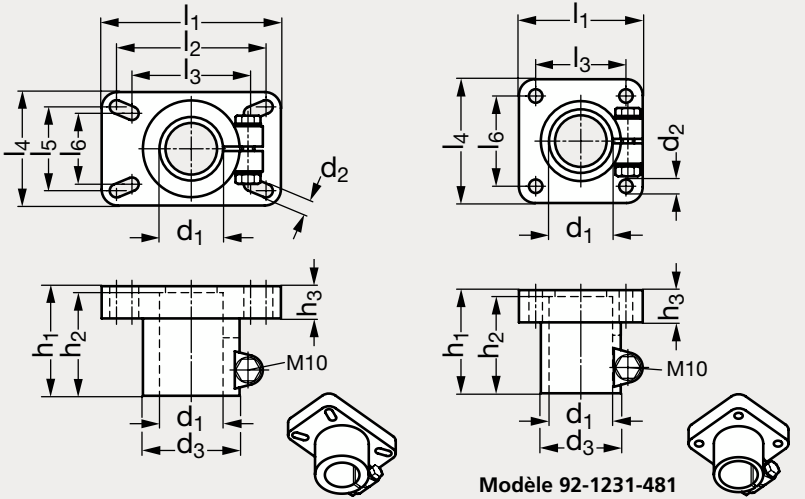



MATIÈRE

- Technopolymère à base de polyamide (PA) renforcé de fibre de verre, noir mat.
- Vis, écrous et rondelles en inox (AFNOR Z 6 CN 18-09, Werk 1.4301, AISI 304).

UTILISATION

- Température maximum d'utilisation : 100 °C.
- S'utilise comme support de montage en bout de tube ou comme embase si on le retourne.

PRODUITS ASSOCIÉS



Tube rond 92-93
Page 1720-1721



Support 92-120
Page 1703



Support 92-121
Page 1704



Connecteur en T 92-122
Page 1689

	d_1	d_2	d_3	l_1	l_2	l_3	l_4	l_5	l_6	h_1	h_2	h_3
92-1231- 42	42,4	10,5	74	139	116	92	88	65	55	85	80	25
92-1231-481	48,3	10,5	62	96		70	96		70	80	75	25
92-1231- 48	48,3	10,5	74	139	116	92	88	65	55	85	80	25
92-1231- 60	60,3	10,5	74	139	116	92	88	65	55	85	80	25

Exemple de commande — Référence **92-1231-42**

Embout de tube technopolymère, pour montage latéral

92-124

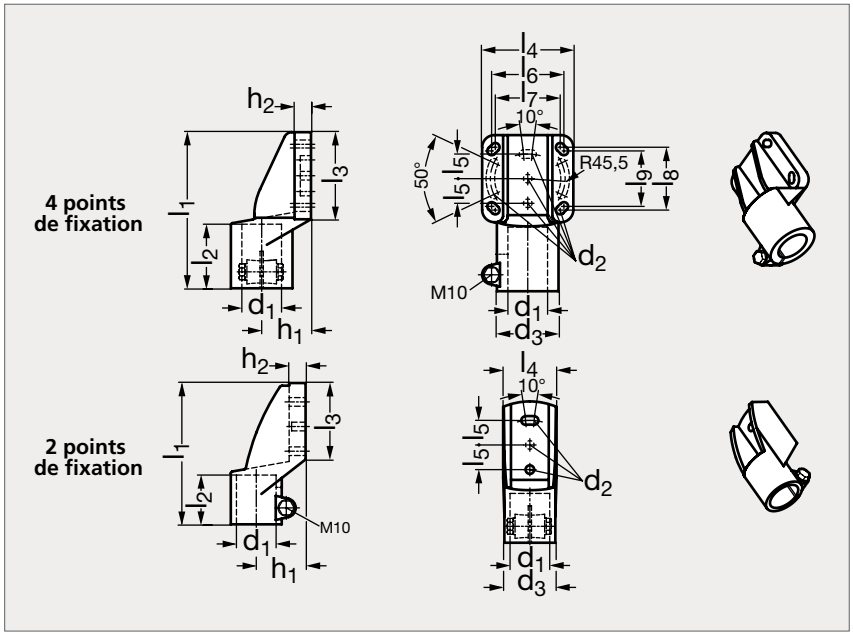



MATIÈRE

- Technopolymère à base de polyamide (PA) renforcé de fibre de verre, noir mat.
- Vis, écrous et rondelles en inox (AFNOR Z 6 CN 18-09, Werk 1.4301, AISI 304).

UTILISATION

- Température maximum d'utilisation : 100 °C.

PRODUITS ASSOCIÉS



Tube rond 92-93
Page 1720-1721



Support 92-120
Page 1703



Support 92-121
Page 1704



Connecteur en T 92-122
Page 1689

4 trous de fixation	d_1	d_2	d_3	l_1	l_2	l_3	l_4	l_5	l_6	l_7	l_8	l_9	h_1	h_2	2 trous de fixation
92-1241-42	42,4	10,5	75	190	78	106	111	30	88	79	76,5	67,5	60	20	
	48,3	10,5	62	172	60	93	65	30					60	20	92-1242-48
92-1241-48	48,3	10,5	75	190	78	106	111	30	88	79	76,5	67,5	60	20	
92-1241-60	60,3	10,5	75	190	78	106	111	30	88	79	76,5	67,5	60	20	

Exemple de commande

Référence
92-1241-42

SÉRIE 92

Connecteur de tube à embase aluminium ou inox

92-14

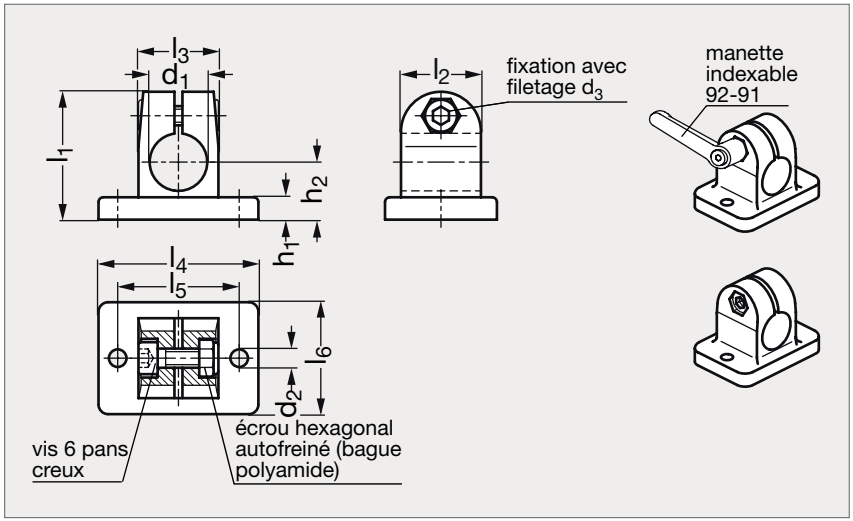



Aluminium



Inox

MATIÈRE

- Aluminium pelliculé noir mat (RAL 9005) ou naturel, grenaillé mat ou inox (AFNOR Z6 CN 18-10 M, Werk 1.4308, AISI 304C15), poli mat.
- Alésages usinés.
- Vis 6 pans creux DIN 912 et écrou 6 pans DIN 985 en inox (AFNOR Z 6 CN 18-09, Werk 1.4301, AISI 304).

UTILISATION

- Les alésages sont conçus pour les tubes 92-93 ou DIN 2391, DIN 2395 et DIN 2462.
- Les vis 6 pans creux livrées en standard peuvent être remplacées par des manettes indexables 92-91, à commander séparément.

ALUMINIUM														INOX
Naturel	Pelliculé noir	d_1	d_2	d_3	l_1	l_2	l_3	l_4	l_5	l_6	h_1	h_2	Manette indexable (réf. à commander)	Poli mat
92-147-10	92-148-10	10	5,5	M6	40	25	25	50	38	35	7	18	92-911-M6-22	
92-147-12	92-148-12	12	5,5	M6	40	25	25	50	38	35	7	18	92-911-M6-22	92-145-12
92-147-14	92-148-14	14	5,5	M6	40	25	25	50	38	35	7	18	92-911-M6-22	92-145-14
92-147-15	92-148-15	15	5,5	M6	40	25	25	50	38	35	7	18	92-911-M6-22	92-145-15
92-147-16	92-148-16	16	5,5	M6	40	25	25	50	38	35	7	18	92-911-M6-22	92-145-16
92-147-18	92-148-18	18	5,5	M6	40	25	25	50	38	35	7	18	92-911-M6-22	92-145-18
		20	5,5	M6	40	25	25	50	38	35	7	18	92-911-M6-22	92-145-20

Exemple de commande — Référence **92-147-10**

Connecteur de tube à embase aluminium, 2 ou 4 trous de fixation

92-15 / 92-16

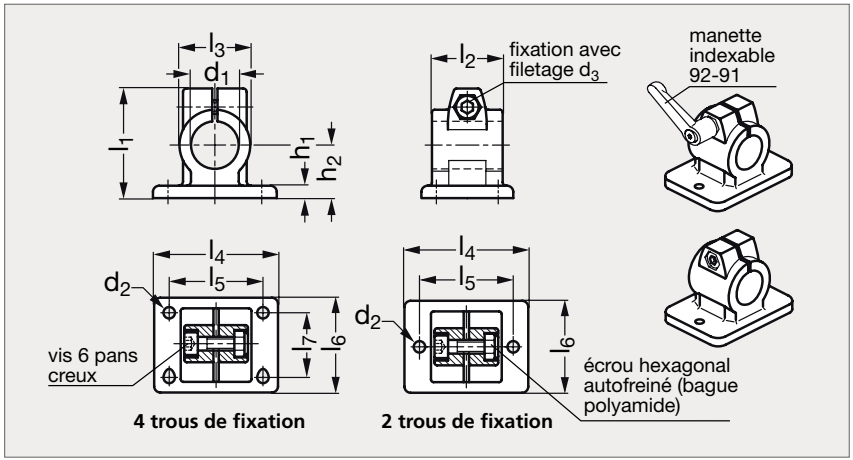



4 trous



2 trous

MATIÈRE

- Aluminium AlSi12 pelliculé noir (RAL 9005), mat ou naturel, grenaillé mat.
- Alésages usinés.
- Vis 6 pans creux DIN 912 et écrou 6 pans DIN 985 en inox (AFNOR Z 6 CN 18-09, Werk 1.4301, AISI 304).
- Se référer à notre site internet pour consulter l'ensemble des informations.

4 TROUS DE FIXATION — **2 TROUS DE FIXATION**

Naturel	Pelliculé noir	d_1	d_2	d_3	l_1	l_2 longueur serrage	l_3	l_4	l_5	l_6	l_7	h_1	h_2	Manette indexable (réf. à commander)	Naturel	Pelliculé noir
92-157-20	92-158-20	20	6,5	M 8	62	40	40	70	53	52	35	7	30	92-911-M 8-32	92-167-20	92-168-20
92-157-25	92-158-25	25	6,5	M 8	62	40	40	70	53	52	35	7	30	92-911-M 8-32	92-167-25	92-168-25
92-157-30	92-158-30	30	6,5	M 8	62	40	40	70	53	52	35	7	30	92-911-M 8-32	92-167-30	92-168-30
92-157-30	92-158-30	30	8,5	M10	83	56	56	108	82	78	52	10	42	92-911-M10-40	92-167-30	92-168-30
92-157-32	92-158-32	32	8,5	M10	83	56	56	108	82	78	52	10	42	92-911-M10-40	92-167-32	92-168-32
92-157-35	92-158-35	35	8,5	M10	83	56	56	108	82	78	52	10	42	92-911-M10-40	92-167-35	92-168-35
92-157-40	92-158-40	40	8,5	M10	83	56	56	108	82	78	52	10	42	92-911-M10-40	92-167-40	92-168-40
92-157-40	92-158-40	40	11	M10	95	65	65	128	98	92	62	14	50	92-911-M10-55		
92-157-42	92-158-42	42	11	M10	95	65	65	128	98	92	62	14	50	92-911-M10-55		
92-157-45	92-158-45	45	11	M10	95	65	65	128	98	92	62	14	50	92-911-M10-55		
92-157-48	92-158-48	48	11	M10	95	65	65	128	98	92	62	14	50	92-911-M10-55		
92-157-50	92-158-50	50	11	M10	95	65	65	128	98	92	62	14	50	92-911-M10-55		
92-157-50	92-158-50	50	11	M10	102	80	80	154	118	110	74	14	60	92-911-M10-55		
92-157-55	92-158-55	55	11	M10	102	80	80	154	118	110	74	14	60	92-911-M10-55		
92-157-60	92-158-60	60	11	M10	102	80	80	154	118	110	74	14	60	92-911-M10-55		

Exemple de commande — Référence - l_2: **92-157-20-40**

Connecteur de tube à embase inox, 2 ou 4 trous de fixation

92-15 / 92-16

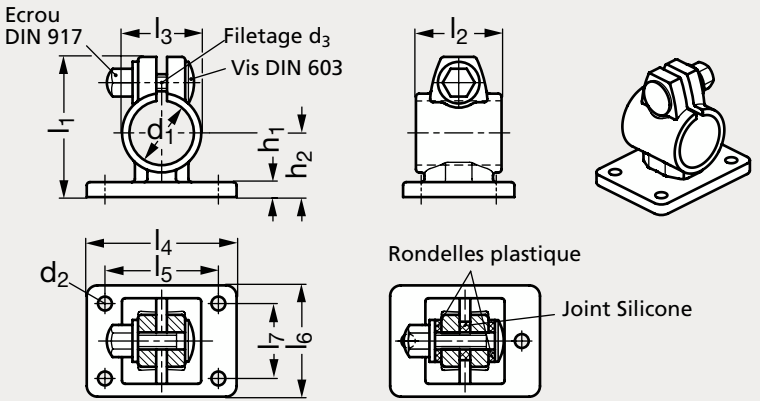

4 trous de fixation, sans étanchéité

2 trous de fixation, avec étanchéité



4 trous



2 trous

MATIÈRE

- Inox (AFNOR Z 6 CN 18-10 M, Werk 1.4308, AISI CF-8) sablé mat.
- Alésages usinés.
- Vis DIN 603 et écrou DIN 917 en inox A2.
- Rondelle en plastique (polyacetal POM), joint en silicone.

UTILISATION

- Les alésages sont conçus pour les tubes 92-93 ou DIN 2391, DIN 2395 et DIN 2462.
- La forme des vis et des écrous permet d'éviter la rétention d'humidité.

PRODUITS ASSOCIÉS



Tube rond 92-93
Page 1720-1721



Connecteur aluminium
92-15
Page 1693

4 TROUS DE FIXATION														2 TROUS DE FIXATION	
Sans étanchéité	Avec étanchéité	d_1	d_2	d_3	l_1	l_2	l_3	l_4	l_5	l_6	l_7	h_1	h_2	Sans étanchéité	Avec étanchéité
92-155-30	92-159-30	30	6,5	M 8	65	40	37	71	53	52	35	7	30	92-165-30	92-169-30

Exemple de commande — Référence **92-155-30**

Connecteur de tube à embase aluminium, pour tubes ronds ou carrés

92-17

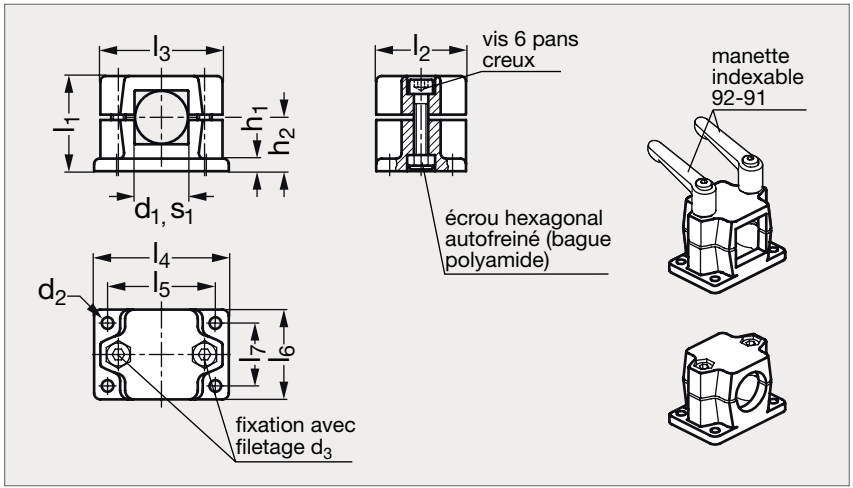



Tube rond



Tube carré

MATIÈRE

- Aluminium pelliculé noir (RAL 9005), mat ou naturel, grenaillé mat. Alésages non usinés.
- Vis 6 pans creux DIN 912 et écrous 6 pans DIN 985 en inox (AFNOR Z 6 CN 18-09, Werk 1.4301, AISI 304).

UTILISATION

- Les alésages sont conçus pour les tubes 92-93 (ronds), 92-94 (carrés) ou DIN 2391, DIN 2395 et DIN 2462.
- Les vis 6 pans creux livrées en standard peuvent être remplacées par des manettes indexables 92-91, à commander séparément.

TUBES RONDS																TUBES CARRÉS	
Naturel	Pelliculé noir	d_1	d_2	d_3	s_1	l_1	l_2 longueur serrage	l_3	l_4	l_5	l_6	l_7	h_1	h_2	Manette indexable (réf. à commander)	Naturel	Pelliculé noir
92-177-20	92-178-20	20	6,5	M 8	20	53	50	68	75	60	50	35	7	30	92-911-M 8-45	92-187-20	92-188-20
92-177-25	92-178-25	25	6,5	M 8	25	53	50	68	75	60	50	35	7	30	92-911-M 8-45	92-187-25	92-188-25
92-177-30	92-178-30	30	6,5	M 8	30	53	50	68	75	60	50	35	7	30	92-911-M 8-45	92-187-30	92-188-30
92-177-40	92-178-40	40	11	M10	40	81,5	76	98	115	90	76	50	14	46,5	92-911-M10-70	92-187-40	92-188-40
92-177-42	92-178-42	42	11	M10	42	81,5	76	98	115	90	76	50	14	46,5	92-911-M10-70		
92-177-45	92-178-45	45	11	M10	45	81,5	76	98	115	90	76	50	14	46,5	92-911-M10-70	92-187-45	92-188-45
92-177-48	92-178-48	48	11	M10	48	81,5	76	98	115	90	76	50	14	46,5	92-911-M10-70		
92-177-50	92-178-50	50	11	M10	50	81,5	76	98	115	90	76	50	14	46,5	92-911-M10-70	92-187-50	92-188-50

Exemple de commande — Référence **92-177-20**

SÉRIE 92

Embase articulée aluminium, avec 4 trous de fixations

92-48

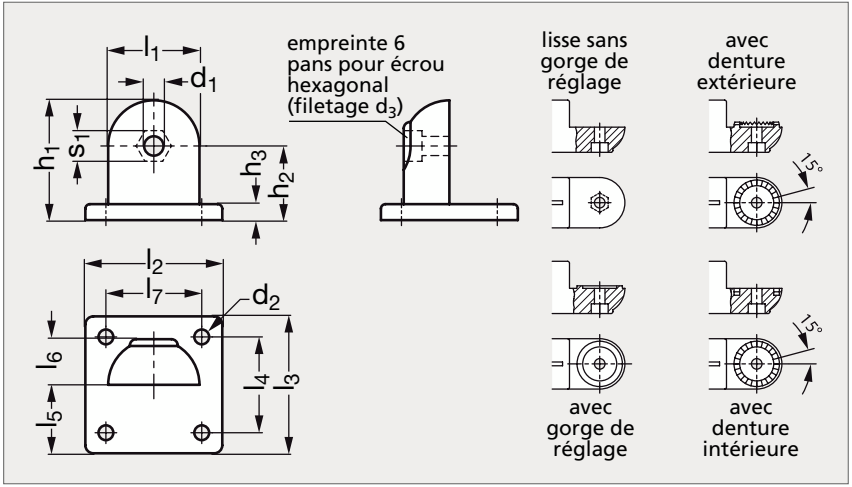



MATIÈRE

- Aluminium pelliculé noir (RAL 9005), mat ou naturel, grenaillé mat.

UTILISATION

- Peut être montée avec les noix de serrage orientables 92-57, 92-58 et 92-59 pour créer des noix de serrage articulées.
- Par exemple, la noix de serrage articulée 92-62 ou 92-63 est la combinaison de l'embase 92-48 avec la noix de serrage 92-58.
- Existe aussi avec un perçage pour capteur (Modèle 92-74).

NATUREL

Lisse	Avec gorge	Denture extérieure	Denture intérieure	d_1	d_2	d_3	s_1	l_1	l_2	l_3	l_4	l_5	l_6	l_7	h_1	h_2	h_3
92-481-40	92-482-40	92-483-40	92-484-40	8,5	6,5	M 8	13	40	60	60	42	30	20	42	52,5	32,5	7
92-481-65	92-482-65	92-483-65	92-484-65	10,2	11	M10	17	65	105	105	74	52,5	32,5	74	84,5	52	14

PELLICULÉ NOIR

Lisse	Avec gorge	Denture extérieure	Denture intérieure	d_1	d_2	d_3	s_1	l_1	l_2	l_3	l_4	l_5	l_6	l_7	h_1	h_2	h_3
92-486-40	92-487-40	92-488-40	92-489-40	8,5	6,5	M 8	13	40	60	60	42	30	20	42	52,5	32,5	7
92-486-65	92-487-65	92-488-65	92-489-65	10,2	11	M10	17	65	105	105	74	52,5	32,5	74	84,5	52	14

Exemple de commande — Référence **92-481-40**

Pied pour tube aluminium ou inox, 2 ou 4 trous de fixation

92-19

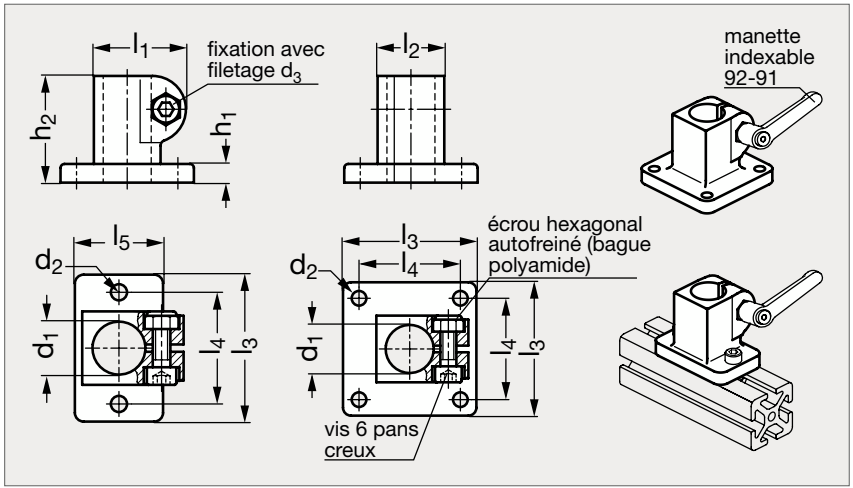



Inox, 4 trous de fixations



Aluminium, 2 trous de fixations



Aluminium, 4 trous de fixation

MATIÈRE

- Aluminium pelliculé noir mat (RAL 9005) ou naturel grenaillé mat ou inox (AFNOR Z6 CN 18-10 M, Werk1.4308, AISI 304C15) poli mat.
- Alésages usinés.
- Vis 6 pans creux DIN 912 et écrou 6 pans DIN 985 en inox (AFNOR Z 6 CN 18-09, Werk 1.4301, AISI 304).

UTILISATION

- Les alésages sont conçus pour les tubes 92-93 ou DIN 2391, DIN 2395 et DIN 2462.
- Les vis 6 pans creux livrées en standard peuvent être remplacées par des manettes indexables 92-91, à commander séparément.

ALUMINIUM															INOX	
2 trous de fixation		4 trous de fixation													2 trous de fixation	4 trous de fixation
Naturel	Pelliculé noir	Naturel	Pelliculé noir	d_1	d_2	d_3	l_1	l_2	l_3	l_4	l_5	h_1	h_2 longueur serrage	Manette indexable (réf. à commander)	Poli mat	Poli mat
92-196-10	92-199-10	92-197-10	92-198-10	10	5,5	M6	34,5	25	50	38	30	7	40	92-911-M6-22		
92-196-12	92-199-12	92-197-12	92-198-12	12	5,5	M6	34,5	25	50	38	30	7	40	92-911-M6-22	92-194-12	92-195-12
92-196-14	92-199-14	92-197-14	92-198-14	14	5,5	M6	34,5	25	50	38	30	7	40	92-911-M6-22	92-194-14	92-195-14
92-196-15	92-199-15	92-197-15	92-198-15	15	5,5	M6	34,5	25	50	38	30	7	40	92-911-M6-22	92-194-15	92-195-15
92-196-16	92-199-16	92-197-16	92-198-16	16	5,5	M6	34,5	25	50	38	30	7	40	92-911-M6-22	92-194-16	92-195-16
92-196-18	92-199-18	92-197-18	92-198-18	18	5,5	M6	34,5	25	50	38	30	7	40	92-911-M6-22	92-194-18	92-195-18
				20	5,5	M6	34,5	25	50	38	30	7	40	92-911-M6-22		92-195-20

Exemple de commande — Référence **92-197-10**

SÉRIE 92

Pied pour tube aluminium

92-20

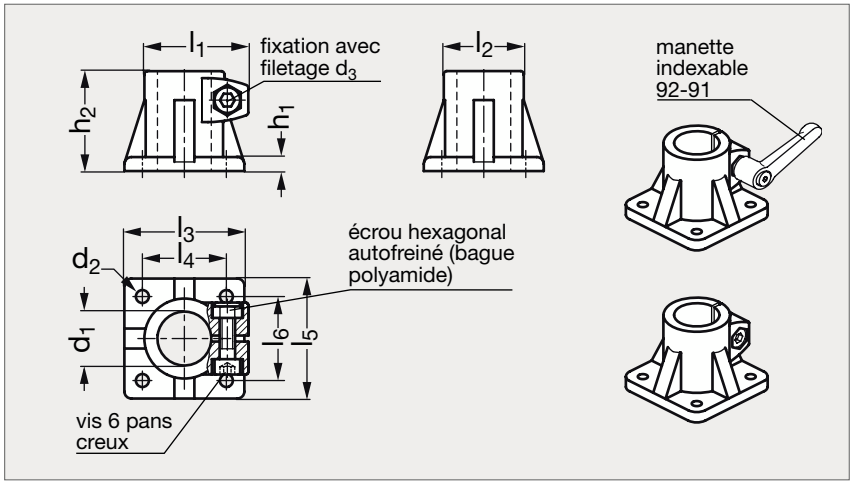



MATIÈRE

- Aluminium pelliculé noir (RAL 9005), mat ou naturel, grenaillé mat. Alésages usinés.
- Vis 6 pans creux DIN 912 et écrou 6 pans DIN 985 en inox (AFNOR Z 6 CN 18-09, Werk 1.4301, AISI 304).

UTILISATION

- Se référer à notre site internet pour consulter l'ensemble des informations.

Naturel	d_1	d_2	d_3	l_1	l_2	l_3	l_4	l_5	l_6	h_1	h_2 longueur serrage	Manette indexable (réf. à commander)	Pelliculé noir
92-207-20	20	6,5	M 8	52	40	60	42	60	42	7	50	92-911-M 8-32	92-208-20
92-207-25	25	6,5	M 8	52	40	60	42	60	42	7	50	92-911-M 8-32	92-208-25
92-207-30	30	6,5	M 8	52	40	60	42	60	42	7	50	92-911-M 8-32	92-208-30
92-207-30	30	8,5	M10	68	56	90	64	90	64	10	70	92-911-M10-40	92-208-30
92-207-32	32	8,5	M10	68	56	90	64	90	64	10	70	92-911-M10-40	92-208-32
92-207-35	35	8,5	M10	68	56	90	64	90	64	10	70	92-911-M10-40	92-208-35
92-207-40	40	8,5	M10	68	56	90	64	90	64	10	70	92-911-M10-40	92-208-40
92-207-40	40	11	M10	77,5	65	105	74	105	74	14	85	92-911-M10-55	92-208-40
92-207-42	42	11	M10	77,5	65	105	74	105	74	14	85	92-911-M10-55	92-208-42
92-207-45	45	11	M10	77,5	65	105	74	105	74	14	85	92-911-M10-55	92-208-45
92-207-48	48	11	M10	77,5	65	105	74	105	74	14	85	92-911-M10-55	92-208-48
92-207-50	50	11	M10	77,5	65	105	74	105	74	14	85	92-911-M10-55	92-208-50
92-207-55	55	11	M10	92	80	125	89	125	89	14	100	92-911-M10-55	92-208-55
92-207-60	60	11	M10	92	80	125	89	125	89	14	100	92-911-M10-55	92-208-60

Exemple de commande

Référence - h_2

92-207-20-50

Pied pour tube inox

92-20

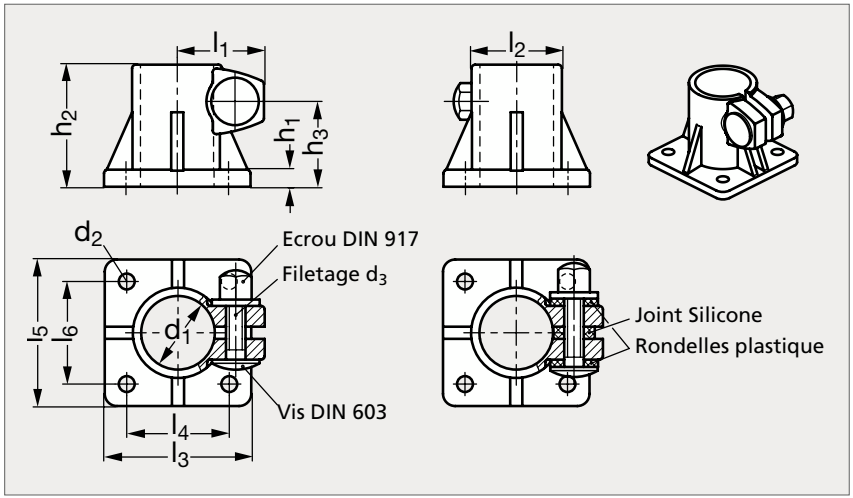



MATIÈRE

- Inox (AFNOR Z 6 CN 18-10 M, Werk 1.4308, AISI CF-8) sablé mat.
- Alésages usinés.
- Vis DIN 603 et écrou DIN 917 en inox A2.

UTILISATION

- Les alésages sont conçus pour les tubes 92-93 ou DIN 2391, DIN 2395 et DIN 2462.
- La forme des vis et des écrous permet d'éviter la rétention d'humidité.

PRODUITS ASSOCIÉS



Tube rond 92-93
Page 1720-1721



Pied pour tube rond 92-20
Page 1698



Pied pour tube rond, aluminium 92-19
Page 1697

Sans étanchéité	d_1	d_2	d_3	l_1	l_2	l_3	l_4	l_5	l_6	h_1	h_2	h_3	Avec étanchéité
92-205-30	30	6,5	M8	36	37	60	42	60	42	7	50	30	92-209-30

Exemple de commande

Référence **92-205-30**

SÉRIE 92

Pied pour tube aluminium, pour tube rond ou carré

92-21

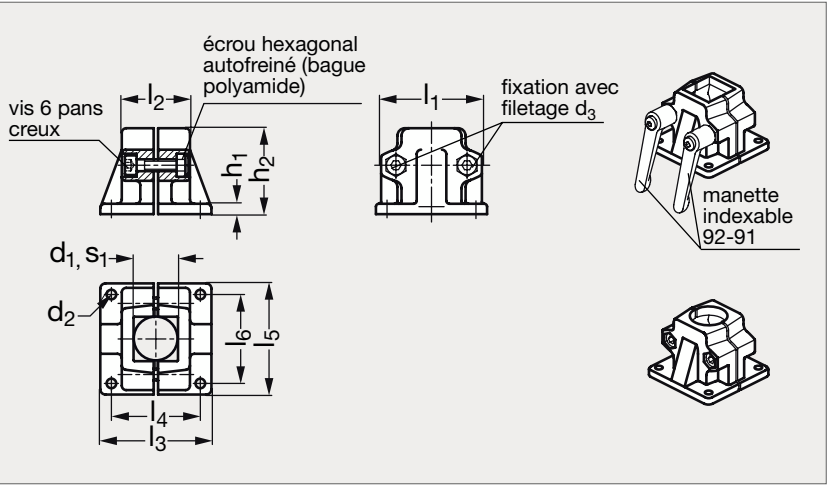



Tube rond



Tube carré

MATIÈRE

- Aluminium pelliculé noir (RAL 9005), mat ou naturel, grenaillé mat. Alésages non usinés.
- Vis 6 pans creux DIN 912 et écrous 6 pans DIN 985 en inox (AFNOR Z 6 CN 18-09, Werk 1.4301, AISI 304).

UTILISATION

- Les alésages sont conçus pour les tubes 92-93 (ronds), 92-94 (carrés) ou DIN 2391, DIN 2395 et DIN 2462.
- Les vis 6 pans creux livrées en standard peuvent être remplacées par des manettes indexables 92-91, à commander séparément.

TUBE ROND															TUBE CARRÉ	
Naturel	Pelliculé noir	d_1	d_2	d_3	s_1	l_1	l_2	l_3	l_4	l_5	l_6	h_1	h_2 longueur serrage	Manette indexable (réf. à commander)	Naturel	Pelliculé noir
92-217-20	92-218-20	20	7	M 8	20	69	46	75	60	75	60	7	58	92-911-M 8-40	92-227-20	92-228-20
92-217-25	92-218-25	25	7	M 8	25	69	46	75	60	75	60	7	58	92-911-M 8-40	92-227-25	92-228-25
92-217-30	92-218-30	30	7	M 8	30	69	46	75	60	75	60	7	58	92-911-M 8-40	92-227-30	92-228-30
92-217-40	92-218-40	40	11	M10	40	98	70	119	90	115	90	14	91	92-911-M10-63	92-227-40	92-228-40
92-217-42	92-218-42	42	11	M10	42	98	70	119	90	115	90	14	91	92-911-M10-63		
92-217-45	92-218-45	45	11	M10	45	98	70	119	90	115	90	14	91	92-911-M10-63	92-227-45	92-228-45
92-217-48	92-218-48	48	11	M10	48	98	70	119	90	115	90	14	91	92-911-M10-63		
92-217-50	92-218-50	50	11	M10	50	98	70	119	90	115	90	14	91	92-911-M10-63	92-227-50	92-228-50

Exemple de commande — Référence **92-217-20**

Pied pour tube aluminium, pour tube rond ou carré

92-23

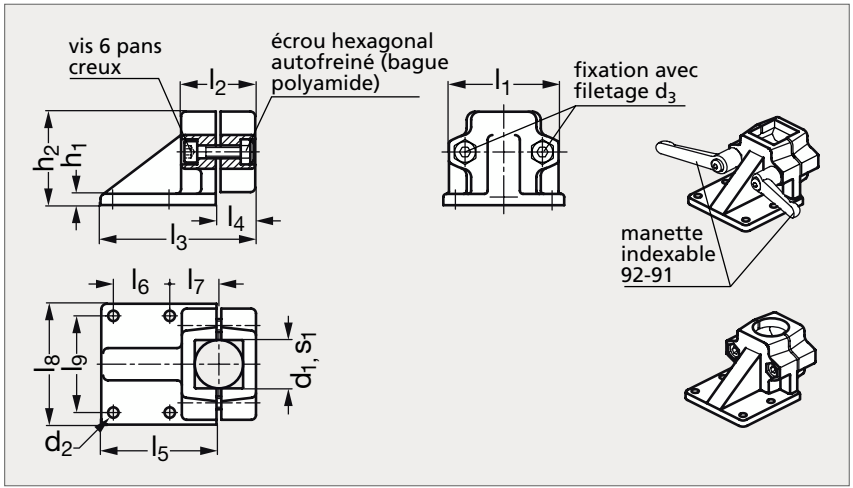



Tube rond



Tube carré

MATIÈRE

- Aluminium pelliculé noir (RAL 9005), mat ou naturel, grenaillé mat. Alésages non usinés.
- Vis 6 pans creux DIN 912 et écrous 6 pans DIN 985 en inox (AFNOR Z 6 CN 18-09, Werk 1.4301, AISI 304).

UTILISATION

- Les alésages sont conçus pour les tubes 92-93 (ronds), 92-94 (carrés) ou DIN 2391, DIN 2395 et DIN 2462.
- Les vis 6 pans creux livrées en standard peuvent être remplacées par des manettes indexables 92-91, à commander séparément.

TUBE ROND																		TUBE CARRÉ	
Naturel	Pelliculé noir	d_1	d_2	d_3	s_1	l_1	l_2	l_3	l_4	l_5	l_6	l_7	l_8	l_9	h_1	h_2 longueur serrage	Manette indexable (réf. à commander)	Naturel	Pelliculé noir
92-237-20	92-238-20	20	7	M 8	20	69	46	96	23	72	35	30	75	60	7	58	92-911-M 8-40	92-247-20	92-248-20
92-237-25	92-238-25	25	7	M 8	25	69	46	96	23	72	35	30	75	60	7	58	92-911-M 8-40	92-247-25	92-248-25
92-237-30	92-238-30	30	7	M 8	30	69	46	96	23	72	35	30	75	60	7	58	92-911-M 8-40	92-247-30	92-248-30
92-237-40	92-238-40	40	11	M10	40	98	70	145	35	108	50	45	115	90	14	91	92-911-M10-63	92-247-40	92-248-40
92-237-42	92-238-42	42	11	M10	42	98	70	145	35	108	50	45	115	90	14	91	92-911-M10-63		
92-237-45	92-238-45	45	11	M10	45	98	70	145	35	108	50	45	115	90	14	91	92-911-M10-63	92-247-45	92-248-45
92-237-48	92-238-48	48	11	M10	48	98	70	145	35	108	50	45	115	90	14	91	92-911-M10-63		
92-237-50	92-238-50	50	11	M10	50	98	70	145	35	108	50	45	115	90	14	91	92-911-M10-63	92-247-50	92-248-50

Exemple de commande — Référence **92-237-20**

Pied pour tube aluminium, pour tube rond ou carré

92-25

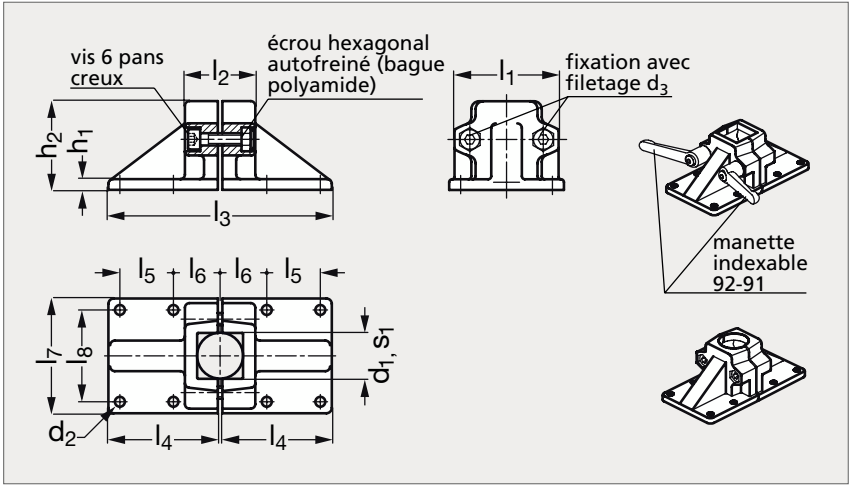



Tube rond



Tube carré

MATIÈRE

- Aluminium pelliculé noir (RAL 9005), mat ou naturel, grenaillé mat. Alésages non usinés.
- Vis 6 pans creux DIN 912 et écrous 6 pans DIN 985 en inox (AFNOR Z 6 CN 18-09, Werk 1.4301, AISI 304).

UTILISATION

- Les alésages sont conçus pour les tubes 92-93 (ronds), 92-94 (carrés) ou DIN 2391, DIN 2395 et DIN 2462.
- Les vis 6 pans creux livrées en standard peuvent être remplacées par des manettes indexables 92-91, à commander séparément.

TUBE ROND																	TUBE CARRÉ	
Naturel	Pelliculé noir	d_1	d_2	d_3	s_1	l_1	l_2	l_3	l_4	l_5	l_6	l_7	l_8	h_1	h_2 longueur serrage	Manette indexable (réf. à commander)	Naturel	Pelliculé noir
92-257-20	92-258-20	20	7	M 8	20	69	46	146	72	35	30	75	60	7	58	92-911-M 8-40	92-267-20	92-268-20
92-257-25	92-258-25	25	7	M 8	25	69	46	146	72	35	30	75	60	7	58	92-911-M 8-40	92-267-25	92-268-25
92-257-30	92-258-30	30	7	M 8	30	69	46	146	72	35	30	75	60	7	58	92-911-M 8-40	92-267-30	92-268-30
92-257-40	92-258-40	40	11	M10	40	98	70	218	108	50	45	115	90	14	91	92-911-M10-63	92-267-40	92-268-40
92-257-42	92-258-42	42	11	M10	42	98	70	218	108	50	45	115	90	14	91	92-911-M10-63		
92-257-45	92-258-45	45	11	M10	45	98	70	218	108	50	45	115	90	14	91	92-911-M10-63	92-267-45	92-268-45
92-257-48	92-258-48	48	11	M10	48	98	70	218	108	50	45	115	90	14	91	92-911-M10-63		
92-257-50	92-258-50	50	11	M10	50	98	70	218	108	50	45	115	90	14	91	92-911-M10-63	92-267-50	92-268-50

Exemple de commande — Référence **92-257-20**

Pied pour tube à deux ou trois appuis, technopolymère

92-120

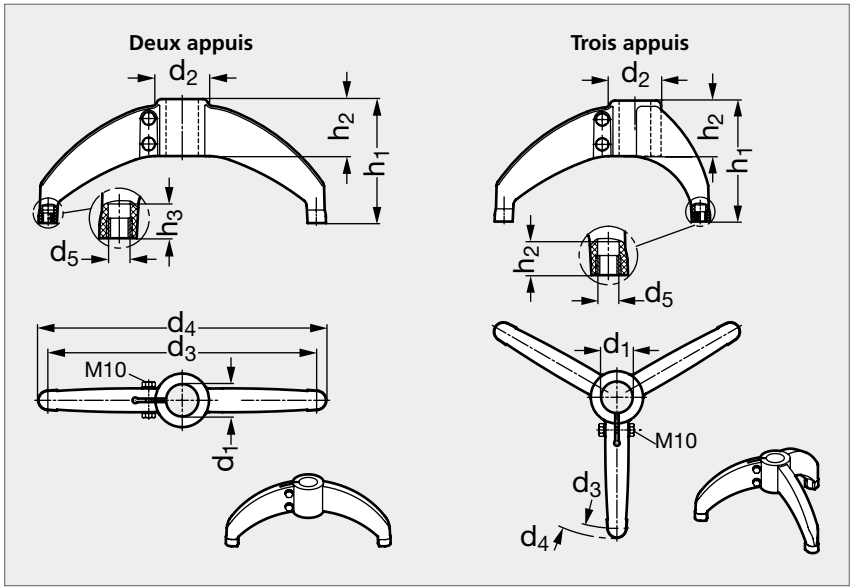



2 appuis



3 appuis

MATIÈRE

- Technopolymère à base de polyamide (PA) renforcé de fibre de verre, noir mat.
- Vis, écrous et rondelles en inox (AFNOR Z 6 CN 18-09, Werk 1.4301, AISI 304).

UTILISATION

- Température maximum d'utilisation : 100 °C.

PRODUITS ASSOCIÉS



Tube rond 92-93
Page 1720-1721



Support 92-121
Page 1704



Noix de serrage 92-122
Page 1689



Embout de tube
Page 1690

2 appuis	d_1	d_2	d_3	d_4	d_5	h_1	h_2	h_3	3 appuis
92-1201-42	42,4	80	400	430	M16	185	85	58	92-1202-42
92-1201-48	48,3	80	400	430	M16	185	85	58	92-1202-48
92-1201-60	60,3	80	400	430	M16	185	85	58	92-1202-60

Exemple de commande — Référence **92-1201-42**

SÉRIE 92

Pied pour tube avec renvoi, droit ou à 120°, technopolymère

92-121

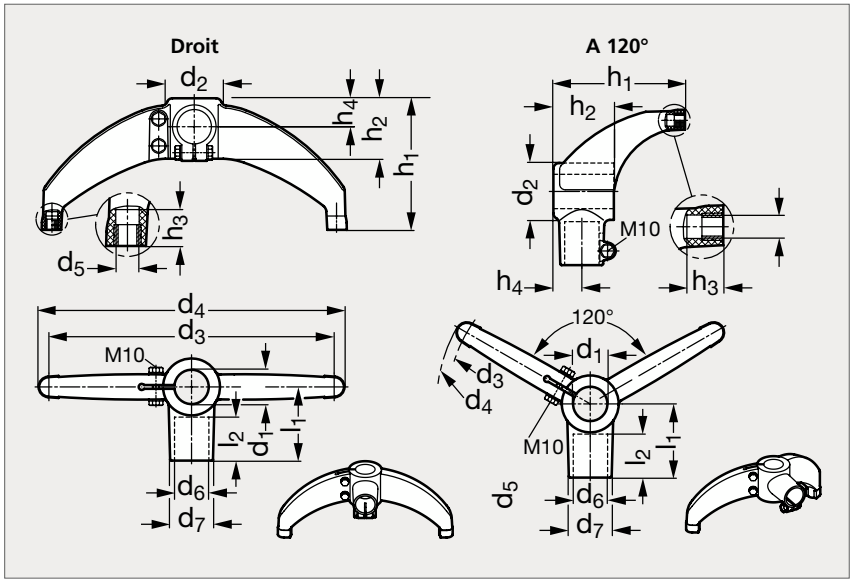



Droit



À 120°

MATIÈRE

- Technopolymère à base de polyamide (PA) renforcé de fibre de verre, noir mat.
- Vis, écrous et rondelles en inox (AFNOR Z 6 CN 18-09, Werk 1.4301, AISI 304).

UTILISATION

- Température maximum d'utilisation : 100 °C.

PRODUITS ASSOCIÉS



Tube rond 92-93
Page 1720-1721



Support 92-120
Page 1703



Noix de serrage 92-122
Page 1689



Embout de tube
Page 1690

Droit	d_1	d_2	d_3	d_4	d_5	d_6 $^{+0,3}_{0}$		d_7	h_1	h_2	h_3	A 120°
92-1211-42	42,4	80	400	430	M16	42		60	185	85	58	92-1212-42
92-1211-48	48,3	80	400	430	M16	42	48	60	185	85	58	92-1212-48
92-1211-60	60,3	80	400	430	M16	42	48	60	185	85	58	92-1212-60

Exemple de commande

Référence - d_6

92-1211-42-42

Noix de serrage bidirectionelle à manette indexable ou à vis

92-89

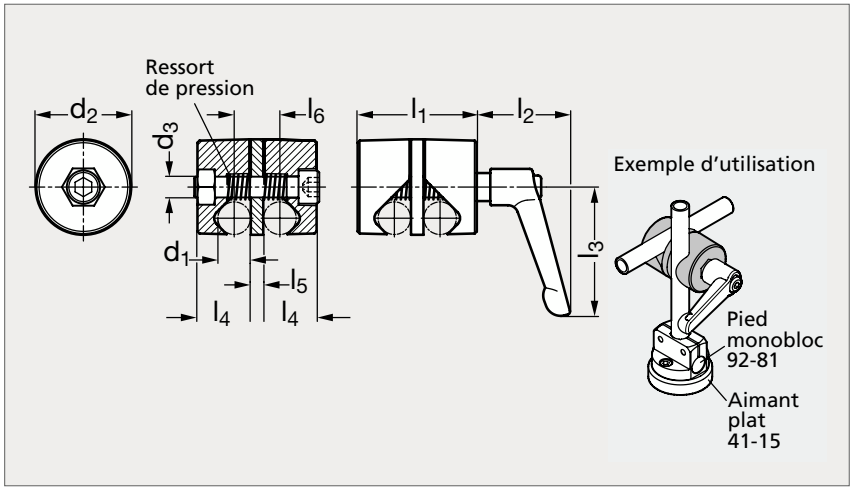



MATIÈRE

- Aluminium naturel mat ou pelliculé noir (RAL 9005).
- Vis à tête cylindrique DIN 912 et écrous hexagonaux en inox (AFNOR Z 6 CN 18-09, Werk 1.4301, AISI 304).
- Manette indexable en zamac pelliculé argenté (RAL 9006) avec insert en inox (AFNOR Z 8 CNF 18-09, Werk 1.4305, AISI 303).

UTILISATION

- Les ressorts de pression permettent de brider et relâcher rapidement des tubes.
- Orientable sur 360°.

PRODUITS ASSOCIÉS



Pied monobloc 92-81
Page 1710



Tube rond ou carré 92-97
Page 1723

NATUREL											PELLICULÉ NOIR	
Manette Indexable	Vis Inox	d_1	d_2	d_3	l_1	l_2	l_3	l_4	l_5	l_6	Manette Indexable	Vis Inox
92-893- 8	92-897- 8	8	28	M 6	33	35	45	14	5	13	92-894- 8	92-898- 8
92-893-10	92-897-10	10	32	M 8	45	45	63	20	5	15	92-894-10	92-898-10
92-893-12	92-897-12	12	36	M 8	47	45	63	21	5	17	92-894-12	92-898-12
92-893-16	92-897-16	16	46	M10	57	55	78	27	6	22	92-894-16	92-898-16

Exemple de commande — Référence **92-893-8**

SÉRIE 92

Connecteur de tube articulé perpendiculaire ou parallèle

92-101

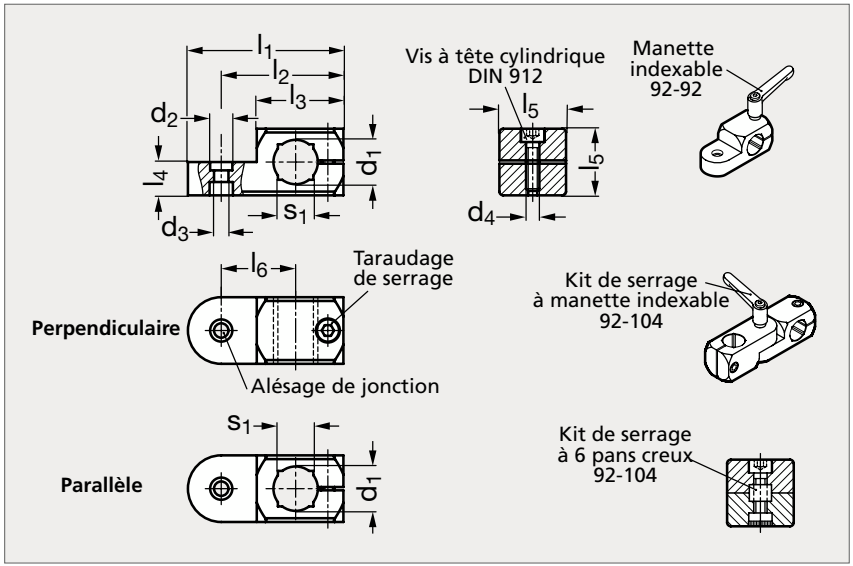



Perpendiculaire



Parallèle

MATIÈRE

- Aluminium mat ou anodisé noir.
- Vis à tête cylindrique DIN 912 en inox (AFNOR Z 6 CN 18-09, Werk 1.4301, AISI 304).

PRODUITS ASSOCIÉS



Manette indexable 92-92
Page 1718



Tube rond ou carré 92-97
Page 1723



Noix de serrage orientable en T 92-102
Voir notre site internet



Noix de serrage taraudé 92-103
Page 1707

PERPENDICULAIRE													PARALLÈLE	
Mat	Noir	d_1	d_2	d_3	d_4	l_1	l_2	l_3	l_4	l_5	l_6	s_1	Mat	Noir
92-1011- 8	92-1012- 8	8	7	4,5	M4	40	32	23	8	8	18,5		92-1013- 8	92-1014- 8
92-1011-10	92-1012-10	10	8,5	5,5	M5	50	40	29	10	10	23	8	92-1013-10	92-1014-10
92-1011-12	92-1012-12	12	8,5	5,5	M5	50	40	29	10	12	23	10	92-1013-12	92-1014-12
92-1011-15	92-1012-15	15	10	6,5	M6	62	49,5	36	12,5	15	29	12	92-1013-15	92-1014-15
92-1011-16	92-1012-16	16	10	6,5	M6	62	49,5	36	12,5	16	29		92-1013-16	92-1014-16
92-1011-20	92-1012-20	20	10	6,5	M6	70	55	39	15	20	33,5	16	92-1013-20	92-1014-20

Exemple de commande — **Référence** **92-1011-8**

Connecteur de tube taraudée

92-103

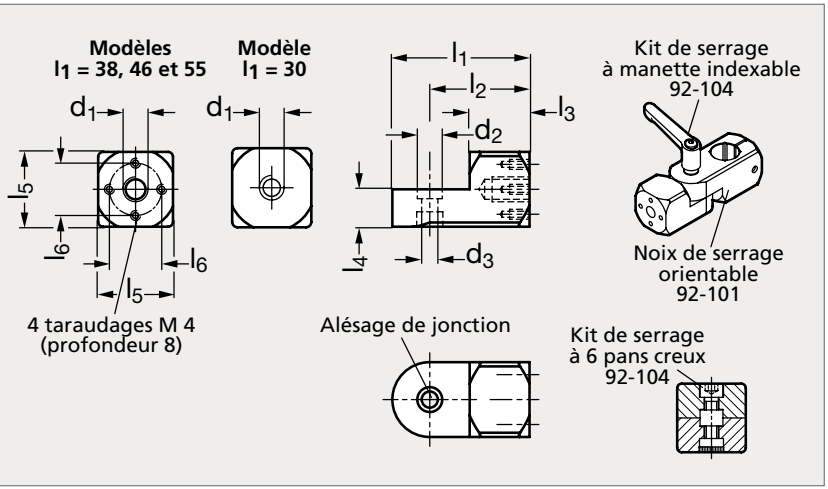



Anodisé noir



Naturel

MATIÈRE

- Aluminium mat.

PRODUITS ASSOCIÉS



Tube rond ou carré 92-97
Page 1723



Noix de serrage orientable 92-101
Page 1706



Noix de serrage orientable en T 92-102
Voir notre site internet



Kit de serrage 92-104
Voir notre site internet

Naturel	l_1	l_2	l_3	l_4	l_5	l_6	d_1			d_2	d_3	Anodisé noir
92-1031-30	30	22	13	8	16		M5	M 6	M 8	7	4,5	92-1032-30
92-1031-38	38	28	17	10	20	14	M6	M 8		8,5	5,5	92-1032-38
92-1031-46	46	33,5	20	12,5	25	17	M8	M10		10	6,5	92-1032-46
92-1031-55	55	40	24	15	30	20	M8	M10	M12	10	6,5	92-1032-55

Exemple de commande

Référence - d_1

92-1031-30-5

SÉRIE 92

Embase articulée aluminium

92-105

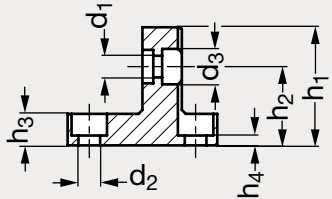

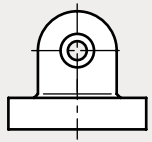

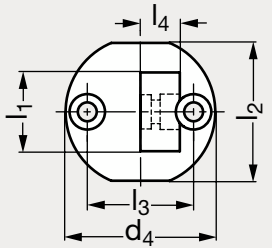

Noix de serrage orientable 92-101

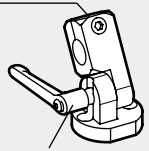

Kit de serrage à manette indexable 92-104

Kit de serrage à 6 pans creux 92-104





Naturel



Anodisé noir

MATIÈRE

- Aluminium anodisé noir ou naturel mat.

UTILISATION

- Peut être montée avec les noix de serrage orientables 92-101, 92-102 et 92-103 pour créer des noix de serrage articulées.

PRODUITS ASSOCIÉS



Vis CHC 31-54
Page 1328



Noix de serrage orientable 92-101
Page 1706



Noix de serrage orientable en T 92-102
Voir notre site internet



Noix de serrage taraudé 92-103
Page 1707

Naturel	l_1	l_2	l_3	l_4	d_1	d_2	d_3	d_4	h_1	h_2	h_3	h_4	Anodisé noir
92-1051-16	16	29	22	8	4,5	M4	7,5	31,5	25	17	7	3	92-1052-16
92-1051-20	20	35	27	10	5,5	M5	9	38	30	20	8	2,5	92-1052-20
92-1051-25	25	41	32	12,5	6,5	M6	10,5	45	37	24,5	10	4	92-1052-25
92-1051-30	30	44	36	15	6,5	M6	10,5	50	44,5	29,5	12,5	6,5	92-1052-30

Exemple de commande

Référence
92-1051-16

Connecteur de tube parallèle

92-80

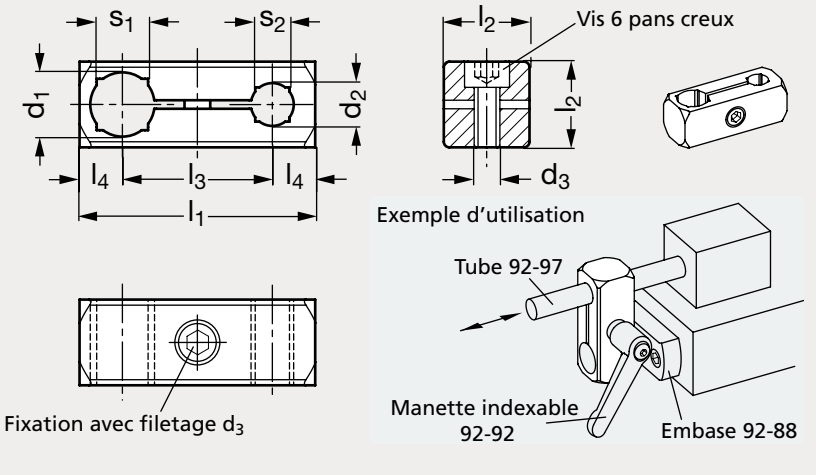



Mat



Pelliculé noir

MATIÈRE

- Aluminium anodisé noir ou naturel mat.
- Vis 6 pans creux DIN 912 en inox (AFNOR Z 6 CN 18-09, Werk 1.4301, AISI 304).

UTILISATION

- Les vis 6 pans creux livrées en standard peuvent être remplacées par des manettes indexables 92-92, à commander séparément.
- Cotes d_1 et d_2 pour tubes ronds, cotes s_1 et s_2 pour tubes carrés.

PRODUITS ASSOCIÉS



Manette indexable 92-92
Page 1718



Tube rond ou carré 92-97
Page 1723



Connecteur en croix 92-82
Page 1711



Connecteur articulé 92-83
Page 1712

Naturel	d_1	d_2				d_3	l_1	l_2	l_3	l_4	s_1		s_2			Manette indexable (réf à commander)	Anodisé noir
92-807- 8	8	8				M4	38	14	24	7						92-921-M4-14	92-808- 8
92-807-10	10	8	10			M5	44	16	28	8	8		8			92-921-M5-16	92-808-10
92-807-12	12	8	10	12		M5	45	16	29	8	10		8	10		92-921-M5-16	92-808-12
92-807-15	15	10	12	15		M6	55	20	35	10	12	8	10	12		92-921-M6-20	92-808-15
92-807-16	16	10	12	15	16	M6	55	20	35	10		8	10	12		92-921-M6-20	92-808-16
92-807-20	20	12	15	16	20	M6	66	25	41	12,5	16	10	12		16	92-921-M6-25	92-808-20

Exemple de commande

Référence - d_2

92-807-8-8

SÉRIE 92

Pied monobloc

92-81

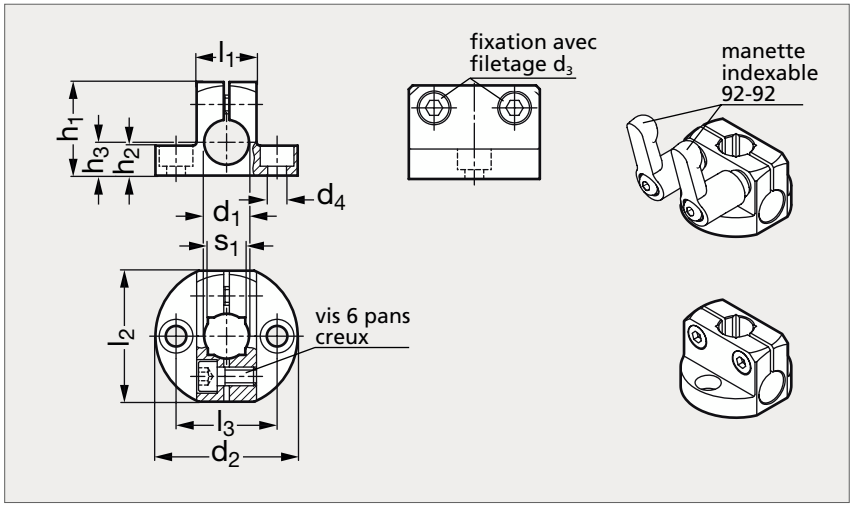



MATIÈRE

- Aluminium anodisé noir ou naturel mat.
- Vis 6 pans creux DIN 912 en inox (AFNOR Z 6 CN 18-09, Werk 1.4301, AISI 304).

UTILISATION

- L'entraxe l3 est identique à l'entraxe l3 des connecteurs de tube 92-85 et des embases 92-88.
- Les vis 6 pans creux livrées en standard peuvent être remplacées par des manettes indexables 92-92, à commander séparément.

PRODUITS ASSOCIÉS



Manette indexable 92-92
Page 1718



Tube rond ou carré 92-97
Page 1723



Embase articulée 92-105
Page 1708



Embase 92-88
Page 1717

Naturel	d_1	d_2	d_3	d_4	l_1	l_2	l_3	s_1	h_1	h_2	h_3	Manette indexable (réf. à commander)	Anodisé noir
92-817- 8	8	31,5	M4	M4	14	29	22		20	7	7	92-921-M4-14	92-818- 8
92-817-10	10	38	M5	M5	16	35	27	8	24	8	8	92-921-M5-16	92-818-10
92-817-12	12	38	M5	M5	16	35	27	10	25	8	8	92-921-M5-16	92-818-12
92-817-15	15	45	M6	M6	20	41	32	12	30	10	10	92-921-M6-20	92-818-15
92-817-16	16	45	M6	M6	20	41	32		31	10	10	92-921-M6-20	92-818-16
92-817-20	20	50	M6	M6	25	44	36	16	35	12,5	12,5	92-921-M6-25	92-818-20

Exemple de commande

Référence
92-817-8

Connecteur de tube en croix

92-82

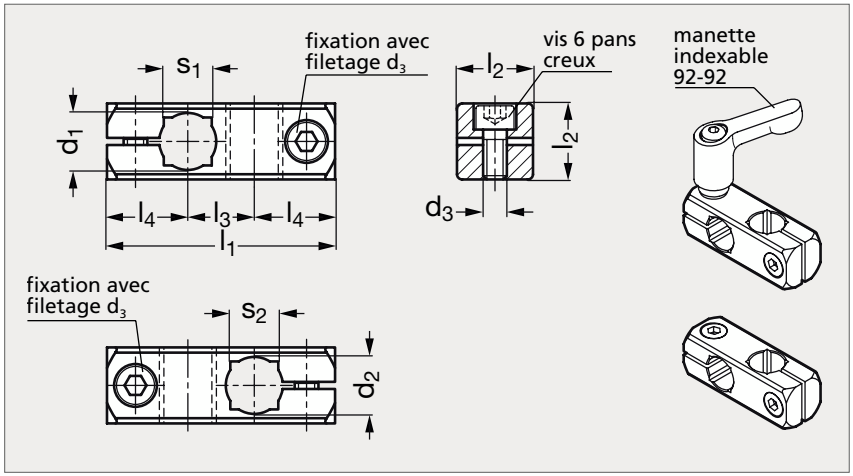



MATIÈRE

- Aluminium anodisé noir ou naturel mat.
- Vis 6 pans creux DIN 912 en inox (AFNOR Z 6 CN 18-09, Werk 1.4301, AISI 304).

UTILISATION

- Les vis 6 pans creux livrées en standard peuvent être remplacées par des manettes indexables 92-92, à commander séparément.

Naturel	d_1	d_2	d_3	l_1	l_2	l_3	l_4	s_1	s_2	Manette indexable (réf à commander)	Anodisé noir
92-827- 8	8	8	M4	37	14	10	13,5			92-921-M4-14	92-828- 8
92-827-10	10	8	M5	46	16	12	17	8		92-921-M5-16	92-828-10
92-827-10	10	10	M5	46	16	12	17	8	8	92-921-M5-16	92-828-10
92-827-12	12	8	M5	48	16	14	17	10		92-921-M5-16	92-828-12
92-827-12	12	12	M5	48	16	14	17	10	10	92-921-M5-16	92-828-12
92-827-15	15	10	M6	58	20	17	20,5	12	8	92-921-M6-20	92-828-15
92-827-15	15	12	M6	58	20	17	20,5	12	10	92-921-M6-20	92-828-15
92-827-15	15	15	M6	58	20	17	20,5	12	12	92-921-M6-20	92-828-15
92-827-16	16	12	M6	59	20	18	20,5		10	92-921-M6-20	92-828-16
92-827-16	16	16	M6	59	20	18	20,5			92-921-M6-20	92-828-16
92-827-20	20	15	M6	65	25	22	21,5	16	12	92-921-M6-25	92-828-20
92-827-20	20	16	M6	65	25	22	21,5	16		92-921-M6-25	92-828-20
92-827-20	20	20	M6	65	25	22	21,5	16	16	92-921-M6-25	92-828-20

Exemple de commande — Référence - d_2 : **92-827-8-8**

Connecteur de tube articulé

92-83

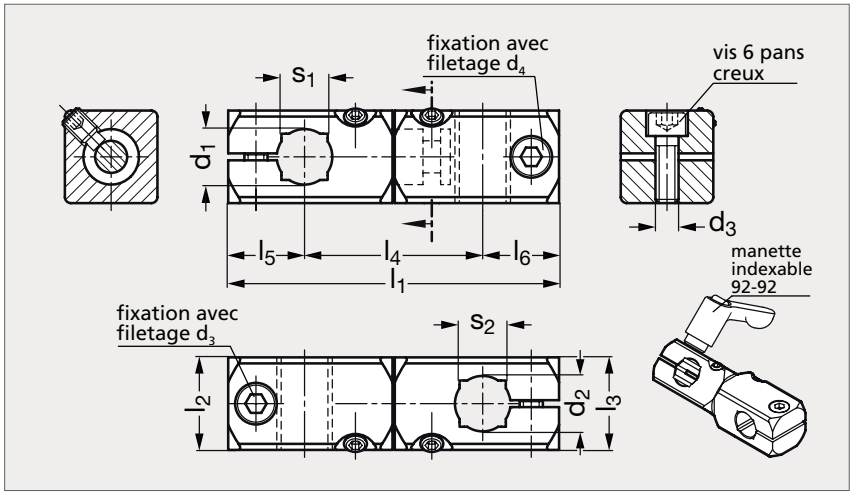



MATIÈRE

- Aluminium anodisé noir ou naturel mat.
- Vis 6 pans creux DIN 912 en inox (AFNOR Z 6 CN 18-09, Werk 1.4301, AISI 304).

UTILISATION

- Les vis 6 pans creux livrées en standard peuvent être remplacées par des manettes indexables 92-92, à commander séparément.

Naturel	d_1	d_2	d_3	d_4	l_1	l_2	l_3	l_4	l_5	l_6	s_1	s_2	Anodisé noir
92-837- 8	8	8	M4	M4	52,5	16	16	26,5	13	13			92-838- 8
92-837-10	10	8	M5	M4	58	20	16	29,5	15,5	13	8		92-838-10
92-837-10	10	10	M5	M5	63,5	20	20	32,5	15,5	15,5	8	8	92-838-10
92-837-12	12	8	M5	M4	62	20	16	32,5	16,5	13	10		92-838-12
92-837-12	12	12	M5	M5	71,5	20	20	38,5	16,5	16,5	10	10	92-838-12
92-837-15	15	10	M6	M5	75,5	25	20	40	20	15,5	12	8	92-838-15
92-837-15	15	12	M6	M5	79,5	25	20	43	20	16,5	12	10	92-838-15
92-837-15	15	15	M6	M6	87,5	25	25	47,5	20	20	12	12	92-838-15
92-837-16	16	12	M6	M5	81	25	20	44,5	20	16,5		10	92-838-16
92-837-16	16	16	M6	M6	90,5	25	25	50,5	20	20			92-838-16
92-837-20	20	15	M6	M6	95	30	25	53	22	20	16	12	92-838-20
92-837-20	20	16	M6	M6	96,5	30	25	54,5	22	20	16		92-838-20
92-837-20	20	20	M6	M6	102,5	30	30	58,5	22	22	16	16	92-838-20

Exemple de commande

Référence - d_2

92-837-8-8

Connecteur de tube en T

92-84

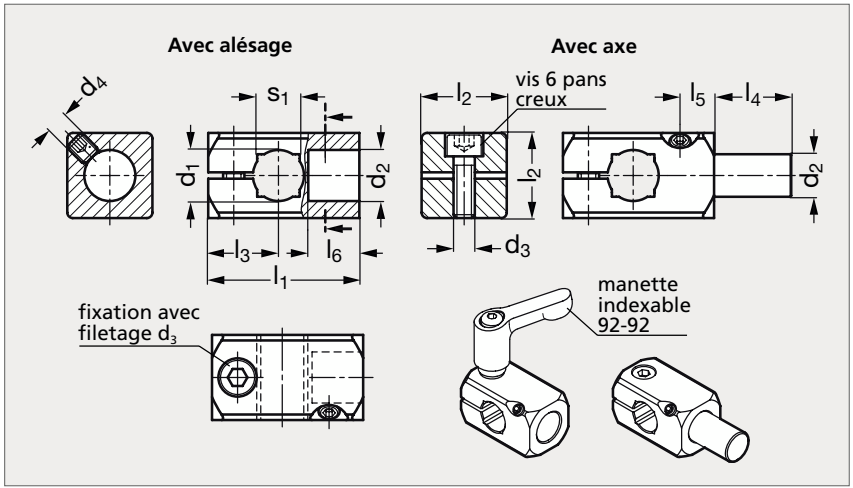



Naturel, avec alésage



Anodisé noir, avec axe

MATIÈRE

- Aluminium anodisé noir ou naturel mat. Axe en acier zingué.
- Vis 6 pans creux DIN 912 en inox (AFNOR Z 6 CN 18-09, Werk 1.4301, AISI 304).

UTILISATION

- Les vis 6 pans creux livrées en standard peuvent être remplacées par des manettes indexables 92-92, à commander séparément.

PRODUITS ASSOCIÉS



Manette indexable 92-92
Page 1718



Tube rond ou carré 92-97
Page 1723



Connecteur parallèle 92-80
Page 1709



Connecteur en croix 92-82
Page 1711

NATUREL														ANODISÉ NOIR	
Avec alésage	Avec axe	d_1	d_2	d_3	d_4	l_1	l_2	l_3	l_4	l_5	l_6	s_1	Manette indexable (réf à commander)	Avec alésage	Avec axe
92-841- 8	92-847- 8	8	8	M4	M4	26	16	13	16	5,5	8		92-921-4-16	92-842- 8	92-848- 8
92-841-10	92-847-10	10	10	M5	M5	31,5	20	15,5	17	7	10	8	92-921-5-20	92-842-10	92-848-10
92-841-12	92-847-12	12	12	M5	M5	35,5	20	16,5	19	8	12	10	92-921-5-20	92-842-12	92-848-12
92-841-15	92-847-15	15	15	M6	M6	43,5	25	20	21	10	15	12	92-921-6-25	92-842-15	92-848-15
92-841-16	92-847-16	16	16	M6	M6	45	25	20	24	11	16		92-921-6-25	92-842-16	92-848-16
92-841-20	92-847-20	20	20	M6	M6	51	30	22	26	12	18	16	92-921-6-30	92-842-20	92-848-20

Exemple de commande — Référence **92-841-8**

SÉRIE 92

Connecteur de tube simple

92-85

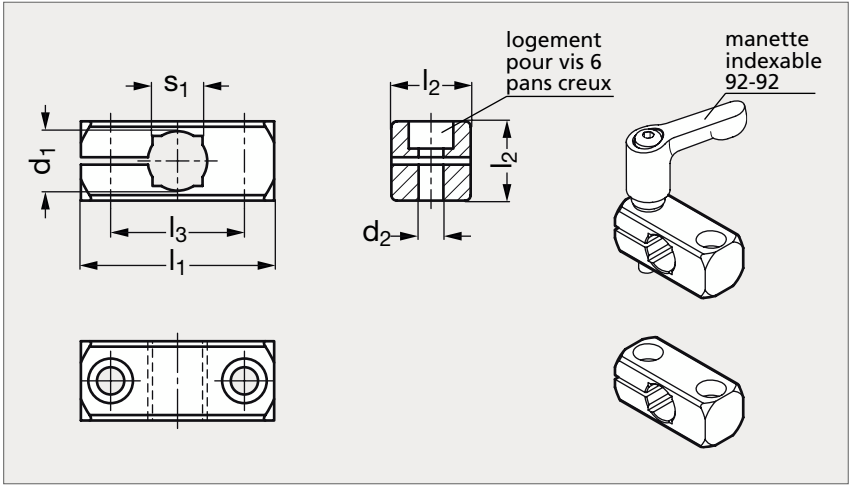



MATIÈRE

- Aluminium anodisé noir ou naturel mat.

UTILISATION

- L'entraxe l3 est identique à l'entraxe l3 des pieds monoblocs 92-81 et des embases 92-88.
- Les manettes indexables 92-92 sont à commander séparément.

PRODUITS ASSOCIÉS



Manette indexable 92-92
Page 1718



Tube rond ou carré 92-97
Page 1723



Connecteur parallèle 92-80
Page 1709



Connecteur en croix 92-82
Page 1711

Naturel	d_1	d_2	l_1	l_2	l_3	s_1	Manette indexable (réf à commander)	Anodisé noir
92-857- 8	8	M4	31,5	14	22		92-921-M4-20	92-858- 8
92-857-10	10	M5	38	16	27	8	92-921-M5-25	92-858-10
92-857-12	12	M5	38	16	27	10	92-921-M5-25	92-858-12
92-857-15	15	M6	45	20	32	12	92-921-M6-25	92-858-15
92-857-16	16	M6	45	20	32		92-921-M6-25	92-858-16
92-857-20	20	M6	50	25	36	16	92-921-M6-32	92-858-20

Exemple de commande — Référence **92-857-8**

Connecteur de tube taraudé

92-86

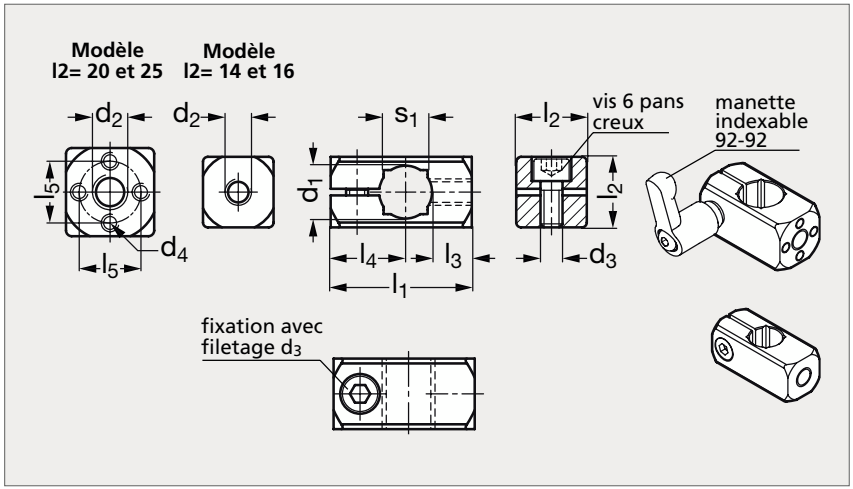



MATIÈRE

- Aluminium anodisé noir ou naturel mat.
- Vis 6 pans creux DIN 912 en inox (AFNOR Z 6 CN 18-09, Werk 1.4301, AISI 304).

UTILISATION

- S'utilise essentiellement avec les équerres de montage des capteurs 92-87.
- Les vis 6 pans creux livrées en standard peuvent être remplacées par des manettes indexables 92-92, à commander séparément.

PRODUITS ASSOCIÉS


Equerre de montage 92-87
Page 1716


Manette indexable 92-92
Page 1718


Tube rond ou carré 92-97
Page 1723


Connecteur en croix 92-82
Page 1711

Naturel	d_1	d_2			d_3	d_4	l_1	l_2	l_3	l_4	l_5	s_1	Manette indexable (réf à commander)	Anodisé noir
92-867- 8	8	M5			M4		25	14	7,5	13,5			92-921-M4-14	92-868- 8
92-867-10	10	M5	M 6	M8	M5		30	16	8	17		8	92-921-M5-16	92-868-10
92-867-12	12	M5	M 6		M5		32	16	9	17		10	92-921-M5-16	92-868-12
92-867-15	15	M6	M 8		M6	M4	40	20	12	20,5	14	12	92-921-M6-20	92-868-15
92-867-16	16	M6			M6	M4	40	20	11,5	20,5	14		92-921-M6-20	92-868-16
92-867-20	20	M8	M10		M6	M4	45	25	12	21,5	17	16	92-921-M6-25	92-868-20

Exemple de commande — Référence - d_2 : **92-867-8-5**

SÉRIE 92

Equerre de montage

92-87

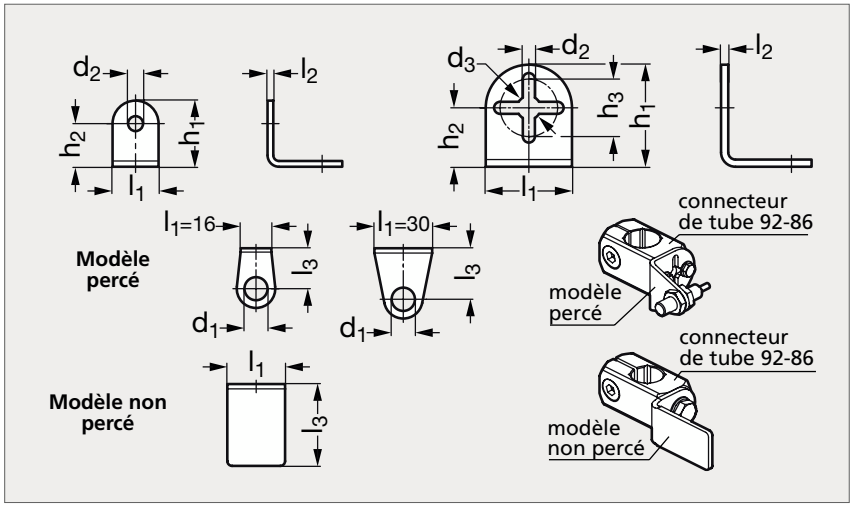



Percée

Non percée

MATIÈRE

- Inox mat (AFNOR Z 8 CNF 18-09, Werk 1.4305, AISI 303).

UTILISATION

- Le modèle perçé s'utilise pour le montage de détecteurs / capteurs.
- Le modèle non perçé est un modèle universel qui s'adapte aux alésages spécifiques.
- Les trous oblongs des modèles l1 = 30 permettent un très bon ajustement.

PRODUIT ASSOCIÉ



Noix de serrage taraudée
92-86
Page 1715

Percée	l_1	l_2	l_3	d_1	d_2	d_3	h_1	h_2	h_3	Non percée
92-871-16	16	2	19	8	5,2		23	15		
92-871-16	16	2	21	12	5,2		23	15		
92-871-16	16	2	24	18	5,2		23	15		
92-871-30	30	2,5	24,5	8	4,2	8,2	35,5	20,5	20	
92-871-30	30	2,5	26,5	12	4,2	8,2	35,5	20,5	20	
92-871-30	30	2,5	29,5	18	4,2	8,2	35,5	20,5	20	
92-871-30	30	2,5	35,5	30	4,2	8,2	35,5	20,5	20	
	16	2	32		5,2		23	15		92-873-16
	30	2,5	42,5		4,2	8,2	35,5	20,5	20	92-873-30

Exemple de commande

Référence - d_1

92-871-16-8

Embase

92-88

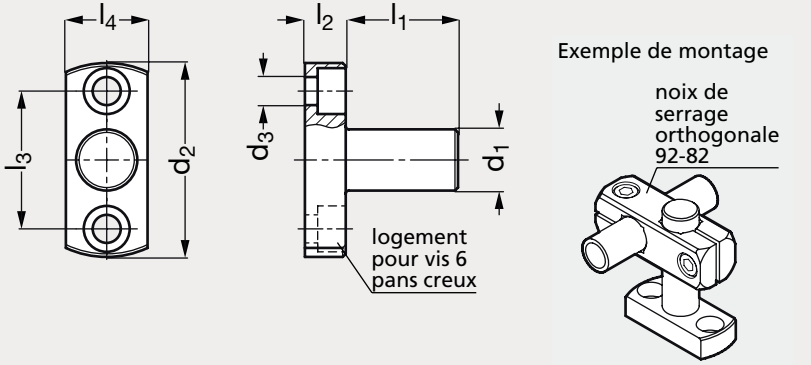



MATIÈRE

- Acier zingué.

UTILISATION

- L'entraxe l3 est identique à l'entraxe l3 des pieds monoblocs 92-81 et des connecteurs de tube simple 92-85.

PRODUITS ASSOCIÉS


Vis CHC 31-54
Page 1328


Embase articulée 92-105
Page 1708


Pied monobloc 92-81
Page 1710

	d_1	d_2	d_3	l_1		l_2	l_3	l_4
92-880- 8	8	31,5	M4	18	32	6	22	14
92-880-10	10	38	M5	21	37	8	27	14
92-880-12	12	38	M5	22	39	8	27	16
92-880-15	15	45	M6	27,5	47,5	10	32	20
92-880-16	16	45	M6	28	49	10	32	20
92-880-20	20	50	M6	35	60	10	36	25

Exemple de commande

Référence - l_1

92-880-8-18

Manette indexable pour support de montage

92-92

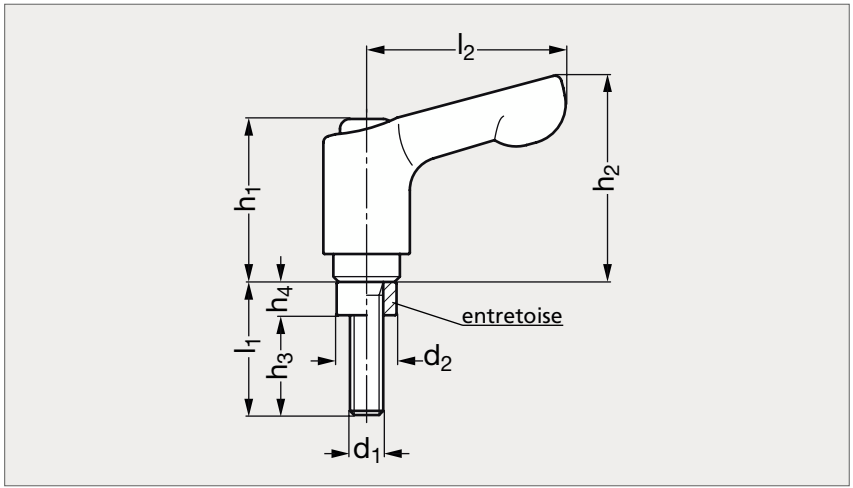

INOX



MATIÈRE

- Corps en zamac pelliculé argent.
- Tige filetée et entretoise en inox (AFNOR Z 8 CNF 18-09, Werk 1.4305, AISI 303).

UTILISATION

- Ces kits de manettes indexables s'utilisent en remplacement des vis 6 pans creux sur tous les modèles de noix de serrage pour support de montage.

PRODUITS ASSOCIÉS


Connecteur parallèle 92-80
Page 1709


Pied monobloc 92-81
Page 1710


Connecteur en croix 92-82
Page 1711


Connecteur articulé 92-83
Page 1712

	d_1	d_2	l_1	l_2	h_1	h_2	h_3	h_4
92-921-4	M4	7,5	14	30	24,5	30,5	9,5	4,5
92-921-4	M4	7,5	16	30	24,5	30,5	11,5	4,5
92-921-4	M4	7,5	20	30	24,5	30,5	15,5	4,5
92-921-5	M5	9	16	30	24,5	30,5	10	6
92-921-5	M5	9	20	30	24,5	30,5	14	6
92-921-5	M5	9	25	30	24,5	30,5	19	6
92-921-6	M6	10,5	20	45	24,5	35	13,5	6,5
92-921-6	M6	10,5	25	45	24,5	35	18,5	6,5
92-921-6	M6	10,5	30	45	24,5	35	23,5	6,5
92-921-6	M6	10,5	32	45	24,5	35	25,5	6,5

Exemple de commande

Référence - l_1

92-921-4-14

Bouchon pour tube

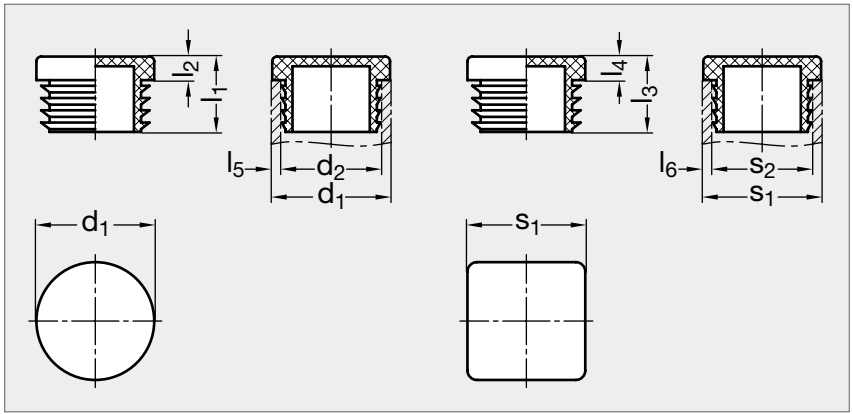



MATIÈRE

- Technopolymère (polyamide) noir.

UTILISATION

- Ces bouchons sont conçus pour fermer les extrémités des tubes pour des raisons de sécurité ou d'esthétisme.
- Ils sont insérés dans le bout du tube à la main ou à l'aide d'un maillet.

Pour tube rond	d_1	d_2	s_1	s_2	l_1	l_2	l_3	l_4	l_5	l_6	Pour tube carré
92-951-10	10	6 à 8	10	5 à 8	10	4	14	4	1 à 2	1 à 2,5	92-953-10
92-951-12	12	8 à 10	12	8 à 10	14	4	16	5	1 à 2	1 à 2	92-953-12
92-951-14	14	10 à 12			14	4			1 à 2		
92-951-15	15	11 à 13			16	4,5			1 à 2		
92-951-16	16	12 à 13,6	16	12 à 13	15	5	17	5	1,2 à 2	1,5 à 2	92-953-16
92-951-18	18	13 à 16			16	5			1 à 2,5		
92-951-20	20	15 à 18	20	15 à 18	17	5	17	5	1 à 2,5	1 à 2,5	92-953-20
92-951-25	25	20 à 23	25	20 à 23	18	5	17	5	1 à 2,5	1 à 2,5	92-953-25
92-951-30	30	25 à 28	30	25 à 28	17	5	17	5	1 à 2,5	1 à 2,5	92-953-30
92-951-32	32	27 à 30			16	5			1 à 2,5		
92-951-35	35	30 à 33	35	30 à 33	17	5	20	5	1 à 2,5	1 à 2,5	92-953-35
92-951-40	40	30 à 34	40	34	17	5	19	5	3 à 5	3	92-953-40
92-951-42	42	35 à 37			17	5			2,5 à 3,5		
92-951-45	45	38 à 43	45	39 à 43	17	5	20	5	1 à 3,5	1 à 3	92-953-45
92-951-48	48	40 à 42			20	5			3 à 4		
92-951-50	50	43 à 45	50	40 à 45	23	6	25	5	2,5 à 3,5	2,5 à 5	92-953-50
92-951-55	55	45 à 49			20	5			3 à 5		
92-951-60	60	52 à 54			21	4			3 à 4		

Exemple de commande

Référence

92 - 951 - 10

Tube rond

92-93

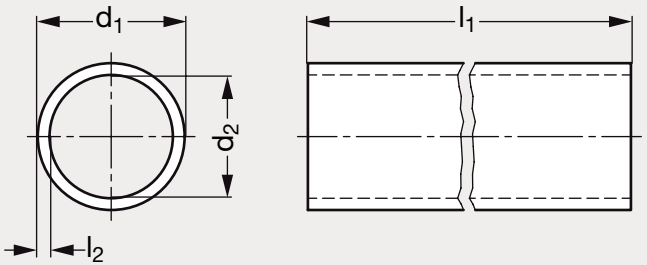

INOX



MATIÈRE

- Acier zingué anodisé bleu, aluminium naturel non traité ou anodisé naturel ou inox (AFNOR Z 6 CN 18-09, Werk 1.4301, AISI 304) naturel non traité.
- Les sections sciées sont blanches, c'est-à-dire sans traitement de surface.

UTILISATION

- Tolérance diamètre d1 :
  .De 10 à 30 : ±0,1.
  .De 32 à 40 : ±0,15.
  .De 42 à 50 : ±0,2.
  .De 55 à 60 : ±0,25.
- Ces tolérances correspondent aux exigences des connecteurs de tube, ainsi qu'aux normes DIN 2391, 2395 et 2462.
- Les connecteurs de tube composés de deux éléments permettent de plus grandes tolérances sur les tubes ronds.

PRODUITS ASSOCIÉS



Bouchon pour tube 92-95
Page 1719



Insert taraudé pour tube 35-62
Page 1005

Tube rond

Aluminium naturel	Aluminium anodisé	d_1	d_2	l_1 $^{\pm 0,5}$	l_2	Acier zingué	Inox
	92-932-10	10	7	Livrable dans toutes les longueurs par tranches de 1 mm. Longueur maxi : 3000 mm	1,5		92-935-10
92-931-12	92-932-12	12	9		1,5		92-935-12
	92-932-14	14	11		1,5		92-935-14
	92-932-15	15	12		1,5		92-935-15
92-931-16	92-932-16	16	13		1,5		92-935-16
	92-932-18	18	15		1,5	92-934-18	92-935-18
92-931-20	92-932-20	20	16		2	92-934-20	92-935-20
92-931-25	92-932-25	25	21		2		92-935-25
92-931-30	92-932-30	30	26		2	92-934-30	92-935-30
	92-932-32	32	28		2		92-935-32
	92-932-35	35	31		2		92-935-35
92-931-40	92-932-40	40	34		3		92-935-40
	92-932-42	42	36		3		
	92-932-45	45	39		3		
	92-932-48	48	42		3		
92-931-50	92-932-50	50	44		3		92-935-50
		55	47		4		
	92-932-60	60	52		4		92-935-60

Exemple de commande

Référence - l_1

92-931-10-100

SÉRIE 92

Tube carré

92-94

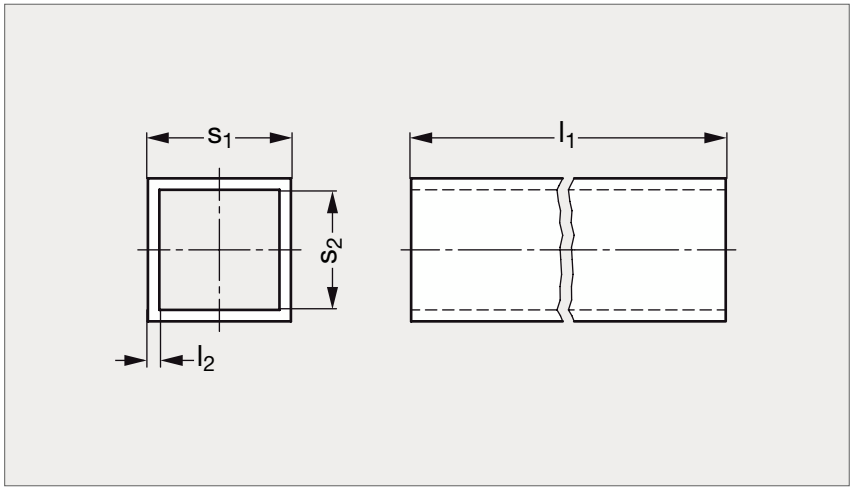



MATIÈRE

- Acier zingué anodisé bleu, aluminium naturel non traité ou anodisé naturel ou inox (AFNOR Z 6 CN 18-09, Werk 1.4301, AISI 304) naturel non traité.
- Les sections sciées sont blanches, c'est-à-dire sans traitement de surface.

UTILISATION

- Les connecteurs de tube composés de deux éléments permettent de plus grandes tolérances sur les tubes carrés.

Aluminium naturel	Aluminium anodisé	s_1	s_2	l_1 $^{\pm 0,5}$	l_2	Acier zingué	Inox
	92-942-10	10	8	Livrable dans toutes les longueurs par tranches de 1 mm. Longueur maxi : 3000 mm	1,5	Arrêté	
	92-942-12	12	10		1,5		
	92-942-16	16	14		1,5		
92-941-20	92-942-20	20	16		2		92-945-20
	92-942-25	25	21		2		92-945-25
	92-942-30	30	26		2		92-945-30
	92-942-35	35	31		2		
	92-942-40	40	34		3		92-945-40
	92-942-45	45	39		3		92-945-45
	92-942-50	50	44		3		92-945-50

Exemple de commande — Référence - l_1 : **92-941-10-100**

Tube rond et carré

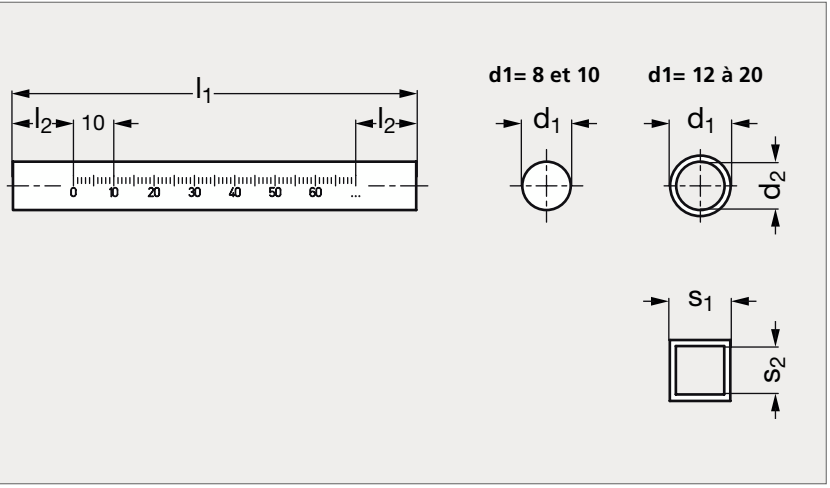



Tube rond

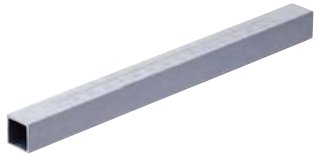

Tube carré

MATIÈRE

- Tube rond en inox (AFNOR Z 6 CN 18-09, Werk 1.4301, AISI 304).
- Tube carré en aluminium anodisé.
- Graduations gravées au laser.

PRODUITS ASSOCIÉS



Connecteur parallèle 92-80
Page 1709



Connecteur simple 92-85
Page 1714

SANS GRADUATION														AVEC GRADUATION	
Rond	Carré	d_1	d_2	l_1							l_2	s_1	s_2	Rond	Carré
92-971- 8		8		100	150	200	250	300	350	400	15			92-974- 8	
92-971-10	92-972-10	10		100	150	200	250	300	350	400	15	10	7	92-974-10	92-975-10
92-971-12	92-972-12	12	9	100	150	200	250	300	350	400	15	12	9	92-974-12	92-975-12
92-971-15		15	12	100	150	200	250	300	350	400	20			92-974-15	
92-971-16	92-972-16	16	13	100	150	200	250	300	350	400	20	16	13	92-974-16	92-975-16
92-971-20		20	16	100	150	200	250	300	350	400	25			92-974-20	

Exemple de commande

Référence - l_1

92-971-8-100

Tige inox, coudée, pour connecteur de tube

92-96

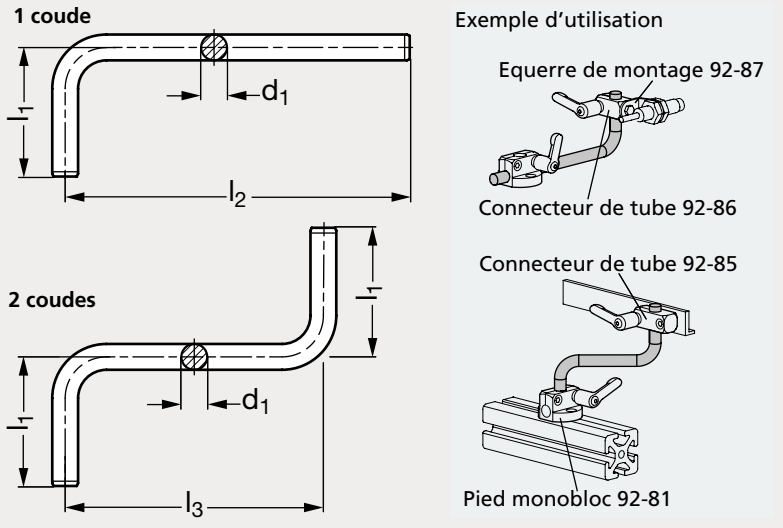



1 coude



2 coudes

MATIÈRE

- Inox (AFNOR Z 6 CN 18-09, Werk 1.4301, AISI 304).

PRODUITS ASSOCIÉS



Pied monobloc 92-81
Page 1710



Connecteur de tube 92-85
Page 1714



Noix de serrage 92-86
Page 1715



Équerre de montage 92-87
Page 1716

1 coude	d_1	l_1	l_2	l_3	2 coudes
92-961- 8	8	30	90	60	92-962- 8
92-961- 8	8	50	150	100	92-962- 8
92-961- 8	8	80	240	160	92-962- 8
92-961-10	10	50	150	100	92-962-10
92-961-10	10	70	210	140	92-962-10
92-961-10	10	100	300	200	92-962-10

Exemple de commande — Référence - l_1 : **92-961-8-30**

Profilé aluminium pour rails à rouleaux modulaires

92-150

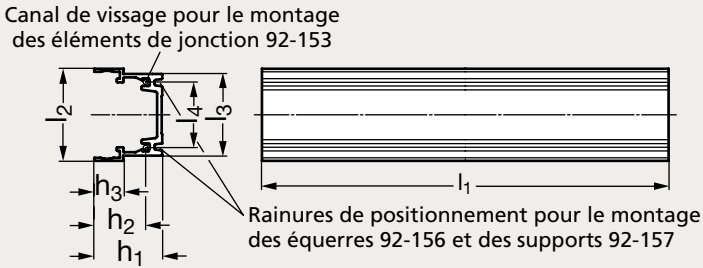



MATIÈRE

- Aluminium anodisé, couleur naturelle.

UTILISATION

- Le profilé aluminium peut contenir jusqu'à 11 éléments à rouleaux (Modèle 92-151) ou éléments à billes (Modèle 92-152). Sa section particulière permet l'assemblage par déclic sans vis. Le profilé assure une résistance élevée à la courbure sous la charge et ne nécessite pas l'ajout d'autres éléments de support, même sans appui complet.
- Retrouvez la fiche technique des rails à rouleaux modulaires sur notre site internet.

PRODUITS ASSOCIÉS


Elément à rouleaux 92-151
Page 1726


Elément à billes 92-152
Page 1727


Cheville de jonction 92-153
Page 1728


Guide latéral 92-154
Page 1729

	l_1	l_2	l_3	l_4	h_1	h_2	h_3
92-1500- 270	270	36	32	25,6	26,5	19,5	11,6
92-1500- 540	540	36	32	25,6	26,5	19,5	11,6
92-1500- 810	810	36	32	25,6	26,5	19,5	11,6
92-1500-1080	1080	36	32	25,6	26,5	19,5	11,6
92-1500-1350	1350	36	32	25,6	26,5	19,5	11,6
92-1500-1620	1620	36	32	25,6	26,5	19,5	11,6

	l_1	l_2	l_3	l_4	h_1	h_2	h_3
92-1500-1890	1890	36	32	25,6	26,5	19,5	11,6
92-1500-2160	2160	36	32	25,6	26,5	19,5	11,6
92-1500-2430	2430	36	32	25,6	26,5	19,5	11,6
92-1500-2700	2700	36	32	25,6	26,5	19,5	11,6
92-1500-2970	2970	36	32	25,6	26,5	19,5	11,6

Exemple de commande

Référence
92-1500-270

Elément à rouleaux pour rails à rouleaux modulaires

92-151

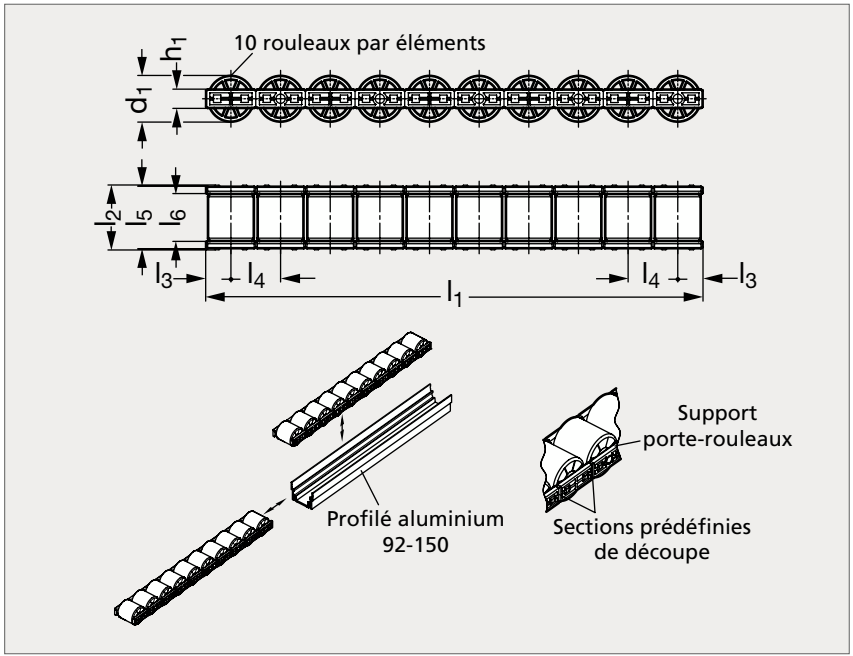



MATIÈRE

- Support porte-rouleaux en technopolymère à base acétalique (POM) noir.
- Rouleaux en technopolymère à base de polyamide (PA) noir ou en polyuréthane thermoplastique (TPU), dureté 92 Shore A, gris.

UTILISATION

- S'utilise avec les profilés aluminium 92-150 pour réaliser des rails à rouleaux modulaires.
- Température d'emploi :
  - De - 20 °C à + 90 °C pour le modèle polyamide.
  - De - 20 °C à + 70 °C pour le modèle polyuréthane.
- Des sections prédéfinies de découpe permettent d'ajuster exactement l'élément à rouleaux au nombre de rouleaux souhaité.
- Retrouvez la fiche technique des rails à rouleaux modulaires sur notre site internet.

PRODUITS ASSOCIÉS



Profilé aluminium 92-150
Page 1725



Elément à billes 92-152
Page 1727



Cheville de jonction 92-153
Page 1728



Guide latéral 92-154
Page 1729

Polyamide	d_1	l_1	l_2	l_3	l_4	l_5	l_6	h_1	Polyuréthane
92-1511-270	25	270	34,35	13,5	27	33,45	25	10	92-1512-270

Exemple de commande — **Référence** **92-1511-270**

Elément à billes pour rails à rouleaux modulaires

92-152

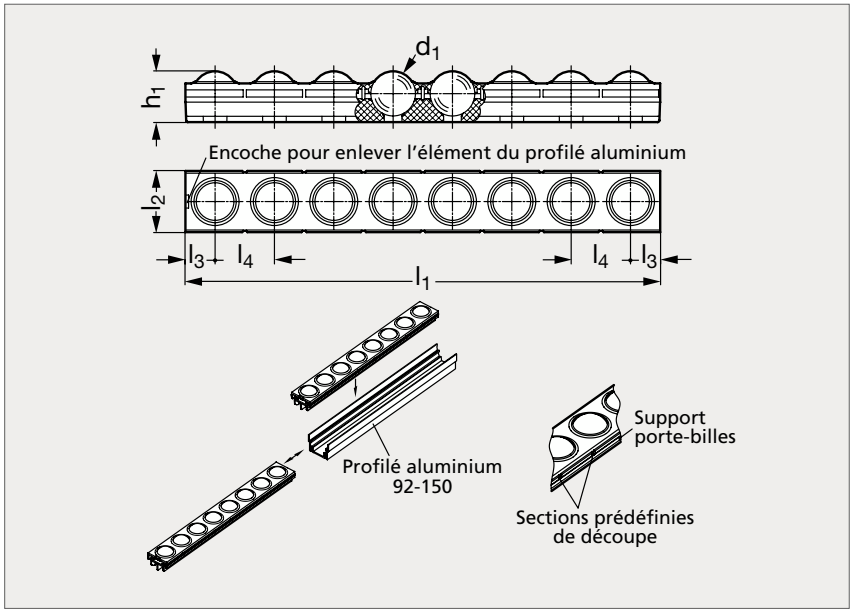



MATIÈRE

- Billes en technopolymère à base acétalique (POM) blanc.
- Support porte-billes en technopolymère à base de polyamide (PA) noir.

UTILISATION

- S'utilise avec les profilés aluminium 92-150 pour réaliser des rails à rouleaux modulaires.
- Des sections prédéfinies de découpe permettent d'ajuster exactement l'élément à billes au nombre de billes souhaité.
- Retrouvez la fiche technique des rails à rouleaux modulaires sur notre site internet.

PRODUITS ASSOCIÉS


Profilé aluminium 92-150
Page 1725


Elément à rouleaux 92-151
Page 1726


Cheville de jonction 92-153
Page 1728


Guide latéral 92-154
Page 1729

	d_1	l_1	l_2	l_3	l_4	h_1
92-1520-270	25	270	34,4	16,9	33,75	28,9

Exemple de commande

Référence
92-1520-270

SÉRIE 92

Cheville de jonction pour rails à rouleaux modulaires

92-153

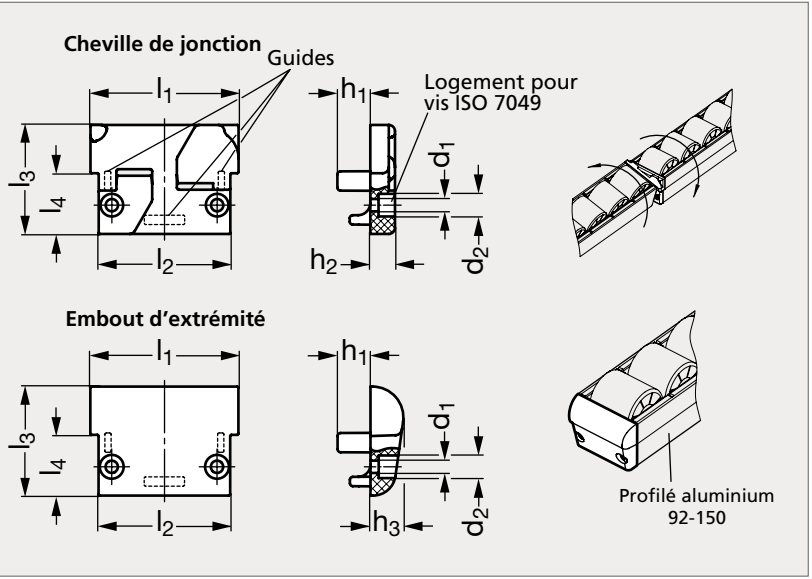



MATIÈRE

- Technopolymère à base de polyamide (PA), noir.

UTILISATION

- La cheville de jonction permet de fixer solidement deux rails à rouleaux modulaires ensembles. L'embout d'extrémité est l'élément final des rails à rouleaux modulaires, en plus d'être esthétique, c'est un élément de sécurité pour les mains de l'opérateur et le matériau déplacé.
- Retrouvez la fiche technique des rails à rouleaux modulaires sur notre site internet.

PRODUITS ASSOCIÉS



Profilé aluminium 92-150
Page 1725



Elément à rouleaux 92-151
Page 1726



Elément à billes 92-152
Page 1727



Guide latéral 92-154
Page 1729

Cheville de jonction	d_1	d_2	l_1	l_2	l_3	l_4	h_1	h_2	h_3	Embout d'extrémité
92-1531-36	3	5,5	36	32	26,5	15	8	6	8	92-1532-36

Exemple de commande

Référence **92-1531-36**

Guide latéral pour rails à rouleaux modulaires

92-154

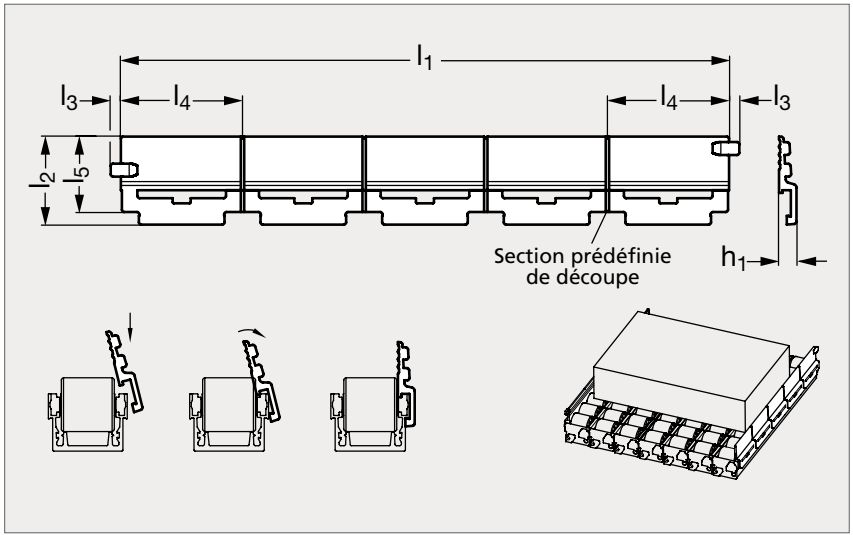



MATIÈRE

- Technopolymère à base de polyamide (PA), noir.

UTILISATION

- S'utilise avec les éléments à rouleaux 92-151 pour assurer le confinement latéral des produits légers déplacés sur les rails à rouleaux modulaires. S'assemble par déclic sur les profilés aluminium 92-150.
- Des sections prédéfinies de découpe permettent d'ajuster exactement le guide latéral à la longueur souhaitée.
- Retrouvez la fiche technique des rails à rouleaux modulaires sur notre site internet.

PRODUITS ASSOCIÉS


Profilé aluminium 92-150
Page 1725


Élément à rouleaux 92-151
Page 1726


Élément à billes 92-152
Page 1727


Cheville de jonction 92-153
Page 1728

	l_1	l_2	l_3	l_4	l_5	h_1
92-1540-270	270	39	4,5	54	33,5	7,8

Exemple de commande — **Référence** **92-1540-270**

SÉRIE 92

Frein pour rails à rouleaux modulaires

92-155

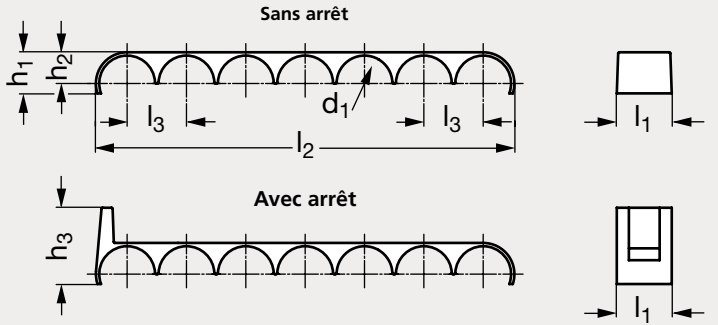

Montage au-dessus de l'élément à rouleaux 92-151

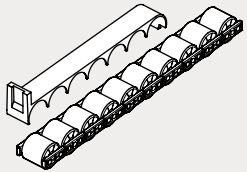

Montage en dessous de l'élément à rouleaux 92-151 (possible qu'avec la version sans arrêt)

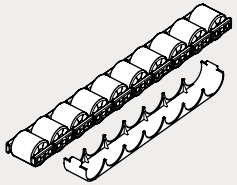



MATIÈRE

- Technopolymère à base de polyamide (PA), noir.

UTILISATION

- S'assemble par déclic sur les éléments à rouleaux 92-151 pour ralentir et/ou arrêter les colis déplacés sur les rails à rouleaux modulaires.
- Retrouvez la fiche technique des rails à rouleaux modulaires sur notre site internet.

PRODUITS ASSOCIÉS



Elément à rouleaux 92-151
Page 1726



Elément à billes 92-152
Page 1727



Profilé aluminium 92-150
Page 1725



Cheville de jonction 92-153
Page 1728

Sans arrêt	d_1	l_1	l_2	l_3	h_1	h_2	h_3	Avec arrêt
92-1551-25	25,4	25	190,4	27	18,7	14,2	34,7	92-1552-25

Exemple de commande

Référence **92-1551-25**

Equerre pour rails à rouleaux modulaires

92-156

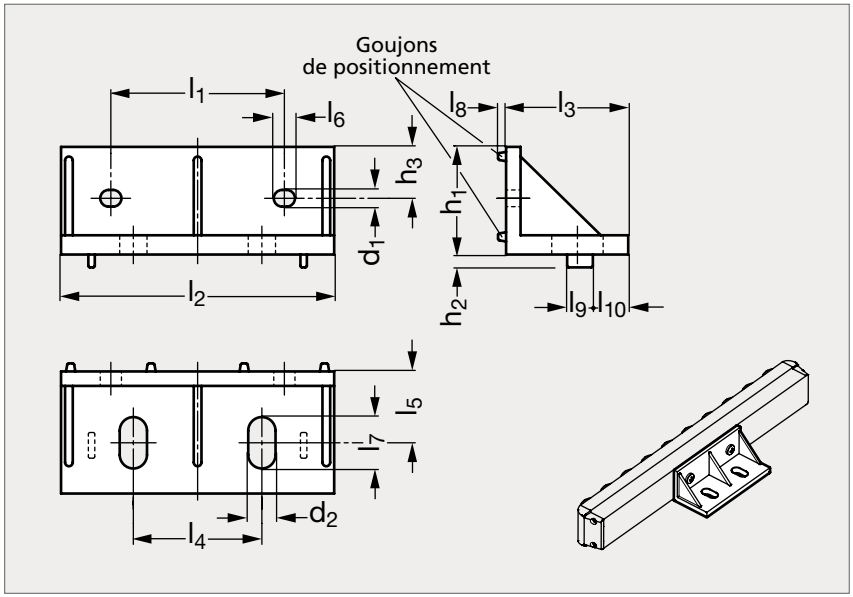



MATIÈRE

- Technopolymère à base de polyamide (PA), noir.

UTILISATION

- Facilite le montage des rails à rouleaux modulaires sur des machines et autres structures de support.
- Possède des goujons de positionnement qui viennent se loger dans les rainures de la partie inférieure des profilés aluminium 92-150 et les rainures des supports 92-157.
- Retrouvez la fiche technique des rails à rouleaux modulaires sur notre site internet.

PRODUITS ASSOCIÉS



Profilé aluminium 92-150
Page 1725



Support 92-157
Page 1732



Elément à rouleaux 92-151
Page 1726



Elément à billes 92-152
Page 1727

	d_1	d_2	l_1	l_2	l_3	l_4	l_5	l_6	l_7	l_8	l_9	l_{10}	h_1	h_2	h_3
92-1560-54	5,2	8,5	54	85	38	40	22,2	6,6	16	2,5	8	11	33,5	4	16

Exemple de commande

Référence

92-1560-54

SÉRIE 92

Support pour rails à rouleaux modulaires

92-157

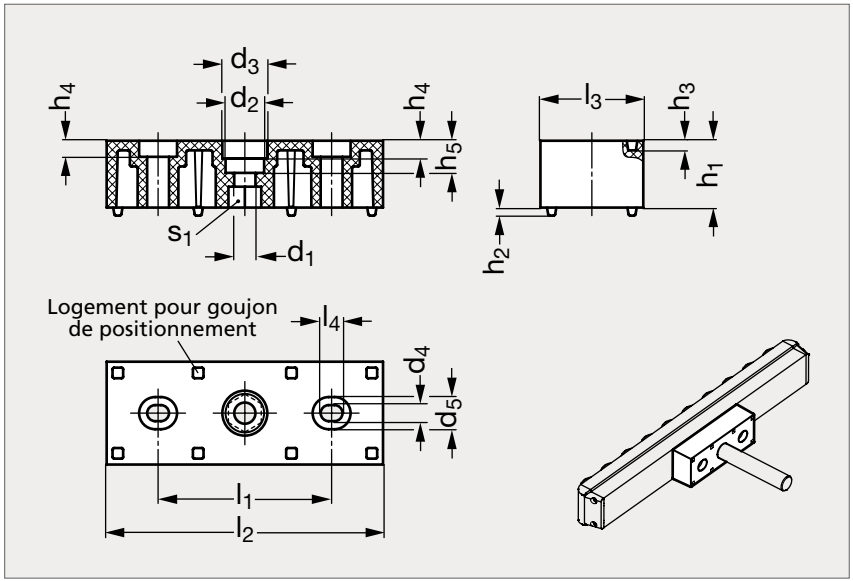



MATIÈRE

- Technopolymère à base de polyamide (PA), noir.

UTILISATION

- Facilite le montage des rails à rouleaux modulaires sur des machines et autres structures de support.
- Possède des goujons de positionnement qui viennent se loger dans les rainures de la partie inférieure des profilés aluminium 92-150.
- Retrouvez la fiche technique des rails à rouleaux modulaires sur notre site internet.

PRODUITS ASSOCIÉS



Profilé aluminium 92-150
Page 1725



Equerre 92-156
Page 1731



Elément à rouleaux 92-151
Page 1726



Elément à billes 92-152
Page 1727

	d_1	d_2	d_3	d_4	d_5	l_1	l_2	l_3	l_4	h_1	h_2	h_3	h_4	h_5	s_1
92-1570-54	6,5	12,1	14,1	5,2	10	54	86	32	6,6	20,8	2,5	3	5	10	10

Exemple de commande

Référence

92-1570-54

Unité linéaire tubulaire avec filetage à droite ou à gauche, axe à une extrémité

93-02

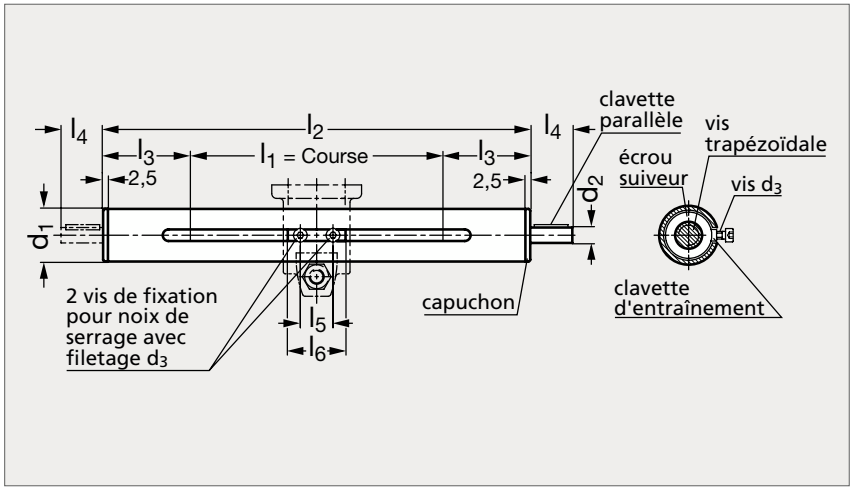



MATIÈRE

- Tube en acier de précision chromé.
- Vis trapézoïdale en inox (AFNOR Z 8 CNF 18-09, Werk 1.4305, AISI 303).
- Écrou suiveur en bronze, capuchons en plastique.

UTILISATION

- En plus des longueurs de course standard l_1, il peut être fourni toute autre longueur jusqu'à la longueur de course maximale.
- En complément de la gamme de connecteurs de tube, il existe de nombreux composants qui peuvent se monter sur les unités linéaires tubulaires pour réaliser des unités coulissantes.
- Pour mesurer un mouvement et un positionnement, il est possible d'ajouter des indicateurs de position analogiques ou digitaux, ou de graduer le tube (voir page 1736).
- Voir les caractéristiques techniques des unités linéaires tubulaires sur notre site internet.

SUR DEMANDE

- Tube en inox (AFNOR Z 6 CN 18-09, Werk 1.4301, AISI 304).

FILETAGE À DROITE — **FILETAGE À GAUCHE**

Axe à une extrémité	Axe aux deux extrémités	d_1	d_2 f7	d_3	l_1 (course) standard					l_1 (course) maxi	l_2	l_3	l_4	l_5	l_6	Filetage vis	Clavette DIN 6885	Axe à une extrémité	Axe aux deux extrémités
93-021-18	93-022-18	18	6	M3	65	165	265			350	l_1 + 140	70	16	17	24	TR10x3	A2x2x12	93-024-18	93-025-18
93-021-30	93-022-30	30	8	M4	100	150	200	300		1250	l_1 + 205	102,5	16	23	38	TR14x4	A2x2x12	93-024-30	93-025-30
93-021-40	93-022-40	40	12	M5	70	170	220	270	320	1800	l_1 + 235	117,5	17	42	54	TR20x4	A4x4x12	93-024-40	93-025-40
93-021-50	93-022-50	50	12	M6	65	115	215	265	315	2300	l_1 + 240	120	18	42	54	TR20x4	A4x4x12	93-024-50	93-025-50
93-021-60	93-022-60	60	14	M8	220	720				2700	l_1 + 280	142,5	19	50	70	TR24x5	A5x5x16	93-024-60	93-025-60

Exemple de commande — Référence - l_1: **93-021-18-65**

Unité linéaire tubulaire avec filetage à droite, axe à une extrémité

93-04

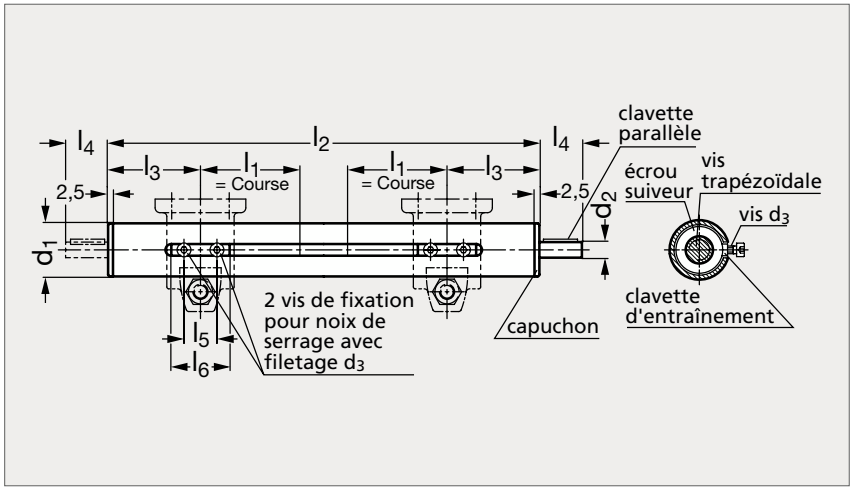



MATIÈRE

- Tube en acier de précision chromé.
- Vis trapézoïdale en inox (AFNOR Z 8 CNF 18-09, Werk 1.4305, AISI 303).
- Écrou suiveur en bronze, capuchons en plastique.

UTILISATION

- En plus des longueurs de course standard l1, il peut être fourni toute autre longueur jusqu'à la longueur de course maximale.
- En complément de la gamme de connecteurs de tube, il existe de nombreux composants qui peuvent se monter sur les unités linéaires tubulaires pour réaliser des unités coulissantes.
- Pour mesurer un mouvement et un positionnement, il est possible d'ajouter des indicateurs de position analogiques ou digitaux, ou de graduer le tube (voir page 1736).
- Voir les caractéristiques techniques des unités linéaires tubulaires sur notre site internet.

SUR DEMANDE

- Tube en inox (AFNOR Z 6 CN 18-09, Werk 1.4301, AISI 304).
- Avec 1 vis filetage à droite et 1 vis filetage à gauche.

Axe à une extrémité	d_1	d_2 f7	d_3	l_1 (course) standard		l_1 (course) maxi	l_2	l_3	l_4	l_5	l_6	Filetage vis	Clavette DIN 6885	Axe aux deux extrémités
93-041-18	18	6	M3	120		140	2 x l_1 + 165	70	16	17	24	TR10x3	A2x2x12	93-042-18
93-041-30	30	8	M4	130		600	2 x l_1 + 245	102,5	16	23	38	TR14x4	A2x2x12	93-042-30
93-041-40	40	12	M5	205	255	900	2 x l_1 + 295	117,5	17	42	54	TR20x4	A4x4x12	93-042-40
93-041-50	50	12	M6	300	350	1150	2 x l_1 + 305	120	18	42	54	TR20x4	A4x4x12	93-042-50
93-041-60	60	14	M8	à la demande		1280	2 x l_1 + 360	142,5	23,5	50	70	TR24x5	A5x5x16	93-042-60

Exemple de commande

Référence - l_1

93-041-18-120

Unité linéaire tubulaire carrée avec filetage à droite ou à gauche

93-08

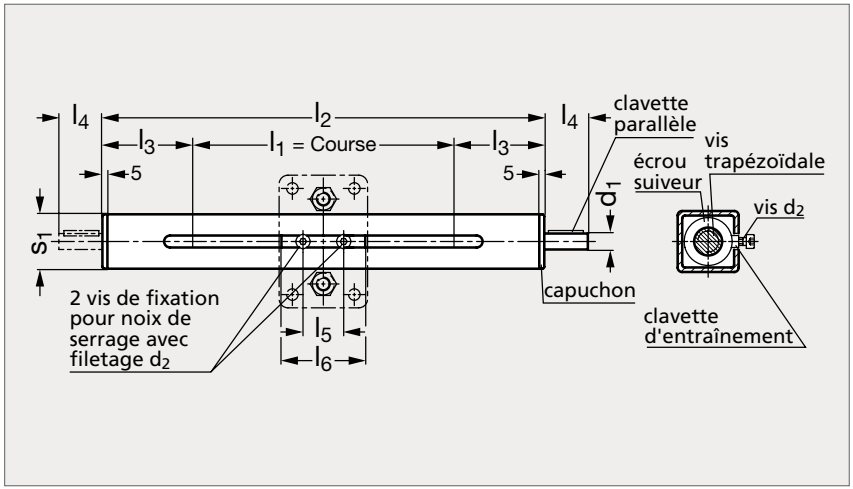



MATIÈRE

- Tube carré en acier chromé, vis trapézoïdale en acier.
- Écrou suiveur en bronze, capuchons en plastique.

UTILISATION

- Les unités linéaires carrées sont utilisées quand les connecteurs de tube sont soumises à des forces de torsion élevées.
- La gamme des connecteurs de tube à plusieurs éléments comprend une grande variété de modèles pour fixer les unités linéaires.
- Afin de mesurer le mouvement et le positionnement des connecteurs de tube, le tube peut être gradué (voir page 1736).
- Voir les caractéristiques techniques des unités linéaires tubulaires sur notre site internet.

PRODUITS ASSOCIÉS



Noix de serrage 93-40
Page 1749



Noix de serrage 93-43
Page 1743



Noix de serrage 93-44
Voir notre site internet



Volant 93-90
Page 1750

FILETAGE À DROITE — **FILETAGE À GAUCHE**

Axe à une extrémité	Axe aux deux extrémités	s_1	d_1 f7	d_2	l_1 (course) standard					l_1 (course) maxi	l_2 (longueur totale)	l_3	l_4	l_5	l_6	Filetage vis	Clavette DIN 6885	Axe à une extrémité	Axe aux deux extrémités
93-081-30	93-082-30	30	8	M4	100	150	200	300		1250	l_1 + 210	100	16	23	38	TR14x4	A2x2x12	93-084-30	93-085-30
93-081-40	93-082-40	40	12	M5	70	170	220	270	320	1800	l_1 + 239	142	17	42	54	TR20x4	A4x4x12	93-084-40	93-085-40
93-081-50	93-082-50	50	12	M6	65	115	215	265	315	2300	l_1 + 245	145	18	42	54	TR20x4	A4x4x12	93-084-50	93-085-50

Exemple de commande — Référence - l_1 : **93-081-30-100**

Graduations pour tube

93-94

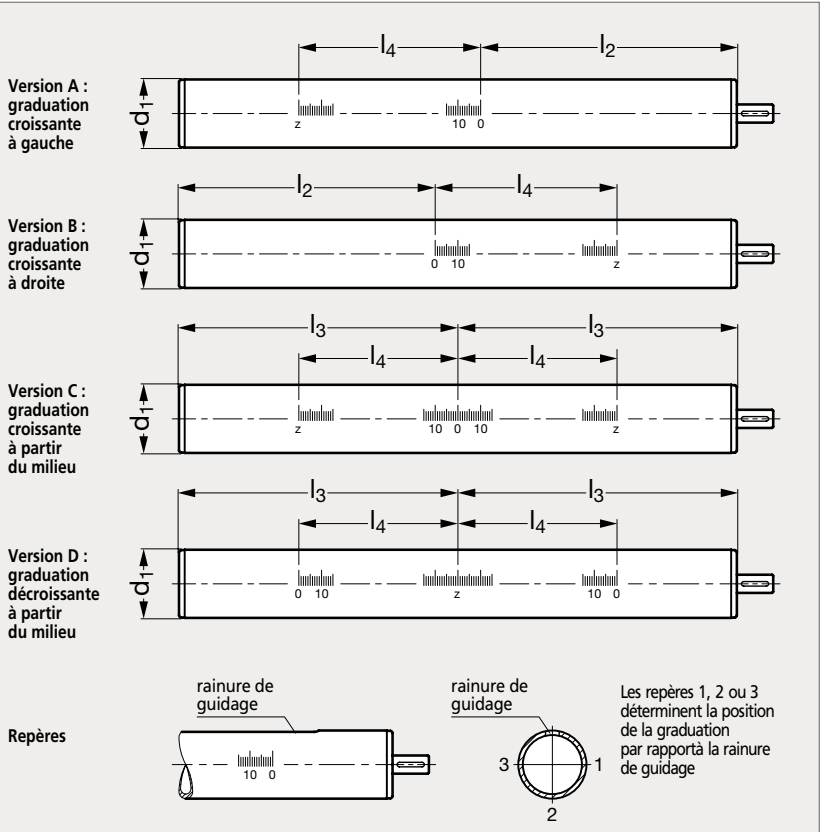



MATIÈRE

- Graduations gravées au laser.

UTILISATION

- Les graduations versions A et B sont généralement gravées sur les tubes des unités linéaires tubulaires 93-02 et 93-08 et les versions C et D sont gravées sur les tubes de l'unité linéaire tubulaire 93-04.

PRODUITS ASSOCIÉS



Unités linéaire tubulaire 93-02
Page 1733



Unités linéaire tubulaire 93-04
Page 1734



Unité linéaire tubulaire carrée 93-08
Page 1735

Graduations pour tube

Version A	Version B	d_1 (ø unité linéaire)	l_1 (course)	l_2	l_3	l_4	Version C	Version D
93-941-18	93-942-18	18	65	82,5	147,5	90	93-943-18	93-944-18
93-941-18	93-942-18	18	165	82,5	247,5	190	93-943-18	93-944-18
93-941-18	93-942-18	18	265	82,5	347,5	290	93-943-18	93-944-18
93-941-30	93-942-30	30	100	122,5	222,5	120	93-943-30	93-944-30
93-941-30	93-942-30	30	150	122,5	272,5	170	93-943-30	93-944-30
93-941-30	93-942-30	30	200	122,5	322,5	220	93-943-30	93-944-30
93-941-30	93-942-30	30	300	122,5	422,5	320	93-943-30	93-944-30
93-941-40	93-942-40	40	70	142,5	217,5	90	93-943-40	93-944-40
93-941-40	93-942-40	40	170	142,5	317,5	190	93-943-40	93-944-40
93-941-40	93-942-40	40	220	142,5	367,5	240	93-943-40	93-944-40
93-941-40	93-942-40	40	270	142,5	417,5	290	93-943-40	93-944-40
93-941-40	93-942-40	40	320	142,5	467,5	340	93-943-40	93-944-40
93-941-50	93-942-50	50	65	147,5	217,5	90	93-943-50	93-944-50
93-941-50	93-942-50	50	115	147,5	267,5	190	93-943-50	93-944-50
93-941-50	93-942-50	50	215	147,5	367,5	240	93-943-50	93-944-50
93-941-50	93-942-50	50	265	147,5	417,5	290	93-943-50	93-944-50
93-941-50	93-942-50	50	315	147,5	467,5	340	93-943-50	93-944-50
93-941-60	93-942-60	60	220	182,5	402,5	240	93-943-60	93-944-60
93-941-60	93-942-60	60	720	182,5	902,5	740	93-943-60	93-944-60

Exemple de commande

Référence - l_1 - Repère

93-941-18-65-2

Connecteur de tube aluminium ou inox, pour unité linéaire

93-10 / 93-11

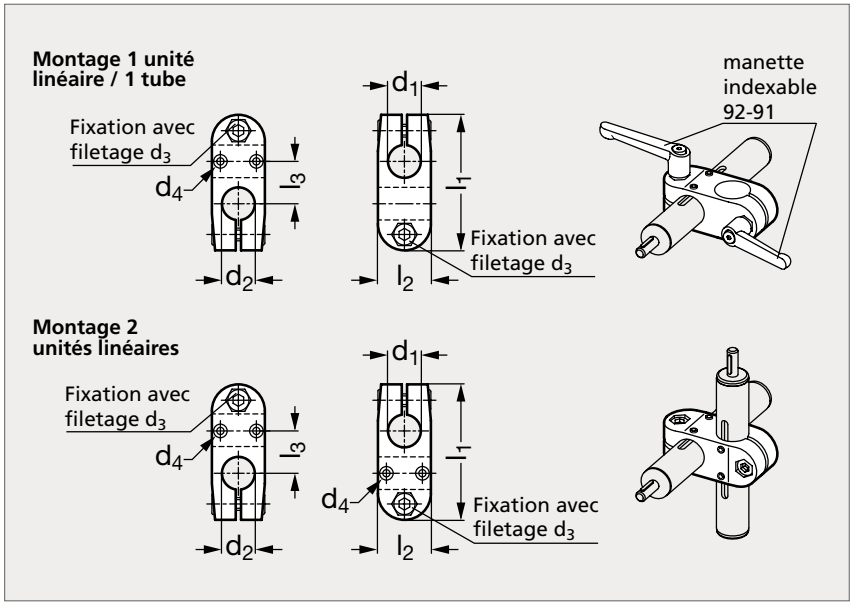



Aluminium, sans insert



Aluminium, avec insert



Inox, avec insert

MATIÈRE

- Aluminium pelliculé noir mat (RAL 9005) ou inox (AFNOR Z 6 CN 18-10 M, Werk 1.4308, AISI CF-8).
- Alésages usinés, insert polyamide (PA) et teflon (PTFE).
- Vis 6 pans creux DIN 912 et écrous 6 pans DIN 985 en inox (AFNOR Z 6 CN 18-09, Werk 1.4301, AISI 304).

UTILISATION

- En général, ces connecteurs de tubes s'utilisent uniquement avec les unités linéaires tubulaires en raison de leurs perçages supplémentaires.
- Par le biais des vis de serrage (d_3), soit le mouvement peut être réglé, soit l'unité peut être fixée après l'ajustement final.
- Les vis 6 pans creux livrées en standard peuvent être remplacées par des manettes indexables 92-91, à commander séparément.

PRODUITS ASSOCIÉS



Manette indexable 92-91
Page 1688



Tube rond 92-93
Page 1720-1721



Unités linéaire tubulaire 93-02
Page 1733



Unités linéaire tubulaire 93-04
Page 1734

ALUMINIUM												INOX	
Sans insert		Avec insert										Avec insert	
Montage 1 unité linéaire / 1 tube	Montage 2 unités linéaires	Montage 1 unité linéaire / 1 tube	Montage 2 unités linéaires	d_1	d_2	d_3	d_4	l_1	l_2	l_3	Manette indexable (réf. à commander)	Montage 1 unité linéaire / 1 tube	Montage 2 unités linéaires
93-102-18	93-104-18	93-106-18	93-108-18	18	18	M6	M3	64	25	20	92-911-M6-22	93-117-18	93-118-18

Exemple de commande — Référence **93-102-18**

Connecteur de tube aluminium, pour unité linéaire

93-12

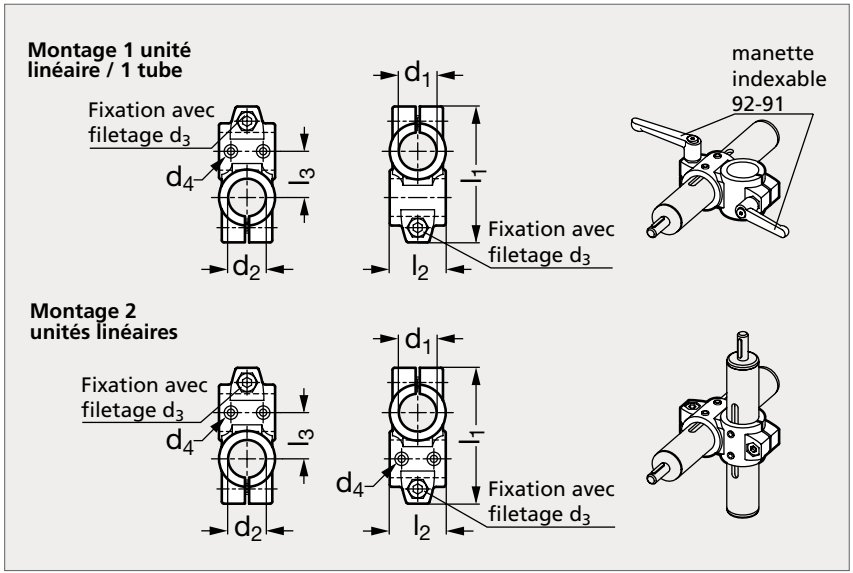



Sans insert



Avec insert

MATIÈRE

- Aluminium pelliculé noir (RAL 9005), mat.
- Alésages usinés, insert polyamide (PA) et teflon (PTFE).
- Vis 6 pans creux DIN 912 et écrous 6 pans DIN 985 en inox (AFNOR Z 6 CN 18-09, Werk 1.4301, AISI 304).

UTILISATION

- En général, ces connecteurs de tube s'utilisent uniquement avec les unités linéaires tubulaires en raison de leurs perçages supplémentaires.
- Ils sont fournis assemblés sur l'unité linéaire tubulaire et contrôlées.
- Par le biais des vis de serrage (d_3), soit le mouvement peut être réglé, soit l'unité peut être fixée après l'ajustement final.
- Les vis 6 pans creux livrées en standard peuvent être remplacées par des manettes indexables 92-91, à commander séparément.

SUR DEMANDE

- Alésages combinés "d_1 avec insert" et "d_2 sans insert", ou inversement.

SANS INSERT										AVEC INSERT	
Montage 1 unité linéaire / 1 tube	Montage 2 unités linéaires	d_1	d_2	d_3	d_4	l_1	l_2	l_3	Manette indexable (réf. à commander)	Montage 1 unité linéaire / 1 tube	Montage 2 unités linéaires
93-122-30	93-124-30	30	30	M 8	M4	97	40	33	92-911-M 8-32	93-126-30	93-128-30
93-122-40	93-124-40	40	40	M10	M5	125	56	45	92-911-M10-40	93-126-40	93-128-40
93-122-50	93-124-50	50	50	M10	M6	143	65	53	92-911-M10-55	93-126-50	93-128-50
93-122-60	93-124-60	60	60	M10	M8	169	80	65	92-911-M10-55	93-126-60	93-128-60

Exemple de commande — Référence **93-122-30**

Connecteur de tube en T luminium ou inox, pour unité linéaire

93-24

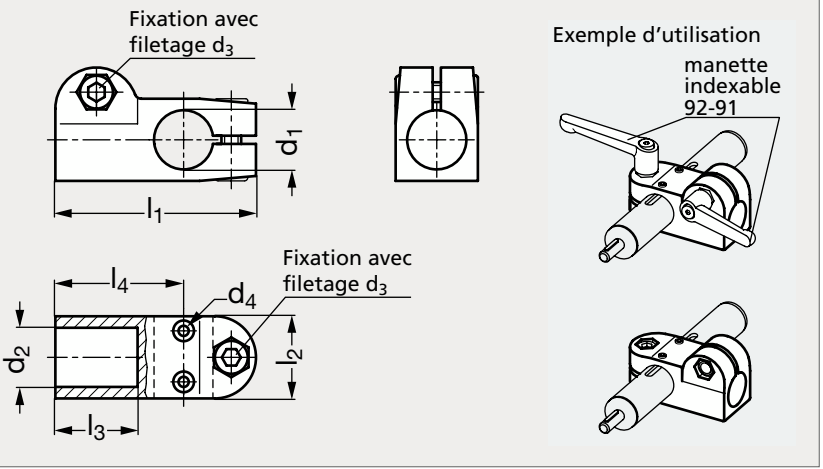



Aluminium



Inox

MATIÈRE

- Aluminium pelliculé noir mat (RAL 9005) ou inox (AFNOR Z 6 CN 18-10 M, Werk 1.4308, AISI CF-8).
- Alésages usinés, insert polyamide (PA) et teflon (PTFE).
- Vis 6 pans creux DIN 912 et écrous 6 pans DIN 985 en inox (AFNOR Z 6 CN 18-09, Werk 1.4301, AISI 304).

UTILISATION

- Le choix de l'insert est uniquement pour le diamètre d_1 (le diamètre d_2 n'a pas d'insert).
- En général, ces connecteurs de tube s'utilisent uniquement avec les unités linéaires tubulaires en raison de leurs perçages supplémentaires.
- Ils sont fournis assemblés sur l'unité linéaire tubulaire et contrôlées.
- Par le biais des vis de serrage (d_3), soit le mouvement peut être réglé, soit l'unité peut être fixée après l'ajustement final.
- Les vis 6 pans creux livrées en standard peuvent être remplacées par des manettes indexables 92-91, à commander séparément.

ALUMINIUM											INOX
Sans insert	Avec insert	d_1	d_2	d_3	d_4	l_1	l_2	l_3	l_4	Manette indexable (réf. à commander)	Avec insert
93-247-18	93-248-18	18	18	M6	M3	61	25	25	39	92-911-M6-22	93-246-18

Exemple de commande — Référence **93-248-18**

Connecteur de tube en T aluminium, pour unité linéaire

93-25

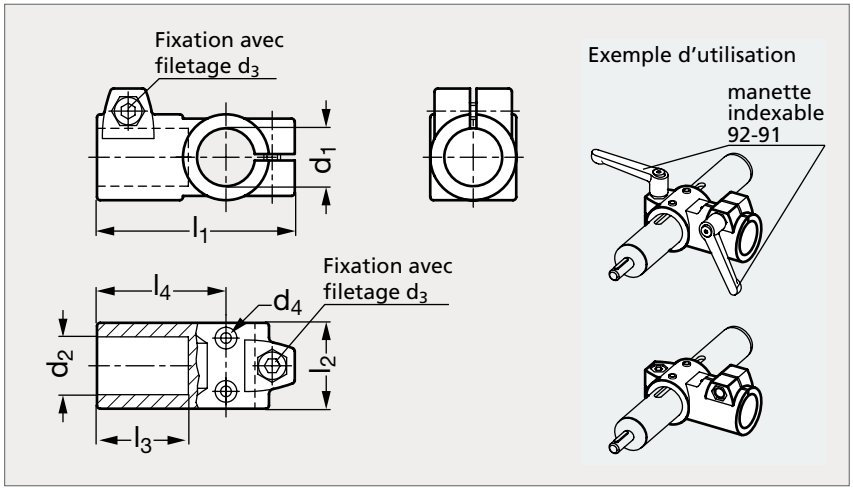



MATIÈRE

- Aluminium pelliculé noir (RAL 9005), mat.
- Alésages usinés, insert polyamide (PA) et teflon (PTFE).
- Vis 6 pans creux DIN 912 et écrous 6 pans DIN 985 en inox (AFNOR Z 6 CN 18-09, Werk 1.4301, AISI 304).

UTILISATION

- Le choix de l'insert est uniquement pour le diamètre d_1 (le diamètre d_2 n'a pas d'insert).
- En général, ces connecteurs de tube s'utilisent uniquement avec les unités linéaires tubulaires en raison de leurs perçages supplémentaires.
- Ils sont fournis assemblés sur l'unité linéaire tubulaire et contrôlées.
- Par le biais des vis de serrage (d_3), soit le mouvement peut être réglé, soit l'unité peut être fixée après l'ajustement final.
- Les vis 6 pans creux livrées en standard peuvent être remplacées par des manettes indexables 92-91, à commander séparément.

Sans insert	d_1	d_2	d_3	d_4	l_1	l_2	l_3	l_4	Manette indexable (réf. à commander)	Avec insert
93-257-30	30	30	M 8	M4	92	40	42,5	60	92-911-M 8-32	93-258-30
93-257-40	40	40	M10	M5	129	56	62	88	92-911-M10-40	93-258-40
93-257-50	50	50	M10	M6	148	65	75	103	92-911-M10-55	93-258-50
93-257-60	60	60	M10	M8	177	80	80	125	92-911-M10-55	93-258-60

Exemple de commande — Référence **93-257-30**

Connecteur de tube en croix aluminium, pour unité linéaire et tube rond ou carré

93-42

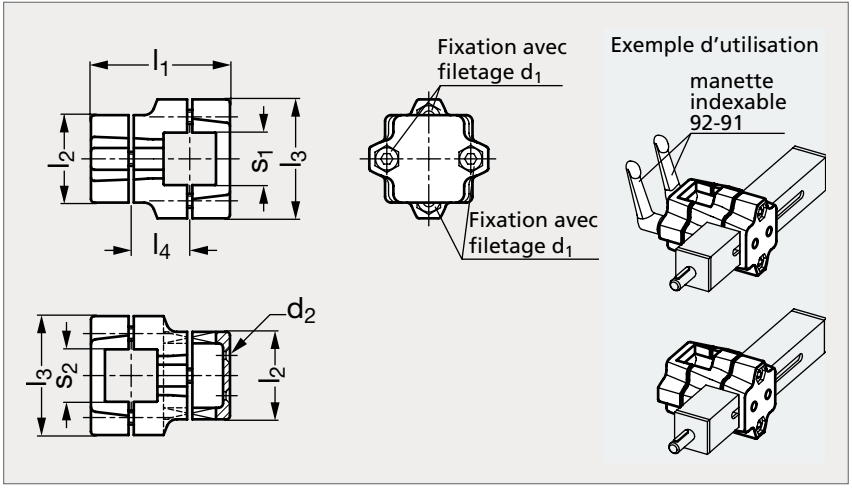



MATIÈRE

- Aluminium pelliculé noir (RAL 9005), mat.
- Trous ronds et carrés non usinés.
- Vis 6 pans creux DIN 912 et écrous 6 pans DIN 985 en inox (AFNOR Z 6 CN 18-09, Werk 1.4301, AISI 304).

UTILISATION

- En général, ces connecteurs de tube s'utilisent uniquement avec les unités linéaires tubulaires en raison de leurs perçages supplémentaires.
- Par le biais des vis de serrage (d_3) et des écrous autobloquants, soit le mouvement peut être réglé, soit l'unité linéaire peut être fixée après ajustement final.
- Les vis 6 pans creux livrées en standard peuvent être remplacées par des manettes indexables 92-91, à commander séparément.

PRODUITS ASSOCIÉS



Manette indexable 92-91
Page 1688



Tube carré 92-94
Page 1722



Unités linéaire tubulaire carrée 93-08
Page 1735



Connecteur en croix, carré et rond 93-43
Page 1743

Rond-Rond	d_1	d_2	s_1	s_2	d_3	d_4	l_1	l_2 longueur serrage	l_3	l_4	Manette indexable (réf. À commander)	Carré-Carré
93-425-30	30	30	30	30	M4	M 8	79,5	50	68	33,5	92-911-M 8-32	93-427-30
93-425-40	40	40	40	40	M5	M10	125	76	98	55	92-911-M10-55	93-427-40
93-425-50	50	50	50	50	M6	M10	125	76	98	55	92-911-M10-55	93-427-50

Exemple de commande — **Référence** **93-425-30**

Connecteur de tube en croix aluminium, pour unité linéaire carrée et tube rond

93-43

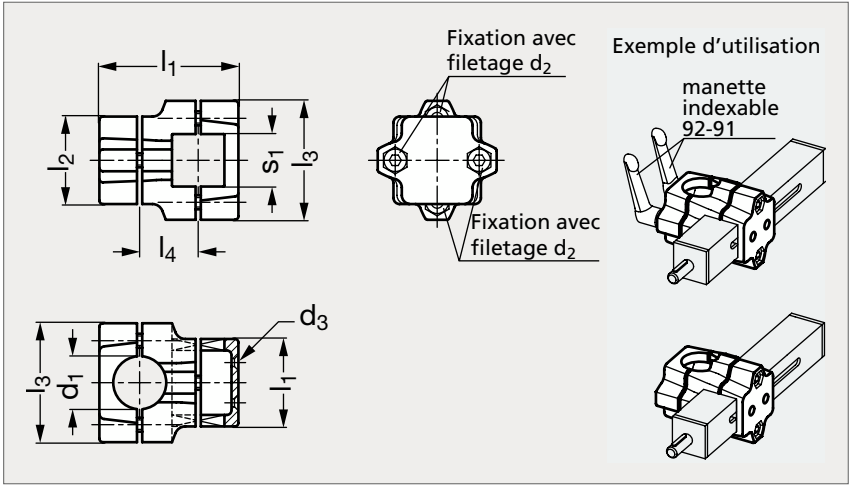



MATIÈRE

- Aluminium pelliculé noir (RAL 9005), mat.
- Trous carrés non usinés.
- Vis 6 pans creux DIN 912 et écrous 6 pans DIN 985 en inox (AFNOR Z 6 CN 18-09, Werk 1.4301, AISI 304).

UTILISATION

- En général, ces connecteurs de tube s'utilisent uniquement avec les unités linéaires tubulaires en raison de leurs perçages supplémentaires.
- Par le biais des vis de serrage (d_2) et des écrous autobloquants, soit le mouvement peut être réglé, soit l'unité linéaire peut être fixée après ajustement final.
- Les vis 6 pans creux livrées en standard peuvent être remplacées par des manettes indexables 92-91, à commander séparément.

PRODUITS ASSOCIÉS



Manette indexable 92-91
Page 1688



Tube rond 92-93
Page 1720-1721



Unités linéaire tubulaire carrée 93-08
Page 1735



Connecteur en croix, carré ou rond 93-42
Page 1742

	d_1	s_1	d_2	d_3	l_1	l_2 longueur serrage	l_3	l_4	Manette indexable (réf. à commander)
93-437-30	30	30	M 8	M4	79,5	50	68	33,5	92-911-M 8-32
93-437-40	40	40	M10	M5	125	76	98	55	92-911-M10-55
93-437-50	50	50	M10	M6	125	76	98	55	92-911-M10-55

Exemple de commande — Référence **93-437-30**

Connecteur de tube en croix aluminium, pour unité linéaire et tube de profils différents (rond et carré) 93-47

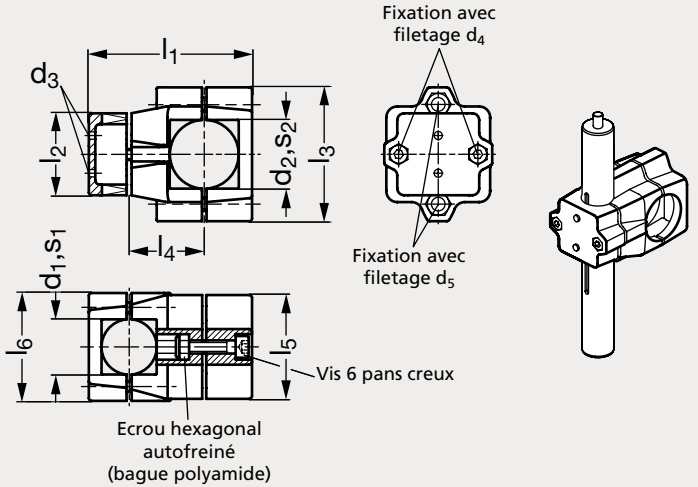



MATIÈRE

- Aluminium pelliculé noir (RAL 9005), mat.
- Trous ronds et carrés non usinés.
- Vis 6 pans creux DIN 912 et écrous 6 pans DIN 985 en inox (AFNOR Z 6 CN 18-09, Werk 1.4301, AISI 304).

UTILISATION

- En général, ces connecteurs de tube s'utilisent uniquement avec les unités linéaires tubulaires en raison de leurs perçages supplémentaires.
- Par le biais des vis de serrage (d_3) et des écrous autobloquants, soit le mouvement peut être réglé, soit l'unité linéaire peut être fixée après ajustement final.
- Les vis 6 pans creux livrées en standard peuvent être remplacées par des manettes indexables 92-91, à commander séparément.

PRODUITS ASSOCIÉS


Manette indexable 92-91
Page 1688


Tube carré 92-94
Page 1722


Unités linéaire tubulaire carrée 93-08
Page 1735


Connecteur en croix, carré ou rond 93-42
Page 1742

Tube rond et carré	d_1	s_1	d_2 s_2	d_3	d_4	d_5	l_1	l_2 longueur serrage	l_3	l_4	l_5 longueur serrage	l_6	Manette indexable pour d_4 (réf. à commander)	Manette indexable pour d_5 (réf. à commander)	Tube carré et rond
93-475-30	30	30	40	M4	M8	M10	120	60	98	55	76	79	92-911-M8-55	92-911-M10-55	93-477-30
93-475-30	30	30	50	M5	M8	M10	120	60	98	55	76	79	92-911-M8-55	92-911-M10-55	93-477-30
93-475-40	40	40	50	M6	M8	M10	120	60	98	55	76	79	92-911-M8-55	92-911-M10-55	93-477-40

Exemple de commande — Référence - d_2/s_2 : **93-475-30-40**

Connecteur de tube à embase aluminium ou inox, pour unité linéaire

93-20

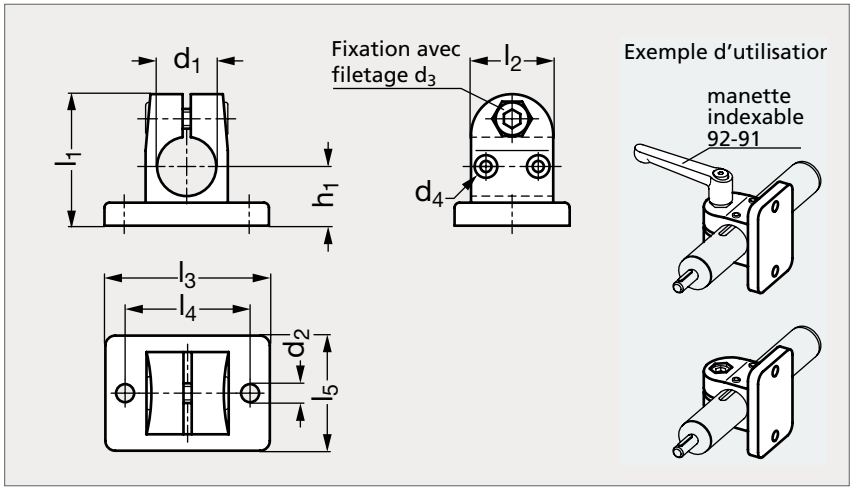


Aluminium


Inox

MATIÈRE

- Aluminium pelliculé noir mat (RAL 9005) ou inox (AFNOR Z 6 CN 18-10 M, Werk 1.4308, AISI CF-8).
- Alésages usinés, insert polyamide (PA) et teflon (PTFE).
- Vis 6 pans creux DIN 912 et écrous 6 pans DIN 985 en inox (AFNOR Z 6 CN 18-09, Werk 1.4301, AISI 304).

UTILISATION

- En général, ces connecteurs de tube s'utilisent uniquement avec les unités linéaires tubulaires en raison de leurs perçages supplémentaires.
- Ils sont fournis assemblés sur l'unité linéaire tubulaire et contrôlées.
- Par le biais des vis de serrage (d_3), soit le mouvement peut être réglé, soit l'unité peut être fixée après l'ajustement final.
- Les vis 6 pans creux livrées en standard peuvent être remplacées par des manettes indexables 92-91, à commander séparément.

PRODUITS ASSOCIÉS


Manette indexable 92-91
Page 1688


Unités linéaire tubulaire 93-02
Page 1733


Tube rond 92-93
Page 1720-1721


Unités linéaire tubulaire 93-04
Page 1734

ALUMINIUM													INOX
Sans insert	Avec insert	d_1	d_2	d_3	d_4	l_1	l_2	l_3	l_4	l_5	h_1	Manette indexable (réf. à commander)	Avec insert
93-207-18	93-208-18	18	5,5	M6	M3	40	25	50	38	35	18	92-911-M6-22	93-206-18

Exemple de commande — Référence **93-207-18**

Connecteur de tube à embase aluminium, pour unité linéaire

93-21

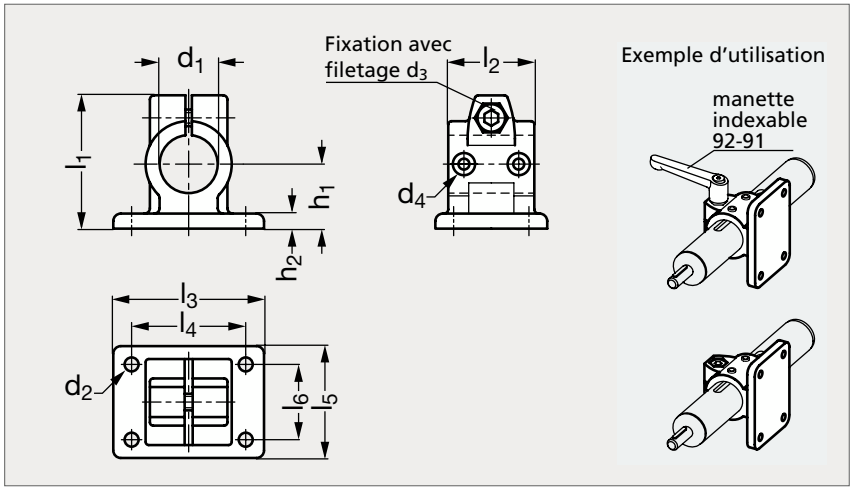



MATIÈRE

- Aluminium pelliculé noir (RAL 9005), mat.
- Alésages usinés, insert polyamide (PA) et teflon (PTFE).
- Vis 6 pans creux DIN 912 et écrous 6 pans DIN 985 en inox (AFNOR Z 6 CN 18-09, Werk 1.4301, AISI 304).

UTILISATION

- En général, ces connecteurs de tube s'utilisent uniquement avec les unités linéaires tubulaires en raison de leurs perçages supplémentaires.
- Par le biais des vis de serrage (d_3), soit le mouvement peut être réglé, soit l'unité peut être fixée après l'ajustement final.
- Les vis 6 pans creux livrées en standard peuvent être remplacées par des manettes indexables 92-91, à commander séparément.
- Se référer à notre site internet pour consulter l'ensemble des informations.

PRODUITS ASSOCIÉS



Manette indexable 92-91
Page 1688



Unités linéaire tubulaire 93-02
Page 1733



Tube rond 92-93
Page 1720-1721



Connecteur petit modèle 93-20
Page 1745

Sans insert	d_1	d_2	d_3	d_4	l_1	l_2	l_3	l_4	l_5	l_6	h_1	h_2	Manette indexable (réf. à commander)	Avec insert
93-217-30	30	6,5	M 8	M4	62	40	70	53	52	35	30	7	92-911-M 8-32	93-218-30
93-217-40	40	8,5	M10	M5	83	56	108	82	78	52	42	10	92-911-M10-40	93-218-40
93-217-50	50	11	M10	M6	95	65	128	98	92	62	50	14	92-911-M10-55	93-218-50
93-217-60	60	11	M10	M8	102	80	154	118	110	74	60	14	92-911-M10-55	93-218-60

Exemple de commande — **Référence** **93-217-30**

Support pour tube aluminium, pour unité linéaire

93-22

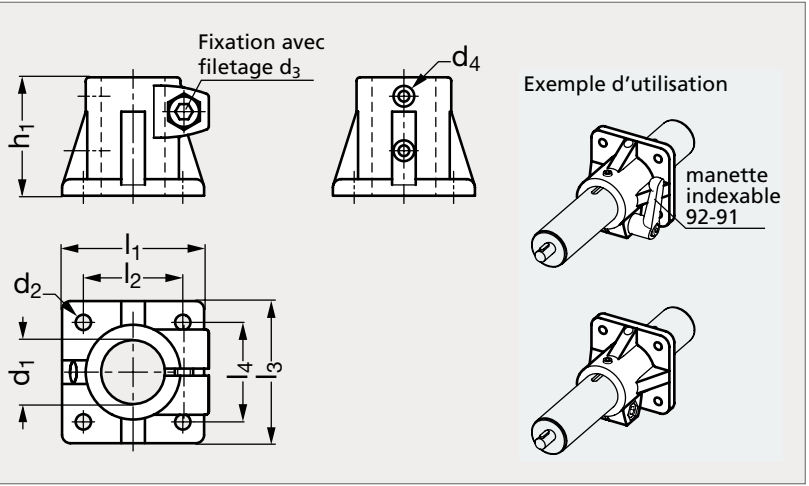



MATIÈRE

- Aluminium pelliculé noir (RAL 9005), mat.
- Alésages usinés, insert polyamide (PA) et teflon (PTFE).
- Vis 6 pans creux DIN 912 et écrous 6 pans DIN 985 en inox (AFNOR Z 6 CN 18-09, Werk 1.4301, AISI 304).

UTILISATION

- En général, ces supports pour tube s'utilisent uniquement avec les unités linéaires tubulaires en raison de leurs perçages supplémentaires.
- Ils sont fournis assemblés sur l'unité linéaire tubulaire et contrôlées.
- Par le biais des vis de serrage (d_3), soit le mouvement peut être réglé, soit l'unité peut être fixée après l'ajustement final.
- Les vis 6 pans creux livrées en standard peuvent être remplacées par des manettes indexables 92-91, à commander séparément.

PRODUITS ASSOCIÉS


Manette indexable 92-91
Page 1688


Unités linéaire tubulaire 93-02
Page 1733


Pied pour tube rond 93-23
Page 1748


Pied pour tube carré 93-44
Voir notre site internet

Sans insert	d_1	d_2	d_3	d_4	l_1	l_2	l_3	l_4	h_1	Manette indexable (réf. à commander)	Avec insert
93-227-30	30	6,5	M 8	M4	60	42	60	42	50	92-911-M 8-32	93-228-30
93-227-40	40	8,5	M10	M5	90	64	90	64	70	92-911-M10-40	93-228-40
93-227-50	50	11	M10	M6	105	74	105	74	85	92-911-M10-55	93-228-50
93-227-60	60	11	M10	M8	125	89	125	89	100	92-911-M10-55	93-228-60

Exemple de commande — Référence **93-227-30**

Support pour tube aluminium ou inox, pour unité linéaire

93-23

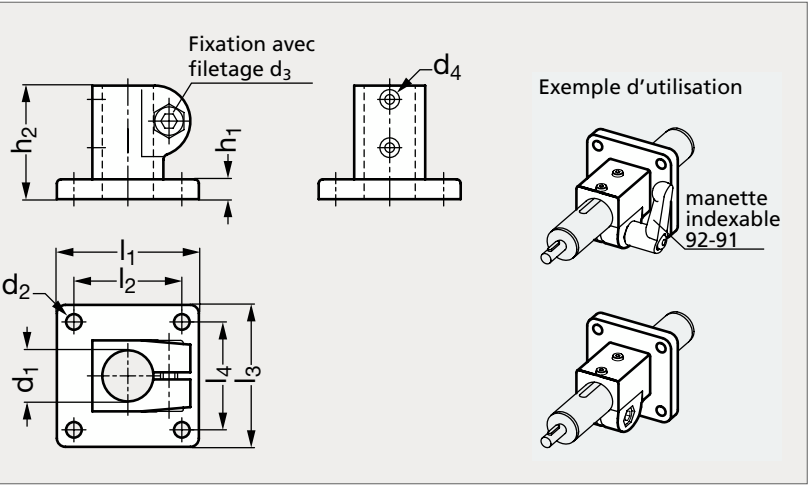



Aluminium



Inox

MATIÈRE

- Aluminium pelliculé noir mat (RAL 9005) ou inox (AFNOR Z 6 CN 18-10 M, Werk 1.4308, AISI CF-8).
- Alésages usinés, insert polyamide (PA) et teflon (PTFE).
- Vis 6 pans creux DIN 912 et écrous 6 pans DIN 985 en inox (AFNOR Z 6 CN 18-09, Werk 1.4301, AISI 304).

UTILISATION

- En général, ces supports pour tube s'utilisent uniquement avec les unités linéaires tubulaires en raison de leurs perçages supplémentaires.
- Ils sont fournis assemblés sur l'unité linéaire tubulaire et contrôlées.
- Par le biais des vis de serrage (d_3), soit le mouvement peut être réglé, soit l'unité peut être fixée après l'ajustement final.
- Les vis 6 pans creux livrées en standard peuvent être remplacées par des manettes indexables 92-91, à commander séparément.

PRODUITS ASSOCIÉS



Manette indexable 92-91
Page 1688



Unités linéaire tubulaire 93-02
Page 1733



Tube rond 92-93
Page 1720-1721



Pied pour tube rond 93-22
Page 1747

ALUMINIUM													INOX
Sans insert	Avec insert	d_1	d_2	d_3	d_4	l_1	l_2	l_3	l_4	h_1	h_2	Manette indexable (réf. à commander)	Avec insert
93-237-18	93-238-18	18	5,5	M6	M3	50	38	50	38	7	40	92-911-M6-22	93-236-18

Exemple de commande — Référence **93-238-18**

Support pour tube aluminium, pour unité linéaire

93-40

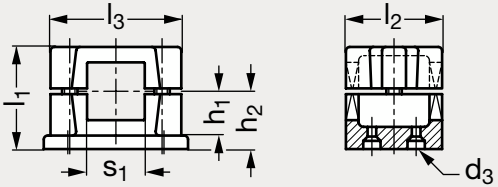

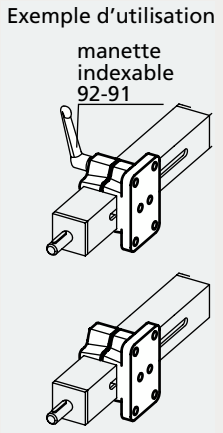



MATIÈRE

- Aluminium pelliculé noir (RAL 9005), mat.
- Trous carrés non usinés.
- Vis 6 pans creux DIN 912 et écrous 6 pans DIN 985 en inox (AFNOR Z 6 CN 18-09, Werk 1.4301, AISI 304).

UTILISATION

- En général, ces supports pour tube s'utilisent uniquement avec les unités linéaires tubulaires en raison de leurs perçages supplémentaires.
- Ils sont fournis assemblés sur l'unité linéaire carrée et contrôlées.
- Par le biais des vis de serrage (d_2) et des écrous autobloquants, soit le mouvement peut être réglé, soit l'unité linéaire peut être fixée après ajustement final.
- Les vis 6 pans creux livrées en standard peuvent être remplacées par des manettes indexables 92-91, à commander séparément.

PRODUITS ASSOCIÉS



Manette indexable 92-91
Page 1688



Unités linéaire tubulaire carrée 93-08
Page 1735



Tube carré 92-94
Page 1722



Pied pour tube carré 93-40
Page 1749

	s_1	d_1	d_2	d_3	l_1	l_2 longueur serrage	l_3	l_4	l_5	l_6	l_7	h_1	h_2	Manette indexable (réf. à commander)
93-407-30	30	6,5	M 8	M4	53	50	68	75	60	50	35	7	30	92-911-M 8-45
93-407-40	40	11	M10	M5	81,5	76	98	115	90	76	50	14	46,5	92-911-M10-70
93-407-50	50	11	M10	M6	81,5	76	98	115	90	76	50	14	46,5	92-911-M10-70

Exemple de commande — Référence **93-407-30**

Volant plein pour unité linéaire

93-90

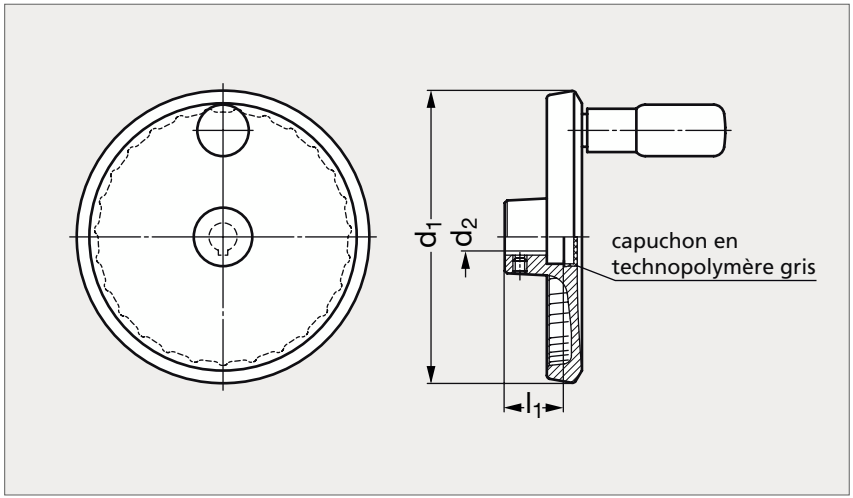



MATIÈRE

- Volant ø 80 ou ø 100 (Modèle 13-60 page 229) en aluminium pelliculé noir.
- Poignée tournante en technopolymère noir.

UTILISATION

- Le volant 93-900-80 s'utilise avec les unités linéaires tubulaires ø 18.
- Le volant 93-900-100-8 s'utilise avec les unités linéaires tubulaires ø 30 ou 30.
- Le volant 93-900-100-12 s'utilise avec les unités linéaires tubulaires ø 40 ou 40.

PRODUITS ASSOCIÉS



Volant deux bras 93-91
Voir notre site internet



Unités linéaire tubulaire
93-02
Page 1733



Unités linéaire tubulaire
93-04
Page 1734

	d_1	$d_{2\ H7}$	l_1
93-900- 80	80	6	19
93-900-100	100	8	22
93-900-100	100	12	22

Exemple de commande

Référence - d_2

93-900-80-6

Kit d'installation pour indicateur de position digital monté sur unité linéaire

93-92

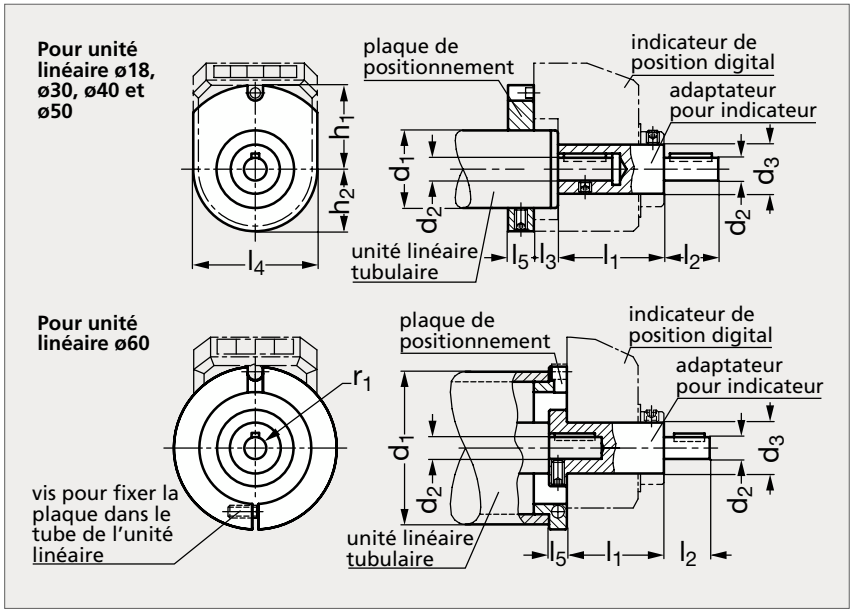



MATIÈRE

- Adaptateur en acier bruni.
- Plaque de positionnement (limiteur de couple) en aluminium anodisé noir.

UTILISATION

- Le kit d'installation permet de fixer une unité linéaire tubulaire à un indicateur de position digital.
- Le kit d'installation comprend un adaptateur et une plaque de positionnement.
- En général, un indicateur est choisi avec un pas qui correspond au pas du filetage trapézoïdal de l'unité linéaire pour avoir la lecture souhaitée après un tour complet.
- Se référer à notre site internet pour consulter l'ensemble des informations.

PRODUITS ASSOCIÉS



Unités linéaire tubulaire 93-02 Page 1733



Unités linéaire tubulaire 93-04 Page 1734



Tube rond 92-93 Page 1720-1721



Indicateur de position 17-74 Page 1410

	d_1	d_2 H7 f7	d_3	l_1	l_2	l_3	l_4	l_5	h_1	h_2	r_1	Réf. de l'indicateur de position digital
93-920-18	18	6	14	30	16	4,5	35	8	24,5	17,5		17-72
93-920-30	30	8	14	35	15		35	10	24,5	17,5		17-72
93-920-40	40	12	20	40	16		47	10	32	24,5		17-74
93-920-50	50	12	20	40	17		58	10	32	29		17-74
93-920-60	60	14	20	39	18			7			32	17-74

Exemple de commande — **Référence** **93-920-18**

Unité d'entraînement

93-96

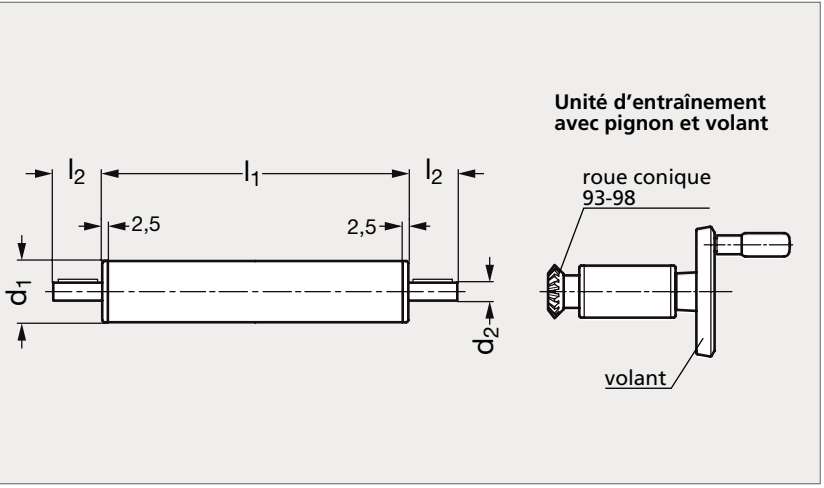



MATIÈRE

- Tube DIN 2391 en acier chromé ou tube DIN 2462 en inox (AFNOR Z 6 CN 18-09, Werk 1.4301, AISI 304).
- Tige à butée à billes en acier ou en inox.
- Bouchon en plastique.

UTILISATION

- L'unité de transfert est utilisée avec les unités linéaires 93-02, 93-04 et 93-06.
- Elle est conçue pour transmettre un mouvement de rotation afin de déplacer l'unité linéaire à un point ou une position donnée.
- L'unité d'entraînement en longueur standard (l_1) est conçue pour tourner l'axe des unités linéaires de 90° avec un entraînement à engrenage angulaire.
- Possibilité d'installer un indicateur de position digital.
- Exemple de montage page 1755.

UNITÉ D'ENTRAÎNEMENT							UNITÉ DE TRANSFERT	
Acier chromé	Inox	d_1	$d_{2\ f7}$	l_1 unité d'entraînement	l_1 unité de transfert	l_2	Acier chromé	Inox
93-961-18	93-965-18	18	6	47	À la demande	16	93-963-18	93-967-18
93-961-30	93-965-30	30	8	60		16	93-963-30	93-967-30
93-961-40	93-965-40	40	12	93		17	93-963-40	93-967-40
93-961-50	93-965-50	50	12	93		18	93-963-50	93-967-50

Exemple de commande — Référence - l_1 : **93-961-18-47**

Roue conique pour unités linéaires et unités de transfert

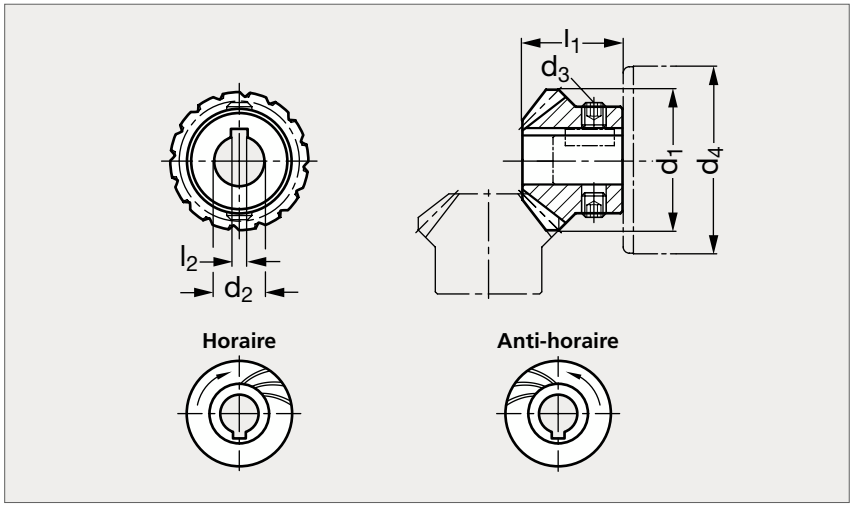



MATIÈRE

- Acier.
- Denture brute.

UTILISATION

- S'utilise pour un engrenage d'angle ou en T en connexion avec une unité linéaire, une unité de transfert ou un élément de jonction.
- 2 roues sont nécessaires pour un engrenage d'angle et 3 pour un engrenage en T.
- Existe en version horaire et en version anti-horaire.
- Seul 2 versions différentes peuvent s'associer.
- Le rapport de transmission est toujours 1:1.
- Exemple de montage page 1755.

** d_4 : diamètre de l'unité linéaire ou l'unité de transfert.*

PRODUITS ASSOCIÉS



Unités linéaire tubulaire 93-02 Page 1733



Unités linéaire tubulaire 93-04 Page 1734



Tube rond 92-93 Page 1720-1721

Horaire	Anti-horaire	d_1	$d_{2\ H7}$	d_3	d_4*	l_1	l_2
93-981-14	93-982-14	14,5	6	M4	18	11	2
93-981-25	93-982-25	25	8	M6	30	19	2
93-981-33	93-982-33	33	12	M6	4050	23,5	4

Exemple de commande — Référence **93-981-14**

Eléments de jonction pour engrenage d'angle ou en T

93-99

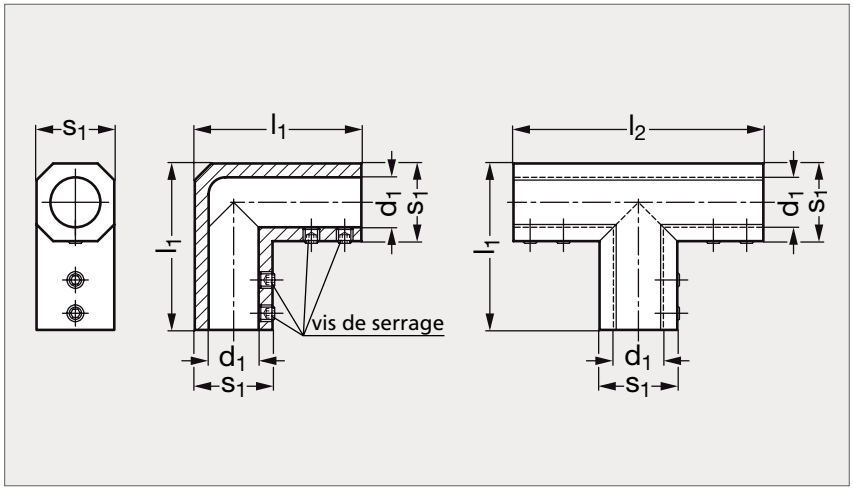



MATIÈRE

- Zamac pelliculé noir (RAL 9005).
- Vis en inox.

UTILISATION

- S'utilise en connexion avec des roues coniques et des unités linéaires (ou unités de transfert) pour dévier le mouvement de rotation de 90°.
- Exemple de montage page 1755.

** d_1 : diamètre de l'unité linéaire ou l'unité de transfert.*

PRODUITS ASSOCIÉS



Unités linéaire tubulaire 93-02 Page 1733



Unités linéaire tubulaire 93-04 Page 1734



Tube rond 92-93 Page 1720-1721



Tube carré 92-94 Page 1722

Pour engrenage d'angle	s_1	d_1*	l_1	l_2	Pour engrenage en T
93-991-28	28	18	60	90	93-993-28
93-991-40	40	30	84	126	93-993-40
93-991-50	50	40	108	162	93-993-50
93-991-60	60	50	128	190	93-993-60

Exemple de commande — Référence **93-991-28**

Exemple de montage

93-96 / 93-98 / 93-99

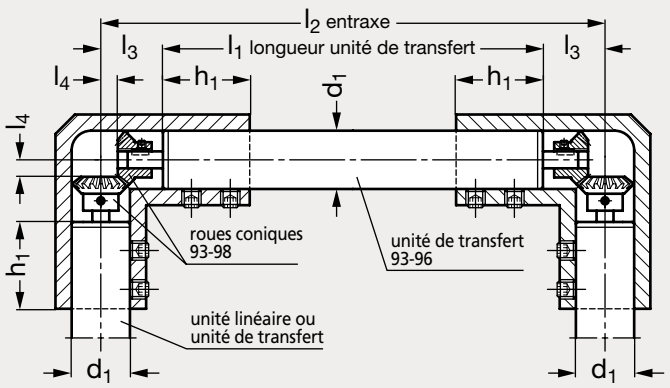



Modèle 93-98



Modèle 93-99



Modèle 93-96

UTILISATION

- Assemblage d'unités linéaires avec des roues coniques dans des éléments de jonction.
- l_1 : longueur de l'unité de transfert : l1 = l2 – 2 x l3.

** d_1 : diamètre de l'unité linéaire ou de transfert.*

d_1*	l_3	l_4	h_1	Réf. Roue conique 93-98	Réf. élément de jonction 93-99
18	19,5	4	22	93-980-17	93-991-28 ou 93-993-28
30	26	6	35	93-980-26	93-991-40 ou 93-993-40
40	26	9	44	93-980-34	93-991-50 ou 93-993-50
50	33,5	13	56	93-980-40	93-991-60 ou 93-993-60

Conditions générales de préconisation

PRÉAMBULE

Les préconisations de produits que nous pouvons faire à la demande spécifique du client, pour une application donnée, et les commandes qui en découlent sont soumises sans exception, par ordre de priorité, aux conditions générales de préconisation ci-après et à nos conditions générales de vente. Elles prévalent sur toutes conditions d'achat.

DEMANDE DU CLIENT

Le client rédige sa demande sous forme d'un cahier des charges dont il lui appartient de vérifier l'exhaustivité et la justesse. Il précise notamment l'environnement dans lequel va être monté le produit commandé ainsi que l'utilisation à laquelle il est destiné.
Pour faciliter la transmission des informations, nous pouvons soumettre au client un relevé type d'informations techniques qu'il complétera et au vu duquel nous pourrons établir une préconisation de produits qu'il lui appartiendra de valider.
Dans la même mesure, ce cahier des charges peut être complété, ou modifié, par des données issues de calculs intermédiaires, ou par des compléments d'information, que nous pouvons échanger avec le client et dont il lui appartient au final de vérifier et d'assurer la cohérence avec les données du cahier des charges.
À la demande du client, nous pouvons établir des préconisations de produits sur la base d'informations orales ou non définies de façon exhaustives dans un cahier des charges. À défaut de validation précise et écrite de sa demande par le client, l'adéquation entre la préconisation de produit que nous établirons et l'utilisation de ce produit est de la seule responsabilité du client.

PRÉCONISATION DE PRODUITS

C'est sur la base des contraintes et des données définies dans le cahier des charges, dans le relevé d'informations techniques et/ou dans les documents complémentaires éventuellement transmis, qu'est établie notre préconisation de produit. Le client reconnaît le caractère déterminant des informations qu'il nous transmet.
Il est rappelé par ailleurs que le client ou toute autre personne physique ou morale utilisant nos documents, est notamment responsable :
- du choix du produit,
- de la transmission à nos services de sa définition précise,
- de la recherche, de la prise en compte et du respect de l'ensemble des caractéristiques techniques du produit dans le cadre de l'utilisation qui en est faite par le client en fonction de ses besoins,
- de l'adéquation du produit avec les conditions d'utilisation et l'environnement de montage,
- de l'usage et des interprétations qu'il fait des documents qu'il consulte, des résultats qu'il obtient, des conseils et actes qu'il en déduit.

En conséquence notre responsabilité ne pourra en aucun cas être mise en cause au titre de l'un de ces motifs que ce soit dans le cadre de l'utilisation de nos documents d'information ou d'une consultation, d'une offre ou d'une commande.

GARANTIE

Nous nous efforçons de délivrer la préconisation la plus adaptée mais ne sommes en aucun cas tenus à une obligation de résultat. Dans l'hypothèse où la préconisation de produit se révélerait de notre seul fait, après examen contradictoire, inadaptée, nous nous engageons à proposer, dans la mesure où cela est possible techniquement et où nos approvisionnements le permettent, le remplacement des produits livrés par d'autres produits techniquement plus adaptés et ce dans les plus courts délais. Cet engagement constitue une limitation contractuelle de responsabilité : il n'y aura pas lieu à autre indemnité ou dédommagement pour frais de main d'œuvre, retard, préjudice causé ou tout autre motif qui pourrait être invoqué.
Pour pouvoir bénéficier de ces dispositions, le client nous avisera sans retard et par écrit et fournira tous les justificatifs nécessaires.

LIMITES D'ENGAGEMENT

Il ne nous appartient pas de vérifier la cohérence des assemblages, le respect des contraintes, le bon montage et la bonne utilisation des produits.
Il ne pourra nous être tenu rigueur (aucune pénalité, aucune action de droit, etc.) de ne pouvoir remplir correctement notre mission de préconisation de produits si les informations qui nous sont communiquées sont insuffisantes, incomplètes, fausses ou incohérentes, notamment :
- s'il s'avère a posteriori que l'ambiance de montage, ou de fonctionnement est polluante, oxydante, irradiante ou ionisante,
- si sont révélées a posteriori des contraintes d'accélération, de vitesse, de température, d'effort dont nous n'aurions pas été informés.

Nous sommes dégagés de toute responsabilité et tout remplacement est exclu :
- si le client ou son client dévoie ou ne respecte pas les informations sur la base desquelles sont établies nos préconisations ;
- pour des incidents tenant à des cas fortuits ou de force majeure ainsi que pour ceux qui résulteraient de l'usure normale des produits, de détérioration, de défaut de lubrification, de l'utilisation de lubrifiants non adaptés, ou d'accidents provenant de négligence, défaut de surveillance ou d'entretien ;
- en cas d'utilisation défectueuse ou inappropriée des produits et notamment s'il est révélé :

a) une vitesse, une accélération de fonctionnement ou une température de fonctionnement ne respectant pas les valeurs que nous aurions préconisées à la demande du client,
b) des efforts non quantifiés dans le cahier des charges, tels que ceux engendrés par les déformations des pièces autres que le produit livré :
- les défauts de forme et de dimension des surfaces d'appui du produit,
- les dilatations différentielles des pièces autres que le produit,
- des masses en accélération, des chocs, des vibrations, etc. non quantifiées.

Le client ne doit en aucun cas procéder à une modification des produits livrés sauf à renoncer à la possibilité de remplacement.

Édition CGP-10.2 janvier 2017 (annule et remplace la précédente édition des conditions générales de préconisation).

Conditions générales de vente

APPLICATION

Sauf stipulation contraire spécifiée par nos soins et par écrit, les commandes qui nous sont passées sont soumises sans exception aux conditions générales de vente ci-après qui prévalent sur toutes autres conditions ou document, notamment les conditions générales d'achat de l'acheteur. En conséquence, les présentes conditions générales constituent, conformément à l'article L 441-6 du Code de commerce, le socle unique de la relation commerciale entre les parties. Pour la passation des commandes, un bon de commande est communiqué à l'acheteur et comporte au recto l'intégralité des présentes conditions générales. Ainsi, l'envoi du bon de commande par l'acheteur implique l'adhésion pleine et entière de ce dernier aux présentes conditions générales. La commande est ferme et définitive une fois acceptée par nos soins, par écrit ou par courriel. Conformément à la réglementation en vigueur, nous nous réservons le droit de déroger à certaines clauses des présentes conditions générales de vente, en fonction des négociations menées le cas échéant avec l'acheteur, par l'établissement de conditions de vente particulières.

PROTECTION DES DONNÉES PERSONNELLES DES PERSONNES PHYSIQUES

Nous mettons en oeuvre des traitements de données à caractère personnel. Il s'agit des données que l'acheteur personne physique ou le représentant légal de l'acheteur fournit directement lors de la commande et/ou de la création d'un compte client (civilité, prénom et nom de famille, adresse postale, adresse de courrier électronique, numéro de téléphone, n° SIREN, n° SIRET, etc.). À tout moment, l'acheteur personne physique ou le représentant légal de l'acheteur dispose de la faculté de modifier ces informations en nous adressant une lettre recommandée avec accusé de réception. Le recueil, l'enregistrement, l'utilisation et la conservation des données ont pour finalité : la création et la gestion du compte client de l'acheteur, l'exécution et le suivi de la commande, la gestion des opérations de paiement et de livraison, la gestion de la relation avec l'acheteur, la gestion des communications et le suivi des échanges, la prospection commerciale, la gestion des demandes de droit d'accès, de rectification et d'opposition au traitement des données personnelles des personnes concernées. Les informations personnelles collectées seront conservées aussi longtemps que nécessaire pour la gestion et le suivi de la commande de l'acheteur et la gestion et le suivi d'éventuels litiges qui pourraient survenir après la commande. Les données traitées sont archivées selon les durées de prescription et de conservation légales et notamment fiscales, commerciales et comptables. Pour atteindre les finalités décrites ci-dessus et dans les limites nécessaires à la poursuite de ces finalités, les données de l'acheteur personne physique ou de son représentant légal pourront être transmises aux employés et préposés de notre société habilités à les traiter en raison de leurs fonctions. Les informations recueillies pourront également être transmises à des tiers liés à notre société par contrat pour l'exécution de tâches sous-traitées nécessaires à la gestion et au suivi de la commande, à la gestion du compte client de l'acheteur, à la gestion et au suivi des opérations de paiement et de livraison sans qu'une autorisation de l'acheteur personne physique ou de son représentant légal soit nécessaire. Dans le cadre de l'exécution de leurs prestations, les tiers n'ont qu'un accès limité aux données et ont une obligation contractuelle de les utiliser en conformité avec les dispositions de la législation application en matière de protection des données personnelles. Par ailleurs, d'autres destinataires peuvent avoir accès à tout ou partie des données personnelles selon leur degré d'habilitation et la finalité recherchée, à savoir notamment les services de police et les autorités judiciaires. Conformément aux dispositions légales et réglementaires applicables, en particulier la loi n°78-17 du 6 janvier 1978 modifiée relative à l'informatique, aux fichiers et aux libertés et du règlement européen n°2016/679/UE du 27 avril 2016, l'acheteur personne physique ou son représentant légal bénéficie d'un droit d'accès, de rectification, de portabilité et d'effacement de ses données (sauf si elles sont nécessaires à l'exécution du contrat, ou qu'elles sont nécessaires pour respecter les obligations légales de notre société ou constater ou exercer les droits de notre société) ou encore de limitation du traitement, ainsi que du droit de définir des directives relatives au sort de ses données après décès. Il peut également, pour des motifs légitimes, s'opposer au traitement des données le concernant et bénéficie d'un droit d'opposition à la prospection notamment commerciale. Ces droits peuvent être exercés auprès de notre société de la manière suivante : par courrier postal à l'adresse de notre siège social figurant à la fin de nos conditions générales de vente. La demande devra être accompagnée d'un justificatif d'identité. Il est également possible pour l'acheteur personne physique ou son représentant légal de formuler une réclamation auprès de la CNIL.

PRIX

Nos prix sont établis en fonction des conditions économiques en vigueur au jour de notre offre et sont confirmés au moment de l'acceptation de la commande définitive. Nos prix sont des prix nets, hors taxes et hors tous frais accessoires (port, frais de livraison, frais fixes de facturation, contrôles spéciaux, etc.).

CLAUSE D'IMPRÉVISION

Les parties s'engagent à tenter, en cas d'imprévision telle que définie par l'article 1307-5 du Code civil, une renégociation du contrat de bonne foi. Les parties s'interdisent tout refus de renégociation. Sont notamment visés les événements suivants : variation du cours des matières premières, modification des droits de douanes, modification du cours des changes, évolution des législations. Par dérogation aux dispositions de l'article 1307-5 du Code civil, en cas d'échec de la renégociation, les parties s'accorderont pour résoudre amiablement le contrat. À défaut d'accord, et un mois après un courrier recommandé adressé par la partie la plus diligente à l'autre partie en faisant état, la partie lésée par le changement de circonstances pourra mettre fin au contrat.

POIDS ET QUANTITÉS

Les poids et les quantités indiqués sur nos tarifs ou catalogues sont donnés à titre indicatif et ne peuvent être invoqués pour refuser ou contester la livraison des produits. Les poids et les quantités livrés peuvent varier par rapport aux poids et quantités commandés en fonction des tolérances admises dans la profession.

DÉLAIS DE LIVRAISON

Les délais d'exécution des commandes sont donnés à titre de simple indication et sans garantie. En cas de dépassement, nous n'acceptons en aucun cas l'annulation de tout ou partie d'une commande en cours d'exécution ou de consentir un rabais sur le montant de la facture. Les dépassements ne peuvent en aucun cas justifier la résolution de tout ou partie de la vente et donner lieu à retenues, pénalités, compensation ou dommages et intérêts. Si nous étions amenés, à titre exceptionnel, à accepter un délai de livraison impératif, le retard dans la livraison ne pourrait donner lieu à pénalité que si le principe en a été expressément accepté au préalable.

APPROVISIONNEMENT

Une fois la commande ferme et définitive, l'acheteur est engagé pour la totalité des produits qu'il a commandés, y compris si des cadences de livraison ont été convenues. Les produits spécifiques sont définis comme les produits dont la commercialisation est spécifique (produits sur plan, produits consommés par l'acheteur uniquement, produits avec revêtement, etc.) aux besoins de l'acheteur. En cas de non rotation du stock de ces produits alors même que des programmes d'approvisionnement, de commande ou de livraison auraient été mis en place en accord avec l'acheteur, ce dernier s'engage à accepter la livraison du reliquat de stock de produits concernés qu'il réglera aux conditions habituelles.

Conditions générales de vente (suite)

DOCUMENTS

Toutes les informations afférentes aux caractéristiques générales, résistances, utilisations ou réalisations des produits, toutes les informations normatives, qualitatives, dimensionnelles, tarifaires ou de toute autre nature, tous les dessins, tout renseignement en général figurant dans nos catalogues, CD ROM, sites Internet, bons de livraison, confirmation de commandes ou tout autre support sont donnés à titre indicatif, non exhaustif et sans garantie de notre part, ceci sauf clause expresse de réception. De surcroît ces informations sont données sous réserve d'éventuelles erreurs typographiques, d'impression ou de toute autre nature. L'intégration des informations figurant dans nos documents, dans les propres documents de nos clients ou de toute autre personne physique ou morale, est de la responsabilité de ces derniers. Si un acheteur ou toute autre personne physique ou morale souhaite conférer un caractère contractuel à des informations spécifiques il doit nous en faire la demande écrite et seule vaut alors notre acception écrite et préalable à toute utilisation. Toutes les informations que nous diffusons et tous les produits que nous vendons sont susceptibles de modification, de substitution ou d'abandon sans préavis et sans engagement de notre responsabilité.

UTILISATION DES PRODUITS

Nous ne sommes pas tenus d'une obligation de conseil à l'égard de l'acheteur quant à l'adaptation du produit à ses besoins. L'acheteur ou toute autre personne physique ou morale nous consultant et/ou nous commandant des produits, est notamment responsable du choix du produit, de la transmission à nos services de sa définition précise, de la recherche, de la prise en compte et du respect de l'ensemble des caractéristiques techniques du produit dans le cadre de l'utilisation qui en est faite par l'acheteur en fonction de ses besoins, de l'adéquation du produit avec les conditions d'utilisation et l'environnement de montage et de l'usage et des interprétations qu'il fait des documents qu'il consulte, des résultats qu'il obtient, des conseils et actes qu'il en déduit. En conséquence notre responsabilité ne pourra en aucun cas être mise en cause au titre de l'un de ces motifs, entre autres, que ce soit dans le cadre de l'utilisation de nos documents d'information ou d'une consultation, d'une offre ou d'une commande.

LIVRAISON - TRANSFERT DES RISQUES

Sauf stipulation contraire, la livraison des produits est réalisée par leur remise directe soit à l'acheteur, soit au transporteur ou au prestataire désigné par lui ou à défaut choisi par nous et ce au départ de nos magasins ou de ceux de nos prestataires, sous-traitants ou fournisseurs. En cas d'impossibilité de livrer ou en l'absence d'instructions sur la destination, la livraison est considérée comme effectuée par un simple avis de mise à disposition, les produits étant alors facturés et entreposés, aux frais, risques et périls de l'acheteur. Le transfert des risques à l'acheteur est réalisé au moment de la livraison telle que définie ci-dessus, nonobstant le droit de réserve de propriété. Quel que soit le mode de transport employé, terrestre, maritime, fluvial, aérien ou de toute autre nature, alors même que les prix auraient été établis et les produits expédiés franco destination, ces derniers voyagent aux risques et périls du destinataire auquel il appartient, en cas de manquants, de retards ou d'avaries survenues au cours du transport, de stipuler des réserves motivées sur le bordereau de transport et d'exercer tous les recours contre les transporteurs conformément aux articles L 133-3 et L 133-4 du Code de commerce. Les produits ne sont assurés que sur instructions expresses de l'acheteur et à ses frais.

RETOURS

Tout retour de marchandises ne sera accepté qu'après réclamation préalable de l'acheteur et accord écrit de notre part. L'acheteur est informé du fait que nous n'accepterons les retours de produits qu'à titre exceptionnel. Nous nous réservons le droit d'opposer notre refus, sans avoir à motiver notre décision.
En cas d'acceptation de notre part, les marchandises devront être retournées dans leur emballage d'origine ou dans un emballage identique à celui de l'expédition en port payé. L'emballage devra comporter l'étiquette d'origine des produits. Décote : ces retours donneront lieu à une décote de 20% minimum pour remise en stock lorsque les marchandises peuvent être revendues en l'état. Dans le cas contraire, il sera nécessaire de procéder à un examen des marchandises afin d'établir le montant de la décote supplémentaire pour reconditionnement et remise en état du produit.

FRAGILISATION PAR L'HYDROGÈNE - OXYDATION - RÉSERVES

Les traitements électrolytiques pour tous les matériaux de dureté supérieure à 320 Hv peuvent entraîner une fragilisation du produit due à la présence d'hydrogène. **Attention : quelles que soient les précautions prises, la présence d'hydrogène, qui ne peut être totalement éliminée, entraîne toujours un risque de rupture différée dû à cette fragilisation et l'élimination complète de ce risque ne peut être garantie.** Il appartient à l'acheteur de déterminer si l'utilisation du produit nécessite une élimination totale du risque. Dans l'hypothèse où cette élimination est requise, l'acheteur doit utiliser ou recommander à l'utilisateur final un mode de revêtement et de préparation adapté. Pour tous les produits qui pourront être soumis par leur environnement à des phénomènes d'oxydation accélérée, l'acheteur est responsable de la détermination et du choix du produit et des conséquences de ce choix. En toute hypothèse, nous ne pourrons être tenus responsables en cas d'oxydation des produits sauf s'il est démontré le vice caché du produit.

GARANTIE - CLAUSE LIMITATIVE DE RESPONSABILITÉ

Dans tous les cas où, après examen contradictoire, il serait reconnu que les produits livrés ne sont pas conformes à la commande ou comportent un vice de matière ou de fabrication les rendant impropres à l'emploi, **notre garantie se limite à la simple fourniture de produits de remplacement** ceci dans la limite de nos approvisionnements et sans aucune indemnité ou dédommagement d'aucune sorte pour frais de main d'oeuvre, retard, préjudice causé, notamment préjudice immatériel, ou tout autre motif qui pourrait être invoqué. Tout remplacement est exclu en cas d'usure normale des produits, de détérioration ou d'accidents provenant de négligence, de défaut de surveillance ou d'entretien et d'utilisation défectueuse ou inappropriée des produits. Il appartient à l'acheteur de fournir toute justification quant à la traçabilité des produits mis en cause et quant à la réalité des vices ou non conformités constatés. Aucun retour de produit n'est accepté sans notre accord préalable et écrit, notamment en ce qui concerne le mode de livraison. Les produits faisant l'objet d'un remplacement devront nous être retournés franco nos magasins et les produits éventuels de remplacement seront mis à la disposition de l'acheteur au départ de nos magasins. Sous peine de déchéance du droit à la garantie tel que précédemment défini, les réclamations relatives à nos produits devront être formulées par lettre recommandée avec accusé de réception adressée à notre siège social. **Aucune réclamation ne sera admise après l'emploi des produits livrés ou passé le délai de 8 jours calendaires après leur réception, pour les non-conformités ou vices apparents. À ce titre il appartient au réceptionnaire de vérifier immédiatement, à réception des produits, qu'ils ne présentent aucun de ces défauts. Dans les autres cas de défectuosité du produit livré le délai de réclamation est de 8 jours calendaires à compter de la découverte de la défectuosité.** Toute transformation ou modification de quelque nature qu'elle soit (traitement, revêtement, usinage, ...sans que cette liste présente un caractère exhaustif) du produit livré, effectuée par l'acheteur, par ses propres clients, par ses sous-traitants, ou par toute autre personne, nous dégage de toute responsabilité concernant ce produit et l'utilisation qui en est faite. S'il est démontré, après examen contradictoire, par l'acheteur, par ses propres clients, par ses sous-traitants, ou par toute autre personne, que les vices ou non-conformités rendant le produit livré impropre à l'emploi ne sont pas consécutifs aux opérations de transformation ou de modification qu'il a subies, notre garantie de remplacement jouera dans les termes et conditions ci-dessus rappelés. Nos produits n'ont pas vocation à être utilisés pour des applications aéronautiques, aérospatiales ou nucléaires. Seule une demande écrite spécifique de l'acheteur ayant fait l'objet d'un engagement écrit de notre part sera susceptible d'engager notre responsabilité.

PAIEMENT

Sauf stipulation contraire, nos factures sont payables comptant au siège social le jour de la date d'expédition de la marchandise. Tout changement dans la situation financière ou économique de l'acheteur peut entraîner à tout moment une réduction du plafond d'encours et une adaptation des conditions de paiement. Aucun escompte n'est pratiqué pour paiement anticipé. En cas d'octroi d'un délai de paiement, le paiement sera fait par lettre de change relevé non soumise à acceptation. En cas de paiement par billet à ordre, s'il ne nous est pas parvenu dans les 30 jours qui suivent l'envoi de la facture, nous pouvons émettre une lettre de change relevé non soumise à acceptation que l'acheteur est tenu d'accepter selon les conditions prévues à l'article L 511-15 du Code de commerce.

DÉFAUT DE PAIEMENT

Tout retard de paiement nous autorise à suspendre les expéditions et entraînera l'exigibilité immédiate de la totalité des sommes dues par l'acheteur à quelque titre que ce soit, de plein droit et sans accomplissement d'aucune formalité judiciaire. Sous réserve de toute action de droit concernant les sommes dues, tout retard de paiement ou tout report d'échéance est passible de plein droit sans qu'un rappel soit nécessaire d'intérêts de retard calculés à compter de l'échéance initiale au taux de 16 %, taux qui ne pourra jamais être inférieur à 3 (trois) fois le taux d'intérêt légal. L'acheteur ne peut jamais, sous quelque prétexte que ce soit, retenir tout ou partie des sommes dues, ni opérer une compensation et s'interdit donc toute pratique illicite de débit ou d'avoir d'office. En conséquence, toute déduction du règlement des factures que nous n'avons pas expressément acceptée, constituera un incident de paiement justifiant la suspension des livraisons et la déchéance du terme de toutes les créances. Par ailleurs, en cas de retard de paiement, l'acheteur sera de plein droit débiteur à notre égard, outre des pénalités de retard déjà prévue ci-dessus, d'une indemnité forfaitaire pour frais de recouvrement de 40 €. Des frais complémentaires pourront être réclamés sur justification.

RÉSILIATION - MANQUEMENT AUX CONDITIONS GÉNÉRALES

En cas de manquement par l'acheteur aux obligations des présentes conditions générales ou du contrat et notamment en cas de retard de paiement, nous pourrons notamment soit suspendre toutes les commandes en cours, sans préjudice de toute autre voie de droit soit résilier de plein droit la commande en cause et tout ou partie des commandes en cours, qu'elles soient livrées ou en cours de livraison, et que leur paiement soit échu ou non, sans accomplissement d'aucune formalité judiciaire et sans préjudice des dommages et intérêts auxquels nous pourrions prétendre. La décision de résiliation sera notifiée par lettre recommandée avec accusé de réception. Tout acompte versé par l'acheteur nous restera acquis, sans préjudice de toutes autres actions que nous serions en droit d'intenter de ce fait à l'encontre de l'acheteur. L'acheteur devra restituer par retour les produits objets des contrats résiliés. À défaut, il pourra y être contraint en référé.

CLAUSE D'EXONÉRATION - FORCE MAJEURE

En cas de survenance d'un événement hors de notre contrôle empêchant ou retardant l'exécution de la livraison et notamment en cas de force majeure, de manque de matières premières, de difficultés imprévues dans la production, de limitation ou d'arrêt de la production, de difficultés avec les sous-traitants ou fournisseurs, de grèves, de perturbations économiques ou politiques par un événement tel que la guerre, la guerre civile, l'embargo ou encore de difficultés de transport, notre responsabilité ne pourra pas être engagée. Les délais de livraison seront allongés en conséquence. Si l'empêchement est définitif ou perdure au-delà d'un mois, nous serons en droit de résilier de plein droit le contrat, sans accomplissement d'aucune formalité judiciaire, par simple lettre recommandée avec accusé de réception.

CLAUSE DE RÉSERVE DE PROPRIÉTÉ

Le transfert de propriété des produits livrés à l'acheteur n'interviendra qu'après le paiement intégral du prix, en principal, intérêts et accessoires et tant que toute autre créance que nous détenons sur l'acheteur à quelque titre que ce soit n'aura pas été réglée. L'inexécution par l'acheteur de ses obligations de paiement ou plus généralement tout événement de nature à créer un doute sérieux sur la bonne solvabilité de l'acheteur, nous permettra d'exiger de plein droit la restitution des produits détenus par l'acheteur. Nous avons le droit de reprendre les produits à tout moment chez l'acheteur, et à cet effet, nous sommes d'ores et déjà autorisés, ainsi que nos employés et agents, à pénétrer dans les locaux de l'acheteur. Ne constitue pas un paiement, au sens de la présente clause, la remise de traite ou autre titre créant une obligation de payer. Nos produits pourront être revendus, transformés ou montés avant le règlement définitif dans le cadre normal de l'activité de notre clientèle, à condition que les créances nées de la revente ou de la transformation par l'acheteur nous soient directement cédées et ceci tant que nos factures demeurent impayées à l'échéance. Le droit de revente, de transformation ou de montage prendra automatiquement fin dans le cas où l'acheteur serait en défaut de paiement ou ferait l'objet d'une procédure de redressement ou de liquidation judiciaire. Cette dernière disposition est définie comme une obligation de ne pas faire. L'acheteur s'engage en outre à nous communiquer sans retard les identités complètes des sous-acquéreurs et tous renseignements utiles afin que nous puissions être en mesure de faire valoir nos droits.

CLAUSE ATTRIBUTIVE DE JURIDICTION ET DROIT APPLICABLE

EN CAS DE CONTESTATION QUANT À L'INTERPRÉTATION OU L'EXÉCUTION DES PRÉSENTES CONDITIONS GÉNÉRALES DE VENTE (ET CECI QUELS QUE SOIENT LE LIEU DU MARCHÉ, LE LIEU DE LA LIVRAISON ET LE LIEU DE PAIEMENT), IL EST CONVENU QUE LES TRIBUNAUX DE LYON SERONT, DANS TOUS LES CAS, SEULS COMPÉTENTS POUR EN CONNAÎTRE, À L'EXCLUSION DE TOUT AUTRE, ET MÊME S'IL Y A PLURALITÉ DE DÉFENDEURS OU APPEL EN GARANTIE. LE DROIT APPLICABLE AUX PRÉSENTES CONDITIONS GÉNÉRALES ET À TOUTES NOS OPÉRATIONS DE VENTE EST LE DROIT FRANÇAIS.

Édition CGV-10.3 septembre 2018 (annule et remplace la précédente édition des conditions générales de vente).

Établissements Métallurgiques Émile Maurin, S.A.S. au capital de 5 634 784 € - 344 087 663 RCS LYON - APE 4674A - TVA FR59 344 087 663 -
60 rue du Bourbonnais - BP 9271 - 69264 LYON Cedex 09 - France / www.emile-maurin.fr

Des domaines d’application variés













Cocher la documentation désirée

EMILE MAURIN



COMPOSANTS

CATALOGUE GENERAL
GUIDE PRODUITS

Tél. 33 (0)4 72 71 18 71
Fax 33 (0)4 72 76 22 55
E-mail : esm@emile-maurin.fr



FIXATION

MÉMENTO TECHNIQUE
GUIDE PRODUITS INDUSTRIE
GUIDE PRODUITS INFRASTRUCTURE

Tél. 33 (0)4 72 85 85 85 0 825 007 333
Fax 33 (0)4 72 85 85 70
E-mail : fixations@emile-maurin.fr



PRODUITS MÉTALLURGIQUES

Tél. 33 (0)4 78 79 34 34 - Fax 33 (0)4 72 04 32 52
E-mail : aciers@emile-maurin.fr

MICHAUD CHAILLY



ÉLÉMENTS DE TRANSMISSION
(linéaire, pneumatique, motorisation)
OUTILLAGE
PLASTIQUES
GUIDE PRODUITS

Tél. 33 (0)4 72 90 33 00 0 825 002 555
Fax 33 (0)4 37 25 21 40 FAX 0 825 340 785
E-mail : michaud@michaud-chailly.fr



RACCORDS ET ROBINETTERIE INOX
VISSERIE BOULONNERIE INOX

Tél. 33 (0)4 78 90 48 22
Fax 33 (0)4 78 90 69 59
E-mail : bene@bene-inox.com

MAURIN



DVD CAO 3D / 2D

Recevez **GRATUITEMENT** les catalogues et le DVD

sur demande par **téléphone**, par **fax**, par **e-mail** ou à l'adresse suivante :

Emile Maurin Composants
7 Chemin de la Pierre Blanche
69800 Saint-Priest

Nom _____ Prénom _____
Société _____
Adresse _____
Code postal _____ Ville _____
Fonction _____
Service _____ Effectif _____ Code NAF _____
Activité _____
Téléphone _____ Fax _____
E-mail _____

composants.emile-maurin.fr

EMILE MAURIN
ELEMENTS STANDARD MECANIQUES



EMILE MAURIN®

ELEMENTS STANDARD MECANIQUES

S.A.S. au capital de 5 600 000 € - 344 087 663 R.C.S. Lyon
7, chemin de la pierre blanche 69808 Saint-Priest cedex - France

composants.emile-maurin.fr

e-mail : esm@emile-maurin.fr
Tél. : 33 (0)4 72 71 18 71
Fax : 33 (0)4 72 76 22 55